3 1761 07152448 2

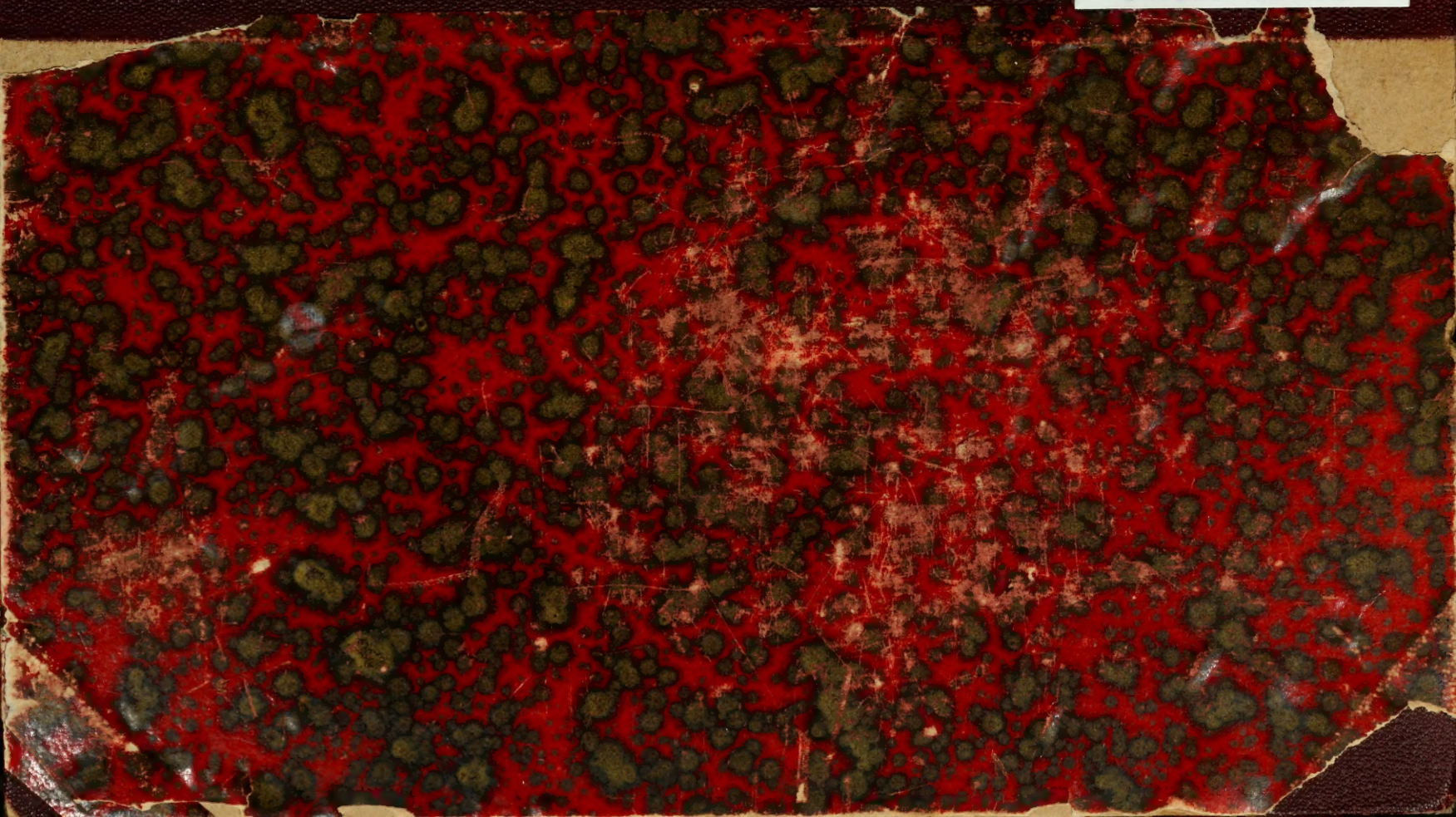

Digitized by the Internet Archive
in 2010 with funding from
University of Toronto

http://www.archive.org/details/cestypobulharsku00jire

NOVOČESKÁ

BIBLIOTHÉKA

VYDÁVANÁ

NÁKLADEM MUSEA KRÁLOVSTVÍ ČESKÉHO.

ČÍSLO XXVII.

KONST. JIREČKA

CESTY PO BULHARSKU.

V PRAZE.
V KOMMISSI U FRANTIŠKA ŘIVNÁČE.
1888.

Arch. Slavky

CESTY

PO

BULHARSKU.

POPISUJE

KONST. JIREČEK,
PROFESSOR VŠEOBECNÉHO DĚJEPISU NA UNIVERSITĚ ČESKÉ.

SPISŮ MUSEJNÍCH ČÍSLO CLX.

AUG 25 1926

V PRAZE.
NÁKLADEM MATICE ČESKÉ
1888.

DR
60
J6

Právo překladu vyhrazuje si spisovatel.

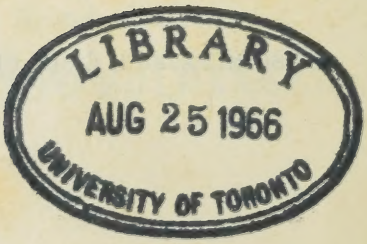

1113499

Tiskem J. Otty v Praze.

PŘEDMLUVA.

Letos uplynulo právě plné desítiletí od té doby, co mírem Svatoštěpánským prohlášeno obnovení státu bulharského a co smlouvou Berlínskou utvořeny v Bulharsku dva nové politické organismy, knížectví bulharské a autonomní provincie Východní Rumelie. Mladé Bulharsko od těch dob hlučně k sobě obracelo pozornost politického světa, sjednocením obou zemí revolucí Plovdivskou dne 18. (6.) září 1885, válkou se Srbskem a dlouhou řadou příběhův, podnes neukončených, ježto souvisejí s obsazením panovnického stolce.

Spisovatel této knihy byl bezprostředním svědkem rozvoje obou zemí za prvních let jejich trvání, před převratem Plovdivským. Nalezal se téměř po celých pět let, od listopadu 1879 do září 1884, ve službách knížectví bulharského, jako generální sekretář ministerstva osvěty a jeden rok i jako správce tohoto úřadu. Byla to naděje na provedení podrobných vědeckých studií o zemi a jejím obyvatelstvu, která jej pohnula přijmouti čestné pozvání vlády bulharské. Zběhlost v jazyku, dřívější práce dějepisné a zeměpisné o Balkánském poloostrově a četné osobní známosti mohly jemu podniky toho druhu velice usnadniti. S tím úmyslem mnohonásobně projezdil krajiny po obou stranách Balkánu, o čemž v přítomné knize podává podrobnou zprávu.

Bulharsko náleží, jako většina krajin poloostrova Balkánského, mezi země, jejichž prozpytování teprve je v počátcích. Novověké vědecké práce o něm zahájili v osmnáctém století dva ostrovtipní a zkušení pozorovatelé, jejichž jména v dějinách nauky nabyla trvalého lesku: Dubrovnický astronom Roger Boškovič (1762) a německý cestovatel Carsten Niebuhr (1767), slavného děje-

zpytce otec, jenž tudy projel na návratu z Arabie. Od obou pocházejí první astronomické observace k určení polohy míst na cestě z Cařihradu do Polska, a od Niebuhra i první pokus srovnávacího vokabuláře jazyků tohoto poloostrova. Po nich podobné podniky byly nemožné pro opětovné války císařství osmanského s Ruskem a Rakouskem, pro krvavé revoluce, z nichž vyšlo obnovení státu srbského a řeckého, i pro anarchický stav tureckých provincií, který co doba loupežnických vojsk Krdžalijův za let sultána Selima III. (1789—1807) podnes trvá v upomínce lidu bulharského, jakožto nynější mez prostonárodní historické paměti. Jen k vojenskému účelu sbírán topografický material, hlavně od Rusův, kteří si o kartografii Bulharska vůbec až do nejnovější doby získali největších zásluh. Šťastnou náhodou dostal se mi do rukou tištěný sborník takových ruských informací o Bulharsku z let před 1828; v knize častěji mám příležitost dovolávati se zajímavých zpráv starých ruských důstojníkův. Teprve po míru Adrianopolském (1829) v Turecku nastaly poměry spořádanější, které umožnily vědecké cestování po zemi. Zakladatelé podrobnějších studií jsou mužové rozmanitých národův, vesměs ve vlastním svém oboru vynikající: francouzský geolog Ami Boué (cestoval 1836, 1837 a 1838), skladatel známé čtyrdílné „Turquie d'Europe“ a dvoudílného „Recueil d'itinéraires dans la Turquie d'Europe“, jehož jsem co starce více než osmdesátiletého ještě osobně znal, německý botanik Grisebach (1839), národní hospodář Blanqui (1841) a ruský filolog Grigorovič (1845).

Zvolna vznikala o zemích bulharských nemalá literatura. Poměrně nejvíce pracováno v geologii, kde v badání Boué a jeho soudruha Viquesnela pokračoval jmenovitě Hochstetter (1869). V zeměpise samém byli usilovně činni dva slavní afričtí cestovatelé, Barth (1862), jehož svědomitý cestopis jsme v krajinách samých vždy s potěšením brali do rukou a jemuž nenadálá smrt († 1865) překazila zpracování výsledkův druhé větší cesty, a rovněž předčasně zemřelý Lejean († 1871), jehož veliká mapa Evropského Turecka v 47 listech zůstala v rukopise nedokončena. Krátce před obnovením státu bulharského vyšla známá třídílná kniha Vídeňského cestovatele F. Kanitze, „Donau-Bulgarien und der Balkan“ (1875—1879, 2 vyd. 1880 sld.), která však nezavírá v sobě ani celé knížectví v jeho rozsahu 1879—1885, neboť krajiny na jih a západ od Sofie do ní pojaty nejsou, a z bývalé Východní Rumelie podává toliko popis některých okrajů na jižním svahu Staré Planiny. Četné illustrace, provedené uměleckou rukou autora samého, velmi věrně zobrazují typ krajin a obyvatelův; text sám bude pro budoucnost zajímavou historickou pomůckou jakožto podrobný obraz Podunají na předvečer jeho osvobození.

Není tomu dávno, co mapy těchto krajin byly ještě plny bílých skvrn a tečkovaných řek. Sluší jen mezi sebou porovnati

pečlivě dle současného materialu sestavované mapy poloostrova od Berlínského professora Jindřicha Kieperta od 1853 do 1885. Do nedávna nejbezpečněji byly známy krajiny od Silistry k Cařihradu, v mapu uvedené od Rusův spolu se Srbskem a Rumunskem v l. 1828—1832. Největší omyly a mezery v ostatních částech odstraněny okolo 1870 pracemi Lejeana, Kanitze a inženýrův, kteří tehda konali studie pro projektovanou síť tureckých železnic. Od těch dob kartografické práce rostly. Za poslední války rusko-turecké hlavní pomůckou byly listy generalní mapy střední Evropy v rozměru 1:300.000, zpracované na základě velikého materialu, sebraného od rakouských důstojníkův po Turecku, a vydané od c. k. vojenského topografického ústavu ve Vídni 1877—78. [1]) Zajímavé jsou mapy hranic, ustanovených smlouvou Berlínskou, zdělané na místech samých od mezinárodní kommisse a vydané redakcí prof. Kieperta. [2]) Za poslední války a za následující potom okkupace Rusové vypracovali novou podrobnou mapu celého obsazeného území, která vyšla 1884 v 61 listech, tištěných čtyrmi barvami (i s naznačením lesův), v rozměru 1:210.000. [3]) Obsahuje veškeré jeviště války: Dobrudži s kusy Rumunska, celé knížectví bulharské s někdejší Východní Rumelií a země Evropského Turecka od Adrianopole až k ústí Marice a k samému Cařihradu. Mapování těchto rozsáhlých zemí (110.841 čtver. kilometrův) vykonáno 1877—1879 na základě triangulace, provedené s určením 1390 bodův, od 17 trigonometrův a více než 100 topografův. [4]) Toto velikolepé a jakož ze zkušenosti vím, v podrobnostech úplně spolehlivé dílo všem sporům a kombinacím o jednotlivostech terrainu učinilo konec. Dokončením podobné důkladné práce rakouských vojenských topografův v Bosně a Hercegovině, ruskou mapou Černé Hory a kartografickými pracemi v Srbsku rozsah málo známého ter-

---

[1]) Generalkarte von Central Europa im Masse von 1:300.000, herausgegeben vom k. k. militärisch-geographischen Institut. Od té doby některé listy vyšly v novém vydání (1885 Sofia a j.).

[2]) Cartes des nouvelles frontières entre la Serbie, la Roumanie, la Bulgarie, la Roumélie Orientale et les provinces immédiates de la Turquie selon les décisions du Congrès de Berlin, Juillet 1878. 4 feuilles. Échelle de 1:300.000. Réduction rédigée par H. Kiepert. Berlin 1881.

[3]) Карта части Балканскаго полуострова, обнимающей весь театръ войны 1877—1878 г. г. Масштабъ 5 верстъ въ дюймѣ, 1:210.000. Составлена при военно-исторической коммисіи корпуса военныхъ топографовъ капитаномъ Сидоровымъ, надворнымъ совѣтникомъ Сидоровымъ, титулярными совѣтниками Малѣевымъ и Бутовичемъ и коллежскимъ секретаремъ Ивановымъ, подъ редакціею дѣйствительнаго статскаго совѣтника Де Ливрона въ 1884 год. (Mám 61 listův, ale nevím, vyšel-li snad některý nad to).

[4]) „Die ruhmreichsten Leistungen, welche die Vermessungskunst aller Länder überhaupt aufzuweisen hat," praví P. Schellwitz v podrobném článku: Übersicht der russ. Landesaufnahmen bis incl 1885. Zeitschrift der Gesellschaft für Erdkunde zu Berlin, 22 Bd. 1887, str. 138.

rainu poloostrova obmezen na ostatek Evropského Turecka, kde v Albanii a v Makedonii zbývá podnes ještě mnoho záhad.

Rusové za války samé tiskli také velikou sbírku materialův o Bulharsku, hlavně statistických, pod redakcí kommisse, složené z diplomatických úředníkův ruských konsulátův. Z objemné publikace té bohužel mám po ruce jediný svazek, jenž obsahuje seznamy vesnic s obyvatelstvem a majetkem jeho dle katalogův bulharských biskupství a dle finančních listin tureckých.[5])

Založení knížectví a autonomní rumelské provincie vědeckým studiím sloužilo k silné pobídce. Hlavní podíl připadl opět geologii; čtěny přítel můj, prof. Vídeňských vysokých škol technických Frant. Toula na třech cestách prostudoval největší část pohoří Balkánského a nalezl v mladém geologu bulharském, milém mém soudruhovi Jiřím Zlatarském, statečného domácího spolupracovníka. Stařičký professor Pančić z Bělehradu a krajan náš Dr. Velenovský zahájili podrobná studia botanická. Rušti professoři s obvyklou pilností cestovali za účelem historicko-filologickým; Polychronij Syrku sbíral slovanské rukopisy, Vladimír Kačanovski národní písně a Timotej Florinski pátral po pramenech historických. Jinak počet cestopisův po novém Bulharsku není veliký; jsou to hlavně knihy francouzské, professora Louisa Legera, pak našeho kollegy v bulharských službách, financisty Eumena Queillé (pod pseudonymem Jean Erdic, En Bulgarie et Roumélie. Paris 1885) a belgického národního ekonoma, professora Emila de Laveleye, který nás v Sofii jednou překvapil třídenní návštěvou (La peninsule des Balkans. Bruxelles 1886, 2 díly). Vedle toho začala se vyvíjeti i domácí literatura. Nebylo země na světě, ve které literární a vědecká práce nalezala tolik protivenství, jako v Bulharsku za poslední doby turecké, kde každý intelligentní Bulhar byl pokládán za spiklence a revolucionáře. Nyní, po osvobození, častěji vycházejí cenné práce, a to nejen úřední, ale i skládání jednotlivých spisovatelův. V Sofii založena národní knihovna, statistický úřad a geologický kabinet u ministerstva financí. S peněžní podporou, udílenou od národního shromáždění, tam obnoveno „Knížovno družestvo", založené 1869 v emigraci v Braile; od 1882 vydává pokračování svého, na stránkách přítomné knihy přečasto zpomenutého časopisu (Periodičesko Spisanie) s důležitými příspěvky k poznání země a obyvatelstva. I v Rumelii založena „oblastní bibliotheka", statistický úřad a zahájeno několik časopisův. Okolnosti byly zdánlivě příznivé k započetí většího, systematického popisu vlasti jazykem bulharským, asi takového, jaký o Srbsku sestavil pilný Miličević, ovšem s účastenstvím několika spolu-

[5] Матеріялы для изученія Болгаріи. Напечатаны по повелѣнію его Императорскаго Высочества Главнокомандующаго дѣйствующею арміею. Часть III., выпускъ V. Букарешгъ 1877, 8°, 279 str.

pracovníkův. Potřeba takové knihy se cítila i prakticky ve státní správě. Ale ustavičné střídání panujících systémův i vlád a trvalá nepevnost i nehotovost všech veřejných poměrův byla a jest v Bulharsku doposud stálou překážkou každé vědecké práce ve větších rozměrech.

Dosti mnoho učiněno od správy obou zemí pro statistiku. V knížectví (63.972 čtverečných kilometrův) první sčítání provedeno dosti prvobytně 1879 od obecních úřadův, ale tiskem nevydáno; našlo se něco přes 1,700 000 obyvatelův. Druhé sčítání provedl nový statistický úřad dne 1. ledna 1881. Užito při tom tištěných formulářův, rozdělených na sloupce pro jména osob a data o jejich věku, mateřském jazyku, náboženství, zaměstnání atd.; každý dům v obci obdržel jeden takový list k vyplnění pomocí počitačův, nejvíce učitelův, úředníkův, vojákův a žákův ze škol. Věc od obyvatelstva přijata bez odporu a provedena ku podivu snadně. Tiskem vyšly předběžné resultáty ještě 1881 co seznam tehdejších, často sloučením několika vísek uměle zdělaných velikých obcí, a pak 1885 co seznam všech obydlených osad.[6]) V obou těchto publikacích není však obyvatelstvo jednotlivých míst roztříděno dle národnosti. Dle definitivního resultátu (o tom čísle viz Per. Spis. 8. 47) knížectví čítalo 2 007.919 obyvatelův. Mezi nimi bylo 1,345.507 Bulharův, 527.284 Turkův, 49.070 Rumunův, 37.600 Cikánův, 14.020 španělských Židův, 12.376 Tatarův, 11 552 Řekův, 3837 Arménův, 1894 Srbův, Chorvatův a Černohorcův, 1275 Němcův, 1123 Rusův, 530 Albáncův, 515 Italianův, 220 Maďarův, 174 Čechův, 164 Francouzův, 97 Arabův, 92 Polákův, 64 Angličanův, 63 Čerkesův, 58 Peršanův a 402 rozličných (Kurdův, Finlandcův, Hollanďanův, Švédův a j.). Horlivý ředitel statistické kanceláře, později ministr vyučování a pak financí Michail Sarafov uveřejnil o výsledcích toho sčítání a o jiných otázkách celou řadu důležitých podrobných prací ve spisech „Knižovného družestva“.[7])

V Rumelii (35.901 čtverečný kilometr) první sčítání podniknuto 1880.[8]) Našlo se 573.560 Bulharův, 174.700 Turkův (mezi nimi 16.267 Pomákův či mohamedánských Bulharův), 42.659 Řekův, 19.549 Cikánův, 4177 Židův, 1306 Arménův, celkem 815.951

[6]) Предварителни резултати отъ преброяванието населението на 1 Януарий 1881 г. София 1881, 8°, 50 str. — Списъкъ на населенитѣ мѣста (по преброяванието на 1 Януарий 1881 г.). София 1885, 8° 119 str. (jednou dle politického rozdělení, podruhé v abecedním pořádku).

[7]) O obyvatelstvu Sofie, Per. Spis. sv. 1, o obyvatelstvu Ruščuka, Varny a Šumna sv. 3 a 4, o národnostech ve východní polovici knížectví sv. 5 a v západní sv. 8, o bulharském obchodu dle celní statistiky z l. 1880 a 1881 sv. 6 atd.

[8]) Официяльна статистика на Источно-Румелийското население. Plovdiv 1880, 89 str. v 4° (osady s rubrikami dle národností).

obyvatelův. Práce ta provedena na rychlo od obecních úřadův asi podobným způsobem jako první census v knížectví, jenž zůstal o 300.000 duší pod skutečnou cifrou. Již tehda jsem psal, že číslo je příliš nízké a že Rumelie zajisté nemá méně než 1 mill. obyvatelův.[9]) Nové, pravidelně organisované sčítání stalo se 1. ledna 1885. Ale uveřejnění resultátu přerušeno bouřemi posledních let. Statistiku tří krajův vydala ještě vláda rumelská 1885; ostatní tři svazky obdržel jsem od statistického úřadu v Sofii teprve nedávno, když se tisk přítomné knihy blížil ku konci.[10]) Celkový přehled není však dosud připojen; sčítání obyvatelstva a národností dle jednotlivých 28 okolií je ponecháno zvědavosti a pilnosti čtenářův, kteří arci se eventualním tiskovým omylům v číslech vyhnouti nemohou. Z té příčiny za správnost svého součtu neručím. Podle něho měla Rumelie onoho dne 982.997 obyvatelův (975.130 přítomných, 7867 nepřítomných v zemi), a sice: 681.734 Bulharův, 200.318 Turkův, 53.028 Řekův, 27.190 Cikánův, 6982 Židův španělských, 1817 Arménův; kromě toho našlo se 210 Italianův, 159 Němcův, 148 Rusův, 102 Francouzi a 2375 „rozličných", o nichž tištěná zpráva nedává žádného světla.

Zajímavé je srovnání obou censův. Obyvatelstvo na jih od Balkánu je patrně méně husté nežli na severu; na jeden čtverečný kilometr připadá v knížectví 31·3 obyvatelův, v Rumelii toliko 27·3. Při rozdílu tom v knížectví na váhu padají hustě zalidněné „koliby" Balkánské, jmenovitě v hornatinách Trnovska; Rumelie nemá žádného kraje tak silně osazeného, ba v rovině na sever od Plovdiva, jakož i v přímoří a na výšinách Rhodopských je dosti spoře obydlena.

Ostatní odvětví statistiky pěstují se slaběji. Obchodní statistika opozdila se daleko za časem. V knížectví vyšla teprve letos pro rok 1884.[11]) Ve Východní Rumelii vydána malá finanční statistika pro 1882 a statistika všech odvětví zemské správy na r. 1883.[12]) Citelný nedostatek panuje v tištěných souborných

---

[9]) „Osvěta" 1882 str. 580.

[10]) Резултати отъ прѣброяването на населението въ Источна Румелия на 1885 Януарий 1. Šest svazkův v 4°, první tři (okruží Plovdivské, Tatar-Pazardžické, Chasköjské) tištěny 1885 v Plovdivě, ostatní (Staro-Zagorsko, Slivensko, Burgassko) 1888 v Sofii.

[11]) Външна търговия на Княжеството презъ 1880 и 1881 години. Commerce extérieur de la Principauté pendant les années 1880 et 1881. София 1883, 4°, 87 str. — Статистика за търговията на Бълг. Княжество съ чуждитѣ държави за 1883 г. Statistique du commerce de la Principauté de Bulgarie avec les pays étrangers pendant l'année 1883. Sofia 1887, 4°, 779 str. — Totéž pro 1882. Sofia 1887, 792 str. — Totéž pro 1884. Sofia 1887, 1026 str.

[12]) Статистически свѣдѣния на Дирекцията на Финанситѣ на Источна Румелия. Renseignements statistiques de la direction des Finances de la Roumélie Orientale. Пловдивъ 1883, 8°, 20 str. — Годишна статистика на Источна Румелия за 1883 г. Annuaire statistique de la Roumélie Orientale. Année 1883. Пловдивъ 1885 4°, 163 str.

datech o proměnách obyvatelstva; o emigraci musulmanův, o počtu přistěhovalcův bulharských z Turecka a o vnitřním přesídlování lidu v knížectví a v Rumelii byly mi po ruce jen zlomkovité zprávy z novin a z úředních listin. Také národohospodářská statistika a literatura je sotva v začátcích; nejlépe známe kraj Starozagorský ze vzorného spisu tamního prefekta A. T. Ilieva.

Větší cesty po zemi, v této knize popsané, byly můj soukromý podnik na vlastní útraty, s použitím dvouměsíčné dovolené do „ciziny", kterou jsem pro každý rok měl vyměněnu ve svém kontraktu. Vedle toho viděl jsem a slyšel také leccos na úředních jízdách, ale ty se pro nutnou rychlost a nával práce k podrobným observacím naprosto nehodí. Míti východiště k vědeckým cestám v zemi samé a každodenně se stýkati s obyvatelstvem má mnohé veliké výhody, ale v orientě také nevýhody. Jistým Sofijským politikům můj „sport" lezení po pustých horách a chodění po vesnicích byl něco nesrozumitelného. Dětinské domnění, abych snad po zemi nepůsobil v prospěch některé politické strany a neviděl leccos, co by se raději mělo ukrývati, bylo příčinou, proč se mé podniky u vlády v knížectví v prvních letech potkávaly s podivnou nedůvěrou a proč jsem se k systematickému provedení jejich dostal teprve po tříletém pobytu v Sofii, a i to ne bez rozmanitých nepříjemností. Z té příčiny jsem se také raději pohyboval na cizí půdě rumelské, kde jsem u zemské vlády nalezl více přívětivosti a porozumění. Odměřený čas a rozsáhlost krajin, na mnoze málo schůdných, nad to mne nutily často k nemilému spěchu.

Na styky s domorodci rozličných národností nemám z těchto cest nižádných nepříjemných zpomínek. Obecenstvo bulharské dobře zná cenu vědeckých studií o zemi. Zprávy, které jsem o některých krajinách sepsal bulharsky, našly u domácího čtenářstva nejvřelejšího přijetí. Intelligence malých měst, kupci, učitelé, lékaři, úřednici, důstojníci atd. po obou stranách Balkánu všude mne přátelsky přijímali a ve sbírání zpráv o okolní krajině vřele podporovali. Jsou místa, kde jsem od lidí, které jsem poprvé viděl a s nimiž jsem se i potom více nesetkal, zažil báječného starobylého pohostinství.

Při rozvrhu cest přihlížel jsem nejvíce ke končinám od Dunaje více vzdáleným a od posavadních cestovatelův méně navštěvovaným. Mnohé horské zákoutí, jako centralní Sredna Gora nebo Kystendilské Krajiště, je v naší knize vůbec poprvé popsáno. Ovšem moje cestování zůstalo nedokončeno; chtěl jsem projezditi ještě západní část Podunají, ohledati na člunu celý břeh Dunajský s řetězem římských tvrzí a středověkých hradův, viděti východní část Rhodopy, v níž od té doby Krdžalijsko připadlo zase Turecku, a znovu navštíviti některá místa, poprvé

jen zběžně prohlédnutá. Provedení bylo zmařeno nepokojnými okolnostmi posledních let.

Jednotlivé náčrtky cestopisné podal jsem čtenářstvu českému i bulharskému již častěji v časopisech, arci jen na kvap sepsané, z části blízko míst samých, nejvíce mezi nepokojem jiného zaměstnání ve svobodných nočních hodinách zim Sofijských.[13]) Archaeologický material s nápisy antickými uveřejnil jsem ve zvláštních rozpravách:[14]) dlužen jsem vydati ještě sbírku nápisův a zápisův středověkých, slovanských a řeckých. V přítomném díle jsou všecky tištěné a netištěné zápisky slity v jeden celek; také jsem od vydání oněch někdy více belletristických náčrtkův mnohá místa navštívil znovu, anebo mohl se aspoň o všeličems lépe poučiti.

Nejeden čtenář by od spisovatele spíše snad očekával ne cestopis, ale celkový popis Bulharska, rozdělený dle vědeckých kategorií a dle jednotlivých krajův (*okrъg*, *okrъžie*) a okresův (*okolija*). Ale při práci takové bylo by nutno smíchati zkušenosti vlastní a cizí použiti materialův rozmanité ceny a nestejné úplnosti, generalisovati leccos, co bezpečně známe jen v některých krajinách, a zasahovati ze svého oboru i do jiných věd. Kniha taková by se podařila jen v malém rámci. S přibráním politické historie posledních let by jinak snadno dosáhla rozsahu Boué'ovy „Turquie d'Europe", a nad to by se nemohla vyhnouti známé suchopárnosti, ballastu rychle stárnoucí statistiky a velikým mezerám

Co tuto podávám, je zpracování podrobných denníkův, běžných poznámek, psaných dle známého pravidla cestovatelského všude hned na místě samém, i na koni a na voze. K tomu připojeno vše, cokoli jsem o jednotlivých místech a věcech vyzvěděl zajímavého i kromě popsané cesty. Spis dělí se na čtyry části. První část obsahuje takořka co úvod popis hlavních měst Sofie, Plovdiva a Trnova, jakož i cest, které je spojují. Druhá a třetí část popisují dvouměsíčnou jizdu, vykonanou v létě 1883 po hornatinách jižní a západní části země, po Sredné Goře, Rhodopě.

---

[13]) Z Východní Rumelie. „Osvěta" 1882 číslo 5—11. — Rylský klášter. Tamže 1883 č. 8—10. — Пѫтни бѣлѣжки за Срѣдня гора и за Родопскитѣ планини. Период. Списание (1884) sv. 8, 9, 10 a 11. — Na makedonských hranicích. „Osvěta" 1886, č. 1, 2, 3, 7. — Černomořské pobřeží na východním konci pásma Balkánského. Časopis českého musea 1887 sv. 1.

[14]) Beiträge zur antiken Geographie und Epigraphik von Bulgarien und Rumelien. Monatsberichte der kgl. Akademie der Wissenschaften zu Berlin, Sitzung vom 12. Mai 1881 S. 434—469 (bulharsky v Period. Spisanii sv. 2). — Archaeologische Fragmente aus Bulgarien: I. Dacia mediterranea, II. Alte Bergwerke, III. Römische Strassen, IV. Das Pontusgebiet und der östliche Haemus. Archaeologisch-epigraphische Mittheilungen aus Oesterreich-Ungarn, Wien 1886, X, 43—104, 129—209.

horách Trnských, Osogovských a Rylských. Poslední, čtvrtá část podává výsledky cesty rovněž dvouměsíčné, podniknuté 1884 do krajin černomořských, od rumelsko-tureckého pomezí naproti Adrianopoli až k Dobrudži.

Cestopis je literární práce rázu subjektivního. Různorodý material je vázán nitkou vlastního itineráře a nahodilým pořadím osobních pozorování; každý v něm může nalézti něco pro sebe. Často se žaluje po světě, že se v dílech cestopisných původní čerstvé dojmy zhusta stírají tíží učenosti, později pracně snesené. Zlu tomu vyhnouti jsem se nemohl, neboť vlastní moje studium, historický zeměpis a národopis se svým apparátem četných citátův leckde silně vystupuje do popředí. Při jednotlivých místech snesl jsem množství rozptýleného anebo zapomenutého materialu o minulosti jejich, často věci zcela nové. Mnoho poznámek se týká obyvatelstva a poměrův hospodářských, které se nyní, po osvobození Bulharska, nalezají v stavu docela přechodním. Obecné přehledy jsou soustředěny v širších episodách, jmenovitě v první části: o společnosti bulharské, o vesnickém zřízení, o rolnictví, řemeslech a obchodě, o chovu dobytka, o hornictví, o způsobu stavby domův, o loupežnictví atd., jakož je blíže uvedeno ve věcném rejstříku ku konci knihy. Dlouholetým stykem s národy poloostrova Balkánského (bude tomu právě čtrnácte let, co jsem poprvé vstoupil na jeho půdu) mnoho věcí, jež bývají nápadny tomu, kdo poprvé přijde, dávno mi sevšednělo; za to se dlouhým pobytem sesiluje pozornost k podrobnostem, kterých nový přichozí na první pohled nepostřehne.

K studiu národa bulharského je nyní, za přechodní doby, svrchovaný čas. Isolovanost jeho za dlouhého panství tureckého udržovala jej ve zvláštní starobylosti, což se nyní pod volným vlivem moderního života světového rychle bude měniti. Nemohu než opakovati to, co jsem o tom pravil v jednom bulharském článku: „Pozoruje se již, jak ona ohromná proměna, která národ bulharský stihla jeho osvobozením, začíná stírati ústní, mnohověková podání a starobylé obyčeje. Nářečí začínají se ztráceti, staré, krásné písně národní nahrazují se novými, bezbarevnými, národní obyčeje a kroje se proměňují, rozličné zpomínky se zapomínají pod vlivem četných nových dojmův, a s usnadněním kommunikací mizejí i zvláštnosti, které prve vyznamenávaly rozličné ojedinělé krajiny horské. Ještě jedno pokolení a ze starého tradicionalního bulharství *(bŭlgarština)* na mnohých místech se budou viděti jen slabé pozůstatky. Proto je čas, aby se sbíralo to, co se zachránilo, pokud stopa jeho nezanikne.“ [15])

---

[15]) Per. Spisanie sv. 8 (1884) str. 3.

Jakkoli ruská mapa sbírání topografického materialu činí ponejvíce zbytečným, nepokládal jsem za nevhodné, uváděti itinerář kromě velikých silnic někdy s udáním hodin a minut. Výšky jsou přejaty a přepočteny z ruské mapy (1 sažeň = 2·134 metru); jen kde na ní nutné číslo schází, sáhl jsem ke starším barometrickým měřením mapy Vídeňské. Na cestě 1883 ustanovil jsem některé výšky dle vlastních observací malým aneroidem, s pomocí korrespondujících barometrických pozorování c. k. konsula pana Luterottiho v Sofii, dle tabulek v Kaltbrunnerově „Manuel du voyageur". Míry jsou položeny vesměs dle systému metrického. Při úhlech kompasu, někdy uvedených, uvážiti sluší magnetickou deklinaci 9°54·3' na západ (Mitth. der Wiener k. k. geogr. Gesellschaft 1883 str. 18). Dni jsou udány dle západního kalendáře, kromě citátův z novin a dokumentův, v nichž ovšem ponechán v zemi obvyklý východní kalendář.

Slova a jména podal jsem v transskripci co možná nejvěrnější,[16]) ve formách na místě samém slyšaných, pročež se v nich jeví mnohé dialektické odchylky (záp. *reká, bela* naproti vých. *rjáka, bjala*). Při nedostatku jakéhokoli slovníka národního jazyka bulharského, který by se rovnati mohl slavné práci Vukově pro jazyk srbský, pokládal jsem za nutné, položiti u věcí termíny domácí, v nichž často vězí vzácný material kulturně historický. Sbíral jsem je z živé mluvy, bez ohledu k literarním, tak zvaným zlepšeným tvarům nebo k umělým novým slovům. Přízvuk udal jsem tam, kde mi je bezpečně znám; i v něm jsou dialektické rozdíly (na východě převládají oxytona, na západě proparoxytona). Výslovně sluší připomenouti, že bulharština hlásky dlouhé a krátké od sebe neliší. Dialektologie jsem se dotknul jen na několika místech; psalť jsem o ní šíře bulharsky v „Periodičeském Spisanii" sv. 8. Klíč k rozplýleným glossám podává filologický abecední ukazatel na konci.[17])

---

[16]) Chybil jsem několikráte v *ń* západního nářečí, psaním -nja místo *ńa*, pod vlivem pravopisu bulharského (-ня), jakož i východního nářečí, které mi je zběhlejší a které *ń* má jen v podřečí Kotlenském. Má tedy státi Baňa, Vraňa, Gorňa atd.

[17]) Dialektologie bulharská, založená od Grigoroviče, je posud v začátcích a mine ještě mnoho času, než bude možno sestaviti celkový stejnoměrně podrobný přehled všech nářečí Bulharska, Rumelie a Makedonie, u něhož ovšem by nesměla scházeti náležitá mapa dialektologická. V Per. Spisanii posledních let je uveřejněno dosti mnoho textův, jmenovitě národních písní, a několik širších článkův, jako Petka Gubjova o mluvě v Konopčii v Čirpansku (sv. 18) a Dra. A. Teodorova o dialektu Trnském (sv. 19, 20). Čeho nejvíce potřebujeme, jsou znalecky věrně z úst prostého, školou nezkaženého člověka vesnického zapsané texty prosaické, pohádky, vyprávky o vesnických událostech, výklady před soudem, rozmluvy atd.; na prose se zvláštnosti mluvy vždy lépe spatřují, nežli v typických verších národní písně. Druhý úkol, arci nevelmi snadný, je docela podrobné ustanovení mezí jednotlivých dialektův, vesnice za vesnicí. O přízvuku, který je v nářečích velice rozličný, je posud nejméně pracováno.

Ve slovech tureckých zní *y*, jehož jsem užil dle obvyklé transskripce, asi jako blh. ъ, trochu temněji; přízvuk v turčině padá vždy na poslední slabiku. Odborníkem v turčině, zejména písemné, ovšem nejsem, a tu snadno mohlo se státi, že leckteré jméno a slovo je podáno v tvaru již od Bulharův přispůsobeném; Bulhaři ku př. jména vesnic, která končí turecky na *-ly*, berou pravidelně co své pluraly na *-liji*. Ostatně i v turčině jsou na poloostrově rozmanité dialekty, jak se to u Jurukův na Rhodopě, v Tozluku a j. jasně pozoruje.

Politických příběhův nové bulharské historie dotknul jsem se jen mimochodem; je to předmět velice rozsáhlý, kterému by slušelo věnovati zvláštní knihu. Také se od mého odchodu ze země přemnoho změnilo, jmenovitě sjednocením Bulharska a Rumelie, nyní již tříletým a bohda trvalým.

Co do mapy, v podrobnostech odkazuji ke svrchu zmíněné mapě ruské a k snadno přístupným edicím c. k. vojenského topografického ústavu. Mapka, ku knize připojená, zakládá se na redukci ruské mapy a slouží jen ke zběžné orientaci.

Četnými illustracemi zeměpisnými a národopisnými by přítomná kniha zajisté nemálo získala. Ale úmyslu toho jsme se záhy odřekli. Náklad na obrazy byl by značný, a kromě toho nemohly by býti zpořízeny jinak než dle dobrých fotografií. Práce domácích fotografův podávají sice pěkné typy lidu, ale při krajinách stanovisko bývá s řídkými výminkami tak nevhodně voleno, že obraz své zeměpisné ceny někdy docela pozbývá.

Ztrávil jsem větší díl života kromě milé vlasti a po mnohá léta více jsem mluvil a psal bulharsky nebo srbsky, než na jiném jazyku; nicméně doufám, že se ve slohu a slovech vliv nějaké „Balkánské syntaxe“ tak často neprozradí. Domácích tvarův držel jsem se ve jmenech obyvatelův osad, jakkoli slova Trnovčané (od Trnova), Kotlenci, Sofianci atd. u nás jistě mnohému budou podivná, jakož i v adjektivech, odvozených od místních jmen. Slovo Vlach všude znamená Rumuna. Že jsem jména všemožně hleděl držeti v nominativech, je věc přirozená.

Některé zajímavé zprávy mi sdělili mezi spisováním pp. Zlatarski a Dr. A. Teodorov, a řadu rozličných novějších tiskův bulharských mi laskavě zaopatřil krajan p. Jan Brožka, professor na gymnasiu Sofijském. Vedle četných soukromých osob i statistický úřad v Sofii poslal mi všecky své novější publikace. Všem přátelům v Bulharsku skládám za tyto zásilky srdečné díky.

Kniha proti mému úmyslu nabyla objemu velmi velikého. Ale v cestopise se nikdy neví, jaká podrobnost svého času nabude ceny. Až budou tyto země od Dunaje do moře Egejského pokryty sítí železnic, mnoho z toho, co jsme pracně shledávali, jezdíce po celé měsíce na vozích anebo koňmo horskými stezkami,

bude se zračiti v jiném světle. Čtenáři této knihy, ať v zemi samé nebo kdekoli jinde, poznají ostatně již brzo nejen přednosti, ale i vady přítomného díla, o němž, jako o každém jiném, platí slova Martialova:

Sunt bona, sunt quaedam mediocria, sunt mala plura
Quae legis hic: aliter non fit, Avite, liber.

V Královských Vinohradech u Prahy 24. července 1888.

Konst. Jireček.

Obsah.

ČÁST PRVNÍ.

Po obou stranách Balkánu.

1. **Sofia.**

S r.

Poloha a minulost. Římská Serdica, středověký Srědec (Triaditza) a novověká Sofia co residence tureckých „beglerbegův Rumelie". Hluboký úpadek a nenadálé znovuzrození v našem století. Obyvatelstvo. Staré a nové čtvrti. Teplice. Způsob stavby domův. Podnebí. Bulharská společnost. 1

2. **Okolí Sofie.**

Pustota nejbližšího okolí velikých měst na poloostrově Balkánském. Rozhled ze Sofie. Hora Vitoša. Ves Bojana s vodopády a starožitnostmi. Knjaževo a Lilin Planina. Balkán od Komu do Baby s průlomem Iskru. Sofijské pole, jeho příroda a obyvatelé. Obecný ráz bulharské vesnice: domy, nářadí, způsob založení a rozvoje vesnice, mezní právo. Šopi. Národní kroje, zábavy, hudební nástroje a zpěvy 41

3. **Ze Sofie do Plovdiva.**

Způsob cestování. Iskerský most a římská silnice (Trojanov pŭt). Novihan se zříceným karavanserajem. Vakarel. Ichtiman. „Trajanova Vrata". Vetren a jeho hradisko. První pohled do thrácké roviny, na Rylu i Rhodopu. Prameny Marice. Tatar-Pazardžik. Železnice do Plovdiva . . 69

4. **Plovdiv.**

Poloha. Tři chlumy a rozhled z nich. Starověké mohyly. Filippopolis, Pulpudeva Thrakův, Trimontium Římanův, slovanský Plovdin a Plovdiv. Boje mezi Byzantinci a Bulhary. Pavlikiani a jejich původ. Francouzské vévodství v 13. století. Národopisné poměry v době turecké. Massakry 1876 a bitvy u Plovdiva 1878. Hlavní město samosprávné provincie Východní Rumelie (1879—1885) 88

5. **Stará Zagora.**

Cesty od Plovdiva přes Balkán k Trnovu. Město Čirpan. Stará Zagora, Augusta Traiana i Beroe Římanův, Boruj starých Bulharův. Katastrofa 1877. Pole Zagorské, žitnice Rumelie. Obecný přehled zemědělství, řemesel a obchodu v Bulharsku. Přechodní stav po osvobození. Snaha po kupování pozemkův; rozbití někdejších velkostatkův (čiflikův). Jarmarky (panairy) a staré míry i váhy v Bulharsku 111

6. **Kazanlyk a Gabrovo.**

Přes východní Srednou Goru. Pohled na Balkán z jižní strany. Kazanlyk. Pěstování růží. Historické zpomínky; keltická Tyle a středo-

Str.

věký Krnn. Přechod u Šipky. Přelidněná lesnatá hornatina s obyvatelstvem čistě bulharským. Stěhování horalův do nížin podunajských. Průmyslové městečko Gabrovo. Přes Drjanovo do Trnova 144

7. **Trnovo.**

Trnovo, někdejší sídlo (1186—1393) cářův bulharských. Jeho poloha v Evropě unicum Zříceniny římské Nikopole „u Istru". Historické památky, hrady a kostely. Moderní Trnovčané. Městečka Arbanasi, Rjachovica a Ljaskovec 161

8. **Podunají.**

Z Trnova do Ruščuka. Stepní ráz končin podunajských. Loupežnictví v Bulharsku. Město Rusé či Ruščuk. Dunaj odtud nahoru. Svištov, Nikopol, Rachovo. Rumuni na pravém břehu. Maloasiatští Bulhaři. Vidin a jeho starožitnosti. Z Lomu přes Berkovický Balkán do Sofie 181

ČÁST DRUHÁ.

Sredna Gora i Rhodope.

1. **Zlatické pole.**

Ze Sofie k pramenům Topolnice. „Bulharská Arkadie". Města Zlatica a Pirdop. Zapomenutý kout světa. Kočující pastýři rumunští čili Vlasi a jejich živobytí 209

2. **Sredna Gora.**

Centralní Sredna Gora. Vrcholky Bogdan, Bunaja a Bratja i vyhlídky z nich. Bukové pralesy a horské pastviny. Bulharský chov dobytka vůbec. Čistě bulharské obyvatelstvo. Městečka Panagjurište a Koprivštica 223

3. **Gjopsa.**

Z Koprivštice přes Klisuru, Sopot a Karlovo do Kalofera. Bulharská průmyslová města pod Balkánem. Gjopsa, dolina řeky Stremy. Gjumrukčal, nejvyšší vrchol Balkánu či Staré Planiny nad prameny Tundže. Teplice Karlovské, Hisarské a Krastovské 260

4. **Rhodope.**

Část první (dějepisná).

Obecný ráz pohoří. Historický přehled. Bessové. Provincia Rhodope a podhorské přímoří. Byzantinská biskupství. Krajiny Merópi, Achridós a Morrha. Smoljané a Rupci. Domnělí Dragovičí. Bulharské nářečí rupské. Horští dynastové Ivanko, Slav a Momčilo. Vlasi v středověké a nynější Rhodopě. Příchod Turkův. Pastýřští Juruci. Rozšíření islamu. Země Pomákův (mohamedánských Bulharův). „Nepokorné vsi" pomácké „republiky" mezi Rumelií a Tureckem a jejich dějiny 1878—1886 281

5. **Rhodope.**

Část druhá (cestopisná).

Z Plovdiva dle podhoří Potomci emirův Sinopských. Řecká Stanimaka a gruzinský klášter Bačkovský. Peruštica s Červenou Čerkvou. Turecká hostina v Ustině. Kričim. Bracigovo a jazyk makedonských přistěhovalcův. Peštera. Hornictví v Rhodopě a po Bulharsku vůbec: prastaré rýžování zlata a železa. Batak se stopami řeži z 1876. Archaeologické zprávy z Dospadska. Rašelinité Bataško blato. Dolina Čepino. Pomácké písně. Přes Karkariji. Pohled na Rylu a Perin. Skrze karanténu do Sofie 304

ČÁST TŘETÍ.

Západní Bulharsko.

1. **Hory Trnské.** Str.

K srbským hranicím. Slivnica, Dragoman, Caribrod. Skalný kraj na řece Trnské. Poganovský klášter sv. Jana Bogoslova a okolní hrady. Město Trn. Řeka Jerma a legenda o sv. Theraponu. Čaroději Stopy živlu rumunského. Kotlina Znepolje. Vystoupení na Ruj Planinu. Historický přehled. Styky srbsko bulharské 353

2. **Breznik a Radomir**

Z Trnu do Breznika. Kotlina Breznická, staré Grachovo pole, a její obyvatelé. Hledání stříbrných dolův z 1530. Vrchoviště Strumy. Hrad Pernik. Radomir a jeho kotlina. Skrze soutěsky Strumy u hradu Zemenu do Kystendilu 380

3. **Kystendil.**

Pole Kystendilské. Město Kystendil, jeho okolí a teplice. Starožitnosti antické i středověké; římská Pautalia a slovanský Velbužd. Pohraniční život. Makedonští haramiji 392

4. **Osogov Planina.**

Dolování v Kratově a na Osogově. Pole Kamenické. Stříbrné doly na Srebrném Kolu. Život pomezních stráží. Pohled do Makedonie. Ljubotrn a Šar Planina na obzoru. Idyllická karanténa 416

5. **Kystendilské Krajiště.**

Krajina teprve po Berlínském míru uvedená do map. Hory, řeky, obyvatelé a hospodářské poměry Krajiště. Okolijské středisko Izvor. Železné doly v Božici. Vrchoviště Dragovištice. Bosiligrad 426

6. **Dupnica.**

Kadin most a pověsti o něm. Dolejší prosmyky Strumy. Ves Pastuch s hradem (starý Žitomitsk?) a starými kostely. Skrino, rodiště sv. Jana Rylského. Konec prosmyku u městečka Boboševa. Dupnické pole a město Dupnica. Uhelná ložiska u Bobova Dolu. Teplice u Banje Saparevské se železnými doly. Římská Germania, rodiště Belisarovo. Volatost a kretinism okolo hor Rylských 442

7. **Ryla Planina a Rylský klášter.**

Hory Rylské, jejich rozloha a příroda. Podoba s Karpaty. Pralesy a horská jezérka Cesty z Dupnice do městyse Ryly. Hrad Stob a nápisy starých Bessův. Jízda dle řeky Ryly. Rylský klášter, jeho poloha, budovy a dějiny 454

8. **Samokov.**

Z Rylského kláštera k vrchovištím Iskru Město Samokov. Historické poznámky. Železárny a průmysl. Dolina Palagarie a bojiště z 1413 u Čamorlu. Rozhled od Lozna. Návrat do Sofie 480

ČÁST ČTVRTÁ.

Černomoří.

1. **Jambol a dolní Tundža.**

Ze Sofie do Jambolu. Dnešní Jambol, byzantinská Diampolis. Antická Kabyle na Taušan-tepé. Starý pomezní okop bulharsko-byzantinský (Er-

Str.

kesija). Novověké stěhování národův ve východní Thrakii a v Dobrudži. Tatarští sultáni Kyzyl Agačsko a Kavaklijsko. Řekové Karyoti. Strandža Planina, Sakar Planina a vrchy Monastirské 490

2. **Sliven a Kotel.**

Průmyslové město Sliven. Kotlenský Balkán. Osady Žeravna, Kotel, Medven a Gradec. Bukové pralesy a balkánské lučiny. Ovčácké střídavé hospodářství Turci na Kamčiji. Jezerní hradiště u Kajabaše a staré cesty přes hory k Preslavi. Sungurlar 518

3. **Karnobad i Aitos.**

Přes močáry řeky Azmaku do Karnobadu. Hradiště Karnobadské se starými tábořišti. Aitos a starý „orlí hrad". Turecká okolija. Aitosské teplice a jejich minulost. K moři do Burgasu 546

4. **Záliv Burgasský.**

Povaha a periplus zálivu Burgasského. Sozopol, stará Apollonia. Tři laguny Burgasské. Poros a Skafida. Ssutiny římského Deultu. Město Burgas. Návštěva Rusokastra. Lesy Strandže a cesta přes Fakii do dolní Thrakie. 558

5. **Anchialos a Mesembria.**

Po suchu z Burgasu do Varny. Pole Anchialské a jeho historické zpomínky. Starý Anchial u Paleokastra. Nový Anchial se solnicemi. Mesembria, její slavná minulost, byzantinské kostely a nynější úpadek. Mys Emonský, konec Balkánu. Přes prosmyk Akboaz skrze dubové pralesy do Ajvadžiku na hranicích rumelsko-bulharských a odtud přes dolní Kamčiji do Varny 576

6. **Varna a Kaliakra.**

Varna. Směsice národností. Nejnovější stěhování národův. Turecky mluvící křesťané či Gagauzi, potomci starých Kumanův. Dle pobřeží na sever Ssutiny u Dišpudaku a Ekrené. Islamský Akjazyly-Babá a křesťanský sv. Athanas v jedné osobě. Staré Krunoi či Dionysopolis, město Bacchovo, nynější Balčík. Step Dobrudžanská, její rostlinstvo a mohyly. Gagauzské městečko Kavarna. Mys Kaliakra a jeho hrad. Pralesy Batovské s divým vínem 600

7. **Provadija a Šumen.**

Bojiště z 1444 u Varny. Devna a zříceniny římské Marcianopole. Hrad Petrič. Provadija. Dobrina (Dizdarköi), do 1829 středisko albánských osad. Pověry o vampyrech. Šumen. Obraz jezdce na skále u Madary. Římské castrum u Aboby. Starobulharské císařské sídlo Preslav 622

8. **Z Preslavi do Sofie.**

Eski Džumaja. Osmanpazar. Stará krajina Gorilovo (Gerlovo), nynější Tozluk a původ tamních Turkův. Skrze pustiny Tozluka z Osmanpazaru do Kesarova. Náhlý přechod do nejúrodnějších krajin u Ljaskovce. Výlet do Eleny. Návrat z Trnova přes Ševlijevo, Loveč a Orchanié do Sofie. Lovčanští Pomáci. Loupežnictví podél cest 646

ČÁST PRVNÍ.

Po obou stranách Balkánu.

1. Sofia.

Poloha a minulost. Římská Serdica, středověký Srědec (Triaditza) a novověká Sofia co residence tureckých „beglerbegův Rumelie“. Hluboký úpadek a nenadálé znovuzrození v našem století. Obyvatelstvo. Staré a nové čtvrti. Teplice. Způsob stavby domův. Podnebí. Bulharská společnost.

Nejsnadnější způsob ku prvnímu obehlédnutí po zemích bulharských je návštěva tří hlavních měst, Sofie, Plovdiva a Trnova. Cestovatel se na dobrých cestách snadno a rychle seznámí s hlavními typy zdejší krajiny, s rovinami podunajskými, s pohořím Balkánským, s horským krajem pod Vitoší a Rylou, s teplými nížinami Thrakie, jakož i s celou řadou důležitých osad.

Popis itineráře, spojujícího řečená města, zahájím s hlavním městem knížectví bulharského, se Sofií, která nyní tak často k sobě obrací zraky Evropy.

Poloha je docela horská, v prostranné dolině uprostřed velikých pohoří v samém nitru Balkánského poloostrova. Ovální kotlina Sofijská, tak zvané *Sofijsko pole*, na první pohled se prozrazuje co bývalé jezerní dno; položena jsouc s hlavní osou od severozápadu k jihovýchodu, má celkem asi 60 kilometrův zdélí i 20 kilometrův zšíří. Obzor na všech stranách obstoupen je horami a přístup k městu odevšad vede jen vysokými prosmyky anebo skalnými úžinami. Sofia sama rozkládá se okolo teplého pramene jen sedm kilometrův od východního úpatí obrovské Vitoše, do 2300 metrův vysoké. Naproti za dnem kotliny táhne se pásmo Balkánu čili Staré Planiny, přehrazujíc cesty od Sofie k Dunaji. Na jihu bělají se téměř vždy sněhem ozdobené vrcholky Ryly Planiny, nejvyššího pohoří celé východní polovice poloostrova (do 3000 m.). Ostatek horizontu vyplněn je menšími hřebeny. Nadmořská výška města obnáší okrouhlým číslem 550 metrův,

tak že leží výše nežli sousední krajiny kolem do kola, nežli roviny Thrakie, Podunají, Pomoraví a doliny severní Makedonie. Bezprostředně nad městem nalézá se v prosmyku Vladajském rozvodí mezi vodstvem moře Černého a Egejského, a v blízkém sousedství sbírají se prameny tří velikých řek, Strumy, Iskru a Marice, jakož i Nišavy, důležitého přítoku Moravy. Ale kromě několika nepatrných horských potokův vod městem tekoucích není; Isker zůstává jednu hodinu vzdálen k východu.

Polohou svou Sofia ovládá důležité cesty z Bělehradu do Cařihradu a od Dunaje do Makedonie, které se zde křižují. Proto od jakživa byla místem důležitým. Kdo se dnes prochází ulicemi nové stolice bulharské a vidí čerstvé, sotva dokončené budovy jejich, vedle chatrných chalup a zřícenin z doby turecké, odnese arci jen dojem města takořka nově založeného. Nicméně má Sofia bohaté dějiny, na místě samém téměř neznámé. Protož prve nežli vypíšeme, jak nyní vypadá, promluvíme, jaké osudy měla dříve a jak se stala tím, čím je dnes.

Dějepisci starořečtí, Herodot a Thukydides, znají v této krajině jen řeku Isker co *Skios* neboli *Oskios* (římsky *Oescus*), ale nejmenují žádné osady. Teprve s vystoupením Římanův zjevuje se zde thrácký kmen *Serdův*, který l. 29 před Kr. římskému vojsku M. Crassa na pochodu z Makedonie k Dunaji vzdoroval a proto od něho krutě byl potrestán. Za následujících let končina zdejší náležela ku království Thráckému, v němž panovala dynastie z kmene Odrysův, bytujících u Adrianopole. L. 46 po Kr. říše ta od Římanův zabrána a obrácena v „provincii Thracii“ s hlavním městem Philippopoli. Provincie dlouho zůstávala rozdělena na „strategie“ či vojvodstva dle území domácích plemen; jedno z nich byla i země Serdův jakožto *στρατηγία Σερδική*.

Nová doba nastala provinciím podunajským a podhaemským za císaře Trajana. Znamenitý tento organisator jal se po celé Thrakii zřizovati obce městské, a sice ne usazováním kolonistův římských, ale dle způsobu začatého od nástupcův Alexandra Velikého, totiž sesídlením selského obyvatelstva, vojenských domácích veteranův a řeckých kupcův (na nápisech vyskytují se Maloasiaté, hlavně z Nikeje) na místech, opatřených právy městskými.[1] Trajan jest i vlastní zakladatel dnešní Sofie. Hlavní sídlo Serdův, potud nepochybně osada nepatrná s teplým pramenem a bytem místního „stratega“, ustrojeno co město *Serdica*[2] a obdařeno, jako všecky obce Trajanské, císařským příjmím *Ulpia*.

Území Serdiky obsahovalo kromě zdejší kotliny i krajinu okolo Pirota.[3] Na blízku nalézala se hranice obou jazykův, které tehda vládly světem, řečtiny, šířící se od pomoří Egejského,

[1] Mommsen, Röm. Geschichte 5 (1885), 271, 282.

[2] Tvar Sardica je pozdější.

[3] Nápisy vydané od A. Domaszewského v Archaeol. epigr. Mitth. X (1886) 238 sld.

a latiny, jejíž východištěm byly tábory legií, rozestavených podél Dunaje. Provincia Thracia, která obsahovala zprvu i Kystendilsko, Pirotsko a Sofijsko, náležela k oblasti řečtiny, krajiny podunajské, dalmatské, jakož i dardanské okolo nynějšího Skopje na Vardaru, k území latiny. Jak vidíme z nápisův, rozhraní obou živlův šlo dle výšin Balkánu a probíhalo pak mezi Pirotem a Belou Palankou i mezi Kystendilem a Skopjem.[4]) Živel thrácký začal odnárodněním zvolna ustupovati z jeviště.

O rozkvětu Thrakie v 2. a 3. století nejjasněji svědčí mince, ražené v městech jejich. V Serdice pracovala mincovna od císaře M. Aurelia (161—180) do Galliena (260—268). V díle Mionnetově je popsáno 108 typův zdejších, vesměs měděných s nápisy řeckými (*Σερδῶν* nebo *Οὐλπίας Σερδικῆς*, též *Ἀγωνίστης Σερδικῆς*). Z jedné strany se vidí podobizna císařova, z druhé strany nápis městský a u něho nejrozmanitější obrazy, vzaté z oboru celé mythologie. Častá vyobrazení božstev lékařských, Aeskulapa, který na jedné minci císaře Septimia Severa stojí v chrámě se čtyřmi sloupy v průčelí, Hygieje anebo hada Aeskulapova poukazují k léčebným teplicím zdejším a k jejich svatyním. Triptolemos nebo Ceres na voze taženém ode dvou hadův nebo drakův svědčí o rolnictví. Na některých kusech vyobrazena je toliko nádoba, plná ovoce, na jiných říční bůh, narážka na blízký Oescus [5])

Koncem třetího století nastala změna. Císař Aurelian, opustiv Trajanskou Dacii za Dunajem, zřídil (271) provincii téhož jména na poloostrově, která brzo rozdělena ve dví, na část podunajskou, *Dacia ripensis*, a vnitrozemskou, *Dacia mediterranea*. Serdica stala se hlavním městem této druhé provincie, která byla složena z částí bývalé Thrakie a Horní Moesie. Ostatní vynikající obce vnitrozemské Dacie byly Naissus (Niš) a Remesiana (Bela Palanka mezi Nišem a Pirotem), ježto obě patřily původně k Horní Moesii, pak Pautalia (Kystendil) a Germania (Banja u Dupnice), obě prvotně thrácké.

Skvělá doba Serdiky bylo čtvrté století našeho letopočtu. Císař Konstantin Veliký, který pocházel z blízkého Naissu, často a rád pobýval v Serdice, jak je patrno z četných zákonův jeho, odtud datovaných, ježto jsou pojaty do pozdějšího „codex Theodosianus“. Říkával: „Můj Řím je Serdica“, ba po jistou dobu pomýšlel na to, aby sem přenesl stolici říše římské, až nalezl místo k tomu zajisté příhodnější v Byzantiu nad Bosporem. [6]) Za panování synův jeho Konstanse a Konstantia v Serdice na pomezí

---

[4]) Srov. naše Archaeologische Fragmente aus Bulgarien, Arch ep. Mitth. X, 44.

[5]) Mionnet, Description des médailles antiques I, str. 420 nro 364—371, Suppl. II str. 483 nro 1650—1749.

[6]) Anonymní prodlužitel Diona Cassia, Fragm. hist. Graec. IV p. 199 c. 15, 1. — Ammianus Marcellinus 21, 10, 3 jmenuje Serdiku a Philippopoli „civitates amplas et nobiles“.

východní a západní polovice říše odbýván 343—4 sněm církevní k rozhodnutí sporu o učení Ariovu, v přítomnosti 356 biskupův. [7]) Tento rozvoj vzal konec v století následujícím, za bouří stěhování národův, když Hunnové za Attily (447) mezi četnými jinými městy vypálili i Serdiku.

Památek římských zbylo v naší Sofii velmi málo. Monumentální stavba nezachovala se ani jedna. Rozsah římského i středověkého města, které zajisté bylo menší než turecká a nynější bulharská Sofia, dá se nicméně poněkud stopovati. Římská „civitas" prostírala se okolo teplého pramene, jehož hlavní budova, šestihran s dobrými stěnami z tesaných kvadrův s bassinem uvnitř, z části snad je původu antického, potom v sousední končině dnešní *čaršije* (tržní ulice) a na místech nynější čtvrti židovské a bývalé (za tureckých dob) bulharské čtvrti okolo chrámu metropolního. Celý tento prostor, v centru dnešního města, je pokryt vysokým návozem starých trosek a tisíciletého rumu a nad to je podkopán rozsáhlými starými klenutými sklepy z dobře pálených cihel, nad nimiž dnes stojí jen bídné hliněné domky nebo dřevěné krámské budky. Na těch místech leží i všecky středověké kostelíky městské. Severní stranu starého města tvořil svah asi 10 metrův vysoký, skloněný k hlubšímu, vnitřnímu dnu Sofijského pole, který se nalézá nyní uvnitř města; na jeho úpatí prýští se i zmíněný teplý pramen. Na tomto svahu 1881 náhodou odhalen kus široké, přímočárné městské zdi, z velikých ploských cihel pevně zbudované, avšak opět zastavěn. [8]) Kromě vytčeného prostoru nalézají se po ostatní Sofii jen staré hroby a stopy někdejších zahrad s četnými hliněnými rourami, jmenovitě po jižním a jihovýchodním okraji, kde za naší doby se kopaly tolikeré základy k novým budovám. Vedle města stál dle zpráv cestovatelův Bertrandona de la Brocquière (1433) a Štěpána Gerlacha (1578) malý hrad. [9]) Ležel buď na místě dnešního chrámu sv. Sofie na výšině nad východním koncem města anebo spíše v otevřeném poli na severozápad od města. Opodál „Šareného mostu" přes potok Vladajský křižují tam silnici do Lompalanky podvaly staré zdi z netesaných kamenův s pravidelně rozestavenými okrouhlými věžemi. [10]) Byl to patrně čtverhran, nevelmi rozsáhlý. Mezi

---

[7]) O roku koncilu toho viz Hefele, Conciliengeschichte I², 533. Nedlouho potom, okolo 391, Sardický biskup Bonosus vzbudil v církvi nepokoj učením, že Maria kromě Spasitele měla i jiných dětí.

[8]) Viděl jsem ten kus v květnu 1881 na staveništi budovy vojenského klubu za knížecím palácem, pod někdejší hliněnou jízdeckou kasárnou (strženou 1880) a nad „Kapanskou mahalou", která se prostírá pod svahem.

[9]) „Es hat auch da (t. j. v Niši) gleichwie zu Sophia, ein Schloss ausserhalb der Stadt gehabt." Stephan Gerlach des Aelteren Tagebuch, Frankfurt 1674 str. 524. „Petit château" vedle zbořených zdí městských u Brocquièra, jenž vydán v novofranc. překladu od Legranda d'Aussy, Mém. de l' institut, Sciences morales et politiques, t. V, an XII (1804).

[10]) Vyobrazeny u Kanitze, Donau-Bulgarien 2, 312.

tímto hradiskem a thermami v nízce položené nynější čtvrti „Krumské“ vyskytují se, pokud vím, jen staré hroby, nikoli však stopy domův, z čehož je patrno, že hrad stál opodál od města a s ním nesouvisel.

Nápisův latinských a řeckých v Sofii nalezeno dosud jen pět.[11]) Mnoho jich asi je zazděno do základův a stěn velikých budov tureckých. Při stavbách posledních let vykopány po různu i sarkofagy, zlomky sloupův, rozbitá socha muže v toze se svinutou listinou v ruce, četné římské mince atd.

Osudy Serdiky v první polovici středního věku jsou temné. Jisto jest, že ještě dlouho byla pomezní pevností říše východořímské proti Bulharům. Teprve na jaře 809 ji vzal bulharský kníže Krum, při čemž prý zahynulo 6000 vojínův byzantinských. Císař Nikifor sice rychle potom přirazil, chtěje město znovu opevniti, ale bouří vojenskou v táboře svém byl přinucen k návratu do Cařihradu.[12]) Vítězství nad Nikiforem ve východním Balkáně (811) Bulharům pojistilo i stálé panství nad Serdikou.

Slované jméno Serdiky si přispůsobili ve tvaru Středec, myslíce na *středa* (střed), podobně jako blízký Oescus přezvali na Isker, při čemž jim na mysli tanula *iskra* (jiskra). Jméno poslovaněné zase pak Byzantinci dle bulharské výslovnosti (*Srjádec*) předělali v *Τριάδιτζα*. Biskupství Středecké, které se zpomíná v 10. věku, bylo zajisté jedno z nejstarších v Bulharsku; dle listiny císaře Vasila II. (1019) k němu náležel i hrad Pernik za Vitoší na nejhořejším toku Strumy a krajiny nynějšího Trnska. V polovici 10. století sídlel v Středci některý čas i patriarcha bulharský, za oné proměny, kterou se středisko říše zvolna přeneslo od Černomoří až k jezerům makedonským. Za válek císaře Vasila II. proti Bulharům město hrdinsky se bránilo spolu s 35 hrady v okolí, mezi nimiž vedle Pernika vynikala pevná Bojana pod Vitoší. L. 987 Vasil II. Středec po 20 dní marně oblehal; oblehací stroje od měšťanův spáleny, čety byzantinské, rozptýlené po okolí ke sbírání sena a potravy, od Bulharův rozprášeny a císař nedostatkem v táboře přinucen ku zpátečnímu pochodu, na kterém v lesnatých horách Ichtimanských od vojsk cáře Samuila překvapen a poražen.

Za panství byzantinského (1018—1186) v Bulharsku Středec často se zpomíná, jmenovitě za císařův z dynastie Komnenské, kde sloužíval za východiště k pochodům na Uhry a Srby. Opětná dvě povstání bulharská v 11. století svědčí o bojovném duchu lidu okolo Středce a Bojany. V polovici téhož století u Středce osazeni poražení Pečenci, zadunajští kočovníci původu tureckého, jejichž typ posud se odráží v tváři jisté části selského obyvatel-

[11]) Arch. epigr. Mitth. X 49, 50, 241 (náhrobní kameny).
[12]) Theophanes ed. Boor (Lipsiae 1883) 1, 485.

stva na podnoži Vitoše.[13]) Císař Manuil Komnenos v okolí usadil i zajaté Srby, od kterých snad původ mají názvy nynějších osad *Srbsko Selo* a *Srbski Samokov* v blízké okoliji Samokovské.[14]) Okolní hornatina byla plna pralesův („silva Bulgariae" křižákův); Srědec sám uvádí arabský zeměpisec Idrisi co „lidnaté město Atrâlisa, které leží v širé a úrodné rovině".[15])

Zajímavé zprávy o městě obsahují životopisy sv. Jana poustevníka Rylského, jehož tělo prý ještě cář Petr (927—969) dal přenésti do Srědce.[16]) Staroslovanské služby tohoto národního světce složeny jsou za té doby (před 1183), jmenujíce jej „Srědečьskyj světilnik" a „Srědečьskaja pochvala". Z legend se dovídáme, že za císaře Manuila (1143—1180) v městě byly tři kostely: 1) metropolní chrám bez bližšího udání, 2) dřevěný kostel sv. Lukáše, který stál ještě za Gerlacha (1578), dle místních pověstí prý na místech nynějšího náměstí Positano, a 3) kamenný kostel sv. Jana Rylského blíže hradeb městských, dle podání vedle teplých pramenův, nyní rovněž zaniklý. Nejen kostelíky, ale i město samo bylo nejvíce dřevěné a trpělo občasnými požáry. Úcta sv. Jana od těch dob hluboce se zakořenila po celém poli Sofijském, kde on podnes slove prostě *světi otéc*. V okolí jsou nyní dva klášteříky sv. Jana Rylského, Germanský na místě, kde Isker z hor vystupuje do pole, a Kurilský tam, kde Isker z pole zase vstupuje do soutěsk Staré Planiny, oba docela malé, s jedním toliko mnichem. O jednom z nich se připomíná, že měl výsadní listinu od císaře Alexia Komnena (1081—1118).[17]) Vedle toho byli ve zdejší krajině za té doby silně zastoupeni Bogomilové, mezi jejichž učiteli a náčelníky se jmenuje *dědьc Srědečьskyj*.[18])

Koncem 12. století Sofijsko bylo jevištěm velikých převratův. Král uherský Bela III., protivník císaře Andronika Komnena, použil zmatkův v říši byzantinské, spojil se s velikým županem srbským Štěpánem Nemanjou a 1183 vydrancoval Bělehrad, Niš i Srědec. Zde Uhři mezi jinou kořistí vzali rakev s tělem sv. Jana Rylského a odnesli ji do Ostřihoma. Tři léta potom (1186) vypuklo povstání okolo Trnova a bratří Petr a Asěn prohlásili se za cáře bulharské. Mezi bojem proti nim císař Izák Angelos vymohl od Uhrův navrácení těla sv. Jana a přijal je osobně ve Srědci 1187; tím patrně chtěl zlý dojem, spůsobený únosem národního patrona, u obyvatelstva vyhladiti a mysli lidu

[13]) Pečenci usazeni *ἀνὰ τὰς πεδιάδας τῆς Σαρδικῆς, τῆς Ναϊσσοῦ* atd. Kedrenos ed. Bonn. 2, 587.

[14]) Zajatí Srbové usazeni *ἐν Σαρδικῇ*. Kinnamos 103.

[15]) Tomaschek, Zur Kunde der Hämus-Halbinsel. II. Die Handelswege im 12. Jahrh. nach den Erkundigungen des Arabers Idrîsî. Wien 1887 str. 85, 87 (Sitzungsber. der kais. Akad. 1886, Bd. 113).

[16]) Viz část 3, hl. 7.

[17]) Uspenskýj, Образованіе болгарскаго царства (Odessa 1879) str. 50—51.

[18]) Florinský v Сборникъ статей по славяновѣдѣнію (Petrohrad 1883) vydaném ke cti prof. Lamanského, str. 39.

bulharského sobě nakloniti. Vojsko byzantinské zde zimovalo, načež císař Izák příštího jara (1188) vtrhl přes Etropolský Balkán do Podunají a marně oblehal hrad Loveč. Rok potom (1189) táhli ulicemi Středeckými křižáci třetí výpravy s císařem Fridrichem I. Barbarossou v čele. Poměry jejich k Byzantincům byly napnuty a brzo přešly ve zjevné nepřátelství. Středec našli co město opuštěné a všech prostředkův k ukojení žádostí lidských prázdné; nesloť na sobě čerstvé stopy předešlých válek a častého drancování.[19]) Za křižáky přirazili zase Srbové; župan Nemanja jednal v okolí Trajanských Vrat s plnomocníky křižákův, zimujících v Thrakii, o spolek proti Řekům, který však smířením císaře Fridricha s Izákem a rychlým přechodem křižákův do Asie se skutkem nestal.[20]) Izák Angelos potom (1190) vytrhl na západ, Srby porazil na řece Moravě a měl v Bělehradě schůzi s Belou III. Ale to byl poslední pochod Byzantincův až k Dunaji. L. 1194 cář Asěn osobně obsadil Středec, který odtud zůstal v rukou bulharských. Tělo sv. Jana Rylského ihned dal s velikou slávou odnésti do Trnova, nové stolice říšské, a tam uložiti co svátost obnovené říše bulharské.

Zmínky o Středci z dob této druhé říše bulharské jsou nejvíce obsahu církevního. Krajina zdejší, pokud víme, v 13. a 14. století válkami dotčena nebývala a zajisté se po minulých pohromách znovu zalidnila a zbohatla.

Z 1329 máme první zaručenou zprávu o veliké budově, která v městě tak vynikala, že zvolna způsobila i proměnu jména jeho, o chrámě *sv. Sofie*. V jednom rukopise, psaném zde za cáře Michaila a metropolity Jana, se sv. Sofia zpomíná co metropolní chrám Středecký.[21]) Zřícenina její stojí na návrší, které do 1880 tvořilo východní konec města; teprve nedávno začato stavěti ulice i dáleji do pole. Massivní cihlová stavba s malou kupolí spatřuje se z veliké dálky. Je to největší středověká budova celého Bulharska, 66 krokův zdélí. Turci si ji zařídili za džamiji (co *Sijavuš-džamisi*) a leccos v ní přestavěli. V našem století dvojím zemětřesením tak podvrácena, že na obnovu více již pomysliti nelze. Z apsidy po otřesení 1818 zbývají jen základy: oblouk vedoucí z chrámu k oltáři jest uzavřen hrubou zdí tureckou z dřev, cihel a kamení. Portál od zemětřesení 1858 rozvrácen v trosky, kupole nad hlavní lodí obrostla travou i křovinami, a podélné kle-

---

[19]) Ad Straliz oppidum pervenimus, quod vacuum et omni solatio humanae indigentiae destitutum invenimus. Ansbert (Fontes rerum Austr. Scriptores V) 27.

[20]) Život Nemanje od krále Štěpána hl. 7; srovn. Ansberta 42 (in introitu clausarum Bulgariae), 47 (apud Constantiam).

[21]) Evangelium na perg. recense bulh., psané „въ светѣи Софи метрополи Срѣдечьскои при метрополитѣ Иѡанѣ и при цари Михаилѣ Асѣнии в лѣто . sѡлz . (6837=1329) ендикта . ві .“ Glasnik, díl 51 (1882) str. 64.

nutí tři lodí, plné trhlin, sotva se drží. Stará dlažba z šestihranných dlaždic z pálené hlíny ještě je znatelna.

Na jižní straně kostela původně stál veliký klášter, od něhož snad pocházejí staré sklepy, které se tam pod zemí daleko prostirají jako nějaký labyrinth. Turci v něm měli v 16. století zbrojnici.[22]) Později tam bylo *tekké* (klášter dervišův), dle jiných karavanseraj s místnostmi prý pro 500 hostí. Naposled nalezaly se v něm rozsáhlé kasárny turecké, které přejaty od Bulharův, ale v létě 1879 požárem sena a výbuchem dělostřeleckého skladu zničeny. Na jejich místě má se stavěti nádherný chrám sv. Alexandra Něvského na památku osvobození Bulharska, k němuž 1882 položen základní kámen. Na severní straně sv. Sofie, několik krokův vedle kostela samého, v lednu 1884 náhodou odhaleny dva sarkofagy hrubé práce, kamenné to bedny, podobné těm, jichž se takové množství spatřuje na známém antickém a středověkém pohřebišti Aliscamps u Arlesu; znak (chrisma) ☧ na jednom z nich prozrazuje pozdní jich původ, z doby již křesťanské. V přítomnosti knížete jeden z nich, mající ještě příklop, otevřen, při čemž 16 mužův táhlo víko na stranu. Našli jsme v něm dvě kostry, jichž hlavy byly opačným směrem položeny, a zbytky květin a ovoce (broskví). Oba sarkofagy postaveny jsou nyní v blízkém gymnasiu. Nález ten stal se ne při nějakém archaeologickém kopání, ale při zakládání lednice pro potřeby kuchyně knížecí. Vnitro chrámu slouží nyní za skladiště petroleje pro městské osvětlení. Jeden čas se dokonce vážně jednalo o strţení celé zříceniny, poněvadž prý vedle paláce a četných nových budov vypadá ošklivě, ale našly se hlasy, které se proti takovému vandalismu ostře ozvaly.

Pověsti lidu tuto sv. Sofii záhy přiváděly ve svazek s Cařihradskou, což se vidí již ze starších cestopisův. Dalmatinec Vrančić (Verantius) 1553 slyšel, že nějaký císař řecký s císařovnou měli svatou Sofii za svou ochránkyni; císař vystavěl jí kostel v Cařihradě, manželka jeho v městě Sofii.[23]) Italián Benaglia 1682 si zapsal pověst, že chrám ten stavěla Sofia, dcera Konstantina Vel., která tu byla i pohřbena a časem prý se ještě v noci v poturčeném chrámě zjevuje.[24])

[22]) Dernschwam si 1553 o Sofii poznamenal: „Alda ist ain grosse Christenkirchen gewesen, sieht man noch, ist yetz ain zeughauss von allerlay raub". Týž v popisu zpáteční cesty 1555: „Zue Sophia ist ain grosser schöner stifft gewesen vnd hohe kirchen, sieht über die gantze statt auss vnd ist zerbrochen; daraus hat der Türckh ain zeughauss gemacht von eroberten schlachten". Rkp. českého musea f. 12 a 241[1]. O spisovateli viz H. Kiepert, Hans Dernschwam's orientalische Reise, S. A. aus dem „Globus", Bd. LII, Braunschweig 1887.

[23]) Vrančićovy spisy vydala uherská akademie v 12 svazcích, Budapešť 1857—1875. Srovn. článek prof. Matkoviće o cestách Vrančićových, Rad jugosl. akad. sv. 71 (1884).

[24]) Relatione del viaggio fatto a Constantinopoli dell'illustrissimo Conte Alberto Caprara, Bologna 1685 p. 45.

Z které doby chrám ten pochází, není nám známo. Ruský cestovatel Grigorovič (1845) shledal, že budova velice se podobá sv. Sofii v Ochridě, kterou on krátce před tím viděl a která dle bezpečných zpráv byla vystavěna v 11. století.[25]) Koncem 14. století, ještě za doby bulharské začalo se užívati jména *Sofia* pro město samo, což se za dob tureckých stále více utvrzovalo.[26]) Jméno *Srědec* záhy ustoupilo docela do pozadí. Je sice posud v Bulharsku dosti známo, ale více vlivem literatury nežli podáním. V poslední době někteří bulharští spisovatelé se pokusili o jeho opětné zavedení, avšak bez úspěchu.

Nejstarší chrám v městě, starší než sv. Sofia, je nepochybně tak zvaná *Güldžami*, „růžová džamija", uprostřed nynější čtvrti židovské.[27]) Zvenčí vypadá jako okrouhlá věž, asi 10 metrů zvýší, s cihelnou špičatou střechou. Kruhová zeď z ploských, dobře pálených cihel (1·45 m. silná) je ve značné výšce prolomena osmi malými obloukovými okénky. Vnitřní prostor, nad okny lehce překlenutý, je okrouhlý, má 9·2 metru v průměru a dělí se vchodem k oltářní apsidě, třemi dveřmi a čtyřmi polokruhovými výklenky symmetricky na osm segmentův. Dřevěná podlaha leží více než jeden metr pod povrchem zevnějšího dvora, ale teprve nedávno položena nad hliněnou půdou původní. Veškeré stěny byly prvotně až do samého klenutí pokryty malbami, jejichž zbytky všude prohlédají mezi opadávající tureckou omítkou. Nad oltářem čtou se sledy staroslovanských nápisů s velikými písmenami; pod okny běží kolem do kola v podobě pásu řecký nápis červenavým písmem, z něhož jen několik zlomkův prosvituje mezi maltou.[28]) Od Turkův přistavěna k této věži ze tří stran nízká zavřená

---

[25]) Grigorovič, Очеркъ путешествія по Европейской Турціи. 2 vyd. Moskva 1877 str. 135 (srovn. str. 100). O vystavění sv. Sofie Ochridské od arcibiskupa Lva († ok. 1055) svědčí starý řecký katalog arcibiskupův u Zachariae von Lingenthal, Beiträge zur Gesch. der bulg. Kirche, St. Petersburg 1864 (ve spisech akad.) str. 22.

[26]) V listině cáře Šišmana, dané klášteru Rylskému 1378, píše se „vъ Srědecь" (Šafařík, Památky 2. vyd. 107). V listině téhož panovníka, dané klášteru Matky Boží Vitošské (tamže 108), čte se vedle sebe: „kefalie (úředníci) *Srědešъkoe*", „v gradě carstva mi *Sofi*" i „svętaja *Sofia*" (co metropolie, vrchnost duchovní). Dubrovnický jeden zápis z 1376 má *Sophya*. Konstantin filosof 1431 píše tu *ot Sofie* (Glasnik díl 42 str. 305), tu zase *do Srědьca* (str. 307). V církevních spisech 15. a 16. století čte se *Srědьcь* (jako u Vladislava grammatika), anebo *Sofia Srědьčьskaja* (letopisy u Šafaříka, Pam. 61) čili učeněji *Sofia Sardakijskaja* (rkp. z 1563 v chrámě sv. Nikoly v Sofii). Lukarić ve svých Annali di Rausa (Venezia 1605) nazývá město tu *Sredaz*, tu zase *Soffia*.

[27]) O velezajímavé této budově ze všech novějších cestovatelů se zmiňuje jediný Grigorovič str. 135: „Гюлджами было прежде храмомъ св. Георгія, и кажется, даже митрополіею."

[28]) Na jižní straně se čte ꙁѡграфѹнтос, na západní проскѵнитеікон . . . сѵнсграф . . . архаиг . . . Nad oltářem vidí se kus nápisu s velikými literami: . . . . ПІНТЄ Ѿ ПСА ВСЫ СИ . . . . .

chodba, jejíž stěny jsou již docela na spadnutí, podobně jako i čtverhranný minaret, z něhož zbývá jen spodek. Na jednom místě zvenčí ukazují křesťané místo, kde prý krev tekla po zdi, ale jsou to jen čáry od dešťové vody. Dle tvrzení Sofiančův prý v nocích zevnitř slyšáno bývá řvaní nějakého zvířete, jako prý malého bůvola. Chrám ten byl zasvěcen *sv. Jiří* a zpomíná se ještě za turecké doby 1469 co metropolie Srědecká.[29]) Turci se ho zmocnili teprve za sultána Selima I (1512—1520), když křesťanům po městech odnímány všecky větší kamenné kostely. Gerlach (1578) jasně popisuje věžovitou stavbu a její osudy.[30]) Po poslední válce rusko-turecké chrám ten byl krátký čas tělocvičnou „Balkánského Sokola", který brzo zaniknul; pak obrácen ve skladiště vrchní medicinské raddy i naplněn zbytky materiálu ruských lazaretův z války. Malý železný kříž postaven sice na vrch střechy, ale myslím, že by slušelo zajímavý a dobře zachovaný tento památník architektury středověké zase navrátiti jeho účelu i zasvětiti jej za chrám boží.

Paměti hodno jest, že v Soluni se nalezá chrám rovněž sv. Jiří, taktéž kruhový a cihelný s osmi výklenky, ale v rozměrech dvakráte větších; od Turkův podobně byl obrácen v džamiji (Orta-Sultan-Osman-džamisi). Stavba jeho upomíná na kathedrálu v Bostře za Jordánem z 505 a ještě více na chrám sv. Ondřeje v Římě z dob papeže Symmacha (498—514).[31])

Vedle těchto dvou velikých svatyň zachovalo se v Sofii ještě množství malých kostelikův, které leží všecky okolo Güldžamije ve středu města, v nynější židovské čtvrti. Zpomíná je již Gerlach ve svém cestopisu, v němž co bohoslovec vůbec pilný zřetel obracel k věcem církevním. Kostely ty mívají z pravidla podlouhlé sklepení, nejvíce jen 12 krokův dlouhé, s několika obloukovými nebo čtverhrannými okénky vysoko po straně, a k tomu polokruhovou apsidu a čtverhrannou předsíň. Půda jejich leží nyní vesměs pod povrchem celého okolí, tak že se do vnitra sestupuje po schodech až na dva metry hluboko. Zvenčí se poloha jejich sotva poznává, jakož vůbec za dob tureckých křesťané byli nuceni chrámy své ukrývati. Na mnoze jsou ohrazeny stěnami na čtyry metry vysokými, jako nějaký haremlik. Do nedávna křesťané se pohřbívali na dvorech okolo těchto kostelův. Některé z nich jsou pod ochranou jistých *esnafův*, cechův řemeslnických. Malba na stěnách (blh. *živopis*, řecky *ζωγραφία*) je nejvíce nová z našeho století; zbytky starých maleb z 16. věku shledávají se jen u sv. Petky

[29]) Spis Vladislava grammatika o přenosu sv. Jana z Trnova do Ryly 1469, Glasnik díl 22 str. 296. Srov. Period. Spisanie sv. 7 str. 119 pozn. 1.

[30]) „Bey unserm Hause stehet ein hoher runder Thurm, den die Bulgaren noch vor 40 Jahren zu einer Kirchen gehabt, aber die Türcken haben solchen ihnen genommen, und eine Meschit oder türckische Kirchen daraus gemacht." Gerlach str. 521.

[31]) Unger, Byz. Kunst. Ersch und Grabers Encykl. díl 84 str. 350, 407.

Samardžijské za oltářem. Jsou zde i četné staré ikony, na dřevě malované, ale bez letopočtu; nejstarší vročení, které jsem na nich viděl, bylo 1781. Pozoru hodny jsou památky někdejšího místního zlatnictví, těžká zlatem a stříbrem okovaná evangelia s vyrytými nápisy, jež ohlašují jména dárcův a mistrův; ku př. u řečené sv. Petky se nalézá rukopisné evangelium na papíře, které na deskách má z jedné strany staré pozlacené kování z 1581, z druhé nové z 1804, obé místní ze Sofie. Jsou tu i staré knihy církevní, tisky Benátské, Ostrožské, Moskevské, Lvovské, Vídeňské a rukopisy, nejvíce z 16. století.[32])

V druhém menším chrámě sv. Petky, do něhož se sestupuje také asi dva metry hluboko, stojí v předsíni na levo v koutě veliký prastarý pařez dubový, napolo zazděný a na přední straně sedraný. To je „strom sv. Terapontija", u něhož prý světec ten byl mučen. Na jeho svátek (27. května) lid vydlabuje z něho třištky, mající prý moc léčebnou. Věc je zajímavá jakožto případ přenešení legend maloasiatských do Evropy. Svatý *Θεράπων* dle řeckých životů svatých žil v Sardech v Lydii a tam na místě, kde byl mučen, z krve jeho vypučel obrovský dub, který prý léčil

[32]) Podrobnější zprávy o těchto kostelích sestavil jsem v Period. Spis. sv. 5 130—132, sv. 6 118—119. Gerlach jmenuje 1578 v Sofii 12 kostelův: 1. Metropolní chrám sv. *Mariny*. Ležel na dvoře nynější residence metropolitovy a byl zbořen zemětřesením; nyní se poznávají sotva základy. 2. Sv. *Nikola Veliký*, na čaršiji mezi bezestanem a židovskou velikou synagogou. 3. Sv. *Nikola Malý*, nedávno docela obnovený, bez klenutí s obyčejnou střechou, na jižním konci židovské čtvrti. 4. Třetí sv. *Nikola* nalezal se dle pověsti na Nišské cestě. 5. Sv. *Petka Samardžijska* (od cechu „samardžijův", sedlářův, tak zvaná) na jih od veliké synagogy. 6. Sv. *Petka Menší* mezi Güldžami a metropolií. 7. Sv. *Nedelja* (*Κυριακή*) byl těsný, napolo dřevěný starý kostel, který 1856 rozbořen, načež na jeho místě vystavěn nynější veliký metropolní chrám sv. *Kral i sv. Nedelja* Při kopání základův udeřilo se na šest cihelných klenutých chodeb, na staré vodovody atd., ale bohužel nikdo o zapsání toho všeho se nepostaral. 8. Sv. *Archangel* leží hluboko vedle nynějšího metropolního chrámu po severní jeho straně; strop jeho je asi na rovni s podlahou sv. Krále. Nyní se v něm neslouží. U oltáře leží celá sbírka starotiskův a rukopisův. Prohlížejíce (1883) s ikonomem Otcem Todorem Mitovem všechny tyto kostelíky, odhalili jsme v něm zevně nad vraty maltou zastřený čtyřřádkový nápis, z něhož se poznávala jen tato slova: **тоурдомь и настолинемь . . . . . є҂ (одомь?) . . . . . вь лѣто . ҂зне.** (7055 = 1547) Ve vnitru se mezi maltou také poznávají staré malby. 9. Sv. *Spas* na západ od předešlého, nyní docela se přestavuje. 10. *Vvedenie na sv. Bogorodica* na západní straně veliké synagogy; sestupuje se do něho 11 stupňův hluboko a tráva i květiny dvora hledí zrovna do oken jeho. 11. Sv. *Jan Rylský* a 12. sv. *Luka* již neexistují; oba zmiňují se v 12. století u Skylice (viz nahoře). Starý je i polopodzemní *armenský kostelík*, který bezprostředně přiléhá k jižní straně dvora menší sv Petky; sestupuje se do něho 7 stupňův hluboko. — V zřícenině malé *Fetchi-džamisi* vedle Taš-hanu naproti vratům teplic nalezly se 1882 stopy kostela: severní strana džamije je zdola stará stěna křesťanského chrámu, na níž se vidí v kulatých terčích ve dvou řadách nad sebou obrazy svatých se slovanskými nápisy. Dle pověsti byl prý to jednou chrám sv. *Dimitria*.

veškeré nemoci.[33]) Starobulharští legendopisci přenesli Sardy lydské do Sardiky i se stromem sv. Theraponta. S úctou téhož svatého a se zvláštním vlivem jeho životopisu na místní zeměpisné názvosloví setkáme se ještě v horách Trnských.

V okolí Sofie nalezá se podél úpatí Staré Planiny, Vitoše a Lilinu 25 malých klášteříkův, obydlených obyčejně od jediného mnicha.[34]) Některé mají zajímavé starožitnosti, jiné však neposkytují nic zvláštního. Původu jsou starého. O klášterech sv. Jana jsme se zmínili. Cář Jan Alexander založil klášteřík Dragalevský pod Vitoší; týž 1347 potvrdil výsady kláštera sv. Nikoly „v Orěchově", jenž držel četné vsi v Sofijsku a na Strumě a dle vsí, na prvním místě jmenovaných (Belica a Kostin Brod), ležel asi v severozápadní části pole Sofijského.[35]) Také klášter Zografský, tehda hlavní bulharský monastyr na Athoně, bral důchody z několika vsí Sofijských.[36])

Na samém konci dějin starobulharských Sofia byla předmětem bojův mezi posledními cáři, bratry Janem Sracimirem, sídlícím ve Vidině, a Janem Šišmanem, panujícím v Trnově. Naposled Šišman obdržel vrch. Ale nedlouho potom se města zmocnili Turci, kteří tehda z rovin dolní Thrakie výboje své prostírali na všecky strany. Stalo se to 1382, jedenácte let před pádem Trnova.[37]) Jak vypadalo město 50 let potom, popisuje francouzský rytíř Bertrandon de la Brocquière, který se 1433 tudy vracel ze svaté země domů. Město „Sophie" bylo prý nejlepším celého Bulharska, ale dle hradeb jeho, až k zemi pobořených, poznávala se minulá jeho ještě větší znamenitost. Obyvatelstvo v městě i v okolí bylo bulharské; Turkův tam přebýval jen malý počet, což u křesťanů udržovalo touhu po osvobození, zvláště kdyby

---

[33]) Menologion císaře Vasila II. Migne, Patrologia graeca t. 117 p. 475 praví, že dub tehda (v 10. století) ještě stál.

[34]) Jsou to následující: pod Balkánem od Taškesenu k průlomu Iskru sv. Bogorodica Elešnická, sv. Archangel Buchovský, sv. Nikola Seslavský, sv. Georgi Kremikovský (v něm přebývají nyní jeptišky z Makedonie), sv. Dimitri Podgumerský, sv. Joan (Rylský) Kurilský, sv. Bogorodica též u Kurila, oba před průlomem; dále v Iskrecké okolií sv. Petka Svogjenská (v samém průlomu), sv. Bogorodica Iskrecká, sv. Nikola Ponorský, sv. Spas Vasilovský, sv. Nikola Malovský (u Slivnice), sv. Archangel Šumský, sv. Archangel Šijakovský, sv. Ilija v Ilijancích na sever od Sofie, sv. Petka Klisurská (na Lilin-Planině), sv. Trojica Divotinská (u Pernika), okolo Vitoše sv. Nikola Kladnický, sv. Kral Jukary-Bańský, sv. Bogorodica Dragalevská, sv. Archangel Kokalský, sv. Joan (Rylský) Germanský, sv. Spas Lozenský, sv. Petr Pasarelský, sv. Dimitr Čukurovský. Матеріалы III, 5, 64.

[35]) Šafařík, Památky dřevního písemnictví Jihoslovanův 2 vyd. str. 96, 108.

[36]) Listina, vydaná od Aprilova, Bolg. gramoty, Odessa 1845, 31—51, je kompilace z počátku 16. století, v základech snad pravá. Zpomínají se v ní „metochy" kláštera Zografu ve vsích Čelopečani (u Iskru), Horním i Dolním Lozenu atd.

[37]) Tento rok udává Hopf, Geschichte Griechenlands im Mittelalter, Ersch-Grubers Encycl. díl 86 str. 28, odvolávaje se k „Libri bullarum" archivu Maltanského.

jim někdo při tom byl nápomocen. Nedlouho potom král uherský a polský Vladislav III. (1443) na tažení proti Turkům pronikl tudy až k Zlatici. Sofia, dle Thurócze město bohaté a lidnaté se slavnými lázněmi (civitas famosissima thermarum, populo et divitiis referta), při tom vydrancována i vypálena. Zdali tím utrpěli jen Turci anebo všichni obyvatelé bez rozdílu, nevíme.

Turci, kteří potom hranice své přenesli i za Dunaj a za Sávu, poznali důležitou polohu města a učinili je střediskem celého téměř poloostrova. V Sofii po čtyři století sídlel *beglerbeg Rumelie*, jemuž bylo podřízeno 26 *sandžakbegův* celého poloostrova kromě Bosny a Řecka. Město dostalo obyvatelstvo nejvíce turecké a nabylo většího rozsahu, ale nikoli zevnějšího lesku. Cestovatelé 16. století popisují Sofii tak, jak vypadala do osvobození Bulharska: město převelice rozlehlé, plné zahrad, s nepatrnými domky ze dřeva a z hlíny, se střechami z modravých šindelí (blh. *štici*), mezi nimiž tu a tam vynikaly veliké mečety a kupecké dvory.[38])

Olověné kupole modlitebnic musulmanských spolu se štíhlými, bílými minarety městu dávaly z daleka malebný ráz. Benaglia (1682) pohledem na ně byl upomenut na Padovu s kupolemi slavného chrámu sv. Antonia. Rytíř Dernschwam (1553) tvrdí, že v Sofii vedle asi sta malých džamijí se nalezalo jedenáct velikých mečetův. Tři z nich až posud jsou nápadny. Odchod tureckého obyvatelstva bohužel odnesl i historické zprávy a tradice, poutající se k jejich minulosti. Největší z nich je *Černá džamija* na nejjižnějším konci města, s obrovskou kupolí, tureckým klášterem a zříceninami lázní; nyní se v džamiji nalezá sklad zbraní, ve vedlejší budově trestnice. U prostřed města stojí „Golema džamija“ (*Büjük-džamisi*) s devíti kupolemi, s vnitřem temným i vlhkým, jehož strop podpírají čtverhranné pilíře rozměrův nemotorné

[38]) Milovníci novolatinské poesie mohou se potěšiti veršovaným popisem Sofie od Pavla Rubigalla, který po smrti krále Jana Zápolského († 1540) provázel uherské poselstvo do Carihradu a cestu svou latinskými hexametry vypsal (vydáno nejprve 1554, pak v Chytraeových Hodoeporica, Francofurti 1575 p. 187):

Nulla domus celsas imitans hic cernitur arces,
Sed tenues nullo paene decore casae.
Atria non illic, non splendida tecta nec ullus
Qui timidam posset claudere murus adest.
Denique nil muris exstructum apparet in illa,
Balnea si demas paucaque templa Deûm.
Solaque coctilibus stant diversoria saxis
Edi*a, sed raris conspicienda locis.
Caetera sunt ligni compacta lutoque tenaci
Digna magis brutis, quam subeunda viris.
In tamen his habitant Turcae et Bulgarica turba.

Jadrněji zní německá prosa rytíře Dernschwama: „schlechte nidere paursheuser von holz“, nic z kamene, všecky komnaty od ulic do vnitř obráceny, vše jen k vůli tomu, aby lidé aspoň byli ukryti před deštěm; není prý divu, že měšťané trpí morem, „dann sie unlustige heuser haben wie säuställe“.

silných; je v ní umístěna státní tiskárna a národní knihovna. Turkům ponechána žlutě natřená *Banja-baši-džamisi* vedle samých teplic, s jednou velikou kupolí, prostranným peristylem a štíhlým minaretem, kterou viděl již Dernschwam.[39])

Z budov kupeckých zbývají jen zříceniny. Na čaršiji stojí polozbořený *karavanseraj* (*kervasára-ta*) či *Čohadžijski han*. Vypadá jako všecky staré kupecké dvory na východě: čtverhranná budova s prostranným dvorem, obklíčeným klenutými chodbami; v přízemním patře nalezaly se magaziny, v hořejším komnaty pro cizí kupce a nad každým pokojíkem klenula se malinká kupole, olovem krytá. V Sofijském hanu ještě jsou v dolním patře do ulice krámy, do dvora sklady; ale horní patro z polovice již je zřícenina; také olovo se střechy dávno zmizelo. Naproti němu vypínají se zbytky starého *bezestanu*, z něhož zbývají jen zevní zdi, sloužíce za oporu menším krámkům a domkům. Byla to podlouhlá budova s několika kupolemi; uvnitř se řadily po obou stranách průchodu otevřené krámky kupecké. Sofianci vypravují, že ok. 1840 bezestan měl ještě devět kupolí a veliká vrata. Dětem prý se říkalo, že uvnitř bytuje *cóglaf* (psoglav), báječný tvor s jedním okem na čele.[40]) Veliký *Taš-han* („kamenný han") naproti lázním a jejich džamiji vyhořel za ruské okkupace a před našima očima zvolna zbořen.

V architektuře všech těchto kamenných budov tureckých nápadné je složení stěn, obyčejně velmi silných. Zevnějšek jejich upomíná na buňky medu: pravidelné malé čtverhranné rámce z tvrdočervených ploských cihel, vyplněné maltou, z níž vyniká hladký povrch oblého zelenavého kamene. Kámen zdejší vybírá se totiž z hladce omlených valounův horských potokův a je příliš tvrdý ku přitesání (diorit).

Křesťanské obyvatelstvo bylo v Sofii i na počátku turecké doby dosti silné a čilé. O tom máme zajímavé svědectví Slovince Kuripešiče, který 1530 co tlumočník provázel císařské poselství do Cařihradu a o té cestě napsal německou knížku.[41]) V Sofijsku byl překvapen, vida končiny pěkně vzdělané a majetné s daleko větším počtem lidí a dobytka, nežli se vidělo v Bosně a v Srbsku, a také příčinu toho pochopil: „neležíť na hranicích a málo se bojí nepřátel." O obyvatelích praví, že jsou lidé pohostinní a bohabojní, kteří hříchův a špatného živobytí pilně se varují. Bohaté kroje jejich zdály se mu svědčiti o dávné svobodě

[39]) „Neben dem bad ist der türkisch tempel metzith, zierlich gepawt, so die khaiser pflegen zu paten". Dernschwam, rkp. Pražský f. 12.

[40]) O psohlavcích v pohádkách jihoslovanských srovn. Krek, Einleitung in die slav. Literaturgeschichte, 2 vyd. (1887), 704, 734.

[41]) (Benedict Curipeschitz von Obernburg) Itinerarium. Wegrayss Kü. May. potschafft gen Constantinopel zu dem türckischen Kayser Soleyman anno XXX. MDXXXI. — Bulharský překlad ode mne s poznámkami v Period. Spis. sv. 4, 89.

a bohatství Bulharska před tureckým dobytím. Jiné zprávy týkají se nejvíce věcí církevních. Dle Gerlacha nalezaly se v Sofii dvě školy bulharské, ze kterých vycházela největší část duchovních celého Bulharska. O zbožném smyslu a o majetnosti obyvatelstva svědčí četné nástěnné malby po kostelích v městě i v okolí z 15. i 16. století. Hlavní chrám sv. Mariny v Sofii samé za Gerlacha úplně byl znova vymalován. Kronika mnicha Paysija (sepsaná 1762) uvádí jednoho mnicha „ikonopisce" (malíře svatých obrazův) z kláštera Zografu na Athoně, jménem Pimina, který v Sofijsku obnovoval kláštery a 1610 zemřel v klášteře Čerepišském v soutěskách Iskru. Co do církevní vrchnosti, Sofia byla po zrušení církve Trnovské stále podřízena patriarchovi Carihradskému.

Za těch dob hagiografie staré Serdiky rozmnožena několika novými svatými. V polovici 15. století metropolita Silvanij do Sofie přinesl tělo srbského krále Štěpána Uroše II. Milutina (panoval 1281—1320). Ten původně byl pohřben v klášteře Baňském u Nového Pazaru. Odtud nejprv přenesen do blízkého hornického města Trepče na jižní straně hory Kopaoniku. Další přenesení do Sofie stalo se asi 1455—1469, po dobytí Trepče od Turkův, které pak docela zapustlo, a před přenesením sv. Jana Rylského z Trnova do Ryly. Starý Nemanjić podnes odpočívá v Sofii, před ikonostasí nové kathedrály „sv. Krále i sv. Nedelje", a co *sveti kral* požívá u místního lidu veliké úcty.[42]) V 16. století v Sofii smrt podstoupili i dva mučedlníci, kteří se nechtěli poturčiti. Dne 11. února 1515 umučen „sv. Georgij nový", mladý učeň zlatnický z makedonského hornického města Kratova, a 17. května 1555 usmrcen „sv. Nikola Sofijský", obuvník, rodilý z Janiny v Epiru, který řemeslo své provozoval ve Valachii a v Sofii. Život a utrpení obou obšírně a ne bez stylistické obratnosti popsáno slovansky od současných duchovních Sofijských.[43])

Během 17. století počet křesťanův městských velice se ztenčil, tak že město dle Angličana Ricauta (1665) mělo ráz docela turecký.[44]) Staré místní rodiny vymizely. Z nynějších bulharských starožilův většina může ještě jmenovati okolní vesnice, odkud předkové jejich se přistěhovali v době nevelmi vzdálené.

Za dob rumelských beglerbegův Sofia bývala také prvním městem kupeckým u vnitrozemí poloostrova Balkanského. Ještě

---

[42]) O přenešení krále Milutina do Srědce vypravují srbské letopisy u Šafaříka, Památky str. 61. L. 1469 nalezal se v chrámu sv. Jiří. Gerlach a Lukarić (Annali di Rausa 1605 p. 38) jej viděli u sv. Mariny, Grigorović 1845 u sv. Nedělje.

[43]) Život a služby sv. Jiří od popa Peja vydal Novaković v Glasniku díl 21; srovn. dodatky Jagićovy tamže v dílu 40. Ze životopisu sv. Nikoly od diakona Matěje grammatika vyšel tiskem jen populární výtah, v Sofii 1879; edicí textu připravuje prof. Syrku v Petrohradě

[44]) Sophie: „c'est une ville si absolument turque, que l'on n'y voit rien de plus ancien que les Turcs mêmes." Ricaut, Histoire de l'état present de l'empire ottoman, Amsterdam 1672 p. 711.

za dob říše bulharské navštěvovali ji, ač jen zřídka, Dubrovčané, kteří tehda v Srbsku a v Bosně vnitrozemský obchod měli z veliké části ve svých rukou; aspoň se 1376 v knihách archivu Dubrovnického zpomíná jeden kupec „in Sophya". Když celý poloostrov byl spojen v jedné ruce a když u vnitrozemí nastal úplný mír, vznikla v Sofii v druhé polovici 15. století stálá osada Dubrovnická. Rozkvět její padá do 16. věku. Zmínky o Sofii vyskytují se i v básnických spisech tehdejších Dubrovčanův, jako v komediích Marina Držiće (okolo 1550), kde se (v „strýci Maroji") předvádí synek kupecký, jenž od otce byl poslán do Florencie kupovat látky, aby s nimi jel „na Sofiju", ale svěřené dukáty vesele probíjí v Římě, a v „Osmanu" Ivana Gundulića († 1638), kde se na dvou místech zpomíná Vitoša s jejím doubím a sněhem. Kupci byli i „vlastelini" (patriciové) i „pućani" (populani). Zajímavou zprávu o jich počtu a o ceně skladišť jejich máme z 1505; Turci tehda Dubrovčanům zabavili všecko jejich zboží v „bezestanu" Sofijském; patřilo 17 osobám (mezi nimi bylo 6 vlastelinův) a cenilo se na 287.000 asprův, což jest summa pro tu dobu značná.[45]) Do menších podrobností tohoto obchodu nahlédnouti můžeme při čtení kupecké knihy, do které si Benedetto Mar. Restić v Sofii po 15 let, od 1590 do 1605, zapisoval své účty a která se náhodou zachovala v archivu Dubrovnickém. Na stránkách tohoto objemného a málo čitelného foliantu se potkáváme s kupci Bulhary, Řeky, Židy a Turky. Spojení Resticova sahala ze Sofie na všecky strany: do Čiprovce (v Balkáně u Berkovice), do Lovče, Trnova, Razgradu, Provadije, Silistry, Černé Vody a Bukurešti, na druhé straně Balkánu do Plovdiva, do Gjopsy (u Karlova) ba až k Řekům v Rodostu a v Dramě. Na západ hlavní tržiště byla v Niši, Prokupji, Skopji, v Novém Pazaru a v Bělehradě. Dováženy hlavně látky rozmanitého způsobu, sukna (panni) Dubrovnická, Florentinská, Benátská, červené aksamity (i květované), hedbávné pásy i šaty, potom konfekty a rozmanité drobné manufaktury italské. Vývoz se zabýval kožemi surovými, hlavně bůvolími (cori buffalini), kožemi zpracovanými, bílými kordovány z Kystendilu (cordoani bianchi di Bagna), z Plovdiva, z Adrianopole atd., kožichy, vlnou z Dobruče a ze Zlatice (lana di Slatiza, lana di Dobruccia).

V následujících desetiletích pozoruje se již úpadek Sofijské kolonie („kolona", v čele „glava od kolone"). Francouzský vyslanec Des Hayes de Courmemin 1621 cenil počet katolíkův v Sofii, Dubrovčanův i pobulhařených Sasův z Čiporovcův, na 150. Na listech kolonie, psaných do Dubrovníka v 17. století, bývá podepsáno jen 10 osob i méně. Vedle kupců bydleli tu i koželuzi (pelizari), Dubrovničtí poddaní. Byla tu i katolická

[45]) Počátkem 16. století 1 zlatý sultanin se rovnal 54 stříbrným asprům. Zinkeisen, Gesch. des osm. Reiches 3, 799.

kaple v soukromém domě, ve které jeden františkán konal služby boží. L. 1663 zpomíná se spor, který členy kolonie naplnil hořkostí: vdova jednoho Dubrovčana prodala přese všecky zápovědi ten dům i se síní kostelní jednomu Turkovi. Nedlouho potom zprávy o „colonna di Soffia" docela přestávají; zašla patrně následkem rakousko-tureckých válek, které koncem 17. století zasahovaly až k Niši a k Pirotu. Nyní v Bulharsku obchod Dubrovnický docela je zapomenut, až na temné zpomínky o kupcích *Latinech* v Šumně nebo Provadiji.

Citlivou konkurrenci působili Dubrovčanům španělští Židé. Počátkem 16. století byvše vypuzeni ze Španěl a z Portugalska, uchýlili se do císařství osmanského. Hlavní osady jejich vznikly v Cařihradě a v Solunu. Z tohoto druhého místa záhy přicházeli do Sofie, kde je zpomíná Benátčan Ramberti (1534) a po něm i jiní cestovatelé.

V minulém i v našem století Sofia stala se nejzanedbanějším městem poloostrova, jmenovitě když transit po suchu z Dalmacie do Cařihradu sesílením mořského a Dunajského obchodu přestal. Město napolo zpustlo. Dne 20. února (dle pravosl. kalendáře) 1816 vyhořel *saraj* (palác) *beglerbegův*, jejichž hodnost tehda byla přejmenována na *valiju* (Rumili-valesi) a nedlouho potom docela zrušena.[16]) Ještě po dvaceti letech spáleniště bylo pusté smetiště, které sloužilo k sušení vlny. Na jedné části zbudován později nový konak, nyní přestavěný za palác knížeci. Malá *Čelebidžamisi* (džamija panská) z l. 909 dle hedžry (1503 po Kr.), ve které se beglerbegové modlívali, 1880 dynamitem rozbořena, aby učiniła místo pro nové západní křídlo paláce s velikým sálem pro bály. V troskách rozbité kupole našly se četné akustické nádoby, jako ve starých našich gothických kostelích. Druhá část městiště starého saraje je nyní zaujata veřejným „Alexandrovským parkem" před palácem. Vedle požáru saraje stihl Sofii také mor (1811, 1837) a dvojí silné zemětřesení, jedno 23. dubna 1818, kde padaly domy i džamije a kde na Banjabaši vyskočil nový teplý pramen, který se však brzo zase ztratil, a druhé 18. září 1858, kde se kácely minarety a kde se zbořilo i průčel sv. Sofie. Za ruské války 1829 okolo města udělán příkop (*hendek*), posud viditelný; přední stráže ruské přes Rahovo a Vraci přiblížily se až před město.[17]) L. 1832 dne 2. dubna Sofii přepadl

[16]) Letopisné zápisy Sofijské o těchto věcech vydal Chr. P. Konstantinov v Per. Spis. sv. 8, 127 a sv. 10, 93.

[17]) Boué, Itinéraires 1, 89 praví, že Rusové nevešli do Sofie a že měli své přední stráže ve vsi „Odiana" (čti Podujeni), první osadě na cestě ze Sofie do Orchanié. Moltke, Der russisch-türkische Feldzug 1828 und 1829 (Berlin 1845) str. 391 píše o postupu generála Kiseleva z Vrace, ale nezmiňuje se o operacích až k Sofii. V Sofijsku mnozí starci sedláci mi vypravovali, že Rusové tehda byli i v městě samém. Ruských spisův o těch věcech po ruce nemám.

Ali bej, syn Kara-Feizův, jeden z posledních Krdžalijův, který sídlo své měl v Trnu a tehda byl žoldnéřem Mustafy Skaderského, povstalce proti sultánovi. Dle vyprávek starých Sofiancův „Škodraliji" přirazili nenadále, loupili tři hodiny po městě, ale pak rychle vypuzeni od městských Turkův; lup jim odňatý veřejně vyvěšen na trhu, aby si každý našel, co mu vzali.

Francouzský cestovatel Ami Boué stihl Sofii 1837 v stavu velmi neutěšeném. Viděl ohromné pusté hřbitovy musulmanské okolo města a uvnitř klikaté ulice s dlažbou plnou děr a bláta; několik náměstí bylo pokryto obrovskými kupami hnoje, snad prý od více než jednoho století. Obyvatelstvo cenil na 20—22.000 duší v 5000 domech. Při tom s bystrým zrakem předvídal budoucnost tohoto města, tak znamenitě položeného v rovině v centru Turecka na rozcestí sedmi neb osmi silnic.[48])

Bulharské hnutí našeho století zvolna zasáhlo i zapadlé a zanedbané Sofijsko, tím více, poněvadž Turci zde seděli jen v městech. V kostelích městských mezitím zvolna byla řečtina obdržela vrch a také na hlavní škole se učilo v letech čtyřicátých bulharsky jen v nižší třídě; vyšší učení bylo řecké. Za té doby sousední Samokov pod horami Rylskými byl prvním městem těchto krajin s probudilými bulharskými měšťany. Ale i Sofia nezůstala pozadu. Sofijský kupec Ivan Nikolajevič Denkoglu, usedlý v Moskvě († 1858), založil ve své vlasti školu dle moderního spůsobu, která byla z daleka navštěvována. Po 1860 Sofia se odtrhla od patriarchátu řeckého a živě se účastnila v církevním boji. Po zřízení samostatného exarchátu bulharského častěji slýchány hlasy, že sídlo jeho a tím i církevní i literární těžiště Bulharska mělo by se přenésti ven z Cařihradu do země samé. Při tom ukazováno k Sofii, jako k velikému starému městu v kraji čistě bulharském, kdežto Trnovo leží nyní u samého pomezí živlu bulharského oproti osmanským krajinám mezi Jantrou i mořem Černým a Plovdiv padá do končin trojjazyčných, bulharských, tureckých a řeckých. Že i tajné revoluční snahy, vycházející z emigrace v Rumunsku, zasahovaly až sem, nejlépe se ukázalo 1873; tehda v Sofii popraven diakon Vasil Levski z Karlova, nejnadanější a nejsmělejší z agitatorův o osvobození Bulharska.

Tou dobou začato i se stavbou železnice, a sice stavěla turecká vláda ve vlastní režii dráhu od Tatar-Pazardžika, kde se končila linie 1873 dokončená od společnosti Hirschovy, přes Sofii, Radomir a Kystendil do Skopje ke spojení s drahou ze Solunu do Bosny. Tento podnik zasadil první ránu báječné láci v Sofii, která potud po Bulharsku byla příslovím (*ни Sofija jeftiníja*). Ro-

[48]) „Sophie est placée admirablement pour devenir une ville populeuse et belle, car elle est en plaine au centre de la Turquie sur l'entrecroisement d'au moins sept à huit routes." Ami Boué, Recueil d'itinéraires dans la Turquie d'Europe (Vienne 1854) 1, 64.

stoucí důležitost města pohnula Rakousko, Francii a Italii, aby zde zařídily konsuláty. Ale špatným hospodářstvím, jakož i bulharským povstáním a srbskou válkou (1876) stavba přerušena. Z té železniční periody nestihli jsme po třech letech nic, než několik nedodělaných hrází, jakýsi sklad rezavých kolejí, jednu francouzskou vinárnu a jednu italskou lékárnu. Dle tureckých úředních listin město mělo ku konci 3106 domův, totiž 1737 nemusulmanských, křesťanských a židovských, a 1369 musulmanských. Dle církevních seznamův Bulhaři čítali 1022 domy a 1150 rodin.[49])

Dne 23. prosince (dle vých. kalendáře) 1877. Rusové pod Gurkem, postupujíce od Balkánu Etropolského, Sofii obsadili bez boje. Zřízeno knížectví bulharské a Sofia povýšena za jeho hlavní město; v říjnu 1878 centralní správa okkupační přenesena z Plovdiva sem a dne 1. (13.) července 1879 nová stolice vítala prvního knížete bulharského Alexandra I.

Žádné město v Evropě za našich dnův nezměnilo tak rychle svůj zevnějšek. První zimu po příchodu knížete stolice bulharská vypadala hůře nežli za časův Ami Boué. Zapustlé mečety, polozbořené karavanseraje, různá nová spáleniště, rozsáhlé turecké hřbitovy a neúhledné, na mnoze záplatované anebo provisorní stavby úřední působily truchlivý dojem. Jižní část byla docela pustá; turečtí měšťané tamní byli totiž za války utekli a ruští vojáci z opuštěných domův všecko dříví vytahali k topení, načež se hliněný ostatek rychle proměnil v neladné zbořeniště. Nerovné pahrbky hlíny sotva prozrazovaly polohu bývalých domův. Za mokrého času vozy na bezedných ulicích zůstávaly vězeti, a v noci i za sucha nebezpečno bylo tudy choditi pro četné otevřené *bunary* (studně) mezi travou a chrastím na někdejších nádvořích.

Jediné sčítání lidu v Sofii podniknuto dne 1. ledna 1881, o němž uveřejnil M. Sarafov zajímavou studii ve spisech bulharského „knižovného družestva“. Nalezlo se 2969 domův a 20.501 obyvatel spolu s posádkou, tehda 1031 muž. Co do pohlaví, obyvatelstvo se dělilo na 12.169 osob mužských a 8332 ženské; tedy na 1000 mužův přišly jen 684 ženy, čímž se již jasně charakterisuje ráz města nového, vojenského a administrativního. Co do vyznání našli se 14.052 pravoslavní, 4274 židé, 1258 mohamedánův, a k tomu mezi cizinci 714 katolíkův a 136 protestantův. Jazykův se napočítalo ne méně než 23, kteréžto polyglottství již na ulicích města bylo nápadno. Bulharův bylo 13.195, Židův španělsky mluvících 4146, Cikánův 788, Turkův 535. Ostatní národnosti byly zastoupeny malými zlomky: 327 Němcův (i s Židy německy mluvícími), 246 Řekův, 226 Srbův i Chorvatův (mezi nimi 43 Černohorci), 225 Rumunův, 166 Italianův, 160 Rusův

[49]) Матеріялы III, 5, str. 62, 180.

(hlavně osob vojenských), 102 Češi, 73 Francouzi, 71 Armén, 66 Maďarův, 40 Albáncův, 35 Slovincův, 27 Polákův, 10 Angličanův, 9 Peršanův (kupcův) a k tomu po jednom Švédu, Finlandanu, Arabu a 1 Čerkeska. Téměř polovice obyvatelstva byli noví přichozí; lidí rozených v městě Sofii napočítalo se jen 11.395 čili 55·6%. Z ostatních částí knížectví bulharského pocházelo 20·6%, z Makedonie 8·5%, z Východní Rumelie 4·7%. Cizí poddaní, kteří se tehda houfně scházeli do této nové domnělé Kalifornie s množstvím staveb a s nedostatkem řemeslníkův, tvořili 8·1%. Škoda, že od té doby nebylo podniknuto nové sčítání, neboť obyvatelstvo vůčihledě rok od roku rostlo.

Co se týče jednotlivých národností, starý domácí živel bulharský je počtem dosti slabý. L. 1881 napočetlo se Bulharův v Sofii rodilých sotva 6000 duší, tak že přichozí Bulhaři již tehda byli četnější; od těch dob se počet přistěhovalcův stále zvětšoval. Mezi těmito starožily jest i několik rodin majetných; většina však i v městě nosí šaty selské a žije velmi skromně a prvobytně. Středisko života jejich byl *esnaf*, cech řemeslnický, jichž bylo v Sofii 32, arci ne veskrz křesťanských. Mezi přistěhovalci bulharskými první místo zaujímají lidé z okolí, z okresu Sofijského (61·7%), při čemž arci na váhu padá vojsko; z ostatních okresův nejsilněji byl zastoupen sousední Kystendilský (9·1%) a po něm téměř rovným dílem Orchanijský, Trnský a Trnovský (dohromady 13%). Řemeslnický lid bulharský v městech se nosí nejvíce dle způsobu tureckého: kabátek kožešinou obšitý, červený pás několikráte kolem těla obtočený, široké kalhoty (*poturi*), které se súžují ve způsob kamaší a těžké střevíce kožené. Šaty se šijí z hnědých nebo žlutavých látek domácích. V poslední době šíří se obleky dle západního střihu, někdy arci dosti pytlovitě ušité. Fes nyní úplně zmizel před bulharským černým kalpakem. Ženské nosí na hlavě tmavý šátek, na těle podobný kožešinový kabátec a černou sukni (*sukman*). V městech poloturecких nosívaly i široké černé nohavice (*šalvari*), jako Turkyně; od mohamedánek se přiučily také kouření cigaret.

Turecké obyvatelstvo dříve bylo velmi silné, ale po pádu Plevna ještě před příchodem vojsk ruských téměř všechno uteklo. Po válce se jednotlivci vraceli, ale jen aby prodali své domy. Turci Sofijští, jsouce osamělí uprostřed krajin čistě bulharských, většinou uměli dobře bulharsky. Vůbec se v západním Bulharsku, jakož i v Makedonii, Albanii a v Bosně, kde Osmanliji jsou jen spoře rozptýleni, všude pozoruje, že Turci umějí slovansky, kdežto křesťané tam turecky neumějí; na východ od řeky Jantry a ve Východní Rumelii naopak křesťané (v městech někdy i ženy) umívají turecky, avšak Turci, kteří tam mívali číselnou převahu, slovansky nemluví. V Sofii zbyli někteří begové, četní fiakři či *pajtondžiji* (kočár zde slove obecně *pajtón*, od druhu „phaeton“ nazývaného) a řemeslnici, hlavně sedláři a *saračí* (vyrabitelé ko-

žených opánek). Zjevení zakuklené Turkyně v bílém *jašmaku* na hlavě a černém *feredže* na těle se stalo vzácností. Většina žije velmi chudobně. Jeden čas byl jsem sousedem jednoho z „posledních Turků“ Sofijských. Byl to prastarý dědeček v bílé *čalmě* (turbanu) a modrých šalvárech, který den co den hnal krávu na pastvu za město; vetchá chata, ověšená žlutými palicemi kukuřičnými, stála v malém dvorečku se slivami a révou, ohrazeném vysokou zdí. Večerní osvětlení vycházelo ne od petroleje ani od svíčky, třeba lojové, ale od louče (blh. *borina*), jako na vsi. Ale vrata vždy byla pečlivě zavřena pomocí těžkého závaží a okna zahrazena dřevěnými drobnými mřížkami (blh. *rešétka*) — *haremlik*. Turci v Sofii mají ještě zmíněnou velikou džamiji u teplic místních, z jejíhož štíhlého minaretu se den co den roznáší melancholické volání muezzinovo, ale školy nemají, neboť jsou většinou neženatí.

Židé španělští (blh. *Evréjin*, *Jevréjin*), kteří tvoří jednu pětinu městského obyvatelstva, jsou lid pracovitý a skromný. Zabývají se nejen obchodem v četných krámcích, směnárnictvím, uličním prodejem, ale i řemesly, co klempíři nebo sklenáři; ba pracují i co nosiči (*hamáli*), vynikajíce velikou fysickou silou. Je mezi nimi i několik velkokupců. Ve vnitřních záležitostech jejich pozoruje se zápas aristokratův s demokraty. Bulhaři je nazývají *Španioly*, neboť podnes mluví španělsky. Není to ovšem klassická mluva kastilská Cervantesa nebo Calderona, ale směs španělsko-portugalská s mnohými slovy arabskými a tureckými. V posledních letech jeví se u nich snaha po vzdělání, ale ne jazykem španělským, nýbrž francouzským; střední školu jejich vydržuje „alliance israélite“ v Paříži, která na celém východě pracuje k získání Španiolův pro živel francouzský. Učitelé, poslaní od alliance, jsou vesměs rodili z Marokka a vychovaní v Paříži. Do nedávna Španioli nosívali kroj poloturecký, s dlouhými až k zemi kaftany (*anterija*) barvy žluté nebo strakaté, ale nyní zavládl mezi nimi huňatý bulharský kalpak a kroj západní. Bydlí ve zvláštní, velmi nečisté čtvrti v samém středu města. Na *čaršiji* mezi několika starými kostelíky bulharskými stojí jejich *chavra* (hlavní synagoga). Hlavní rabbín (*chachám-baši*), který se francouzsky psává „grand rabbin de Bulgarie“, stařec v černém turbanu s bílou bradou, náleží k městským honoracím. Bulhaři se Španioly dobře se snášejí, lépe nežli s Židy německy mluvícími, kteří přicházejí z Rumunska, ale v Bulharsku vhodné půdy nenalezají.

Cikáni (blh. *Cíganin*, tur. *Čingené*, dříve také *Kibt*: v Makedonii slovou *Gjúpci*, v Rhodopě *Aguptin*, *Agupka*), nejvíce mohamedáni, mluví ještě svým indickým jazykem a jsou nyní usazeni za městem vedle silnice do Lompalanky v malé vísce bílých domků s taškovými střechami; prve bydleli všude po okrajích města v podzemních brlozích anebo nejprimitivnějších chatách. Zaměstnání jejich je dosti nestálé. Jako hudebníci

nescházejí při žádné národní slavnosti. Tlukou na veliké turecké bubny (*tъpan*), nadýmají dudy (*gajdi*), vyluzují z píšťal a housli srdcelomné melodie (*maaneta*), kdežto ženy jejich neunavně bijí prsty na rolničkami ověnčené bubínky (*daareta*). Hudební virtuosi se mezi nimi ještě nevyvinuli, jako mezi Cikány rumunskými a uherskými. Leckdy při tom odzpěvují písně s ukrutně roztaženými samohláskami; Turkům prve zpívali turecky o jejich moci a slávě a Bulharům nyní pějí bulharsky o pádu Plevna a o vítězství křesťanův. Ve čtvrti jejich ozývá se ustavičná muzika a tanec: nezaměstnaní Cikáni stále se tam „cvičí". Vedle „hudby" provozují konířství, kovářství, kotlářství, rasovství, nosičství, štípají dříví, drhnou podlahy, bílí zdi, metou ulice, sbírají smetí atd. Cikán je lehkého, bezstarostného srdce; affekty zlostné i radostné rychle se u něho střídají, ale radost převládá. Náboženská poněti jeho jsou nejasná; leckdy je viděti průvod cikánský s vyšňořenými chlapci na koních, které vezou k obřízce, ale při tom světívají „Vasilov den" (pravoslavný nový rok), „Gergjov den" (sv. Jiří) a „Nikulin den". Mají obzvláštní zálibu v křiklavých barvách. Na „Velik den" (Velikou noc) táhnou ulicemi v nových tvrdočervených kalhotách se svými hudebními nástroji. Špinavé bosé Cikánky s dlouhými copy, barevným šátkem ovinutými, děvčata s květinami nebo třešněmi za uchem, v zelených vestách a žlutých, červených, zelených nebo strakatých šalvárech chodí po městě v parádě k dělání muziky, jinak ku práci po domech anebo ke sbírání odpadkův. Jsou mezi nimi i štíhlé, krásné postavy, které upomínají na původ jejich od břehův Indu, ale vedle toho i ošklivé, opálené, téměř negerské tváře. Mravnost jejich nepožívá nejlepší pověsti. Na jaře, když neprší, jdou mladé Cikánky, na nahém těle úplně větvovím a listím zahalené, jako *peperugi* (srbské *dodole*) od jedněch vrat ke druhým a dají se na dvoře polévati, aby pršelo; rozumí se, že mythologický obřad ten nekoná se bez bakšiše. Žebravá, někdy velmi nedostatečně oděná cikáňata toulají se po všech oživených ulicích. Při officielních slavnostech vedle řemesel bulharských i tureckých a vedle židův se zlatým desaterem táhne i cikánský *esnaf* (cech) s červenou korouhvičkou.

Stěhovaví Cikáni (blh. *čergári*, *katunári*) jen zřídka se zjevují na pastvinách kolem města; nečisté, černé jejich stany, jejichž rozestavení se denně mění, z dálky vypadají jen jako hromádky hnoje. Vláda je přinucuje všemožně k pevnému usazování.

Jedna národnost po válce zmizela nejen z okolí Sofie, ale z celého poloostrova. *Čerkesi* a *Abchazi*, kteří po úplném pokoření Kavkazu od Rusův (1864) se přestěhovali do Turecka a od vlády Carihradské byli rozsazeni podél všech silnic a kolem všech prosmykův, následkem jednoho ustanovení míru z Evropy docela vyklizeni. Při veškeré pomoci od turecké vlády žili bídně,

nemnohem lépe než Cikáni, od nichž se lišili jen stálou zbrojí a válečnou myslí, jsouce lid pastýřský, práci rolnické docela nezvyklý. Sousedství jejich po 14 let zle tížilo na křesťanských sousedech. Kradení dobytka, zákeřnické loupežnictví na přechodech horských a prodávání dcer do haremův tureckých bylo hlavní výživou kavkazských hostí. Vypravuje se, že mladá Čerkeska, nebyla-li neobyčejně krásná, v Sofii průměrně stála asi 10 lir (100 zlatých); při prodeji šat obyčejně zůstával rodičům a strana kupující musila se ihned postarati o nový oblek. Při krádežích Čerkesi měli vedle koní velikou zálibu v odnášení úlův s medem. Mužstvo jejich sloužilo ve vojsku co nepravidelná jízda. Nyní jsou v Bulharsku napolo zapomenuti. Již při stěhování do Turecka tisíce jich zahynuly nemocemi, jak to Kanitz co očitý svědek vypisuje; nepořádný život a poslední válka ještě silněji je ztenčily, a za několik desítiletí se po nich i v turecké Anatolii shledají jen slabé pozůstatky.

Sofia je rozdělena asi na 20 čtvrtí (tur. i blh. *mahalá*) se jmény tureckými: Kuru-češme, Baš-češme, Banja-baši, Drazmahala, Kafene-baši atd., jen jedna slove bulharsky Ženski-bunar, „vřelá studně“. Za okkupace ruské všem ulicím dána jména, všecky domy opatřeny čísly a obchodníkům přikázáno vyvěsit nápisy se jménem v podobě černých tabulek s křivými cirkevními písmeny bílé barvy. Nová názviska ulic byla nejrozmanitějšího původu, dle ruských generálův a guvernérův, dle cizích konsulův, kteří si za války dobyli zásluh o město, dle slavných osob dějin bulharských anebo dle sousedních míst, kam se tudy jezdí, ale všecka měla tu vadu, že se pro svou novotu v paměti lidské málo ujímala.

Město se nyní rozpadá na dvě docela rozdílné části, na starou Sofii a na nové „evropské“ čtvrti na jižní a východní straně. Palác knížecí stojí asi uprostřed mezi oběma.

Jak vypadala stará část ve svých podrobnostech a jak místem i podnes vypadá, laskavý čtenář dle hořejších poznámek zajisté již tuší. První dojem za blátivého zimního dne byl pro každého, kdo přišel za prvních měsíců knížectví bulharského, zrovna zdrcující. Všecko, ulice, vrata, okna, střechy v geometrickém základě svém se vyznamenávalo úplným nedostatkem rovných čar. Domky nejvíce byly vetché, těsně sražené chýše jako na spadnutí, prostý agglomerát dřevěných velikých i malých rámcův, hlinou vyplněných a zvenčí ne vždy obílených; k tomu se družila nepravidelná malá okénka s dřevěnými mřížemi, nízká vrátka ke shýbnutí při vstoupení a cihlová střecha.[50]) Půda

[50]) Nízká vrata domův křesťanských i židovských v Sofii byla nápadna již cestovatelům 16. a 17. století. Příčina nízkosti jejich prý byla, aby vojska turecká s koni svými nemohla se v nich ubytovati, neboť skrze Sofii chodívaly armády do Uher.

ulice skládala se buď z hrbolcovité dlažby z tvrdých říčních valounův aneb jen z přirozené hlíny, která za deště změkla a v zimě se obracela v bezedný kal s hlubokými loužemi. Jisté končiny s vodami rozlitými po ulicích upomínaly téměř na Benátky. K přechodům přes blátivé ulice místem byly položeny veliké vysedlé ploské kameny jako v starém Pompeji; kdo chodil v noci domů, musil si polohu jejich dobře zapamatovati. Jsou ulice, hlavně druhdy turecké, kde se po stranách nevidí nic než truchlivé stěny z nepálených vepřovic s horizontálními kladami, buď hnědé, buď hrubě obílené, s cihelnou stříškou, která je chrání proti dešti, a s malými vrátky. Čím větší pán sídlel uvnitř a čím četnější byl harém, tím vyšší byla i stěna. Husté lupení sliv, moruší, kdoulí, mandlovníkův a jiného ovocného stromoví zakrývá červené střechy vnitřních budov. Za letního tepla cizinec v těchto starých ulicích vždy cítí jakýsi vlhký puch hliněný, od ulice, od zdí kolem dvorův a od domův samých. Veliká zásluha prvních obecních správ bulharských byla náprava ulic zasypáním bahenných míst, jakož i slušné osvětlení i sebe odlehlejších končin petrolejovými lampami. Četné *češmy* (kašny) jsou dědictví z dob tureckých, záduší zbožných musulmanův. Je tu i několik náměstí, která prý vznikla teprve za paměti lidské ze spálenišť, po požárech neobnovených. Nejhorší částí zůstává čtvrť židovská (*evréjskata mahlá*) v samém středu města. Z jejích těsných a smrdutých zákoutí s klikatinami slepých uliček (tur. *čikmák-sokák*) bezděky spěcháš ven na čerstvý vzduch k sousednímu chrámu metropolnímu, jehož poloha se ohlašuje olovem krytými kupolemi.

Staré tyto čtvrti nejsou všecky stejné. Některé vypadají jako vesnice, jiné jako sídla zámožných velmožův tureckých, jiné jako části stálého jarmarku. Hlavní arterie starého města je *čaršija*, vlastně dvě ulice, které se od silnic z Vidina a z Niše sbíhaly před vraty někdejšího paláce beglerbegův. Je klikatá, sotva pro dva vozy dostatečná, s alejí vrb, hrubou dlažbou a vysokými chodníky, na kterých bývá místo jen pro jednoho člověka. Po stranách stojí nízké krámky (*dugéni-te*), totiž otevřené budky, které se na noc zavírají velikým spouštěcím víkem (*kepenki-te*), zastupujícím zároveň okno, dvéře i celou façadu. Vnitro krámu se vším zbožím i s pracujícími řemeslníky, kteří sedí s překříženýma nohama, dokořán je otevřeno zrakům obecenstva. Ráno tu bývá vždy živo, malebná směs krojův selských i městských, za stálého křiku prodavačův i kupujících, do kterého se mísí volání vozkův a zvonečky kočárův nebo soumarův koňských karavan. Časně z rána budí Sofii skřípání nemazaných bůvolských a volovských kar, které z okolních vsí jedou na trh. Povykování pouličních prodavačů trvá do noci. Ti zboží své mívají vystaveno v kulaté veliké škatuli, kterou nosí na hlavě nebo postavují na vysokou třínožku. Jsou to nejvíce Makedonci, někdy i Šopové z okolí, zřídka Španioli. Prodávají chléb (*présni lébeta*

dlouho ti zní v uších), bílé preclíky (*simidi*), *bozu* (hnědý studený nápoj z ječmene bez opojných vlastností), *halvu* (turecké cukroví z medu, ořechův atd.), pomeranče a jiné ovoce, v létě i mražené ze smetany (tur. *dondurmá*) a limonádu. K tomu se druží v ranních hodinách sedláci s dřívím a s mlékem v kovových kotlíkách; obyčejně mají na rameně tyč (*kobilica*) s dvěma nádobami. Zvláště nápadny jsou četné veřejné pekárny (blh. *furna*), rovněž docela otevřené i na samé čaršiji: dlouhá žerď lopaty pekařské při dobývání chlebův z peci (blh. *pešt*) za výstražného pokřiku dělníkův leckdy vyjede daleko mezi obecenstvo do ulice. Pekou nejen pro svůj obchod, ale i pro každého; kdo nemá pec v domě, posílá chléb nebo pečeni do *furny*..

Památnost starých těchto čtvrtí jsou často zmíněné teplice. Bulharsko vůbec je velmi bohato na teplé prameny, které se bulharsky, jako i srbsky a turecky, nazývají *banja*: slovo to, jako italské *bagno*, pochází z lat. *balnea*. V Rumelii slove teplice, jmenovitě v otevřeném kraji kromě měst, pravidelně *ľьdža* (také turecky *lydža*, *ilidža*, i v Malé Asii). Nad většinou těchto teplic klenou se staré, někdy olovem kryté kupole s drobnými otvory jako střílnami. Voda obyčejně se sbírá v bassinu čtverhranném nebo polygonalním, asi po prsa hlubokém, vyzděném úpravně tesanými kameny a někdy velmi starém. V městech, kde není takovýchto vývařisk přirozených, zřízeny jsou lázně (tur. *hamám*), pro které se voda uměle ohřívá. Návštěva lázní starým obyčejem bývá ustanovena na ten způsob, že ku př. jednoho dne od rána do večera se koupají křesťané, druhého dne křesťanky, třetího mohamedánky, čtvrtého mohamedáni, vše rozděleno dle víry a pohlaví; v Sofii jsou i dny pro „činovníky“, pro vojsko, pro židy, pro vězně atd. Cizinec se diví, jak ti lidé po celé hodiny umějí vydržeti ve vodě, pro severozemce až nesnesitelně horké. Uvnitř často bývá úplné přítmí, zvýšené vystupujícími parami vodními, tak že za slunečného dne oko po vstoupení do lázně jen zvolna se vpravuje v šeré osvětlení, a teprve znenáhla počíná rozeznávati šplouchající ve vodě postavy a jiné předměty, halící se v polotmu pod akustickou kupolí. V Sofii hlavní pramen je přikryt dlažbou z velikých balvanův na dvoře před samými vraty lázně; uvnitř vytéká pěti proudy (*čučuri*) do jednoho hlavního polygonalního bassinu asi 8 metrův zšíří a dvěma do dvou postranních vodojemův. Voda je docela bezbarevná, má nepříjemnou chuť a obsahuje látky sírné i trochu bromu. Teplota u výtoku do bassinu obnáší + 47·5° C.; voda bassinu samého mívá + 40° C.[51]) Vedle teplé vody nalezá se v lázni i bassin vody studené. L. 1883 přistavěna ke starým thermám nová vedlejší budova s láznėmi vanách.

[51]) Analysi Sofijské teplice podal ruský chemik A. Tegarten v bulh časopise „Medicinska sbirka“ I sv. 4. Vodě zdejší připisuje se léčebná moc při rheumatismu a nemocech syfilitických i skrofulosnich.

Mezi domky rozptýleny jsou četné malé džamije turecké, vesměs kamenné, které nyní slouží za skladiště vojenská, za dílny (dvě tiskárny pracovaly 1879 v bývalých modlitebnicích osmanských) anebo stojí jen co poustka, užívaná za smetiště. Při regulování ulic mnohé z nich zbořeny. Při tom se vidělo, s jakou neličenou chutí ničili křesťané chrámy svých někdejších pánův. Jeden tenký bílý minaret (blh. *vikálo* od *víkam* volám) z cihel, s dřevěnými schůdky uvnitř, na 7 mužův vysoký, napřed podkopán, na to na gallerii jeho vložen provaz, dělníci jím trhli a v okamžení celou štíhlou stavbu povalili dolů. Jiný dřevěný minaret, zvenčí málo omítnutý, zvolna bez hluku rozebrán od sousedův, jakoby byl z perníku.

Největší obavy budilo v prvních letech stálé nebezpečí ohně, neboť všecky úřady a soukromé byty byly umístěny v domech starého způsobu. Dříve se pokoje ohřívaly na mnoze jen *mangály*, hlíněnými nebo kovovými kotlíky s dřevěným uhlím. Za ruské okkupace na překot začato s postavováním kamen, buď železných buď zděných z cihel, a ty často přistavěny k vetchým polodřevěným stěnám. Za prvních zim zuřily v Sofii veliké požáry, které s úžasnou rychlostí pohlcovaly až do 40 domkův; vyhořel jednou i vrchní soud s archivy svými, všecky starší hostince, ba i prozatímní prkenná budova sněmovny bulharské. Jinak množství oken a tenkost stěn působily průvětrnost v zimě velmi citelnou. Za silného deště a jmenovitě za tání sněhu kapalo do vnitř do pokojův. Sám jsem bydlel tři léta v obydlích, jejichž strop nebyl nepromokavý. K ostatním příjemnostem náleželo množství myší mezi podlahami, žab v přízemních místnostech a rozmanitého hmyzu, který se večer procházel po stěnách.[52])

Ke stafáži ulic staré Sofie patřila i zvířata, která dle způsobu tureckého konala zdravotní policii. Okolo minaretův kroužily tisíce kavek (*garga* z tur.), které za protivného křiku sbíraly, kde co našly. Po ulicích potulovalo se na sta psův, hlavně okolo řeznických krámův a okolo krčem. Za tureckých dob nikdo je nesměl ani bíti. Patřili k rozličným odrůdám; jedni byli sprostí, černí, druzí zase žlutí a krátkouší, jiní měli tvář vlčí; tu i tam spatřoval se i bílý chrt, zdivočelý zbytek lovecké smečky některého bega Sofijského.[53]) V noci skotačili v houfích na pustých mí-

[52]) V dřevěných domech je plno štěnic (blh. *drvenici*, v záp. nářečích *stenici*, tur. *tachtabi*). V hlíně zdržuje se mnoho bělavých stonožek, které na večer jako obilné klasy rychle se míhají po stěnách (tur. *kyrkajak*, řec. i blh. *sarandapodári*, 40nožky, Scutigera). Toto zvíře, na severu zcela neznámé, ale v jižní Evropě obecné, není jedovaté a nescházi ani v nových cihelných budovách. Nebezpečný je toliko jeden větší černý druh, jenž se však zřídka vyskytuje. Na prkenném stropě jedné turecké chalupy, ve které jsem několik měsíců přebýval, ráno vždy lpěly velké černé válcovité mnohonožky. blh. *svoják* (Julus) Skorpioni (řec. *agria kara ídia*, b'h. *dívi raci*) vyskytují se teprve v Plovdivě.

[53]) V západním Bulharsku lovecký pes vůbec slove *zagar*. Chrt blh. *chъrtka*.

stech mezi domy a při měsíčku žalostným vytím nedávali spáti. Domněnka, že uliční pes východní nepodlehá běsnosti a lidem není nebezpečný, je mylná; v Sofii v zimě 1882 tři mužové zahynuli touto strašnou smrtí. Psi tito od počátku nové správy jedem a šavlemi cikánských rasův tak usilovně pronásledováni, že nyní až na skrovné zbytky vymizeli.

Jaké změny může spůsobiti zasýpání vlhkých míst, vidělo se na rychlém mizení dvou bývalých útrap, totiž much, které svůj původ měly z nečistoty ulic, a žab, které v městě samém pod okny domův, v zahradách i ve struhách provozovaly ohlušující koncerty, ale po napravení ulic docela umlkly. Za městem po lukách arci se na jaře ozývá vždy ještě žalný noční zpěv celých myriad skokanův; z blízka hlas ten upomíná na Aristofanovo „brekekex“, z daleka na vrzání zastavujícího se železničního vlaku. Dle Busbeka u Adrianopole za starých dob turecké říše nebývalo jinak. Sultán Sulejman II., který tam trávival zimu, vracival se do Cařihradu, „když žáby začaly křikem býti nepohodlnými“.

O spůsobu regulování města mínění z počátku velice se rozcházela. Jedni chtěli hned celou Sofii přestavovati a zpořídili k tomu plán báječně jednoduchý: půdorys dosavadního města prořiznut mříží ulic, pravidelně se křižujících od východu k západu a od severu k jihu, bez ohledu k ohromným útratám expropriace, k rozdílům nerovného terrainu a k různým historickým útvarům. Druzí chtěli ulice starého města jen dle možnosti vyrovnávati a navrhovali, aby se nové části postavily ven do čtvrtí pustých a do pustin nezastavěných za palácem. A to také provedeno.

Knížecí palác není budova docela nová. Je to *konak* pašův tureckých, vystavěný robotou celého okresu 1873, krátce před válkou. Původní budova byla o jednom poschodí s 23 okny a s balkonem nad vraty. Po příchodu knížete nalezala se v truchlivém stavu; v horním patře jen dva pokoje byly obydlitelny, v ostatních místnostech rozestavené kadečky prozrazovaly, že skrze stropy prší, a v přízemí v pokoji sekretářově, který sloužil zároveň za kancelář a čekárnu, žáby vesele poskakovaly po podlaze. Následkem toho palác 1880—1882 s nákladem téměř 3 millionů frankův úplně přestavěn. Ze starého konaku zbyl jen čtverec zevnější jeho zdi, dobře zdělaný z kamene; vnitřní příčky bez toho skládaly se jen z hlíny a ze dřeva, jakož i jediné schody byly dřevěné. Na západní straně přistavěno křídlo s velikým bálovým sálem. Nad celek postavena vysoká renaissanční střecha. Před palácem, jehož façada hledí na jih k Vitoši, nalezá se nízká hlavní stráž, za ním po straně větší dům s kuchyněmi a byty pro služebniky, jakož i uzavřená knížecí zahrada malého rozsahu, která bezprostředně sousedí s anglickým a s německým konsulátem. Vnitro paláce překvapuje zařízením dle spůsobu západního i východního, pro zdejší okolnosti velmi nádherným.

Před palácem prostírá se *Alexandrovska gradina*, veřejný park s kioskem pro hudbu a malou kavárnou. Z počátku rostlo tam mezi vyprahlou travou jen něco vrb, topolův a třešní.[54]) Od těch dob trávníky, chodníky a houštiny od zahradníka městského, rodilého Švýcara, krásně upraveny. Kdo nyní sem zavítá za letního měsíčného večera, když se svět Sofijský bezstarostně prochází při zvuku vojenské hudby, nabude dojmu nejlepšího. Kolem té zahrady stojí naproti paláci řada docela moderních vysokých budov: hôtel Bulgaria o dvou poschodích, vojenské ministerstvo atd. Dřevěný dvoupatrový konak nějakého starého bega, ve kterém bydlel svého času ruský kommissař kníže Dondukov-Korsakov a v němž se nalezala potom ministerstva, dnes již zmizel s povrchu zemského a jen znalci mohou ustanoviti jeho polohu. Před ním stávalo staré dělo s tureckým monogrammem, z něhož se v poledne dávala rána k regulování hodin, arci někdy téměř hodinu za skutečným místním polednem.

Od paláce na jih a na východ prostírají se nové čtvrti s přímočárnými ulicemi, které se křižují v pravých úhlech a tím tvoří pravidelné čtverce. Prostor od paláce k Černé džamiji již je zastavěn; na bývalých hřbitovech tureckých a na paloucích mezi silnicemi do Cařihradu a do Orchanié stavby zvolna se rozmnožují. Cena čtverečného metru tu postoupila od 50 centimův na 10 až 15 frankův. Povrch zemský tak úplně proměněn, že již po málo letech staří Turci Sofijští, kteří přišli z Cařihradu navštívit své rodné místo, na nárožích marně si lámali hlavu: „kde byl dům Achmedův? kde bydlel Hasan?“ Veliké budovy stojí vesměs na těchto místech, kasárny, vojenská škola, gymnasium s 26 sněmi (vedle sv. Sofie), konsuláty, ministerstva, nová sněmovna atd. Soukromé domy jsou vesměs malé a přízemní, s větším dvorem nebo zahradou. Bulhar nerad bydlí v nájmu a nad to přebývání několika nesouvislých rodin v téže budově je ve zdejších krajích věc neobvyklá a nenáviděná. Každý má snahu seděti pod vlastní střechou.[55]) Proto dle výpočtův Saraľova na jeden dům v Sofii připadá jen 6·9 obyvatelův v ostatních městech ještě méně. Kromě toho jsou vysoké budovy vydány nebezpečenství od častých zemětřesení, která pro elastické malé domky bývají zcela neškodná. Za mého pětiletého pobytu v Sofii událo se dvojí otřesení.[56])

[54]) V jednom koutě zahrady ležel 1879 mohutný tvrdočervený balvan, kterému Turci připisovali léčebnou moc proti haemorrhoidám. Ze strany poznávaly se na něm stopy staré ornamentiky, snad nějakého architravu. Nyní zmizel nepochybně v základech sousedních budov.

[55]) Bulharsky se říká o někom, že se *zadomil* (oženil) anebo že jeho děti jsou *zadómeni* (opatřeny či provdány).

[56]) První 7. (19.) srpna 1881 večer o 9 h. a pak znova asi o 1 h. po půlnoci Druhé 13. (25.) dubna 1883 o 8 h. 15 m. večer (asi 2 sekundy) směrem od JZ k SV. Člověk se cítil jako posunut, myši, kočky a psi žalostně skuhrali, staré vetché domky silně praskaly a cihly na střechách s cinknutím se posunuly. V Plovdivě za téhož pětiletí malá otřesení se opětovala častěji.

O způsobu stavby domův městských v těchto zemích nebude od místa promluviti podrobněji. Stavitelství je zde v rukou *majstorův*, kteří přicházejí hlavně z makedonské Debry, od rozhraní národnosti bulharské a arbanasské, anebo z Krušova, rovněž v Makedonii na západ od Prilepa, ba i z Kostura blíže hranic staré Thessalie. Vedle „Debralijův" a vůbec Makedoncův pracují v Sofii také mistři z Trnu. V ostatním Bulharsku stavitelstvím se zabývají obyvatelé vesnic na horní Strumě pod Radomirem, pak jisté vsi u Zlatice, mistři z Bracigova a z Široké Łŀky v horách Rhodopských, z Trjavny ve středním Balkáně a ze vsi Kereka u Trnova. U všech řemeslo to je dědičné. Samorostlí stavitelé jsou tesaři a zednici v jedné osobě. Pracují s nástroji docela prostými, s kladivem (*čuk*), pilou (*trion*) a východozemským tesařským dlátem (*teslá*), které vypadá jako motyčka na sekyrkovém topůrku. Přicházejí obyčejně co spolek (tur. *tajfa*) s hlavním mistrem v čele. Řemeslo své provozují v největším rozsahu po celém Evropském Turecku, Srbsku, Bulharsku, ba i Rumunsku.

Dům (blh. *kŀšta*) dle starého způsobu, křesťanský i turecký, má kostru dřevěnou, jejíž mezery jsou vyplněny prostě hlinou anebo vepřovicemi, v nejlepším případě pálenými cihlami. Střecha je kryta tenkými vypouklými cihlami (*keramida*) a vždy vyniká na dva, tři střevíce okolo domů ven; z ní vystupují velmi vysoké komíny, které odvádějí dým z *grncův* či *odžakův*, otevřených to krbův anebo sloupovitých hliněných kamen. Zvenčí domy bývají omítnuty maltou (*lepílo*) a natřeny bíle, žlutě, někdy i strakatě. Dole se nalézá síň s dvěma (nebo i čtyřmi) světnicemi (*stája*, tur. *odajá*) v pravo i v levo; má-li dům ještě svršek, bývá nahoře, kam se vystupuje po těsných dřevěných schodech (blh. *sŀlba, stŀlba*), rovněž taková předsíň také s komnatami po obou stranách a s balkónem v popředí, jenž obyčejně je okrouhlý a uzavřený s mnohými okny (*kjošk*). Zvláštnost všech starších domův je velký počet oken (*prozórec*, tur. *pendžer*), vše jednoduchých, jedno vedle druhého, jmenovitě v nárožních pokojích, tak že tu žiješ jako v lucerně. Turkům to nevadilo, poněvadž domy jejich stály vždy uvnitř v nádvořích čili v zahradách s vysokými stromy. První poschodí (tur. i blh. *kat*) téměř z pravidla vyniká asi na jeden metr ven nad přízemí; v Plovdivě, Trnově, Gabrově a jinde křesťanské domy tím způsobem vystupují nad samu ulici. Některé domy mají v průčelí nebo i do zadu otevřené pavlače (*čardak*), v přízemí nebo i nahoře. Podlaha (blh. *pod, póton*, tur. *düšemé*) je vždy dřevěná. Stěny i podlaha z pravidla bývají pokryty koberci (tur. *kilim*). Stropy (*taván*, z tur.) jsou dřevěné, obyčejně natřené barvou. V komnatách lepších domův zhusta překvapují krásně vyřezávané stropy s arabeskami a vysedlými ornamenty, někdy i zlacenými nebo na červeno obarvenými, v podrobnostech velmi čistě provedené. Půdy k přechovávání věcí pod střechou není; nad stropem leží sotva vrstva

hliny (*lepenica*) k udržování tepla a k uvarování přívalu vody dešťové. Sklep (blh. *zimník*, *zemník*, na Dunaji *pódnica*, *pónca*, také *izba*, *kiler* z řec. κελλάρι, tur. *maaza*) je obyčejně malý; Bulhar na podzim nastaví do něho zimní zásoby (*zimoviště*), hlavně bílý ovčí sýr, máslo a v octě naloženou zeleninu v kádích (*kaca*). Kuchyně (*kuchňa-ta*, tur. *mutvák*), ve které pracují kuchaři (*gotváč* či po tur. *achčija*) obojího pohlaví, vždy stojí oddílně ve zvláštní chaloupce na dvoře, v sousedství stájův (tur. *achъr*), drevníkův a jiných přístavkův. U kuchyně se nalezá také obydlí služebnictva.

V pokojích pohyblivého nábytku našeho způsobu není. Kolem světnice jde nízká pohovka (*minderé*), totiž dřevěný stupeň, na kterém leží slamníky, pokryté barevnými látkami nebo koberci. Kromě toho vidí se jen nízounké kulaté stolečky pro jídlo.[57]) Do stěn samých zazděny jsou četné dřevěné skříně (*dulápi*), což se ostatně shledává ku př. také ve Švýcarsku ve starých budovách. Dvéře jejich mají přirozenou barvu dřevěnou, nejsouce zalepeny nebo natřeny; někdy však bývají opatřeny pěknou dřevěnou ornamentikou. Obyvatelé spí na podlaze; potřebné k tomu koberce (*čérgi*), pokryvky a polštáře (*vъzglávnica*, *dušék* z tur.) se vyndávají z „dulapův". Sedláci a prostší měšťané spí v zimě nejvíce v obleku, ba i v kožichu. Dvéře pokojův nemají zámku, nýbrž jen železnou závorku nejprostšího způsobu; v čas potřeby mohou se zavříti visacím zámkem (*kufar*), jaký jest i u sklepa. Zámky s klíči jsou novota. Na noc pevně se zavírají vrata (*vratá*, *pórta*) vedoucí z dvora na ulici; na ně i za dne sluší klepati, ač nejsou-li dokořán otevřena. Mezi jednotlivými dvory jsou dvířka k sousedům (*komšiluk*), neboť na dobré sousedství se na východě mnoho drží. Ku konci nutno připomenouti, že v tureckých domech část mužská (*selamlik*) a ženská (*haremlik*) mají aspoň rozdílné vchody, nejsou-li umístěny v oddílných dvou budovách.

V tomto prvotním způsobu časem nastaly proměny. Makedonští majstoři viděli „švábská" obydlí v Banátě i jejich napodobení v Bělehradě a dle tohoto vzoru jali se umění své zdokonalovati, hlavně hojnějším užíváním pálených cihel a lepším způsobem oken i dveří. Nové bulharské domy soukromé v Sofii vystavěny jsou jen z cihel (blh. *tuchla*, z lat. tegula) bez klad, ale s podržením starého plánu. Největší část domův čítá (i s předsíní) jen šest místností, nemajíc horního patra. Střechy, taškové nebo plechové, zůstaly bez půdy a také kuchyně ponechány kromě domu; dům sám ještě vždy má dvůr nebo zahradu, ale ta je obehnána ne více hliněnými baštami, nýbrž průhledným a často zcela nízkým plotem. Kamna (*sóba-ta*) v pokojích zařízena jsou

[57]) Pro stůl užívají Bulhaři jen cizoslov: *trápeza* (z řec.), *masa*, dim. *másička* (z rumunského masă, dimin. măsucă, lat. mensa) anebo *sofra*, *sofrica* (z tur.). *Stol*, *stolče* značí více stolici k sedění, ačkoli se někdy užívá i pro stůl.

nejvíce dle spůsobu valaského, co vysoký hliněný polygon s dutými sloupy v popředí; topí se v nich jen dřívím a jakmile oheň uhasne, teplota z řeřaviny vyplývající se obrací do vnitř tím, že se komín zavře těžkou železnou pokličkou (*kapák*). Turecké pohovky začaly mizeti a do pokojů přišel moderní pohyblivý nábytek, který se do Sofie dováží z Vídně; vyskytly se však již také výrobky domácího stolařství.

V nových částech Sofia je město zdravé, až na vláhu; stojí jen na diluviu, nikde na skále. Ulice jsou široké, tiché, bez hluku a prachu, avšak dlažbou opatřeny bývají jen chodníky; jízdná cesta uprostřed je vysypána štěrkem říčním jako silnice. Proto se za deštivého počasí, hlavně za jarních a podzimních dešťův lesknou, jako by byly polity roztaveným a rozbrázděným olovem. V blátě tom, plném kalužin, lidé pracně se pohybují ku předu, nejvíce ve vysokých botách nebo aspoň v kaučukových nebo kožených kaloších, které zde nosí každý. Za špatného počasí kalí se také voda k pití; jde sice od Vitoše, ale ne od pramene samého, v slabých rourách hliněných.[58]) Kanalisace nebylo; teprve v poslední době začato s ní od základu. Mezi rozptýlenými novými domky se prostírají ještě četná prázdná místa, na kterých rostou zapuštěné slívy, křoviny bezu, vysoký sléz s červenými květy a jmenovitě stepilé bodláčí (*bodili*), vyšší nad dospělého člověka. Bůvoli se tam slunní, uličníci tam dovádějí, Cikáni sbírají roští a honci i sedláci, vracejíce se z trhu, tam odpočívají a někdy i nocují, spoutavše nohy svých koní, kteří pak při měsíčku se pasou se stálým cinkáním pout (*bukagi*). Veřejná bezpečnost v Sofii je celkem obstojná, ačkoli se jednou za pět dní událo sedm vražd; závisí od letního přílivu všelijaké chasy z celého světa, která zde hledá práci, a někdy také od častých proměn úředníkův. Stráže na ulicích obstarává asi 140 žandarmův pěších pod správou *gradonačalnika* (policmistra) a 4 *pristavův* (kommissařův).

Podnebí je horské. Již Římané se zmiňují o krutých a časných zimách Haemu, Moesie a středozemní Dacie.[59]) Sofia se nalezá sice ve stejné zeměpisné šířce (asi 42° 41' 30") s jižní Etrurií nebo s okolím Marseillu, ale stojí pod vlivem své vysoké

[58]) Pramen se nalezá na výšinách mezi Bojanou a Dragalevci i teče na obě strany k oběma vesnicím. Sledy římského vodovodu nalezají se u Dragalevcův. Nynější městský vodovod začíná se u vsi Bojany, 1500 metrův od pramene, z tří vodojemův (*chazna*) a jde až k městu, kde se dělí na trouby, napájející 16 *češem* (kašen). Jiných 32 kašen se zásobuje vodou, přivedenou z Bojanského potoka, téhož, který žene tamní mlýny (noviny „Balkan", Sofia 1883 č. 2).

[59]) „Praematura montis Haemi et saeva hiems", Taciti Ann. 4, 51. Provincie Moesia i Dacia s městem Naissem, „frigora magna habentes" v popise říše z polovice 4. století (Geographi graeci minores ed. C. Müller 2, §. 57).

horské polohy.[60]) Léto je teplejší a zima studenější, nežli ve střední Evropě. Na jaře a na podzim padají hojné deště, kdežto měsíce zimní a letní jsou poměrně suché. Jako v celém hornatém vnitru poloostrova Balkánského, přechody temperatury bývají velmi náhlé a rozdíl mezi maximem a minimem je velmi veliký (od zimních — 19° C. do letních + 30°). Z té příčiny vegetace na podzim záhy odumírá, kdežto na jaře příroda dlouho zůstává neprobuzena.

Pozorování o podnebí Sofijském koná od 1880 s velikou bedlivostí c. k. konsul p. Luterotti, rodilý Tyrolan z Rovereda, ještě z turecké doby v Sofii usedlý. Ředitel Vídeňského c. k. ústavu meteorologického p. J. Hann, od něhož v posledních letech položeny základy k vědecké klimatologii Balkánského vnitrozemí, klade pro Sofii dle observací Luterottiho střední temperaturu roční na + 9·0 C., střední stav barometru na 715·1 millimetrův, pro 2 léta prvních observací průměrně 17½ dní sněžných (v Sarajevě 19·4), relativní vláhu vzduchu na 79 (zima 94, léto 68), déšť r. 1881 na 731 mm.[61])

Sofia závisí od sousedních hor, především od Vitoše. Vitoša je barometr města. Kdo zná stupnici jejího osvětlení, zná i počasí na den napřed. Kdykoli vrchol její zřetelně se odráží na jasné obloze, můžeš býti jist, že tě déšť nepřekvapí; nejmenší chmury znamenají obrat k dešti. Kromě července a srpna se Vitoša v každém měsíci na vrchu pokrývá aspoň proužky sněžnými. Na podzim za jasných nocí zjevně lze pozorovati studený proud, který jde od vrcholu jejího dolů na město; v zimě okna bývají zamrzlá často jen na straně obrácené k této hoře. Následek tohoto sousedství jsou rychlé obraty; v létě i v červenci po nejparnějších dnech následují chladné noci a naopak v zimě po tuhém mrazu nočním nezřídka nastává nenadálé tání s jarním teplem. Jiný následek je množství dešťův a bouří. Na jaře často

[60]) Terrain městský je nestejný. Starý rakouský konsulát v nízkých čtvrtích mezi Lomskou a Nišskou silnicí dle Hochstettera (Petermann's Mitth. 1872, 99) leží 533 metry n. m., dle Hanna v porovnání zdejších barometrických observací s Hvarem (Lesina) v Dalmacii 520 m. U Hochstettera prostřední výška města 535, východiště silnice do Radomiru 540. Rakouská štábní mapa klade Sofii na 566 m. Ruská mapa udává u Cařihradské silnice 550, u Radomirské 565 metrův.

[61]) J. Hann, Über die klimatischen Verhältnisse von Bosnien und der Herzegovina, Sitzungsber. Víd. akad. 1883. Dle jiných soukromých observací (p. Heberle) v Sofii pro 4 léta 1883—6, které od p. ředitele Hanna v hlavních resultátech laskavě mi sděleny, byla by průměrná temperatura roční + 8·45° R., stav barometru 715·03 mm. Z bulh. strany učiněno pro klimatologii jen něco od Zlatarského (tabulky pro 7 měsíců 1881—82 v Per. Spis. sv. 1). Můj pokus 1882 zahájiti pravidelné observace na pěti státních školách (Sofia, Varna, Gabrovo, Lom, Kystendil) se nedostatkem účastenství nepodařil. Z „Drž. Věstníku" 1887 vidím, že se nyní zase konají pravidelná pozorování na gymnasiu Sofijském. Lépe by bylo zavésti pozorování ta v nemocnicích, kde je vždy někdo přítomen, kdežto škola má své hodiny.

den co den se sypou bouřky s hromobitím do kotliny Sofijské: prudké přeletující deště vůbec zhusta plnou silou bijí do oken a do střech, hnány jsouce chladným větrem.

Náhradou za tyto horské nepříhodnosti jsou krásné dny s rozkošným osvětlením oblohy, rázu zcela jižního. I v zimě přečasto se vidí veselé slunko a bezoblačný blankyt nebeský. Za jarních i podzimních večerův strou se po severním obzoru odstíny namodralé nebo jasně zelené jako hladina mořská: rozkošné pozadí pro olověné kupole, bílé minarety a stepilé koruny velikých stromův! Neobyčejná jasnost večerního horizontu za úplného bezvětří představuje nezřídka obrysy dalekých hor anebo blízkých stromův se zvláštní zřetelností. Na podzim divné, živé světlo v třesavém oranžovém pruhu lpí na ostře vynikajících obrysech hor v okolí slunce západu — reflex slunce, svítícího ještě za horami, v čistém vzduchu bez mlh. Letní den sám oplývá zlatým leskem, rozlévajícím jihozemské syté barvy na celou krajinu. A což teprve slunce východ za letního dne! Červený pel mladého světla slunečného poskakuje zvolna po vrších, znenáhla slézá do temného pole, až zachvátí i bílé domky Sofijské. Krajina bulharská, jmenovitě na podnoží hor, na slunci pravidelně mívá zvláštní modravý odstín, který také v zimě se mísí v bělost širých plání sněhových; botanik Grisebach vzpomíná jej jako zvláštnost teplých dní v Makedonii a Vereščagin mistrovsky jej podává na svých zimních obrazech z rusko-turecké války, které vynikají takovou věrností krajinné stránky s lokalním kolorítem.

Nejteplejší měsíce jsou červenec a srpen (počítajíce vše dle západního kalendáře). Tu se parno denní s prachem uličním stává až nepohodlným; někdy bývá ve stínu do + 30° C. a také se najdou večery, kde teploměr o 9 h. ukazuje ještě 24° C., ale obyčejně po několika takových teplých dnech následuje obrat. Letní noci bývají vlhké s ranním prochladem a silnou rosou. Počátek podzimku padá do polovice září, když dle bulharského národního pravidla „odletěli *žeravi*“ (jeřábi). Nastane chlad s bouřlivými dešti a blátem, Vitoša se zamračí a celá krajina dostane jakousi šedozelenou nebo hnědou, nudnou barvu. Počátkem října lidé již oblékají zimní šaty, po poli padává jíní (*slana*) a kudrnaté mlhy, přeletující střížahy anebo husté oblaky rozkládají se na horách až k úpatí jejich. Potom následuje okolo 1. listopadu na krátký čas, asi na 14 dní, malá proměna: čerstvě padlý sníh na horách třpytí se ve dne na jasném slunci, v noci při měsíci, na podvečer se jasné profily horské zračí v nejčistším vzduchu a v poli Sofijském zavládne zase pozdní teplo. Je to týž zjev, jako naše „babí léto“ a v Dalmacii jasný týden uprostřed podzimních dešťův okolo sv. Martina (*Mratinje* v Dubrov-

níku). Ale to netrvá dlouho. Během listopadu hlásí se zima ohromnými lijavci anebo ihned sněhem a mrazem.[62])

Zima bývá tuhá jen v prosinci a v lednu. Tu leží hluboký sníh po mnoho týdnů, celé okolí je zaplaveno sněžnými vlnami s umrzlou korou, domy i hliněné ohrady pokrývají se lesklou glasurou a sedláci přijíždějí na trh na saních. Po ulicích se rozvíjí elegantní sanice a naposled přičiněním diplomatův zařízeno dokonce i kluziště. Jaré slunko leckdy vypařuje ze zasněžených polí a ulic lehký dým, který se na podnoží Vitoše a v níže položených čtvrtích městských sbírá v táhlé bílé mlhy, tak že se vidí jen plovoucí vršky minaretův a za nimi sousední hory. Nejtužší zima byla 1879—80. Přihodila se právě za prvního roku nové správy, když nebylo ani řádných obydlí a kamen v městě; mnozí v chatrných bytech svých den co den ráno rozbíjeli led na zamrzlém umývadle. Jinak obyčejné minimum zimní temperatury bývá okolo — 15° C.[63])

V zimních měsících často se přerušilo všecko spojení se světem. Hlavní město bulharské leží totiž kromě evropské sítě železniční nebo paroplavební. K stanici Dunajských parníkův v Lompalance, k východišti železnice Cařihradské v Tatar-Pazardžiku a (od září 1884) k nádraží v Niši jezdí se obyčejně dva dni vozem. Pošta západní přichází a odchází (přes Lom) jen třikráte za týden. V zimě paroplavba Dunajská přestává, cesty stávají se sněhem anebo blátem neschůdnými, někdy se horskými metelicemi přetrhají i telegrafní dráty a pošta, která tehdy jezdí až ze stanice železniční v rumunské Krajově, uvázne, jmenovitě jde-li na Dunaji mezi Kalafatem a Vidinem led. Tu přicházejí noviny jen zastaralé, třeba devět čísel najednou. Než i ty časy brzo minou. Od 1885 staví se železnice ke spojení Cařihradu s Bělehradem; právě čteme, že dne 6. listopadu 1887 přijela do Sofie první lokomotiva ze strany Plovdivské.

Obrat nastává v únoru, někdy docela náhle. L. 1882 přestali jsme 13. února vůbec topit a teploměr pod 0° více neklesl. Koncem února, někdy teprve v březnu za teplého slunka se otvírají sněhová pole a dávají místo vynořujícím se chrastinám loňských bodiákův, divizen a obilních strnišť. Po nivách a ve struhách všude hrkotem klokotají kalné potůčky i led hlasitě puká na říčkách a kalužinách. Vitoša mění svůj sněžný obraz v nečistou pestrou strakatinu s černými rýhami a skvrnami, a v ranní páře nad temnými zamlženými obrysy horskými se vznášejí ještě zbytky opozděného sněhu po nejvyšších hřebenech a vrcholcích.

---

[62]) Dle mých zápisek první sníh v městě padl 1879 poč. listopadu (dne 9. jel jsem přes docela zasněžený Balkán Berkovický), 1880—81 teprve 7. ledna, 1881 19. října, 1882 19. listopadu (ale již 21. října na Vitoši); 1883 13. listopadu na Vitoši, 5. prosince v městě.

[63]) 1880 dne 23. ledna v noci venku —24° C.; 1884 15. ledna o 5 h. odpoledne měřil jsem na dvoře —18° C.

Duben bývá velmi mokrý; v druhé jeho polovici se krajina začíná slabě zelenati, jmenovitě po prvních bouřkách jarních. Zvláštní zjev, který korresponduje se zmíněným pozdním teplem na konci října, je pravidelný krátký návrat zimy se sněhem koncem dubna, ba někdy i počátkem května (naši „ledoví muži“). Brzo potom krajina se zdobí bílým květem ovocného stromoví po zahradách v městě i v okolí. Květen je měsícem denních bouří s hromobitím a nočních pliskanic, s časem chladným a nevlídným. Teprve v červnu nastávají teplejší dni a noci, krajina se vysušuje, řeky opadají a probuzení přírody se ohlašuje svěží zeleností a nočním hlukem žab i cvrčků. Na vrších sněhy jen zvolna se rozcházejí, ba leckdy se vrchol Vitoše ještě v polovici června na krátko znovu zabělá.

Obšírná zpráva „de origine, situ, moribus ac populis“ naší Sofie vyžaduje co nezbytný doplněk i několik slov o společnosti, jmenovitě o tom, jak lidé domácích „tříd politických“ vypadají a jak život svůj tráví.

Především sluší připomenouti, že Bulharsko je stát rolnický, selský, bez šlechty, ve kterém není ani boháčův ani chuďasův dle ponětí jinde obvyklých. Sotva se pozorují slabé začátky kupecké plutokracie. Lidé jsou více méně sobě rovni. I vzdělané třídy si nejvíce tykají. Nicméně se pozorují zbytky starého mravu, upomínajícího na obraty středověkých listin slovanských, ku př. na jednoduché, ale přece dvořanské formule v Dubrovnické korrespondenci 14. a 15. století. K těm pozůstatkům patří *vaša milost*, naše Vašnost. *Gospodin* (řec. *δεσπότης*) se říkalo do nedávna jen biskupovi; vedle toho bývá osobním jménem, i ve ženské formě *Gospodina*, jako řecká Despina. Městští a selští primáti se před jedním pokolením nazývali *kir* (*κύριος*), paní *kirá* (*κυρά*), slečna *kiraca* (*κυράτσα*), kteréžto byzantinské slovo jsem slyšel od starých Sofiančů jako nějakou živou starožitnost. Nyní je v městech vše *gospodin*, *gospoža* (staří lidé říkají i *gospodža*, *-žda*), *gospožica*.

Bulharskou společnost hlavního města tvoří především četní úředníci zemské vlády (statistika z r. 1881 napočetla v Sofii 251 úředníka a 80 písařův národnosti bulharské), potom důstojníci, učitelé, kupci a rozmanití podnikatelé. Není končiny, obydlené od Bulharův, která by mezi nimi neměla zástupce, od bulharských osad v Bessarabii až do horských zákoutí Rhodopy a západní Makedonie. Jižní krajiny, thrácké a makedonské, jsou mezi nimi stejně zastoupeny jako Podunají.[64]) Staří Sofianci se mezi množstvím nových přichozích docela ztrácejí do pozadí. Mezi přistěhovalci samými jsou veliké rozdíly dle místa, kde oni do osvobození Bulharska žili, a dle vzdělání. Jsou tu vychovanci škol ruských, francouzských, německých, rakouských (hlavně chorvat-

[64]) Z úředníkův 1881 48·2% bylo z knížectví, 22·3 z Rumelie, z Makedonie 15·1%, jiní z Bessarabie atd. Sarafov v Per. Spis. 1. 153.

ských a českých), amerického gymnasia Robert College v Cařihradě nebo francouzského „lycée de Galata“, a vedle nich lidé jen ze škol bulharských před válkou, rozmanití samoukové atd. Starší z nich před osvobozením vlasti nejvíce byli učiteli nebo kupci; jsou mezi nimi také vlastenci, kteří od Turkův bývali zle pronásledováni a internováni až do Diarbekiru, do Akkonu nebo do Tripole, anebo kteří dny své trávili ve vyhnanství za hranicemi. Mnozí přišli z Cařihradu; po válce rusko-turecké se tamní silná bulharská kolonie vůbec téměř docela rozešla. Mezi mladšími stále se rozmnožuje počet mladíkův, kteří nyní dokončili speciální studia v nejrozmanitějších zemích ciziny. V celku převládají živly věkem mladší; z úřednictva 1881 více než polovice měla méně než 30 let. Skupiny mezi nimi se tvoří dle stran a frakcí politických, ale také dle původu z jednotlivých měst nebo krajin; Trnovci, Plovdivci, Bessarabci atd. scházejí se častěji mezi sebou nežli s jinými.

Zevnější vzezření Bulharův je velmi rozmanité. Jednotného typu bulharského není. Co do postavy bývají více malí než velcí; horalé balkánští jsou vesměs lidé menší, zavalití, rychlonozí, kdežto osoby vysokého, štíhlého těla převládají u Dunaje a v Sofijsku. Vlas je nejvíce tmavý. Vedle černých vlasův nejčastěji se vidí tmavohnědé s ryšavým nádechem; zřídka se najde blondýn po severozemsku světlovlasý. Tváře jsou rázu nejrozmanitějšího. Vedle typu slovanského spatříš hlavy docela románské, nebo orlí nos řecký, někdy i veliké nosy kavkazské či armenské; jinde zhledneš široká líce s malým nosíkem a vysedlými lícními kostmi, zjevně původu starotureckého, pečeněžského nebo kumánského, ba leckterý můj růžolící přítel z Trnovského Podbalkání s hustými brvami nad černým okem a s dlouhými, koncem dolů obrácenými kníry vypadá docela po tatarsku nebo kalmycku. Vyskytují se i postavy rázu cikánského. Za Turkův se nosily jen kníry; nyní se ujímají dlouhé brady. Mezi ženskými uvidíš mnoho tváří intelligentních, ale málo krásných, nepoměrně méně nežli mezi ostatními národy Balkánského poloostrova. Co do tělesného ústrojí, Bulhar má zdravé, svalnaté tělo a vydrží neuvěřitelná namáhání. Ale jen selský a poloselský člověk je vytrvalý; městské intelligentní třídy jsou celkem rozmazlené a bolemřivé, následkem chybného vychování. Proto se v Sofii neujímají spolky tělocvičné a proto by tam, aspoň nyní, sotva mohl prospívati nějaký klub alpinský k návštěvě okolních krásných hor.

Co do povahy duševní Bulhar, ať v městě nebo na vsi, zdánlivě bývá klidný a celkem flegmatický; ale zblízka uvidíš, že se za tím klidem často kryjí prudké povahy cholerické. Nápadna je jeho veliká střízlivost ducha, od poetické letory jiných Balkánských národův velmi vzdálená. Pracovní síla a vytrvalost jeho je znamenitá. Za pohnutějších dob, za voleb, revolucí, vá-

iek atd. se ho chopí enthusiasmus anebo i fanatismus, který ho ozbrojuje silnou energií. Při tom je svéhlavý a závistivý, ošklivá závist je důležitým činitelem ve vzájemných poměrech jednotlivců. V živobytí svém vystříhá se všech zbytečných útrat a žije velmi skromně. Zelená veliká paprika, černý měkký chléb a voda ze džbánu jsou oběd bulharského rolníka na poli a honce soumarův na silnici, který se oslazuje nanejvýše ještě sýrem nebo slaninou. Městský člověk nežije mnohem lépe.[65]) Tato střídmost spolu s letorou pracovitou, ale někdy cholericky vybuchující, sbližují Bulhara s Italianem a Řekem. Rus vše, co dostane, s veselým srdcem vydá; Bulhar s kupeckým nadáním stále počítá a vždy rozvažuje, kolik by ušetřil. V Sofii mnozí úředníci si za málo let uspořili peníze k zakoupení nebo vystavění skromného vlastního domku. Luxu u nich není; intelligentní třídy nosí šaty z hrubé bulharské ovčí vlny, z žlutého nebo hnědého, v létě i sněhobílého *šajaku* a pokrývají hlavu černým huňatým *kalpakem*. Nádhera zavládla v městech kupováním nábytku evropského, který co věc nová a pěkná nalezl mnoho milovníkův, a potom v šatstvu ženském pod vlivem četných bálův a veřejných zábav; ale to se týkalo jen majetnější části té společnosti a vzbudilo opposici opačného druhu. Přišly do módy národní kroje, hrubé výrobky domácího průmyslu, ba i starý křesací kámen. Kuřáci jali se i v Sofii nositi podkovovitou železnou ocilku s kusem stromové houby (blh. *prách*ъ*n-ta*) stále v kapse; ovšem na otevřeném vzduchu je prácheň výhodnější, neboť se snáze zapaluje nežli sirky.

Z počátku Sofia byla nejdražším městem celé Evropy. Později ceny klesly a žilo se poměrně dosti levně, kromě útrat na byty, na sluhy a na dříví k topení.

V životě společenském v Sofii za prvních let po zřízení knížectví první místo držely bály dvorské, ku kterým bývalo zváno

---

[65]) Strava městská skládá se z přírodních plodin, nemnoho upravených; namáhavé umělé kuchaření je východčanu cizí. Vegetabilní látky převládají nad masem. Názvosloví jídel je nejvíce turecké. Jedí se kyselé polévky *(čorba)* s kuřetem, pak ovčí nebo hovězí maso, pečené na rožni, prostě rozsekané na kusy se zeleninou *(jachnija)*, sekané dle způsobu italských carbonatův *(küfte)*, pečené v tenkých řízkách *(prizóli)* anebo sušené na slunci *(pastrma*, bulharský salám), a drůbež i ryby. V zimě se do Sofie přinášejí veliké ryby až z jezer makedonských (z Ochrida) anebo od Dunaje. Mezi vegetabilní stravou v popředí stojí rýže, smíchaná se sekaným masem *(pilav)* anebo naditá do zelenin (tykví a paprik) či zavinutá do listův *(srma)*. Zelenin se jí veliké množství: *bámija* (Hibiscus esculentus), *patladžáni* (Solanum melongena), rajská jablka, celer, jmenovitě pak papriky *(čúški)* zelené různých velikostí, ostré *(ljuti)* i sladké *(blági)*. Z kukuřice se dělá kaše *kačamák*. Moučných jídel není, leda věci velmi sladké. Bílý ovčí sýr *(sírene)* u stola bulharského nikdy scházeti nesmí. V létě se požívá mnoho kyselého mléka. Způsob kuchyně, ať již turecké nebo bulharské nebo řecké, je stejný; v tom ohledu všecky země Balkánské jsou si velmi blízky. Vaří a peče se na otevřeném ohni, v plytkých kovových nádobách *(tendžera, tigán, tepsíja)*.

do 400 osob. Tam se scházela diplomacie, Rusové vojenské správy i všickni vynikající Bulhaři s rodinami. Množství skvělých uniforem, národních krojův, prostých frakův a dámských oblekův dle nejnovější módy vyrovnalo se lesku nejlepších slavností v pokročilejším světě. Kníže Alexander I. při takových okázalých příležitostech rozvíjel celou svou sympathickou přívětivost. Politikové různých stran smířlivě spolu hovořili, jmenovitě u buffetu, který pro všecky míval rovnou přitažlivost. Zástupcové diplomatičtí dávali četné bály, oživené večerní soirées, skvělé diners a pořádali zábavy na kluzišti, letní pikniky v okolí a podzimní honby. O parády a manévry, oslavy pamětních dní osvobození Bulharska nebo zasvěcování nových budov hostinami nebýval nedostatek. Divadla stálého v Sofii není, ale časem se provozují kusy od ochotníkův k účelu dobročinnému. Nejvíce vynikala zdařilá představení ruských veseloher ve vojenském klubu od ruských důstojníkův a jejich dám. První bulharské představení v Sofii bylo provozováno počátkem 1880 v jedné hospodě, a sice to byli Schillerovi „Loupežníci“. Potom se hrálo v zimě 1881—82 v budově národního shromáždění před četným obecenstvem několik dramat bulharských, provedením a někdy i obsahem dosti primitivních. Než tyto hry prkenné boudě sněmovní přinesly jen záhubu; jednou se po odchodu obecenstva náhle vzňala a za hodinu lehla popelem.

Bulhar má dobré nadání k životu společenskému, neboť od přírody je povahy hovorné a míval dar vypravovatelský. Ovšem se prvobytná jadrnost jeho jeví někdy jistou tvrdostí a hranatostí. Mezi sebou rádi se večer scházejí na zábavy, při kterých živé hovory přátelské drží první místo. Při tom se prokouří množství cigaret; co nápoj panuje čaj s ruským samovarem. Dámy se těch hovorův nevzdalují, neboť turecké uzavírání žen od mužské společnosti Bulhary celkem nenakazilo. Jen v městech, kde byli Bulhaři v malé menšině, ženské staršího pokolení v přítomnosti mužských sotva se ukážou i ani nemluví. Lidé se navzájem mnoho navštěvují, jmenovitě na osobní svátky a během těhodne vánočního a velikonočního, kde celé město po několik dní od rána do večera putuje od domu k domu. Netřeba dokládati, že se celá Sofie osobně zná. Za dob mně známých panovala mezi touto intelligencí veliká kollegiálnost; vůbec lidé zde jsou sobě bližší nežli v našich velikých přelidněných městech, plných pohodlí a etiketty.

Zakládání spolkův potkává se s nezdarem a to za příčinou politických různic a spojených s nimi osobních nechutí. Spolky dosud založené většinou sotva živoří. Hospodského života jako v zemích, kde se pivo pije, v Bulharsku není. Za to bývají kavárny dosti oživeny. Hlavní schůze odbývají se po domích. V obydlí politických vůdcův překvapuje nás veliká síň, jejíž jediný nábytek je množství stolic; tu se den co den večer schá-

zívají stoupenci jejich a rokují hluboko do noci při čaji a cigaretách. Zuřivé rozbroje stran, vášnivé osobní štvanice, neustálenost všech poměrův a rychle po sobě následující proměny ve vládě vedou k bujnému pletichářství a k nesčíslným politickým a domácím klepům, často velice cynickým, o věcech někdy komicky malicherných, které rychle vznikají a rychle zanikají, ale celé obecenstvo udržují v napjetí. Nedostatek duševního zaměstnání, zakořeněné zlozvyky Cařihradské a podunajské a shon množství mladých lidí neženatých přinášejí s sebou i všeliké zlo. Jedni svobodné večery své tráví u karet, kde se dle vzorův rumunských a ruských celé noci vášnivě hraje o peníze; druhé pak k sobě vábí hlučně oživené chrámky Gracií, které vyplňují jednu odlehlou čtvrť.

Vůbec Sofia není město příjemné. Kdo chce v těchto polodivokých, vrátkých okolnostech vytrvati v čilosti duševní, musí býti zabrán do stálé práce a častěji vycházeti ven do kraje, sice pocítí i na sobě zhoubný vliv jedovaté atmosféry tohoto věčně nepokojného hnízda.

Hlavní město bulharské mělo by býti ohniskem vzdělání a snah literárních pro celé Bulharsko. Ale k tomu sotva jsou položeny základy. Nalézají se zde 4 tiskárny, z nich jedna státní, která se může měřiti s každým ústavem cizozemským. Avšak kromě spisův úředních a kromě školních učebnic tiskne se v Sofii málo knih a také knihkupectví samo je v začátcích; těžiště bulharského nakladatelství zůstalo v Plovdivě. Nedostatek dobrých knih populárních je dosti citelný, jakkoli mají takové spisy veliký odbyt a prostý lid rád čte nebo si dává od dětí předčítati. Novin politických časem vychází celá řada, ale jsou rázu velmi efemerního. Kromě „Državního Věstníku“, který obsahuje jen listiny úřední, telegrammy a inseráty bez jiného textu, žádný Sofijský časopis nesahá nazpět do 1879; bulharské noviny v Plovdivě a prve v Cařihradě poměrně déle se držívaly.[66])

Škol je v Sofii mnoho: vojenská škola, klassické gymnasium (do 600 žákův), státní vyšší dívčí škola, řemeslnické učiliště v blízkém Knjaževě atd. Mladý Bulhar je velice chápavý a rád se učí.

Nauka se zde od mnohých pokládá ještě za luxus. Literární práce se sice cení a sleduje s jistou úctou, ale do života málo vnikla. Mnozí vzdělanci po skončení studií jen málo čtou; kromě praktických rukověti sotva berou knihu do ruky a tím také brzo ztrácejí styk s pokrokem vědy. Proto se v intelligenci

[66]) V červnu 1885 vycházelo v Sofii 10 časopisův (i s nepolitickými; mezi nimi 1 turecký), v Plovdivě 13 (mezi nimi 1 turecký, 1 řecký, 1 francouzský), v Ruščuku 4, ve Slivně 2, v Staré Zagoře 2, v Burgasu 1, ve Varně 1; vedle toho vydáván jeden bulharský časopis v Cařihradě („Zornica“ amerických missionářův). Od těch dob se věci zase proměnily: posléze založeny tiskárny i časopisy také v Silistře a ve Vidině.

snadno poznávají vrstvy, začínající s vyučenci škol francouzských za krále Ludvíka Filippa a ruských za cáře Nikolaje Pavloviče, které vesměs ustrnuly na stanovisku, s nímž vyšly ze škol. Najdeš i lidi, se kterých vliv studií zvolna sešel jako nějaký zevnější nátěr. Tím chvalitebnější je snaha těch, kteří se o pěstování vědy jazykem bulharským přese všecky nesnáze svědomitě zasazují.

Ještě 1879 založena národní knihovna, která doplňována značnými koupěmi, hlavně děl prakticky důležitých anebo týkajících se země samé i celého poloostrova Balkánského. Čítá nyní do 16.000 svazků, ale trpí nevhodnou místností a nedostatkem účastenství.[67]) U ní jsou i skrovné počátky musea archaeologického: k přírodovědeckým sbírkám pěkný základ tvoří bohaté geologické sbírky ministerstva financí.

První bulharská literární společnost, „Bъlgarsko knižovno družestvo", založena byla 1869 za Dunajem, v Braile v Rumunsku, neboť snahy o zahájení její v Cařihradě se nedůvěrou turecké vlády nezdařily. Kapitály a knihovna družstva po válce přeneseny do Sofie a činnost jeho tam 1882 obnovena. Městská rada darovala spolku i pěkný pozemek na jedné z hlavních ulic. Jakkoli počet spolupracovníků je skrovný, družstvo vydalo vedle menších publikací posud 20 svazků svého časopisu (Periodičesko Spisanie). V nich je obsaženo množství drahocenného materiálu k poznání Bulharův a Bulharska; v popředí stojí zeměpis, dějepis, geologie, statistika, studium jazyka a literární kritika.

---

[67]) Základem knihovny jsou sbírky historika Spiridiona Palauzova, pilného sběratele literatury o poloostrově. Koncem r. 1882 knihovna čítala 12957 svazků (z toho 884 bulharské); od té doby stále rozmnožována. Umístěna byla v nitru velké džamije, v dřevěném přístěnku dle jižní strany, na místě temném a vlhkém s morovým vzduchem a s množstvím myší (knihy stály proto v zavřených skříních); pro nedostatek prostory velká část knih odpočívala v bednách. Čtenářův bylo již pro nevlídnost místnosti jen málo, nejvíce žáků. Nyní slyším, že bibliotheka je přenesena z té tmy a vláhy, která u mne trvá ve zlé paměti, do jednoho zdravého a světlého domu vedle paláce. — Rukopisův bulharských je do 70, mezi nimi sbírka 48 kusův, dar bývalého metropolity Sofijského Meletia. Uložena zde i neprozkoumaná sbírka knih tureckých (z části rukopisův), sebraných 1878 na rozkaz ruského generálního velitelství po mečetech, u nichž ještě za války postaveny stráže, aby se nic nerozneslo. Je jich asi 4000 kusův: 3500 ze Sofie a Samokova (knihovna Chosreva paše), 259 z Lovče, 54 ze Sevlieva. Snaha o zdělání katalogu k nim byla marná pro nedostatek spolehlivých pracovníkův.

2. Okolí Sofie.

Pustota nejbližšího okolí velikých měst na poloostrově Balkánském. Rozhled ze Sofie. Hora Vitoša. Ves Bojana s vodopády a starožitnostmi. Knjaževo a Lilin Planina. Balkán od Komu do Baby s průlomem Iskru. Sofijské pole, jeho příroda a obyvatelé. Obecný ráz bulharské vesnice: domy, nářadí, spůsob založení a rozvoje vesnice, mezní právo. Šopi. Národní kroje, zábavy, hudební nástroje a zpěvy.

Nejbližší okolí Sofie je truchlivá „campagna“, široké jednotvárné pastvisko, znamenité cvičiště pro vojsko, ale k procházkám pěším, ba i jezdeckým krajina velmi nudná, již pro nedostatek stromův a křovin. Oko okřívá, když se v zimě monotonie bledozelených pustin nahrazuje veselejším povlakem sněžným. V tom ohledu jsou si veliká, dříve turecká města nebo pevnosti všecka stejna; jen menší města podhorská, jako Sliven, Stará Zágora, Trnovo, bývají lemována sady a vinicemi. Teprve v poslední době pastviny kolem Sofie začínají ustupovati zahradám anebo průmyslovým závodům. Také se rok co rok větší kusy jejich rozorávají. Severní stranu města obstupují bařinatá, mokrá luka se stojatými vodami, která vyžadují síť průkopův k svému vysušení.

Jen na jižní straně zraky příchozího k sobě poutá husté zelení na podlouhlém návrší. Je to vlastně jen svah jednoho stupně podvitošské terrassy, asi dva kilometry dlouhý a do 60 metrův nad město vyvýšený. Turecké jméno *Kurubaglár*, „suché zahrady“, se na přírodu jeho dnes nehodí. Jeť docela pokryt bujnými sady ovocnými, hlavně višňovými, které se na jaře stkvějí sněhobílým květem. Mezi stromovím zelenají se malé lučinky, u nichž pučí zdivočilé růže a množství drobných květin polních. Z cest, jež se vinou mezi bílými topoly, habry a houštinami, otvírá se názorný přehled celé Sofie. Je to zároveň vojenská posice, ovládající městem. Vinic tu není. V poli Sofijském víno se nerodí, leda v zahradách u domův; pro spotřebu místní se dováží z Plovdivska (ze Stanimaky a Vetrenu) a z Pirota, méně z Podunají a z Kystendilu.[1]) Tyto zahrady na Kurubaglarech však nejsou výletním místem obecenstva Sofijského; žádná upravená silnice tam nevede a primitivní cesty mezi zahradami bývají pusty a prázdny.

Ze silnic, vybíhajících z města, Lomská a Orchanijská jsou oživeny jen od povozův a pocestných a Nišská je nejméně navštívena ze všech. Procházky obyvatelův prve se pohybovaly hlavně na cestě Kystendilské (ke vsi Knjaževu), ale brzo vrch obdržela silnice Carihradská, již proto, že vychází bezprostředně z nových čtvrtí a že při spádu svém vždy bývá suchá. Melan-

[1]) Jméno vesnic Gorni a Dolni Lozen (*loze* vinice) a jiné stopy ukazují však, že v dávnějších dobách v poli Sofijském bývalo vinic. Také Ramberti 1534 okolo Sofie na pahorcích viděl vinice.

cholické turecké hřbitovy s tisíci přímých kamenův, které dříve obklíčovaly celé město, nyní zmizely. Kamení jejich od obce upotřebeno k dlažbě: na chodnících ulic městských leckde se bělá mramorový zlomek s čistě vytesaným nápisem písma arabského. Dle silnic prve stály aleje vrbové, ale za války vysekány na palivo; nyní se znova sázejí řady mladých stromův rozličného druhu s nestejným úspěchem. Na Cařihradské silnici nejblíže za městem prostírají se zelinářské zahrady, pěstované od Bulharův z Ljaskovce u Trnova; v nich viděti můžeš bulharské zahradnictví s koly pro zdvihání vody (blh. *dulápi*). Tam leží i veřejná městská zahrada, totiž školka s tisíci stromky a křovinami, která ukazuje, jak by se bezestromé pole Sofijské přičiněním lidským krásně mohlo zalesniti a ozdobiti. Dále prázdné pastviny oživují již jen volovské povozy sedláků jedoucích na trh, hlasy pasoucích se bůvolův, volův, ovcí a koní a rolničky nějakého kočáru. Sokolíci a straky čtveračivě sedají na telegrafní dráty, a jakmile se přiblížíš, uletují o kus cesty dále, a tak si s tebou hrají na půl hodiny i více. Za druhým kilometrem silnice přechází lehounké sedlo mezi dvojici mohutných tureckých redut; byly před válkou s velikým nákladem zřízeny na nízkém diluvialním nánosu, pokračování to zmíněných Kurubaglarův, ale po přechodu Gurkově přes Etropolský Balkán vítězům padly do rukou bez jediného výstřelu. Jiné dvě takové zapustlé šance (tur. *tabia*) stojí na obou koncích hájův Kurubaglarských, a pátá vypíná se mezi cestami do Niše a do Lomu; profily těchto okopův dominují vyhlídku z města do pole na všecky strany. Na jedné tabii Kurubaglarské žil v pusté kasematě eremita, chudý Šop z okolí. Zemřel 1884 a za velikého shonu lidu pochován, pokládán jsa napolo za světce.

Až k tomuto sedlu sahají obvyklé odpolední vycházky Sofijského obecenstva, leda kdo chce jíti až k Iskru. Odsud a ještě lépe s oněch redut je pěkný rozhled po celém poli a jmenovitě po horské jeho obrubě, jejíž velikolepost vrchovatě odměňuje za nudu terrainu, na kterém se dole pohybujeme. Jednotlivé části této obruby vyžadují obšírnějšího vypsání.

Rozhled z města imposantní výškou a kolossalními rozměry docela ovládá obrovská *Vitóša*, která obzor městský na jihu zúplna, a to z veliké blízkosti uzavírá.[2]) Hochstetter právem dí, že Sofia i Vitoša jsou nerozdílny asi jako Neapol a Vesuv anebo jako Capetown a Stolová Hora.[3]) Vitoša je pro město i kalendář i barometr. Velikán vynikajícím profilem svým z daleka prozrazuje místo, kde se kryje hlavní město bulharské. Stojí o samotě bez

[2]) Jméno zní *Vitóša* (ženského rodu) nikoli Vitoš (muž. rodu), jak se píše v mnohých cestopisech.

[3]) Hochstetter, Das Vitošgebiet in der Central-Türkei, Petermann's Geogr. Mittheilungen 1872, 88.

rovných sobě sousedův v prostranné mezeře mezi Balkánem, Srednou Gorou, Rylou a Osogovem. Je to useknutý kužel, který se vyvyšuje z okrouhlého podvalu, pokrývajícího povrch v průměru asi 17 kilometrův široký. Z města vypadá jako zubatý kastell s rozmanitými výstupky a baštami a představuje z různých hledisk rozličné silhouetty.

Největší část Vitoše skládá se ze syenitu; avšak na straně k Sofii obalena jest pláštěm kamení eruptivního, andesitu, dioritu i melafyru.[1]) Na úpatí červenají se mezi širými pastvinami před ústím dvou roklin napolo v stromoví ukryté vesnice *Dragalévci* a *Bojána* s nízkými krovy svými. Nad Bojanou mezi ostatky dubových lesův prokmitují stříbrné pásky vysokých vodopádův. Pod nimi na ostrohranném kuželu v temné rokli se zračí nepatrné ssutiny hradu Bojany, okolo kterého Bulhaři před více než osmi sty lety slavně bojovali s Řeky byzantinskými. Když na jaře sníh zvolna ustoupil mezi modravými popelavinami zdola nahoru, na úbočí jasně se rozeznávají místa tu zelená, tu červená, vegetace a skála. Lesův na straně k městu není, kromě nízkých dubových houštin a starého háje u kláštera Dragalevského. Na severním svahu slézají husté duboví a habrové lesy až k prosmyku Vladajskému. Jehličího není; to i na Staré Planině je vzácnost a ve větším počtu se najde toliko na Ryle a Rhodopě. Jižní výslunný svah pokryt je rozkošnými lukami s přehustou travou, bez lesův nebo křovin. Na těchto lučinách na jaře se stkví plno kvití: zelenobílé čemeřice, žluté petrklíče (blh. *iglika*, *igličina*), bezvonné fialky (blh. *tamjanúga*), modré Muscari, drobné pomněnky, pestré hluchavky, bílé konvalinky a plno jiných. Pod lukami začíná se u vsi Železnice okres železáren Samokovských.

Vrchol sám navštěvovatele na první pohled rozklamává. Je to širá, kamenitá pláň divého zevnějšku, plná rašelinatých bařin, rozmetaných balvanův a zrádných skulin. Z ní se pozvedá několik skalných pyramid rozpukaného a rozdrobeného kamení, místem oděného v lišejníky a mechy. Mezi tím se táhnou úvaly, zasuté tisíci valounův, pod nimiž slabě hrčí skryté vody — počátky potokův, splývajících ke Strumě nebo k Iskru. Celá diluvialní půda okolo města Sofie je plna oblého kamení, od potokův svaleného s Vitoše, nejvíce zelenavých zlomkův tvrdého dioritu. Každé místo nahoře má své jméno; vysedlý vršek onoho výstupku, který se vznáší mezi Bojanou a Dragalevci, slove *Kikeš* (1860 m., starosl. *kyka*, kštice vlasův); jiné vrcholky *Bojérci* (od boljarův), *Ostrica*, *Černi vrch*, jedna úžlabina *Mostóvi*, jiná *Zlatni most* atd. Na jih od Dragalevcův černá se nejvýše nahoře jedno skalné kolmé předhoří, pod jehož stěnou malé pole sněžné vždy trvá nejdéle až do léta.

[1]) O geologické povaze Vitoše psali Boué, Viquesnel, Hochstetter, Toula a posléze Zlatarski v Per. Spisanii 4, (1883) 1 sld. a 9, 58 atd.

Při pohledu z města místem nejvyšším zdá se býti nízký skalný čeřen, podobný zvětralému zubu nějakého předpotopního velikána, který se zvedá na nejhořejším konci hlubokého úvalu, jenž dobíhá do roviny u kláštera Dragalevského. Dle ruského měření má sice 1953 metry zvýší, ale nikterak není nejvyšší témě Vitoše; to leží dále uvnitř zrovna nad prameny Strumy a nadmořská jeho výška obnáší 2291 metry.[5]) Stráně na východ a na západ, k městu a k pramenům Strumy jsou velice strmé. Na vrch lze vystoupiti pohodlně třebas i na koni za 4 hodiny, a sice nejlépe buď z Vladaje skrze lesíky severního svahu, buď z Bistrice nebo Železnice přes pastviny jižního úbočí. Sestupování dolů k Dragalevcům při návratu do města bývá pro strmost a kamenitost cest dosti namáhavé. Při velikém rozsahu horní pláně není jednotné vyhlídky s ní, pročež ji třeba dle kraje obejíti. Za pěkného počasí rozhled zasluhuje veškeré chvály, kterou mu vzdávají Boué a Hochstetter.[6]) Objímá celý labyrinth hor vnitřního poloostrova, do nedávna téměř neznámý: západní Balkán, Srednou Goru až do vrchu Bogdanu, hřebeny hor Rylských i Osogovských a zasahuje přes Trnsko až do Srbska. Pole Sofijské vidí se celé s městem zrovna dole pod úpatím v závratné hloubi; rovněž se přehlížejí kotliny hořejší oblasti Strumské.

V létě bývají pastviny Vitošské až vysoko nahoru oživeny. Na jižním svahu pásají Panagjurci bílý rohatý skot ve velikých stádech. Na straně k městu pravidelně bytují kočující *Vlasi*, makedonští Rumuni, se stády ovcí a malých, chlupatých koní. Pastviny patří sousedním obcím anebo jednotlivcům. Noční ohníčky pastýřův za teplých nocí letních často vyskakují vysoko nad vesnicemi a kmitají jako modravé nebo červenavé hvězdy na temném horském pozadí. Stáda jsou hlídána od velikých vlčích psův, neboť dravých zvířat není nedostatek. Na Vitoši letují vlci, kteří v zimě se potulují po poli Sofijském. Malý hnědý medvěd (blh. *méčka*, dimin. *méčence*) prochází se v lesích severní strany až k prosmyku. Za tuhé zimy 1879—80 běhali hladoví medvědi až i mezi domy vesnice Bojany, a na trhu Sofijském sedláci prodávali malá medvěďátka za několik rublův; někteří ruští důstojníci je držívali na dvoře svých obydlí nebo u kasáren. Tancující medvědi, které vodí Cikáni, nenáležejí zdejšímu plemenu, ale přiváději se z Malé Asie. Vysoká zvěř schází. Jelenův (blh. *rogáč*) na Vitoši není; za to se vyskytují na Berkovickém Balkáně. Krásní černí orli bez ostychu poletují od vysokých čeřenův

[5]) 1073·6 sažní. Starší měření Viquesnelovo udává 2300 m. Rakouská štábní mapa klade 2330 m.

[6]) Boué vystoupil na Vitoši 1836 ze západní strany od Radomiru, Hochstetter 1869 z jižní strany přes osadu Kovačevci.

skalných až nad město.[7]) Doleji nalezají se i lišky (*lisíca*) a jiná menší zvířata. Z ptactva vyskytuje se na úpatí vedle koroptví (blh. *jerebica*) a křepelek (blh. *pъdpъdak*) i naše evropské miniaturní vydání afrického pštrosa — pták drop (blh. *drópla*), žijící v malých hejnech po desíti i více kusech.

Z oken Sofijských Vitoša v proměnlivém svém oděvu představuje nevyčerpatelné divadlo krásných scenerií přírodních. Za slunečných dnův s vlhkým počasím, když lehké podlouhé páry bělavé barvy se strou podél podnoží, celá hora se všemi krabatými podrobnostmi jasně nám předstupuje před oči, jako by v celé své výšce povyrostla a postoupila několik krokův blíže k městu. Jindy pak za nejasných dnův veškeré obrysy její halí se v mlhu a v průhledný dým horských střížah, i zdá se, jako by se Vitoša zmenšila a oddálila od města. Často nakupí se husté mlhy kolem celého úpatí, jen vrchol zůstává čistý a optickým klamem zdá se plouti v ještě větší výšce nad městem. Hry mlh a oblakův okolo úbočí střídají se ve steré rozmanitosti. Časem se ráno lehce čeřené mlhy táhnou v dlouhých kusech jen dle podnoží, až je slunce rozptýlí. S divnou jasností se ozařují kamenité stráně, když se slunečné osvětlení takových spodních mlh odráží na úbočích výše položených. Někdy sedí veliký bílý oblak tiše dlouho na vrchu. Jindy se šedivé chmury kupí okolo onoho sněžného předhoří na jižním boku, věštíce jistý déšť. Zhusta celý vrch se stává neviditelným, zahalen jsa hustou mlhou, která nejdoleji u obou vesnic bývá rovnou čarou jako přiříznuta. Podobné měnivé pohledy poskytuje také sníh na Vitoši, postoupné mizení jeho na jaře a zase vzrůstání jeho z jednotlivých pruhův na podzim, až se celá hora obleče v čistý bílý háv zimní. Nejkrásnější pohled bývá za mrazivých úplňkových nocí zimních. Stříbrné světlo měsíčné s magickým effektem osvětluje hluboce zasněžený vrchol; zdá se ti, jakoby nejvýše nahoře na lesklé sněhové pláni pod hvězdnatou modrou oblohou byl jasný den!

Panorama Vitoše není výsadou Sofie samé. I na opačné západní straně, v teplejší, jižním větrům otevřené oblasti moře Egejského lidé počasí počítají dle rozmarův tohoto velikána, hlavně na horní Strumě v Radomirsku. V Dupnicku platí pravidlo, padne-li pozdní sníh na Vitoši, tu že jistě mráz popálí vinohrady.

Hora tato zajisté ode dávna k sobě obracela pozornost zdejších národův. Vitoša byla asi onen „vrchol Haemu“, o němž se u Thrakův nesla pověst, že s něho viděti lze moře Pontické i Adriatické, Dunaj i Alpy. Makedonsky král Filipp III. r. 181 před Kr. chtěl toho rozhledu užiti k válečným plánům svým a

[7]) O orlech jsou v Bulharsku rozmanité pověry. Na západě myslí, že zabití orla přinese krupobití; na východě sedláci střílejí na orly, aby odehnali bouři.

táhl k hoře té ze Stobi (na Vardaru) přes území Maedův (v Dupnicku). Od úpatí přišel skrze stinné neprůchodné pralesy teprve třetí den na vrchol, hustými mlhami obkličený. Postavil na něm oltáře Zevovi a Slunci; o vyhlídce družina jeho nikomu ničeho nevypravovala, aby neúspěch snad nesloužil k posměchu. K sestoupení na podnoží bylo zapotřebí dvou dní; návrat odtud vedl za stálých bojův s domorodci přes kraj Dentheletův (v Kystendilsku).[8]) Na Vitoši se rovněž hodí jméno *Dunax* či *Donuca*, jak slula hora velice prý vysoká, v Thrakii vedle Haemu a Rhodopy nejvyšší, na kterou se utekli Thrákové, bráníce se proti Bastarnům, když tito ok. 175 před Kr. od ústí Dunajského táhli do země Dardanův (u Skopje).[9]) Jméno *Vitoša* uvozuje se nejprve v 14. století.[10])

Z vesnic pod Vitoší nejdále v levo leží *Bejler-Čiflik*, prý jednou letní sídlo beglerbegův. Potom následují *Dragalévci*, docela skrytí v háji velikých starých ořechův, protkaném živými horskými bystřinami. Nade vsí leží v záhybu Vitoše malý klášter s lesíkem. Založil jej pod jménem „Přěčistoj Bogomateri, iže jest v Vitoši" bulharský cář Jan Alexander v polovici 14. století a syn jeho cář Šišman darování to listem posud zachovaným potvrdil.[11]) V kostele spatřují se fresky s podobiznami Sofijského velmože Radoslava Mavra, manželky jeho Vidy a syna jeho Nikoly grammatika, kteří 1476 za sultána Mohameda II. chrám ten dali znovu vymalovati. Podhoří od Dragalevcův do Bojany je rozkošný kraj. Na jaře zde plaveš na podhorských lučinách v husté, vysoké trávě jako v zeleném moři, čerstvým větříkem rozechvěném, které stěží se rozstupuje před kopyty koňskými. Stáda horských neúhledných koní a rohatého skotu pasou se pod stráněmi Vitoše, orli krouží ve vzduchu a Sofia s okolím leží před námi jako na mapě.

Památné místo je ves *Bojána* (635 obyv.) se svým hradiskem a kostelem. Přichozímu ze Sofie (jede se asi hodinu) nejprve se představuje 32 mlýnův (blh. *vodenica*) podél bouřící horské bystřiny. Způsob jejich je velice prostý: skrze nakloněný dutý kmen (blh. *úlej*, *koruba*) žene se voda na dřevěnou turbinu, která obraty hřídele svého otáčí kameny, ježto se nalezají nad ní v dřevěném domku.[12]) Mlýnské kameny po celém kraji přicházejí až z Kratova v Makedonii (trachyt). Majitelé mlýnův prve byli nej-

[8]) Livius 40, 21.

[9]) Livius 40, 58. Strabo 4 p. 208.

[10]) Klášter *vz Vitoši* v listině cáře Šišmana: Šafařík, Památky 2. vyd. 108. *Pod goroju Vitošeju na réčě Iskrě*, Konstantin filosof, Glasnik 42 str. 308. *Vitossa* u Vrančiće 1553. Gundulić píše Vitoš (masc.).

[11]) Originál v klášteře Zografském na Athoně. Dle přepisu Grigorovičova v Šafaříkových Památkách 2. vyd. 108—109.

[12]) Ve východním Bulharsku (v Šumensku atd.) užívá se ještě slova *žérka* pro mlýny vodní i ruční. Mlýnský náhon slove *radá*.

více Turci městští, kteří sem posílali své zakuklené *kaduny* na čerstvý vzduch; nástupci jejich jsou bulharští a židovští Sofianci. Dále vidíme rozptýlené selské domky uprostřed trnitých plotů a ovocného stromoví, a mezi nimi dostoupíme na vyšší, otevřenější náves s vyhlídkou na město. Obyčejně ve vsi bývá pusto, leda že mlýny klopotají a že si děti vedle potoka hrají s chycenými raky. Jen v neděli a ve svátky Bojana obživne, jmenovitě na den sv. Pantelejmona (27. července). Tu zde bývá *sbor* (posvícení). Zdaleka se ozývají písklavé dudy a jednotvárné zpěvy chorovodné s táhlými refrainy, a na onom prostranném foru vesnickém spatříš dlouhé řady dívek a jinochův ze vsi i z okolí, jak se zápalem tančí *choró*. Malebné kroje dívek, cinkání mincí na pásech a copech a vysoké bílé chocholy ve vlasech jejich překvapují, ale tváře silných, zavalitých postav krásou nevynikají. Zde pod Vitoší lidé nejsou hezcí.

Na nejvyšším místě vesnice stojí prastarý kostelík sv. Pantelejmona a sv. Nikoly. Okolo něho prostírá se selský hřbitov s neforemnými kamennými kříži bez nápisův, patrně místní práce. Kostelík sám je těsný jako staré chrámky v Sofii. Klenuté vnitro a polokruhová apsida vystavěny jsou z ploských cihel; k tomu je přidána z předu nová čtverhranná předsíň z cihel a klad, ze které se vystupuje po schodech do rovněž nového horního patra. Chrám za lidské paměti byl pustý a tráva rostla nad klenbami jeho; 1845 obnoven přidáním oněch přístavkův. Nyní se čte liturgie jen nahoře; dolní kostel stojí jen jako starožitnost. Železné dvéře jsou probity od kulí, prý z časův „cáře Sulejmana“. Ve vnitru starého chrámu panuje tma, tak že nutno vejíti se svíčkami; patrně byla v klenutí okna, avšak při stavbě horního patra byla zastavěna. V podlaze spatřují se kusy zpracovaných kamenův s ornamenty rostlinných motivův a celé bývalé mlýnské kameny. Nejdražší poklad jsou fresky, které pokrývají všecky stěny. Jsou provedeny silnými barvami na tmavém šedočerném základě. V levo čte se na stěně starobulharský nápis, který velikými černými písmenami na bílém poli ohlašuje, že chrám tento byl vystavěn od sevastokratora Kalojana a vymalován za dnův cáře Konstantina Aseňa r. 6767 dle počtu byzantinského (1259). Vedle něho spatřují se krásně zachované podobizny sevastokratora co „ktitora“ (zakladatele) s obrazem kostela v ruce a manželky jeho Despiny (?) v životní velikosti. Naproti na pravé straně jsou podobné obrazy cáře Konstantina a jeho manželky Ireny. Malby jsou zcela stejného rázu, z jedné doby a jedné práce.[13]) Nádherné barevné i zlatotkané oděvy byzantinského způsobu se dobře poznávají; i pěkně provedené tváře oblých rysův jsou za-

[13]) Kopie těchto čtyř postav zpořídil pro národní knihovnu Sofijskou a pro knížecí palác mladý bulharský kostelní malíř Cano Simeonov z Trjavny († 1881).

chovány, jmenovitě u obou paní; jen tvář cářova již se drobí a rysy její jsou matné. Na pravé straně blíže ke vchodu vidí se v jednom výklenku podoba s neznatelnou tváří a u ní nápis obsahující jméno Aldimir.[14]) Kromě toho jsou tu vypodobněni svatí v celých postavách: sv. Sava (nevím zdali srbský, † 1236; byla by to nejstarší podobizna jeho), sv. Andon, sv. Varvara, sv. Evthymij atd. Nad překlenutým vchodem k oltáři vyobrazena je Matka Boží s dítětem, krásná stará práce malířská. Na stropě se vidí zázraky sv. Nikoly. Pod obrazy dole je zeď otlučena tak, že místem vyniká i cihla.[15]) V apsidě oltářní jsou rozmanité obrazy více méně nejasné; nápadný jest jeden bojovník v brnění s podbradkem a jeden stařec s vráskami na čele, práce, která upomíná téměř na staroitalské malířství školy Giottovy. V horním patře stěny jsou ozdobeny moderním „živopisem“ Samokovské školy; za oltář slouží antická hlavice korinthského slohu.

Před časem se v kostele chovalo množství starých rukopisův; nyní tu nemají již ani jeden. V našem století prý jich něco zakopáno po pravé straně, v podlaze pod obrazem Aldimirovým. Grigorovič nalezl zde (1845) 10 rukopisův a mnoho zlomkův a odsud odnesl dvě důležité památky, které se nyní chovají v Rumjanovském museu v Moskvě: Bojanský palimpsest, totiž kyrillské evangelium z 12—13. stol., psané na pergameně nad setřeným písmem hlaholským, a tři papírové listy bulharského synodiku z 15. věku, které obsahují „pomeník“ bulharských cářův, cářic, patriarchův a Sofijských velmožův.[16]) Pomeník ten byl zde zajisté často čítán a nemálo přispěl k zachování paměti o staré říši bulharské. Lid okolo Vitoše posud ví o starém cářství; kdežto na východě v paměti utkvěl poslední cář Šišman, v Sofijsku je znám cář Asěn a sice co *car Jásen* (*Jasěn* píše i pomeník Bojanský). Pověsti o něm jsou lokalisovány v soutěskách Iskru pod jižním úpatím Vitoše, kde se nalezá několik hradišť a klášterův. Tam se nad vsí Kokaljane

---

[14]) Čte se **прѣстави се рабь бж҃и алдимиръ | . . . . . мировь с҃нь.** Verković 1855 četl v druhé řádce **воеводинь витомировь с҃нь** a k tomu **мѣсеца малѣ день . а . въ лѣто** 6854 ind. 8 (1346). Glasnik 7, 191. Starý vesnický učitel „daskal Gergi“ mi pravil, že se prvé četlo **владимировь.**

[15]) Na pravo v povystupující zdi před oltářem vyniká v úhlu (v levo od cáře Konstantina Asěna) světlejší spodní malba, u níž jsem rozeznal stojatým písmem řecké slovo **дікитис**, ale ta zeď, která jaksi nahrazuje ikonostas, je asi původu novějšího.

[16]) Grigorovič v cestopise, 2. vyd. str. 136, 160. O Bojanském palimpsestu srovn. Šafaříka, Sebr. spisy 3, 205 a Památky hlahol. písemnictví (Praha 1853) str. IX, a A. Viktorova, Собраніе рукописей В. И. Григоровича (Moskva 1879) str. 7. Pomeník otiskl Viktorov na str. 25.; ku konci jmenováni následující „gospoda i boljari i izbranna vlastela i ktitori“: Vukašin, Dafina, Milko, Joan, Panteleimon, Mile, Stankote (?); na kraji současným písmem s rukopisem stojí připsáno „grad Sofia“.

v oklice pravého břehu ukazuje pusté hradisko *Urvič*, ve kterém se prý „car Jasen“ bránil proti Turkům a kde se podnes mnoho kope po pokladech. Naproti na levém břehu v malém klášteře *sv. Archangelův* (budova jeho je nová z 1858) se chová stříbrná číše, prý cáře Asěna. Že pověsti tyto nejsou nové, vidíme z bulharské kroniky mnicha Paysia, sepsané 1762; tam se vypravuje, že poslední cář Jan Šišman naposled se hájil v pevném, vodou otočeném hradě a klášteře Urviči pod Vitoší a tam i zahynul, a „proto se i doposud na tom místě nalezají poklady“. Pomeník ve spojení s lokalisací pověstí o Asěnu cáři nalezl jsem ostatně i v blízkém Trnsku, kam ta věc patrně byla přenesena ze Sofijska; v klášteře Poganovském chová se pomeník se jmény cářův, psaný na dřevěné deštičce, s Bojanským textem dosti souhlasný, a na blízku ve skalných roklích řeky Trnské se ukazuje staré hradisko *Jásenovo kalé.*[17])

V Bojaně bývala i před zavedením novověkých škol vždy *kilia*, prosté učiliště, kde se žáci učili psáti církevními stojatými písmeny, hlavně kdož se chtěli „zapopiti“.

Nad kostelem se za horskou loukou, plnou balvanův, svalených s blízkých skal, otvírá vchod do úzké, stinné rokle Vitošské. V ní nejzáze vysoko nahoře lesknou se vodopády, které na jaře v březnu, když se příroda ohlašuje sotva několika kvítky, ještě bývají zamrzlé a zelené; nad nimi vidí se kusy lesa. Nad levým břehem hned za vchodem vypíná se kužel nahoře plošký, nesmírně strmý, od stráně horské oddělený sedlem a k úzké rokline téměř převislý. Když hledíme ze Sofie samé, profil jeho nápadně se odráží od temnějšího pozadí rokle, jmenovitě pokud na jeho vršku leží čára sněhu. Na těsném povrchu jeho poznávají se mezi křovím skrovné zbytky stěn z kamene a z cihel; mnoho cihel svalilo se do rokle mezi balvany a kamení, přes které hučí potok, seskakující od vodopádův. Hradu tomu sedláci říkají *Batyl*; prý dle nějakého člověka se tak jmenoval. Turecky se vršek nazýval *Kyz tepé* („dívčí vrch“). Pověst vypravuje, jak prý Turci stříleli z „garabiny“ nahoru a zabili bulharského vojvodu na hradě.

Louka před hradem u vchodu do rokle slove *Cárevo padálo.* Za dob bulharských patrně tu stál dvůr cářský. Nynější obyvatelé již neznají starobulharských slov *padálo, padališta* (nocleh. hospoda, byt) a také slovesa *pádna* již neužívají ve smyslu zastaviti

[17]) O kláštěře sv. Rangela a hradu Urviči psal E. Karanov v Plovdivském měsíčníku „Nauka“ I (1881) 495—502. Srov. Kačanovského Сборникъ западноболгарскихъ пѣсенъ (Petrohrad 1882) str. 214—217. — Že místnost u Urviče ode dávna pokládána za památnou, ukazuje i jedno místo v cestopise Des Hayesa de Courmemin (Voiage de Levant, fait par le commandement du roy en l'année 1621, Paris 1629 p. 79): „A une lieue de la ville (od Sofie k Loznu) on nous fist voir un village nommé Oruitro (sic), où il y a grande quantité de ruines, que l'on nous dict estre d'un beau monastere de caloiers, où fut tenu le concille de Sardique.“

se. zdržovati se a proto vypravují, že prý tam nějaký cář spadl s hradu dolů. Při tom však tvrdí, že zde býval *grad* nebo *saraj carský*, dokládajíce, že Bojana je starší než Sofia a že stála ještě za dob, když celé pole Sofijské bývalo jezerem; přes jezero šel prý odsud na příč most až k Balkánu. Ve vsi samé skutečně vynikají sledy starých zdí, jak spozoroval již Grigorovič. Okolo starého chrámu Bojanského a na oné louce rozkládala se patrně opevněná osada, která co akropoli měla v pozadí onen těsný hrádek; z něho mohla posádka pustinami Vitoše udržovati spojení s hradem Pernikem a jinými záhorskými pevnými místy. Navrší v levo naproti hradu slove *Súljov grob* (Súljo diminutiv od Sulejmana); na jeho úpatí, kde jeden pramen prý nikdy nezamrzá, se vykopávají četné mince římské (viděl jsem jednu císaře Proba, „Soli invicto“).

Bojana zpomíná se i v psaných památkách co vynikající pevnost starého Bulharska s chrabrými obránci. Císař Vasil II. za válek s cářem bulharským Samuilem okolo 1015 obležením vzal tvrz Bojanu (*Βοϊών*).[18]) Za povstání bulharského, které pod vedením Deljana a Alusiana vypuklo (1041) za císaře Michaila IV. Paflagonce, vůdce Botko (*Βότκος*) s „muži slovutnými a bojovnými z Bulharův“ opevnil se u Středce v pevném hradě Bojaně (*Βοϊανός*). Když císař Michail přitáhl na ně, obránci pokládali za chrabrých mužův nehodné hájiti se v zavřených hradbách a ihned podnikli výpad. Ale v boji jsou poraženi a když ustupovali do brány (*πύλη τοῦ κάστρου*), bojující Romeové vedrali se za nimi a hradu s velikou řeží se zmocnili.[19]) Podobizny členův cářské rodiny ze 13. století, staré hlaholské zlomky a zajímavý chrám Bojanský sám doplňují historický obraz o dávné důležitosti tohoto zákoutí pod vodopády Vitošskými.

Na severozápad od Bojany následuje malá osada, která prvé slula *Bali Effendi*, ale 1881 úředně přezvána na *Knjáževo*. Za ní se vystupuje dle horského potoka, jehož koryto je vyplněno spoustami ohromných kamenův, svalených s úbočí horských, pod lesy a skalami k sedlu Vladajskému (914 m.), mezi Vitoší a Lilin Planinou, na rozvodí mezi oblastí Dunajskou a Egejskou. Knjaževo samo z počátku obsahovalo málo památného: rozpadlé zbytky hliněných chatrčí Čerkesův, kteří tu před válkou seděli, zříceniny velikého karavanseraje a mečetu, léčebný studený pramen pod malou kupolí, pustou velikou továrnu na sukno s rezavými stroji, ve které se pracovaly prvé uniformy pro vojsko turecké, něco selských domkův a několik krčem nebo kaváren. Od těch dob se osada valně povznesla. V továrně se nyní nalezá nová řemeslnická škola, ve které se učí hlavně železařství, stolařství a

[18]) Kedrenos 2. 464.

[19]) Kekaumenos u V. Vasiljevského, Совѣты и разказы Византійскаго боярина XI. вѣка (Petrohrad 1881) str. 41.

kovolitectví. Vedle stojí lihovar jedné francouzské společnosti a pivovar jednoho Srba. Opodál na sever bělá se ve vyšší poloze vesnice *Jukary Banja* čili *Gornja Banja* s pramenem teplým jako v Sofii. Lázeňská budova je způsobu tureckého, s polotemnou síní, ve které se nalezá vyzděný bassin, nad jehož průzračnou vodou se klene báň s devíti střílnami pro světlo a pro odchod par. Vedle stojí podlouhlý lázeňský dům o dvou patrech ze dřeva a z hlíny, zevnějšku málo vábného; na první pohled (bylo to v zimě) myslil jsem, že je to zřícenina, a divil jsem se velice, když mi řečeno, že se na léto vždy ještě spravuje čerstvou omítkou za obydlí pro hosty. Na blízku nalezá se i knížecí „vzorné hospodářství“ pro dvorské potřeby, u něhož sedláci s podivením hledí na švýcarské krávy a na moderní pluhy. V obou těchto osadách noví i staří Sofiané bydlívají na léto, ale při nedostatku stinných procházek není jim co záviděti.

Z Knjaževa vede do Sofie přímá silnice 7300 metrův zdélí. Na širé zelené pláni na levo od ní v létě tábořívá vojsko v bílých stanech; také se tu odbývají vojenské slavnosti a cvičení, při kterých několik starých mohyl slouží za vhodné hlediště pro obecenstvo. U vchodu do města stojí jeden z pomníkův, postavených od Rusův na památku poslední války rusko-turecké a zvěčnělého cáře osvoboditele Alexandra II. Je to pěkný, velmi vysoký obelisk z bílého kamene, který se spatřuje s okolních hor z veliké dálky. Nápis, staroslovanský citát z žalmův, svědčí o zbožném a skromném smyslu šlechetného panovníka, který osvobodil Bulhary: „Hospodine, sláva budiž ne mně, a jménu Tvému.“ Opodál v pravo vypínají se na lukách osamělé nové budovy velikých rozměrův: rozsáhlá nemocnice a nové kasárny pro pěchotu.

Avšak pozornost není upoutána jedinou Vitoší a jejím okolím, jakkoli ona massivností, výškou a blízkostí svou ovládá celý horizont a bezděky obrací zraky k sobě. Kolem do kola po celém obzoru stojí homole a hřebeny rozmanitých podob. Nejbližší soused Vitoše na severozápad je zpomenutá již *Lilin Planina*, podlouhlý hřeben jen asi 1200 metrův vysoký, eruptivního původu s dubovými houštinami.[20]) Za ní následují menší nízké holé vrchy, již na rozvodí mezi přítoky Iskru a Nišavy. Za nimi na nejzazším severozápadním horizontě vyniká modravá osamělá vysoká homole, která jasněji vystupuje jen při slunce západu; koncem dubna slunce zapadá zrovna za jejím profilem. Je to *Ruj Planina* nad Trnem, kterou seznáme ještě z blízka. Na pravo od ní se spatřují nízké skalní hory, uprostřed jako prosečené: prosmyky Trnské řeky v okolí Poganovského kláštera. Dále se jeví zamlžené obrysy různých menších vrchův, v okolí vsi Dragomanu na cestě k Pirotu.

[20]) Na jednom místě na úpatí za Horní Banji nalezají se u vsi *Bankja* pod širým nebem primitivní bahenní lázně.

Celý severovýchodní obzor naproti osamělé Vitoši ovládá, asi 3 h. od města, velikolepé, jako zeď přímočárné pásmo Balkánu či Staré Planiny. Segment, který vidíme, má délku asi 80 kilometrů. Severní konec jeho tvoří vysoký *Kom* (1966 m.), vysedlý hrb, na levo strmě spadající; nedaleko na západ od něho končí se hranice srbská na hřebeně Balkánu a slézá dolů k Caribrodu, a na opačné straně jeho leží městečko Berkovica. Za Komem následuje táhlý hřeben Vračanských hor bez nápadných vrcholků.

Zvláštní místo je průlom Iskru, zrovna na sever od Sofie, kde řeka si proráží cestu z kotliny zdejší skrze Balkán ven do Podunají. V šiku hřebenův a sedel Balkánských se místo jeho z oken městských snadno poznává jakožto vchod takořka do nějaké klikaté ulice; prozrazuje se v létě vždy modravou parou, vystupující před ním z vod, které se tam z roviny hrnou do rozsedliny horské, anebo bílými mlhami, které časem z něho vykračují ven do pole. Celý průlom se všemi svými oklikami má délku asi 60 kilometrů. Je to kraj do nedávna úplně neznámý, teprve asi od dvaceti let vědě znovu odkrytý[21]) a doposud od nemnohých navštívený. Uvnitř se přírodní obrazy rychle střídají. Tu holé stěny jako skalná zrcadla zastupují cestu, že nevíš, kudy se hlasitě bouřící Isker z nich vytočí; tu zase údolí se otevře i objevují se malebné miniaturní krajinky s hustými lesy, zelenými palouky a rozptýlenými chatami. Žádná silnice nevede těmito propastmi, jen těsný stezník pro koně, a i ten běží nahoru dolů s četnými brody přes rozpěněný Isker anebo postranní jeho bystřiny. Jeden čas se v Sofii mnoho rokovalo o stavbě železnice tímto průlomem dolů k Podunají a provedeny k tomu cíli i podrobné studie; trať by zůstala v jednom niveau bez vystupování a bez tunnelův, ale nutnost 40 velikých a malých mostův od projektu toho odstrašila.

Od Iskru dále Stará Planina má ráz bezlesé horské stěny s vrcholky jen málo vysedlými (okolo 1100 m.). Rozeznáváme, že se skládá z několika hřebenův za sebou. Na teplém jižním svahu (ta končina slove *Budžák*, tur. kout) bělá se celá řada vesnic a klášteříkův; u vsi *Kurila* blízko Iskru nalezají se dokonce viničky, jediné v celém Sofijském poli. Za horami prostírá se širá hornatina, plná rozsáhlých lupenatých lesův. Nejvyšší vrchol této části Balkánu je homolovitý *Murgáš* (1693 m.), opěvaný v národních písních. Z města Sofie a z pole okolního výška jeho není tak nápadna, avšak jakmile se přiblížíš k úpatí Vitoše nebo Lilinu, hned poznáš, kdo je králem v dlouhém po-

[21]) Věděl o něm však již Herodot 4, 49: „Ze země Paionův a hory Rhodopy řeka Skios, prorážejíc Haimos uprostřed (*μέσον σχίζων τὸν Αἷμον*), vlévá se do Dunaje.“ Podrobné popisy od Touly, Über den Berkovica-Balkan und durch die Iskerschluchten nach Sofia, Mittheilungen der k. k. geogr. Gesellschaft in Wien 1876, 252 a od Kanitze, Donau-Bulgarien 2, 328 sld.

řadí vršků v a hřebenův Staré Planiny. Pěkný pohled naň otvírá se z Vladajského prosmyku: mezi stráněmi jako v rámci spatřuje se vzadu bílá Sofia a za ní zelené pole i daleký Murgaš. Počátkem jara, když sníh na poli a na úbočích horských již roztál, nad zamlženým profilem hřebenův Balkánských vždy ještě jako bílý obláček plave smetanová čepice Murgaše, vzdorujíc teplu slunečnému. Vyhlídka z vrcholku je velmi rozsáhlá, i na sever k Dunaji. Za Murgašem se místnost horského přechodu k Etropoli a k Orchanié zračí již nejasně. Balkánské panorama z oken Sofijských končí se ostrým zubem *Baby* nad Etropolem.

Měnivé obrazy celé této hradby za sněhu zimního i za světla letního jsou celkem tytéž jako na Vitoši, jen že tyto hory leží mnohem dále od města a nemají té výšky. Oblaky plující nad Balkánem, jmenovitě častý cirrhus nebo stratus, chvílemi panoramě dodávají jiného rázu. Často mlha padne jako závěsa před celý rozhled; jindy zase pružným čistým vzduchem přejasně vystoupí celá šachovnice pustin a polí, jmenovitě na pravém úbočí Iskerského průlomu. Před západem slunce celé pásmo za jasného vzduchu zmodrá do temna, až se posléze ztratí ve tmě. Vysoký Kom slouží pro Sofii vedle Vitoše také za barometr; mračí-li se na jeho vrcholku, přijde jistě déšť.

Na pravo od Baby k východu je obzor kotliny poněkud pootevřen. Tam se vidí jen menši lesnaté hory, *Sredna Gora* u Panagjurište a Ichtimanu, jmenovitě vrchol *Bratja*. Na jihovýchodě konečně vystupují vršky, přilehající k Vitoši, se zřetelnými serpentinami silnice do Samokova a s průlomem, kterým Isker od vrchovišť svých přichází do pole zdejšího. Za nimi zvedají se na dvou místech hlavice nějakého docela alpinského pásma, ježto za letních dnův, když se příroda již rozzelenala a když se obloha zastkví v temnomodrém jasu, bělostí svou obzvláště jsou nápadny. Sníh mizí s nich jen za nejparnějších týdnův a to nevždy úplně. Vzdálíme-li se od Sofie na sever nebo severozápad do pole, obrysy jejich ještě velikolepěji se vynořují nad horizont. To je *Ryla Planina*. Levý z těchto štítův je *Musallá*, nejvyšší vrch celé východní polovice Balkánského poloostrova (2930 m.), zrovna na trojmezí Bulharska, Rumelie a Turecka, nad prameny Iskru a Marice. Druhý kus na pravo patří těm vrcholkům (do 2700 m.), za nimiž leží veliký klášter sv. Jana Rylského. Nejbližší bod těchto hor je asi 60 kilometrův vzdálen od města.

Pole Sofijské samo, na dně mezi profily tolikerých hor, není jednostejné. Nejhlubší jeho místo nalezá se na sever od města před vchodem do Iskerského průlomu (okolo 500 m.). Řeka Isker dělí je na dvě polovice, které se zevnějškem poněkud liší. Sama se rozštěpuje na četná ramena, hlavně na západní *Golemi* (Veliký) *Isker* a východnější *Stari Isker*. Na jaře bývá velice rozvodněna. V polovici května někdy vysoká voda stojí od vsi Vražděbny do průlomu a leskne se jako hladina nějakého horského

jezera. Východní polovice pole je úrodnější nežli západní, která má ráz pustý. S okolních hor představuje dno počátkem července krásný pohled s postupujícími stupni osení, od zeleného žita pod horskými pastvinami až do žlutých niv s počínající žetvou uprostřed. Smutněji vypadá na podzim co obrovské truchlivé strniště. Nápadný je nedostatek stromův, až na jednotlivé staré hrušky, ježto slouží za mezníky, na zbytky silničních vrbových alejí a na dubový háj u vsi Grubljane.

Jakkoli se spatřuje ještě mnoho nezoraných pustin, počet osad je značný a obyvatelstvo dosti husté. „Okolija“ Sofijská, která sahá na sever za Slivnici a na druhé straně Vitoše až k Perniku, čítá 67 vesnic a kromě Sofie samé 27.328 obyvatelův. Mezi jejími vesnicemi jsou arci i osady zcela nepatrné s 8—20 domky. Vedle ní zaujímá východní polovici pole za Iskrem druhá okolija Novoselská s 52 osadami a 29.555 obyvateli. Také jedna část okolije Iskrecké (63 vsí s 30.403 obyv.) v Balkáně Berkovickém slézá až do pole. Jména vesnic jsou nejvíce slovanská, rázu nezřídka starobylého a zajímavého.[22]) Také názvy polí, luk, potokův, mohyl, úvalův atd. jsou prosty všeliké příměsi názvosloví tureckého, které v rovinách východního Podunají a Thrakie tak silně převládá. Turkův sedí jen něco málo ve vsích řečených *Belopopci* (8 domův tur.) a *Ormanlija*, nejdále na jihovýchod pod horami.

V létě vesnice mizejí pod zeleností vegetace; za to v zimě husté sražené střechy jejich, obkličené holým větvovím ovocného stromoví, jasně vynikají na sněhové pláni. V poslední době se v mnohých staví kostely s nízkými kupolemi, kterými se krajina hned oživuje. V jistých dobách ročních udává se znamenitá příležitost počítati obydlená místa celého pole a okolního podhoří. Poslední dva nedělní dny před začátkem velikonočních postův, na *zágovezni* (*zagovjávam* začínám se postit) u večer, jakmile se smrkne, u pokrajních domkův každé osady rozdělají veliké ohně; vedle nich hoši kývají sem tam dlouhými žerdmi, na kterých jsou upevněny hořící slaměné věchty. Ohníky tyto za soumraku se svítí jako červené třpytivé hvězdy, zasahujíce dosti vysoko na úbočí hor. Na podzim vídají se koncem září podobné ohně, ale ne současně na týž večer. Po vesnicích až vysoko do hor spalují kukuřičnou slámu a okolo ohně slaví selské *sedénki*, kde se jinoši a děvčata zpěvem baví při vylupování kukuřice.[23])

[22]) V okoliji Sofijské ku př. Berimirci, Maleševci, Obradovci, Orlandovci, Aldimirovci, Kumanica, Chrabrsko, Brložnica, Volujak, Gradoman, Pogledec atd. V okoliji Novoselské Vojnegovci, Kaciljane, Kremikovci, Seslavci, Potop, Stolnik a j. V okoliji Iskrecké Opi-cvět atd.

[23]) *Sedenki* se zmiňují i u Gunduliće († 1638) v „Osmanu“ (Stari pisci dil 9. str. 379), kde popisuje idyllické zábavy vesnické: „Od bugarskih mlados' sela na igre se kupi ove, i ljuvena i vesela *sjediljkam* ih milim zove“. Zdali tvar *sědilki* vynikl jen nedorozuměním anebo skutečně bylo jeho užíváno, těžko rozhodnouti.

Po nivách pole Sofijského rozptýleno je množství mohyl, které rovněž více jsou patrny v zimě, když vrhají stín svůj na hladkou pláň sněhovou. Největší počet jejich je na východ od Iskru a nejvyšší z nich stojí u této řeky u vsi Vraždebny.[24])

Podati obecnou charakteristiku vesnického lidu a života v Bulharsku je nesnadno. Země obsahuje v sobě krajiny nejrozmanitějšího rázu, od studených hornatin až do teplých nížin. Mezi jednotlivými končinami je málo spojení. Každé město a každá dolina má svůj lokální dialekt, své typy tváří, své kroje, svou povahu lidskou, ba někdy i své míry a váhy. Není tu ještě síti železničné a živého obchodu, který by slil obyvatelstvo v celek, sterými svazky vespolek sjednocený. Cestovatel často bývá překvapen náhlými přechody: z úrodného Trnovska nenadále se vstoupí do pustin Tozluku, nebo z bohatého pole Plovdivského do divých zákoutí Rhodopy.

Proto také fysiognomie vesnic (blh. *seló-to*) je velmi rozmanitá. V Trnovsku uvidíš vsi s čistými kamennými domky o dvou patrech, které zjevně hlásají o pokročilé zámožnosti a staré civilisaci. V Rachovsku sedláci z části bytují pod zemí, a jen střechy chalup vynikají nad povrch zemský. V Sofijsku a vůbec v největší části Bulharska spatřují se toliko chatrné domky šedohnědé barvy, které za tureckých dob bývaly pokryty žlutohnědou slamou (blh. *pljáva*). Za nejlepších dob středního věku nebývalo jinak; máme o tom výslovná svědectví z okolí Přeslavi, tehdejší stolice bulharské, a z okolí samého Cařihradu, kde lidé i v opevněných osadách žili pod slaměnými krovy.[25]) Teprve za nové bulharské vlády rozmnožuje se rok od roku počet krovův taškových. Stěny jsou hliněné, na kostře dřevěné nebo proutěné (*kъšta zidana sъs plet*). Vedle domův stojí proutěné čtverhranné i kulaté stodůlky na žito a kukuřici (*kóšove, žítnici, ambári*) i chlévy pro dobytek (*košára* pro ovce, *kočína* pro vepře, *obóri, chlévove* nebo po tur. *jachъri* pro voly a koně). Okna jsou docela malá, často jen dřevěné okenice nebo rámce s papírem. Uvnitř chalupy obyčejně bývá jen jediná nízká místnost s otevřeným ohniskem a s hliněnou podlahou; v průčelí nescházi nikdy otevřená chodba (*prust*) pod střechou, poněkud povystouplou a dřevěnými pilíři podepřenou. Proto také slovo *kъšta* (*kášta* v Sofijsku) znamená nejen dům vůbec, nýbrž (ku př. ve východním Balkáně) i světnici, pokoj. Slova *íža* (vlastně *chiža*) pro dům selský užívá se jedině v horách

[24]) O otvírání těchto mohyl jsme se nepokoušeli, neboť mnohé z nich jsou již v časech minulých vybrány a nad to k dozoru při takovéto práci nikdo z nás dosti volného času neměl.

[25]) Jan Exarch v předmluvě svého překladu Šestodnevu připomíná, že kromě palácův cáře Symeona se vídaly po zemi jen chýše slaměné, „chyzy slamьny“ (srov. Dějiny bulh. 135). Kantukuzenos vyd. Bonnské 1, 144 popisuje tvrz Σάκκων u Selymbrie: slabá zeď měla jen jedna vrata, obyvatelé byli oráči a všecky domy měly střechy ἐκ χόρτων ξηρῶν.

okolo Pirotu a Trnu, ve Visoku a v Krajišti; *koliba* znamená dočasné bydliště, pastýřskou nebo hlídačskou chaloupku.

Uvnitř v domě selském není nábytku, leda nějaké nizoučké *stolčé* k sezení, v podobě třínožky nebo jednoduchého špalku, a kulatý malinký stoleček (*sofríca*, *paralíja*, nebo okrouhlá deska *tabla*) pro postavení jídel, okolo něhož se sedá na zemi s překříženýma nohama. Po stranách jsou pověšeny anebo opřeny všelijaké nástroje zemědělské (*sečivá*), lopaty (*lopata*), vidle (*vili*), sekyry (*sekira*, *bradva*, *manara* z řec. μανάρα, *baltija* z tur.), motyky (*motika*, *tъrnokop*), síta (*rъšéto*, *rašéto*, větší druh *darmón*), primitivní ruční kamenné mlýny (*chrómel*, z novořec. χειρομύλι), různé pytle (*čuvál*), ženské kužely (*fúrka*, *chúrka*), vřetena (*vreténo*) a přediva (*préžda*) atd. Hlavní majetek tvoří koberce anebo pokryvky (*čérga*), nejvíce s horizontalními pruhy, střídavě světlými a temnými; k tomu se druží kovové kotle a měděnce (*médnik*, plur. *médnici* i *ménci*, diminutiv *ménčeta*, anebo po turecku *bakъri*, v Rhodopě *chárkomki* z řec.), hliněné nádobí (*sъdove*), hlavně džbány s tenkými hrdly (*stómna*, *stovna* z řec. στάμνος) a plytké mísy (*paníca*), a konečně několik kusův dřevěných, necky z půl kmene vydlabané (*korito*, *kopan-ta*) atd. Nářadí to je ostatně na celém poloostrově stejné a od tisíce let se pramálo proměnilo. Koberce, pokryvky a kovové nádobí (*χαλκώματα*) byly již okolo 813 hlavními předměty v domech vesničanův východní Thrakie mezi Adrianopolí a Čařihradem.[26]) Také při čtení cestopisův 16. století s překvapením pozorujeme, jak málo se způsob života proměnil za celých 300 let.

V sanitárním ohledu bulharský vesničan žije špatně. Domy jsou nejvíce temné a vlhké. Lidé spí na rohožkách a pokryvkách na podlaze, která není než udupaný, často vlhký mlat hliněný. Při tom se málo kdy svlékají a ještě méně převlékají. Těmito neshodami jmenovitě trpí malé děti, mezi nimiž je úmrtnost poměrně značná.

Typický příznak vesnic celého Bulharska jsou trnité ploty (*plet*, *pletište*) kolem velikých dvorův okolo domkův. V nich, nejvíce mezi houštinami bílé kvetoucího bezu (*bъz*, Sambucus), na kolech stojí lebky (*čerépi*) bůvolské, koňské a jehněčí, které také uprostřed polí slouží za strašáky proti vrabcům a jiným mlsným opeřencům. Najdeš je všude, v Bojaně tak dobře, jako v Rusokastru nebo u Trnova, jakož se spatřují i kromě Bulharska ku př. v Hercegovině. Zvyk ten je v jižní Evropě starý; za starších dob měly tyto lebky od obydlí a majetkův lidských odpuzovati nejen pažravé ptáky, ale i zlé duchy. Z jedné milostné historky v „Decameronu“ Giovanna Boccaccia se dovídáme, že okolo Florencie ve 14. století osli lebky bývaly nastrčeny po vinicích mezi révami; obracováním nosu nebožtíka osla od města nebo k městu

[26]) Anonymus de Leone Armenio imperatore. ed. Bonn. p. 347.

zamilovaná Florentinka ohlašovala svému příteli, který ji krátil dlouhou chvíli za venkovského pobytu na vinicích, zdali manžel její zůstane tu noc v městě nebo ne. Jiná zvláštnost bulharské vesnice jsou dlouhé ruliky tvrdočervené papriky, které visí v otevřené předsíni po obou stranách dveří a již z daleka se spatřují.[27]) Vsi bývají silně obydleny, již pro velikou plodnost obyvatelstva; selské rodiny mívají po 12 dětech, ba jsou případy, kde v jedné rodině se nalezá 20 dětí od jedné matky. Dle výsledku sčítání lidu na jeden dům vesnický připadá průměrně 5—6 obyvatelův, v horských krajinách Sofijských, Trnských, Balkánských i Srednogorských i více, až 7—8.

Domky stojí obyčejně ve stínu ovocného stromoví. Okolo Sofie zahrady selské se skládají hlavně z ořechův a sliv (v Sofijsku *džagáli*), s drobnými kulatými plody buď modrými buď žlutými.

K těmto poznámkám připojíme několik slov o způsobech založení a rozvoje vesnických osad.

Samot dle našeho způsobu není, leda osamocené *hany* (krčmy) u cest a skryté klášteříky po horách. I domky po vinicích jsou jen altánky a ne stálá obydlí. Nedostatečná bezpečnost nutila obyvatelstvo seděti blíže pohromadě.

Vesnice dle založení svého jsou dvojího způsobu. V rovinách nalezají se vždy jednotné, někdy velice lidnaté vsi, nejvíce podél řek, na jednom místě sražené (blh. *sbrano*), s územím nezřídka velice rozsáhlým: nejlepší příklady takových velikých vsí s 2—3000 obyv. jsou v Rachovském kraji na Dunaji. Nejsou stavěny dle nějakého plánu, mají nepravidelné ulice a jen nepatrnou náves u kostela, na níž se tančívá nedělní *choró*. Bývají i smíšené, bulharské, turecké, tatarské a cikánské, ale v tom případu každý národ sedí v oddílné čtvrti (*machalá*).

Druhý způsob převládá v horských krajinách. Tam jsou vsi rozděleny na skupiny, obyčejně na zavolání od sebe vzdálené, které slovou bulharsky *koliby* či *košary*, turecky *machali* a někdy bývají rozptýleny na několik hodin cesty po lesnatých úbočích a těsných dolinách. Kolibami jest osazen celý severní svah Balkánu od Preslavi až do Vrace a všecky hornatiny odtud na západ až k srbské a turecké hranici, kromě dna kotlin tamních. Způsob ten se vyskytuje nejen v osadách bulharských, ale i v tureckých (v Tozluku). Středisko kolib bývá u kostela, kde se nalezá i několik krámův (*dukjani*), nebo v tureckých osadách u džamije.

Pozoruje se přechod od kolib k soustředěným osadám. V některých městech, nyní docela vyviňutych, ku př. v Panagjurišti a Pešteře, trvá pověst, že osada původně se skládala z řady kolib po okolních horách, jejichž místa jsou ještě označena starými

[27]) Papriky ty se vidí i v poloselských čtvrtech samé Sofie. U jednoho domku v mém sousedství spotřebovali do Nového roku jednu stranu vrat, do jara druhou — také způsob kalendáře!

kosteliky nebo kříži (*obročišta*, *čerkovišta*), a že teprve zvolna se sjednotila v centru, kde bylo tržiště. Jinde, jako ku př. ve veliké vsi Poibrene na Topolnici a v Bosiligradu v Krajišti, udržuje se podnes stav přechodní: každá rodina má tam i dům v celkové osadě pro zimu i osamělou košaru na horách pro léto. Za Krdžalijův, v anarchických časech sultána Selima III. (1789—1807), obyvatelé mnohých vesnic po zničení centra zase se na čas rozsadili do kolib, kde byli více ukryti, a když nastaly mírnější doby, opět se sesídlili pohromadě na starém místě.

Vesnice se tvořily někdy okolo starších budov. U hospod na silnicích se seřadily jako ulice; příklady toho jsou nynější město Dupnica, ves Klisura v Berkovickém Balkáně, vlastně jedna ulice hostinců, ves Novihan okolo zříceného karavanseraje u Sofie a j. Jiné vznikly u hornických hutí (město Samokov a j.), u teplých pramenův (veliká antická města provincie Dacia mediterranea, mnohá středověká hradiska a některé nynější vsi v Thrakii), co podhradí zámkův (jako právě zmíněná Bojana), okolo tržišť (osady se jmény odvozenými od *panair*, *πανήγυρις* jarmark a od tur. *pazar*, *džuma*), u klášterův pravoslavných (vsi Monastir, Monastirci, Monastirište) anebo islamských, dervišských (vsi s jménem Tekké), u mlýnův atd.[28]) Velmi mnohé vsi se utvořily v novější době z obydlí dělníkův na statcích čili *čiflicích*, což se jasně pozoruje již na jménech v rovinách Thrakie, v kotlině Kystendilské a v jižní Makedonii (ves Urum-Čiflik u Jambolu, Bejler-Čiflik u Sofie, Novi Čiflik u Kystendilu, Serdar-Čiflik atd.). Jsou i horské vsi křesťanské, založené původně od turecké vlády s povinností střežení silnic (*derbendžiji*). Při sledování místních pověstí někdy je nápadno časté měnění místnosti; ves přenášena po vyhoření, po moru anebo po zničení v bojích. Vsi leží nejvíce opodál od velikých silnic, což pozorovali již cestovatelé 16. století; toto vzdalování vzniklo ne za panství tureckého, ale v době daleko starší, jak se vidí ku př. z poznámek Viléma Tyrského o Bulharsku v 12. věku. Na osadách u velikých cest ode dávna, ještě za dob starobulharských a byzantinských, tížily rozmanité roboty, hlavně ubytování cestujících úředníkův nebo samého dvora (povinnost zvaná staroblh. *padalište*, starosrb. *priselica*) a ovšem i vojsk.

Způsob vzniku osad zřetelně se jevívá ve jménech jejich. Koliby, i bulharské i turecké, mají nejvíce jména patronymická, od praotce zakladatele, jakkoli rodové zřízení až na malé stopy nyní zaniklo: ku př. časté Dobrjovci od Dobrja, Radomirci (Plevensko) od Radomira, Miroslavovci (u Eleny) od Miroslava, turecky Hüsejnler (Tozluk), doslovně „Husejnové", od Husejna, Karamustafalar (Plovdivsko) od černého Mustafy, Hasanlar (Raz-

[28]) Příklad města, vzniklého v 14. století z opevněného kláštera, je Feré na dolní Marici (viz část 2, hl. 5).

gradsko) od Hasana atd. Jsou vsi v Krajišti, které v podání svém jasně vyličují původ od jednoho praotce.[29]) Vedle toho převládají, jako u všech národův, jména vzatá z rostlinstva.

Ve vsi každý sedlák má svůj pozemek, který může volně prodati nebo děliti. Společný majetek celé vsi je toliko pastvisko, jakož mívá selská obec i společného pastýře (*govedar*, *ovčar*, *svinar*), jenž se platí příspěvky jednotlivcův v penězích a žitě. Bezzemní jsou jen dělníci čiflikův a největší část Cikánův.

Přechodní tvar vsi k městu jsou veliké, hlavně vinařské a zahradnické osady se zděnými dvoupatrovými domy, cihelnými střechami, hrubě dlážděnými ulicemi a malou tržní třídou (*čaršija*), jaké se vyskytují v Trnovsku, dle jižního úpatí Staré Planiny a na podnoží Rhodopy. Vzor jejich jsou stará přímořská města řecká, Mesembria, Sozopol, Enos atd. Byzantinci osadu toho druhu nazývali „městskou vesnicí", κωμόπολις. Turecky přechodní tvar ze vsi k městu slove *palanka*, což znamenalo původně tvrzku, palisadami opevněnou[30]) (ku př. Lom-palanka, Džibra-palanka na Dunaji), ale slovo to v Bulharsku je celkem méně známo nežli v Srbsku. Jinak se každá neohrazená osada i se sebe větším obyvatelstvem (jako Gabrovo, Panagjurište, Bracigovo atd.) počítala do konce tureckého panství pouze co ves (*selo*, tur. *köi*). Město (*grad*, tur. *kasabá*) byla jen osada dříve opevněná, se starým hradem anebo aspoň okopem s branami, sídlo úřadův a biskupa, jako Vidin, Trnovo, Sofia, Plovdiv atd. Tato města, jak ze starých cestopisův dobře víme, v 16. a 17. století byla většinou turecká; křesťané se do nich jen zvolna znovu stěhovali z okolních vesnic. Organický statut Východní Rumelie (§. 111) uznával za města jen takové obce, které se za ně pokládaly „ab antiquo". Nyní v knížectví každá městská osada se počítá co *grad*, každá vesnice s více než 2000 obyvateli co *gradec* (městys).

I tyto poměry jsou na celém poloostrově stejné. Celkové vsi a vedle nich rozptýlené chaty (srb. *zaselak*) nalezáme v Srbsku, ba se stejnými termíny se potkáváme i v Řecku, kde v Attice a jinde vlastní hromadnou ves obklíčují rozptýlená καλύβια po horách. Vůbec je ve spůsobu života Srbův, Bulharův, Albáncův, Rumunův a Řekův přemnoho společného, což pochází nejen od stejné přírody těchto zemí, ale také od odvěkého vlivu civilisace středomořské, hlavně byzantinské s dědictvím institucí imperia římského. K tomu se přidružil vliv Turkův, panujících druhdy na celém poloostrově, jenž se zračí v četných terminech, od rozličných národův stejně přejatých.

---

[29]) Viz část 3, hl. 5. — Zajímavý příklad vzniku větší osady z *jednoho* domu jeví se na dvou jménech v Strumicku v Makedonii: musulmanské *Ednokúkjevo* s 150 domy a křesťanské *Monospitovo* s 200 domy: obě jména (*edna kukja*, μονοσπίτι) znamenají „jednodomí".

[30]) O palance srovn. Heerstrasse 115.

Zajímavé jsou poměry mezní. Meze jednotlivých obcí jsou všude po Bulharsku podrobně ustanoveny, v krajinách lidnatých i pilně vzdělaných zrovna tak, jako ve spořeji osazených i slaběji zpracovaných.

Území vesnice slove bulharsky *zemliště* nebo *merá*, turecky *toprak*. Slovo *merá* znamená původně toliko pastviska obecní, ježto dle starých zákonův tureckých měla obsahovati okruh jedné míle kolem vsi a tržišť, půl druhé míle kolem měst. Pochází z tureckého *miri*, *mirié*, označujícího majetky státu náležité a poddaným jen k užívání ponechané. Mez sama se nazývá *sinor* (z řec. τὸ σύνορον, i tur. *sanъr*); *meždá* je mez jednotlivých polí. *predél* hranice celé krajiny.

V Trnovsku vyskytují se v tom některé zvláštnosti. Jsou tam případy, kde na základě starých úmluv jedna obec, vládnoucí těsným pozemkem, seje na určitých místech území obce sousední, anebo kde dvě obce navzájem si sijí na kusech svého území. Pozemky, které vesnice smí zasívati na půdě druhé vsi, slovou *parakendé*; rozeznává se přímé či jednostranné „parakende“ a vzájemné. Tak ku př. Ljaskovec seje na „parakende“ v mezích sedmi okolních vsí, Elena v mezích vsi Zlatarice, ale ne naopak; vzájemné „parakende“ je ku př. mezi osadami Sušicí a Draganovem, které leží na pravém břehu Jantry na sever od Ljaskovce, anebo mezi Burumli a Mušikli na levém břehu Jantry na sever od Nikjupu. Prázdné, do žádné *mery* nenáležité místo mezi territoriemi několika vesnic, které se od nich seje v jistém určitém pořádku, slove *mezdra*.[31]) Způsoby tyto vyskytují se jen v Trnovsku, v hustě osídlených končinách, kde „země je těsná“ a vesnice jsou blízko sebe, často s nepatrným územím.[32])

Meze jsou ustanoveny dle potokův, osamělých stromův, studánek, kamenův, mohyl, rozvodí na vrších atd. Každá starší ves má o svém území nějaké turecké *sinor-namé* (obyčejně se říká zkomoleně *sanъr-lamá*), totiž starou listinu s podrobným vypsáním svých mezí. Hlavní autorita ve sporech mezních jsou však knihy řečené *kütük* (znamená tur. i pařez od stromu) ve staré *tefter-chané* (archivě) v Cařihradě, jakýsi způsob „zemských desk“, s popisem všech vesnic, jejich mezí a jejich počtu domův, v provinciích evropských i asiatských. Knihy ty mají ohromnou cenu pro historický zeměpis, ale existence jejich je ve vědecké literatuře téměř neznáma.[33]) O rozsahu a způsobu

[31]) Jsou i vsi *Mezdra* ve Vračansku, *Mezdreja* v Berkovicku. Slovo je orientalské: arab. *mezrâa* ferme isolée; *mesraa* „abgegrenztes Saatfeld“ u Hammera, Osm. Staatsverfassung 1, 284 (v sandžaku Silistrenském).

[32]) O těchto poměrech poučil jsem se v sezeních státní raddy 1882.

[33]) Hammer slova „kütük“ nezná. Fallmerayer 1840 (Fragmente aus dem Orient 1, 210) slyšel v Kerasuntu o „Kütük oder Defter-chané“ se zprávami o obyvatelstvu toho města 1462, když se vzdalo Turkům. „Die Kunde, dass solche Notizen im türkischen Reichsarchiv verborgen seyen, ist eine Ent-

jejich bližšího nevím, neboť znám jen některé úryvky s popisem vesnických mezí v okolí Belova, Panagjurište, Kaloferu, Eleny, Adrianopole atd., a to nejvíce jen z druhé, třetí ruky.[34]) Zápisy jsou psány turecky; jak mi řečeno, pocházejí z prvních dvou set let po dobytí Bulharska a prý po 16. století více doplňovány nebyly. Proto se v nich zjevují nynější osady pod starými jmény, nyní na místech samých zapomenutými, vedle vsí a hradův nyní docela pustých.[35])

Sepsání tohoto *kütüku* tureckého zajisté je totožné s finančním popisem zemí všech sandžakův evropských i asiatských, který dle Hammera proveden dvakráte. Starý registr (*defteri atik*) složen za Mohameda II. (1451—1481) a Bajezida II. (1481—1512), nový registr (*defteri dždid*) za Sulejmana II. (1520—1566) a Selima II. (1566—1574). Druhou práci v Rumelii řídil defterdar Mohamed Čelebi efendi, jenž při té příležitosti l. 974 (1566) složil také pojednání o vlastnictví pozemků. Celá věc souvisí se seznamem lén čili *spahilikův* s označením důchodův jejich, jenž v 15. století byl založen a v 16. dvakráte doplněn. Registra lén dle bezpečných zpráv založena byla od sultána Mohameda II. 1474; v protokolech Dubrovnických krátce potom (1477) se zmiňuje turecký úředník, který pro císaře osmanského „píše domy bosenské“.[36]) Tato stará registra lenní dali Sulejman II. 1530 a Murad III. 1575 znovu zpracovati; později více doplňována nebyla, jakož vůbec instituce lenní přišla do velikého nepořádku.[37])

„Kütük“ je po dnešní den vrchní instance pro mezní spory v Rumelii i v Bulharsku; dosažení výpisův z něho ovšem je spojeno se značnými útratami. Než staré mezní popisy nedostačují.

---

deckung von einiger Wichtigkeit. Man kann wohl denken, dass auch über andere Städte und Provinzen der zertrümmerten Monarchie von Byzanz im Kütük oder Steuerregister von Stambul statistische Angaben von solchem Belang zu finden und nur auf diesem, noch von Niemand betretenen Wege für die Geschichte des östlichen Imperiums und für den wahren Charakter anatolisch-griechischer Reichsverwaltung neue und gründliche Aufschlüsse zu erheben wären.“

[34]) Kus o mezích Panagjurište otiskl Čolakov ve své knížce o tomto městě. Za mého pobytu v Sofii byla jednou příležitost zvěděti velmi mnoho o „kütüku“, při odevzdávání tureckých knih o daních z poslední doby před válkou, ale já se náhodou nehodil k tomu a jiným se věc zdála býti lhostejnou.

[35]) V Sredné Goře ku př. Strelča vystupuje co *kasabá* (město), Koprivštica jen co *kolibi*. Miličević (Kraljevina Srbija, Novi krajevi str. 113) slyšel, že prý ve starých Cařihradských knihách se Leskovac nad Moravou píše ještě starým jménem Dilbočica (Glubočica).

[36]) Usnesení „de mittendo ad illum, qui scribit domos Bosne Mt. Imperatoris“ 26. febr. 1477, Libri Rog. 1476—8 (Arch. Rag.).

[37]) Ve zprávách Hammerových, Osm. Staatsverfassung 1, 262, 335, 342, 376, vládne obvyklý u tohoto učence zmatek; o prvním popise za Mohameda II. a jeho syna děje se zmínka toliko na prvním místě. Pojednání defterdarovo, jenž provedl „die Beschreibung der Ländereien des Paschasandschaks von Rumili“ tamže 1, 342 sld. O sepsání lén Hammer, Gesch. des osm. Reiches I² 530, II² 339—341 atd.

Osady, jmenovitě v době Krdžalijské, houfně zanikaly a zatím vzrůstaly jiné; podrobnosti terrainu i se jmény se za tři století valně změnily, tak že se neví, kde co bylo; obyvatelstvo samo se proměnilo v národopisném svém složení, a odtud je nyní všude plno sporův mezních.[38])

Území se dělí na určitý stálý výměr polí a na obecní pastviny. Ves nesměla dle starého práva až do pádu panství tureckého z něho ničeho prodati aniž stará pastviska svého území zorávati.[39]) To se nyní docela převrátilo, neboť sedlákům v tom nikdo nepřekáží. Počet pastvin se ztenčuje a rozsah orné půdy se rok od roku rozšiřuje, což se pozoruje nejen na vsích, ale i v městském území, ku př. Sofie nebo Plovdiva.

Jednotliví majetníci měli za nejposlednějších dob panství osmanského v držení svém listiny, které se jmenovaly turecky *tapu*, z toho bulharsky *tapija*.[40]) Jeden z posledních nátisků správy turecké býval ten, že tapije časem prohlašovali za neplatné a nutili sedláky, aby si za taxy a bakšiše u úřadů brali nové listy. Knihy o tapijích v poslední době od turecké vlády odevzdány vládě bulharské; jsou to finanční seznamy z posledních let před válkou.

Ku konci nutno připomenouti, že dle tureckého práva vlastním majetníkem veškerého povrchu zemského je stát a že vzdělavatelé jsou jen dočasní dědiční uživatelé. Dle koranu země je boží a tudíž patří božímu zástupci na zemi, kalifovi, stínu božímu, tedy nyní sultánu. Ze staroturecких zákonův, sebraných od Hammera, vidíme, že kdykoli pozemek nějaký byl uprázdněn tím, že vzdělavatel, ať musulman nebo křesťan, zemřel bez dědicův anebo utekl či jinak zmizel (výjimka byla jen v případu, když byl zajat od nepřítele), *spahija* jej uděloval jinému. Podobně v Turecku do posledních let vláda zabrala každý pozemek v podobném případu, jakmile byl po více než tři léta pust (*machlül*). Bulharská vláda se tureckých práv nevzdala a užila jich ku př. proti zemím tureckých utečencův, když se do jisté doby nevrátili.

---

[38]) V posledních letech po Sofijsku bylo plno sporův o *mery*, jednou i mezi Bojanou a Sofií, kde Sofianci chtěli v noci zdupati setby Bojančanův na půdě městské, prý dle starého obyčeje právního, což jim od vlády překaženo v čas obsazením místa od žandarmerie. V Středné Goře ku př. Koprivštica a Panagjurište jsou v krutém sporu o meze se Strelčou atd.

[39]) „Alte Weiden können nicht in Acker verwandelt werden: sollte es durch Gewalt geschehen, so werden sie als Weide behandelt". Staré kanunnamé u Hammera, Osm. Staatsverfassung 1, 284. „Es ist kanunwidrig, alte Weiden in Ackerland zu verwandeln; alt heisst nicht, was schon vierzig Jahre her, sondern über Mannsgedenken hinaus besteht", tamže 1, 406. Opětuje se v tureckých zákonech až do nejnovější doby.

[40]) Hammer op. cit. 1, 376 vykládal *tapu* co Erbpacht, Grundpacht, Grundzins, Erbzins, Pachtzins a odvozoval je od řeckého *τόπος*. Slovem *tapija* se v Bulharsku často vyrozumívají také listiny, týkající se ne jednotlivců, ale mezí celé vesnice. V Rumelii za správy východorumelské slovo *tapija* přeloženo co *vladalo* (*vladam* držím, possideo).

Státních pozemkův je málo. Jsou to hlavně pastviska (*sovat*) na horách i v rovinách, které se pronajímají, a něco lesův.

Po této odchylce do otázek právních a národohospodářských vrátíme se zase do vesnic okolí Sofijského.

Obyvatelé pole Sofijského jsou lid prvobytný a proto v národopisném ohledu zajímavý. Náležejí ke zvláštnímu typu horskému, který se od sousedův liší postavou, povahou a krojem, méně nářečím, a sídla svá má ve vysoko položených dolinách okolo Vitoše a západního Balkánu. Ostatní Bulhaři lid ten obyčejně nazývají *Šopi*[41]) a zemi jejich *Šópsko* nebo s tureckou koncovkou *Šoplúk*. Původ jména toho vysvětlen není, jakož také nevíme, jak je staré.[42]) I rozsah jeho je nejistý. Východní Bulhaři počítají k Šopům i obyvatele Vračanska, Trnska a jiných krajin. Z druhé strany jméno zasahuje až do Makedonie, kde sedláci kolem Kratova slovou dílem *Šopje*, dílem *Poljaci* (obyvatelé pole, roviny).[43]) U Kystendilcův Šopi se nazývají všichni jejich sousedé, kteří jsou *gášnici*, totiž kteří nosí úzké bílé nohavice. Nehledě k národopisné neurčitosti toho jména, nelze upříti že obyvatelé „polí" Sofijského, Breznického a Radomirského tvoří zvláštní celek, lidé vysoce rostlí v bílém kroji a v těsných nohavicích. Sousedé jejich za Balkánem k Dunaji, ve Vidinsku, Lomsku, Berkovicku atd., mají sice jistou podobnost s nimi, jmenovitě v bělosti mužského kroje a v mluvě, ale jinak jsou lid svého způsobu. Obyvatelé Orchanijska, Sredné Gory a Ichtimanska liší se od Šopův Sofijských a Radomirských úplně v každém ohledu, v nářečí, postavě, kroji a povaze; podobně i Samokovci, Dupničané, Kystendilci a i Trnčané, kteří mají jistý typ již makedonský.

---

[41]) Plural zní i *Šópje* anebo kollektivně s členem neutr. sing. *Šópeto*: srov. Túrceto, seljáňeto, gósteto, livádeto atd. Viz Per. Spis. 8 (1884) 89.

[42]) Thráčtí *Σάπαι*, *Σαπαῖοι*, na které myslil Šafařík seděli jen u moře Egejského u ústí Mesty naproti ostrovu Thasu, a v krajinách vnitrozemských se nezpomínají. Slavejkov v článku o Šopech (Per. Spisanie 9, 121) poukazuje k jedinému slovu bulharskému, které jménu Šopův se podobá: *šopka* ústí vodovodu, výtok vody na kašně. Jeho mínění, že by tyto názvy, jako Šop, Rupalan atd. byly jen městské přezdívky lidem vesnickým, označující „chora divaci, prostaci, debelaci, choriati, seljaci, kolibari, balkandžiji", není zcela správné. Jsou mezitím i lokální názvy starých krajin a plemen. Kdežto na západě, v Albanii, Černé Hoře a Hercegovině cit pro plémě ještě žije, v Bulharsku zanikl a jména plemen i *nahijí* místem nabyla jisté příhany (jako ku př. Grachovo u Breznika). Jiná z těch názvisk jsou vzata od zvláštnosti mluvy. V Pirotu říkají Sofiancům *Tokúnci* od *tokú* (v Pirotu *tiké*, příbuzné s *toliko*), obecného přílepku mezi řečí; debarští *Mijaci* slovou tak od *mije* místo *nije* (my); podobného původu jsou různé krajinné názvy v Thrakii. Sedláci na východním břehu nejdolejšího toku řeky Osmu slovou *Ninjovci*, poněvadž říkají *níne* místo *segá* (nunc). Jeden archimandrita kláštera Rylského vypravoval mi o něčem podobném z končin řeckých: Řekové na východní straně nejdolejšího toku Strumy slovou *οἱ Ἰαρνάκαις* (sing. *Ἰάρνακας*), neboť říkají *δάρε* místo *τώρα* (nyní). Srov. chorvatské Štokavce, Čakavce, Kajkavce od što, ča, kaj = co?

[43]) Karanov o Kratovsku v Per. Spis. staršího pořadí sv. 11 a 12 (Braila 1876) 127.

Sedláci okolo Sofie jsou lidé silní a vysocí. Tváře jsou nestejné, ale hlavně vynikají dva typy, jeden slovanský podél Balkánu a jeden rázu turanského, snad pečeněžský, okolo Vitoše.[44]) Tváře mužův i žen jsou více méně nepěkné; za to spatříš krásné lidi za Vitoší v Radomirsku. Jsou zdraví a otužilí; v zimě za sněhu sedláci vycházejí s rozhalenýma prsoma, a dívky i za nejprudšího mrazu ubírají se do města na trh bez kožichu, v témž oděvu jako v létě. Mluva jejich náleží k západní skupině nářečí bulharských, jejíž pomezí naproti skupině východní je více méně tok Iskru[45]); ale není v celém poli stejna, dělíc se na některá podřečí.[46]) Mezi osobními jmény trvá leccos starožitného, jakkoli se zde, jako i jinde, vždy více tisknou do popředí jména svatých křesťanských.[47]) Co do povahy jsou lidé dobromyslní, ale při tom nedůvěřiví, s umělou přetvářkou, chytří a leckdy svéhlaví. Podrážděni stávají se násilnými. Za posledních časův tureckých zabíjeli jednotlivé Čerkesy podtají po polích kyji či dlouhými, tlustými holemi (*sópa*), bez kterých bulharský sedlák ze vsi nechodí, jmenovitě k pobádání volův a bůvolův, do vozů zapřažených. Nošení těchto velikých kyjův bylo po Bulharsku dle svědectví rytíře Dernschwama obecné již v 16. století. Sofijští sedláci řeckým biskupům v divokých excessech nahnali takový strach, že poslední z nich Dorothej, který ostatně byl Bulhar z Koprivštice, na kvap utekl do Berkovice a více se do své stolice nenavrátil. Také za bulharské doby leckdy se mezi sebou zle potloukli o vesnické meze. Kromě toho bývá jich od stran politických časem užíváno k výtržnostem při volbách v městě samém. Žijí velmi skromně, ale za to pijí silně a sice *rakiji* (pálenku ze sliv). Sofia již za tureckých dob byla rozhlášena, že má z bulharských měst nejvíce krčem, a Sofijsko je jediný kraj, kde můžeš častěji viděti napilého Bulhara. Nejprvobytnější část zdejšího lidu jsou obyvatelé okolije Iskrecké, na horách mezi Sofií a Berkovicí.

Domácí život se drží starých zvykův a pořádkův. V jistých horských osadách okolo Vitoše a Lilinu trvají ještě staré rody (blh. *rod* nebo fem. *roda*), kde několik ženatých bratří nebo bratrancův bydlí společně pod jedním stařešinou (*domakin*, *domovladika*, *stopanin*, *djado*), kterým může býti i žena; také v sousedním

---

[44]) O Pečencích v Sofijsku viz nahoře str. 5. Podobné typy jsou okolo Nového Sela v Balkáně nad Sevlijevem, o nichž srov. Kanitze, Donau-Bulgarien 2, 221.

[45]) O nářečích bulharských, jejichž prozpytování zahájil Grigorovič, viz některé mé poznámky v Per. Spisanie sv. 8, 84 sld. Hranici skupiny východní i západní podrobně udává Slavejkov tamže sv. 9, 115 pozn.

[46]) Drinov, Archiv für slav. Philologie V. 373 poukázal k tomu, že ve východní části pole Sofijského staré ѧ je vždy *a* (kašta), v jižní pak s přízvukem je ъ (рът), bez něho *a* (patůvam). Takových rozdílů je v hláskách i ve slovech ovšem daleko více.

[47]) Slavejkov ve zmíněném článku poukazuje ke jménům Kamen, Sokol, Golъb, Želez atd., která se drží mezi Šopy.

Breznicku a Trnsku staré zřízení toto ještě živoří.[48]) Jinde po Bulharsku za silného rozvoje individuality se snahou po osobním jmění zřízení rodové již dávno zaniklo.

Šopi Sofijští jsou vesměs rolníci, kromě nemnohých pastýřův na podhoří; sedí stále v domově a nechodí nikam jinam na práci, jako řemeslní jejich sousedé, zedníci z Trnska a Radomirska. Položením hlavního města do Sofie bohatnou prodejem potravin, ale žijí po svém, leda že poněkud opravují zevnějšek svých chalup a tu i tam staví kostely anebo i školy; kromě toho si po válce opatřili množství koní, tak že při selských slavnostech všude se zjevují silné kavalkády v malebných krojích. Před soudem někdy jeden druhého žaluje, že mu v zahradě vykopal bůvolské rohy, v nichž byly ukryty — zlaté peníze (*želtici*). Jsou pobožní, ale nezdálo se mi, že by byli pověrečni; aspoň jsem viděl na vsích často pracovati i v neděli a ve svátky, co se v Bulharsku jinak nespatřuje.

Vzdělání mezi nimi je málo a také nyní, přese všecko úsilí vlády, o školy na vesnicích nemnoho dbají. Obecní účty vesměs drží na *rabuši*, jehož zářezy požívají větší důvěry nežli psaná kniha. U *kmeta* (vesnického představeného) každý občan má svou hůlku (*kléčka*) s finančními vruby o daních zemských i obecních; vedle toho tam visí i „hlavní kniha“, dlouhá to tyč s účty obecními (*masráfi*, z tur.). Ku př. ve vsi Dolním Pasarelu (117 domův s 737 obyv.) viděl jsem 1883 „obecní archiv“, jenž se skládal z 250 krátkých tyček dle osob a 4 dlouhých s obecními zápisy. Kmet věděl z paměti, komu který kus patří, a také každý občan znal znaménko své hůlky, které bylo na hořejším konci vyřezáno v podobě horizontalních a vertikalních črt různého počtu, všelijak se křižujících. Hůlky byly vesměs průřezu čtverhranného; z jedné strany se zařezují vruby o tom, co je dlužen dát, na druhé o tom, co již dal.

To jsou „črty a rězy“ mnicha Chrabra, kterými Slované psali před zavedením písma. Ostatně i terminy daní na poloostrově často ukazují k zářezům: turecký *kesim* (od *kesmek* řezati), srbský *porez* daň vůbec atd.

Zvláštnost Sofijska jsou malebné národní kroje. Vzbudily již pozornost starých cestovatelův 16. a 17. století a od těch dob se ani mnoho nezměnily.[49]) V mužském kroji je pokrytí hlavy

[48]) Mladý jurista bulharský, který píše pod pseudonymem Rodopski, ku konci jedné rozpravy v Period. Spis. 18 (1886) 429 slibuje podrobnější zprávu o bulh. zádruze, kterou soudní úředník nejsnáze a nejdůkladněji může studovati.

[49]) O krojích v Sofijsku píše Kuripešić 1530 ve svém „Itineráři“, že muži, ženy, děti mají „all röck und hembder mit seyden ausgenät, tragen auch an ihren hälsen, oren silberen, messingen, pleyen ringlein angehenckt, tragen auch zöpfe, vnden bis auff die erd raichend vnd viel geschmuck daran“. I Ramberti 1534, Busbeck a Dernschwam 1553 si všimli těchto krojův.

a obuv u všech Bulharův stejný. Nosí všude hnědé chlupaté beranice, celkem nízké a na vrchu ploské, které slovou *kalpak* nebo *gugla* (z lat. cucullus, jako staročeská kukle). Lehké černé kalpaky městské jsou jen zjemněná imitace těchto těžkých čepic selských. Obecný národní obuv jsou kožené, řemínky svázané opánky (*opínci*, *carvúli*). V Sofijsku nosí mužští a jmenovitě hoši také malé lehké světločervené čepičky, od fesu tureckého s jeho střapcem docela rozdílné. Jinak je Sofijský a vůbec šopský mužský kroj docela sněhobílý z domácí vlněné látky: těsná kazajka s rukávy a těsné husarské nohavice, *gášti* či *benevreci*, kteréžto druhé slovo je známo po celém poloostrově, v Rhodopě tak dobře jako v Dalmacii. Košile (*riza*) je lemována bohatým vyšíváním nejvíce červené barvy. Okolo těla stkví se na střevíc i více široký, tvrdočervený vlněný pás (*pójas*), několikráte dokola otočený. Někdy oblékají jakousi modrou hrubou tuniku bez rukávův, anebo černohnědý kabátec s bílým a modrým vroubením. V zimě muži i ženy nosí ovčí kožichy (*kožuch*) se srstí do vnitř obrácené. Pastýři, ku př. u Dragomanu a na Balkáně, odívají se kabátci a nemotornými nohavicemi z černé kozí kůže s chlupatou stranou ven a v tomto obleku, s huňatou beranicí na hlavě, vypadají z dálky jako medvědi nebo jako obrázky starého boha Pana. Mužští nosí buď velmi dlouhé vlasy, buď si hlavu po turecku hladce ostřihávají; bradu nosí toliko pop, ostatní jen kníry.

Ženský kroj je temnomodrý dlouhý šat bez rukávův, pokrytý různými ornamenty žluté, červené a bílé barvy, které jsou přišity i co květinky v podobě malých chumáčův podél jednotlivých švů. Na rukou vynikají široké rukávy bílé košile, bohatě vyšívané, která také ze spod vyniká až pod šaty. Každá ves má své obrazce k vyšívání, dle kterých se vzájemně hned poznávají. Okolo těla nosí těžký kožený pás (*pójas*), asi dvou pídí zšíří, na záponkách ozdobený velikými kovovými puklicemi (*pafti*, v Trnovsku *пъchti*); celý pás je ověšen množstvím starých i nových stříbrných minci. Okolo hrdla zase visí mince na nitkách (*nániz*), v uších jsou náušnice (*óbici*) a na ruce se navlékají těžké žluté, mosazné náramky (*grivna*) podoby „předhistorické“. Na nohou nosí bílé punčochy a opánky. Vdané ženy hlavu pokrývají bílými šátky (*krpa*), které jsou vzadu pod vlasy uzlem svázány. Děvčata (*momi-te*, sing. *móma*) chodí s hlavou odkrytou. Vlasy mají upletené v množství dlouhých copův a k nim připevňují umělé dlouhé pletenice, které jsou opět ověšeny řadami starých penízkův. Mince tyto na pasech, na hrdle a na copech řinčí při každém kroku jako řetězy. Obsahují celý archaeologický kabinet, ve kterém jsou zastoupeny hlavně kusy turecké, benátské, ruské, staré

Des Hayes (1621) podává (p. 77) obraz muže a ženy od Sofie, kreslený patrně jen z paměti, i píše o košilích pestrými barvami vyšitých a o dlouhých copech s mincemi.

rakouské a španělské, a leckdy i středověké nebo antické. Nejdelší copy viděl jsem za Vitoší, ku př. jednou o Velikonocích (*Velikden*) ve vsi řečené *Krapéc* pod prameny Strumy: dívky herkulských postav s červenými vlněnými pásy, s vyšívanými rukávy, s chvojím za ozdobu zastrčeným do vlasův a s copy, které, poseté mincemi, jako šupinové rybí ocasy splývaly až k zemi. Falešný tento cop z koziny nebo vlny, opatřený penízky, slove v Sofijsku *kocal* (bez peněz *opaška*) anebo *kocák* (v Pirotsku *prcák*). Jednotlivé copy skutečných vlasův nazývají se u Sofie *vitici*, u Pirota *šivéta*, u Kratova *koceli*. Ve východním Bulharsku okrasa ženské hlavy slove *kok* (*кокът*), *kosíčnik* (*kosáta* sing., vlasy). *Perčin* je cop mužský, dokud se křesťané často po turecku na hlavě holívali, ponechávajíce jen dlouhou kštici na temeni.

Barvy (*šárka*, tur. *boja*) k látkám si Bulhaři připravují sami, nejvíce z rostlin. Tvrdočervenou barvu dříve dobývali z mařiny barvířské (Rubia tinctorum, blh. *broš*, na západě *broč*, srb. *broć*), ale v novější době barvivo to vytiskl červec (cochenille, *alkermés*). Žlutá a také černá barva se dělá ze sumachu (Rhus cotinus, staroř. *ῥοῦς*, blh. na západě *ruj*, na východě *smradlika*, *tetrjá*). Žlutá *džechri-boja* vyrábí se z krušiny (Rhamnus). Jedna žlutavá barva pochází z lišejníku (*kameničava boja* v Nevrokopsku). Látky se připravují na tkalcovském stavu (*stan*, v Sofijsku *rázboj*).[50])

Zvláštní podívání poskytují *sbory* (posvícení) na poli Sofijském. Zdaleka vlají *čelénki*, chochole z bílé sušené trávy, řečené *kojl*, *kojló*[51]) (Stipa pennata, naše „vousy sv. Ivana“) ve vlasech dívek a kohoutí peří ve vlasech žen; penízky copův a pásův drnčí stříbrným zvukem při tanci a daleko se rozléhají zvláštní táhlé zvuky dlouhých chorovodných písní, z nichž i při delším cviku těžko vybereš nějaké slovo.[52]) *Choró* se tančí nejvíce jen při zpěvě, bez průvodu hudby. Nevěsty selské před svatbou dolejší polovici tváře zahalují závojem penízkův a korálkův, a v tomto zakuklení chodí i na trh do Sofie.

Takové zábavy lze viděti i u Sofie samé, ku př. v pátek po Veliké noci je sbor v *Podujéni*, první vesnici na Orchanijské silnici a 17. máje na den sv. Nikoly Sofijského na *Učbunaru* (tur. „tři studně“) vedle Nišské silnice. Na tomto druhém místě nalezá se i *ajazma* (*ἁγίασμα*), studánka svěcené vody, kterou si sedláci nabírají do láhví a nosí domů. Okolo palouku se řadí improvi-

---

[50]) Tyto dva výrazy pro stav tkalcovský stýkají se i u Dubrovníka: v městě říkají *rázboj*, na horách hercegovských *stan*. Bulharská terminologie stavu je stará: *górnjo i dólnjo krosnó*, *níštelki*, *ustá*, *bírdo* rozdělené na *glavi* a ty na 4—10 *zŭba* (mezery mezi těmito slovou *meždulĕci*), *skrípci*, *vátali* (plur.); nif *žica*, tkám *tŭkam*, *dotkávam* atd.

[51]) Jsou i osady Kojlovo ve Vidinsku, Kojlovci v Nikopolsku; srov. srbské jméno *kovilje*, ruské *kovyl'* pro touž trávu.

[52]) Několik chorovodných písní ze Sofijska je otištěno ve sbornících Čolakova a Kačanovského a v Per. Spisanii ve svazcích 1, 16, 17, 18.

sované krčmy pod plachtami u vozův. Ráno jsou služby boží, odpoledne tanec: *choró* šopské a sice *momínsko choró* (dívčí), *ženśko choró* (vdaných žen), smíšené choró s jinochy selskými, pak živé arnautské choró makedonských zednikův, cincarské dvojtance s klekáním na zemi, oddílné choro Cikánův atd. Tance ty jsou velice jednoduché: dva kroky na pravo ku předu, jeden krok na levo nazpět, někdy živěji, někdy pomaleji, v řadě nebo v uzavřeném kruhu, jako srbské *kolo*, rumunská *hora*, novořecký *χορός* a provençalská *farandola*. Krotkost tancův Balkánského poloostrova dobře charakterisuje jedna turecká anekdota. Když sultán Mahmud II. v kasárnách Carihradských zavedl moderní exercírku (tur. *talim*), Arnauti myslili, že je to nějaký vojenský tanec, a divili se, proč Turci začali ve vojsku „choro tančit". Při řečených sborech ve všem vládne tichá radost bez hluku a křiku. Další vesnice záhy se rozejdou společně domů a při slunce západu louka již je pusta.

Jako hudební nástroje převládají po celém Bulharsku dva, *gájda* (dudy) a *kavál*, jednoduchá to dlouhá píšťala pastýřská. Dokonalejší jeden nástroj, podobný houslím, nejvíce o dvou strunách, na kterých se vyluzují smutné zvuky pomocí šmytce, slove *gadúlka* (*gadúvam* či *gъdúvam*, imperativ *pogadúvaj*, hudebník *gadulár*) anebo i *cigúlka* (hudebník *cigulárin*). Poněkud vyšší stupeň s pronikavými zvuky jsou cikánské housle, které slovem tureckým (původu perského) se nazývají *kemené*, *kemenčé*. Jiný nástroj je *bulgarína*, drobná kytarka se čtyřmi strunami, na kterých se drnká brkem husím; jemné tikání její často se ozývá z krámův a krčem Sofijských, a na „sborech", které bývají napolo i jarmark, se i prodávají.[53]) Hraje se na ně beze zpěvu, jen k požitku hudebnímu. Pomáci Rhodopští zpívají své písně při zvucích jiného podobného nástroje, jehožto struny (*telove*) bijí prstem; to je *drnkja-ta* Čepincův (sloveso zní *dŕnkja*, *da si podŕnkja*, *zadŕnkja*). Na výšině Dospadské tutéž kytarku nazývají *bajlamá*, což je název turecký (*baghlamá*), užívaný na horách vnitřní Malé Asie; do Rhodopy přinesen od Jurukův, kočovných pastýřů tureckých. Všecky nástroje vyrábějí *gajdari*, kteří tvoří *gajdarski esnaf* (cech).

V Bulharsku se nalezají i pěvci, podobní srbským guslarům. Po náměstích v Sofii a jmenovitě u prvního mostu na Carihradské silnici den co den můžeš nalezti slepé *gadulary* z Vakarelu, kteří při truchlivých zvucích gadulky mezi shlukem tiše zvědavých s roztaženými zvuky a s mnohými přestávkami pějí známé písně o Bolen Dojčinu, o Momčilu vojvodovi, o Marku králi a o starých hajducích. Co pěvci jsou proslulí i Tetevenští *cigulari* a Razložští

[53]) Turci ten nástroj nazývají *tambura*, což se ujalo u Srbův a Chorvatův, ale i u těchto jeden druh se nazývá *bugarija* (srv. Kuhač, Prilog za povjest glasbe južnoslovjenske v Radu jugoslov. akad. díl 39 str. 99 sld.).

slepci. Takové „žebráky s housličkami“ viděl v Bulharsku již 1555 Dernschwam.[54]) Jinak je známost národních písní hlavně majetek ženských s dobrou pamětí. Taková pěvkyně, která často umí do sta písní i více, slove *pesnopójka;* mužského jména *pesnopój* se nyní neužívá (říkají *pevéc*), ale o dávnějším jeho upotřebení svědčí jméno vrchu, řečeného *Pesnopój* v Středné Goře na levém, východním břehu řeky Stremy, naproti vsi Čukurli a Hissarským teplicím (již na Barthově mapě „Pesnepoi Tepe“).

V Bulharsku se zpívá velmi mnoho nejen na zábavách, ale i při práci, jmenovitě na poli při žetvě. Pastýři anebo žnečky (*žetvarki*) na vrších proti sobě položených zpívají často střídavě, jednu strofu jedni, druhou druzí (*nadpjávat se*). Pozoroval to již Gerlach, když jednoho večera koncem června 1578 přirazil do Vetrenu za Trojanskými Vraty.[55]) Také Bulhaři z intelligentních tříd, jakmile se sejdou, dají se do zpěvu. Každá hostina končí se zpěvem a tančením *choro*. Zpívání písní hajduckých, chorovodných a milostných v chóru nahrazuje část konversace. Nápěv ovšem stojí pod vlivem primitivních hudebních nástrojův i napolo nosového řeckého církevního pění, a proto bývá jednotvárný. Staré písně působením nového státního, hospodářského i společenského života bohužel začínají silně mizeti. Mnozí starší vlastenci bulharští, jako pp. Slavejkov, Drinov, Karavelov a jiní mi vypravovali, že za svého dětství slýchali mnoho pěkných písní, které nyní nikdo více neumí.

3. Ze Sofie do Plovdiva.

Způsob cestování. Iskerský most a římská silnice (Trojanov pът). Novihan se zříceným karavanserajem. Vakarel. Ichtiman. „Trojanova Vrata“. Vetren a jeho hradisko. První pohled do thrácké roviny, na Rylu i Rhodopu. Prameny Marice. Tatar-Pazardžik. Železnice do Plovdiva.

Stav kommunikací v Bulharsku nalezá se ve stavu přechodním. Ještě za posledních let se v celku nelišil mnoho od onoho, pro který Ami Boué 1840 ve čtvrtém díle své „Turquie d'Europe“ napsal návod k vědeckým cestám po tomto poloostrově. Ale nyní jsou staré doby u konce. Stavba železnic zvolna postupuje a za čtvrt století poloostrov Balkánský bude míti svou síť železných drah, před kterou se zbytky prvobytné poesie mnohonedělních vozových a jízdeckých cest utekou jen do několika odlehlých zákoutí horských.

[54]) U Konuše v Plovdivsku zaznamenává: „Item 8 bulgarische bettler seind uns begegnet, haben sich an der strassen nidergesetzt, under denen ir zwen auf fideln gefidlet.“ Rkp. Pražský f. 2[17].

[55]) „Auff den Abend haben die bulgarischen Thätern zwischen beyden Gebürgen lustig und chorweise gegen einander über gesungen, und eh' eine Parthey auffgehöret, hat die andere angefangen.“ Gerlach p. 518.

Za mého pobytu v těchto zemích byla v knížectví jen dráha z Ruščuku do Varny (od 1867); všude jinde jezdilo se koňmo anebo vozem, ku př. ze Sofie do Trnova pět dní, do Varny v zimě i sedm. Za to měla Východní Rumelie od 1873 větší kus Hirschovy dráhy z Cařihradu do Sarambeje u Tatar-Pazardžiku, s odvětvím do Jambolu. Tyto dráhy se s našimi pečlivě vydržovanými železnicemi porovnávati nemohou; vypadají zanedbaně a nedopouštějí rychlých jízd. Trať Jambolská je nejbídnější železnice, kterou znám v Evropě. Daleko lepší nežli rumelské linie je dráha z Ruščuku do Varny, neboť slouží k mezinárodnímu spojení s Cařihradem. Nyní se dokončuje prodloužení od Sarambeje přes Sofii do Srbska, k spojení se sítí evropskou: r. 1888 bude se jezditi již po celé čáře z Bělehradu do Cařihradu. Na posledním sněmě bulharském, v listopadu 1887, jednalo se též o pokračování trati Jambolské až k moři do Burgasu.

Vedle těchto kusých drah mají obě země síť silnic (blh. *šosé*, z chaussée), zanechanou od Turků. Jsou to široké cesty, založené ne pro obchod anebo ke spojení obydlených míst, ale k účelu čistě vojenskému. V Podunají pocházejí hlavně z let šedesátých, z doby Mithada paše. Kdo se dnes po nich projíždí, zřídka myslí na nedaleké dni, kde obyvatelstvo od své polní práce násilně bývalo sháněno a přidržováno k silniční práci co robotě (*angarija*), za kterou se nedávalo ani haléře odměny. Vlády bulharské a rumelské silnice ty opravovaly a dostavovaly, ale toto doplňování šlo pozvolna, neboť práce konána již jen za plat a to vyžadovalo veliké útraty. Citelný je hlavně nedostatek mostů; na Iskru ku př. od Sofie až k ústí není žádného mostu více, a také jinde jsou časté brody. Za zlé pohody pocestní čekají na březích rozvodněných řek, až vody opadnou. Kromě toho mnohá města a mnohé důležité trati zůstaly kromě této turecké strategické sítě silniční (ku př. Vraca), a jinde zase turecké silnice byly tak na kvap zdělány, že se v brzku rozpadly. V noci, jmenovitě za zlé pohody, se i na těchto silnicích nejezdívá. Jen v parném létě při měsíci bývají veliké cesty za nočního příchladu oživeny vrzajícími kárami bůvolskými.

Na hlavních tratích, hlavně ze Sofie do Lomu a ze Sofie přes Pleven a Trnovo do Ruščuku, jezdí pošta, zřízená dle ruského způsobu, s otevřenými kočáry toliko pro dva pocestné. Nejsou to pravidelné jízdy, nýbrž každý cestovatel si najme povoz pro sebe a vyjede v hodinu, kterou si sám vyjednal, jako na nějaké naší „extra-post“; dle toho je i cena velmi vysoká. Úžasná rychlost těchto poštovních jízd (v rovině 12 kilometrův za hodinu) není bez nebezpečí. Jeden můj přítel v noci se vyklopil a upozornil postillona teprve výstřely z revolveru, že pocestného ztratil. Jednou ztratila pošta v rovinách u Plevna samého ministra zahraničních záležitostí i pošt, p. B.; od stanice jeli nazpět jej hledat a našli jej klusajícího při měsíčku pěšky po tiché stepi.

Dopravu poštovní drží v nájmu od státu společnost kupců bulharských; koně se střídají na četných stanicích.

Na silnicích a v rovině také i na polních cestách kromě nich cestuje se obecně na vozích a sice dvojího způsobu. Dvousedadlové lepší kočáry ve způsobu otevřené drožky, tažené od 3—4 koní, slovou ve zdejším názvosloví *pajtóny*. Čtverhranné prosté vozíky bez per s obloukovou plátěnou střechou, ve kterých se cestovatel dle libosti může na seně, pokrytém koberci, posaditi nebo položiti jako v nějakém stanu, slovou *táliga*. Vozkové, *pajtondžiji* a *taligadžiji*, jsou Turci, Bulhaři, někdy Arméni. Turčina je vládnoucím jazykem v jejich kruhu. S koni, kteří nevyjíždějí nikdy bez zvonců v a rolniček, zacházejí velmi šetrně. Cena závisí, jako největší část koupí v těchto krajinách, od smluvení (*pazarlyk*), které se musí státi napřed v přítomnosti svědků: kdo umí smlouvat, jede lacině, kdo neumí, jede draze.[1]) Na ustanovení ceny působí rozmanité okolnosti: je-li sucho nebo bláto, spadl-li někde nějaký most, bývají-li kde loupežníci a jmenovitě je-li mnoho povozů na místě nebo málo.

Kromě silnic a v hornatých krajinách se cestuje jen koňmo. Ku pozorování zeměpisnému, kde je zapotřebí stálého rozhledu po celém horizontu, hodí se ovšem výhradně jen cestování jízdecké. Kromě toho mu náleží přednost přede všemi jinými způsoby, poněvadž cestovatele ve všech pohybech činí neodvislým. V rovinách celodenní dřepění v sedle na palčivém slunci ovšem je nudné a při jednotvárnosti povrchu zemského málo prospěšné. Proto se k delším cestám lépe hodí spojiti oba způsoby a užívati v rovinách vozů, v horách koní. Obyčejný kůň jízdecký prodává se za 150—200 franků; za najatého koně platívají se 2—4 franky denně. Při rostoucí úpravě silnic a při klesání karavanského obchodu se nyní koně k nájmu nenajdou všude tak snadno, jako prve, nejlépe ještě v horských osadách, ku př. v Koprivštici, Kotli, Trnu. Koníci horští jsou malí, ale velice vytrvalí. Najatý na delší jízdu *kiradžija* (koňař či mezkař) může cestovateli zastupovati i sluhu. Mnohým nepříjemnostem ujde, kdo má své vlastní dobré sedlo tureckého způsobu, které se hodí na každého koně.[2])

Na silnicích se v jistých vzdálenostech, u vsí nebo docela o samotě, nalezají hospůdky, řečené *han* či *chan* (v plur. *chaniště*, *aništa*), *кърчма* nebo *mechaná*. Nejnižší třída jejich poskytuje pohled nepříliš vábný. Představte si dřevěnou chalupu

[1]) Závdavek daný při smluvení od pocestného vozkovi nebo naopak od vozky pocestnému slove *káparo* nebo *pej*.

[2]) Bulharská terminologie koňského vystrojení (*такъм* z tur.) je nejvíce původu tureckého: *sedló*, *zengiji* (třemeny, jen Lovčanští Pomáci říkají *stréme*), *juzda* (tur. *dizgin*), *gem* (z tur.) udidlo, *oglavnik* čili *jular* provaz ku přivazování koně, *kuskun* oko k upevnění sedla na ocas, *kolan* popruh od sedla, *kamšik* bičík. Podobně mají turecká jména způsoby kroku, *iškin* (krok) a *rachvan* (trab).

s dveřma a několika okénky, zalepenými papírem a skleněnými fragmenty, a uvnitř v ní prostrannou síň s hliněnou podlahou a učazeným, dřevěným stropem. Kolem do kola několik lavic, na nichž malebně se roztahují umouněné postavy v beranicích nebo v turbanech, několik kulhavých stolů (ostatně to jsou novověké přívěsky — v originále sedí se na zemi), v jednom koutě učazené ohniště a v druhém police s bateriemi kořalkových láhvic a sklenic. Vše bez čistoty a všude plno much. Krčmář (*handžija*) je zpravidla makedonský Rumun (Cincar), soukmenovec pastýřských „Vlachův", nejvíce z okolí Bitole. Gastronomického požitku je zde více pro zvířata, nežli pro lidi, kteří nejlépe si pochutnávají na tom, co si sami přivezli. Hospodský sotva má více než kořalku (*rakiji*) nebo kyselé víno, tureckou kávu, nezáživný chléb, ruliky česneku a nějaký ovčí sýr. V noci se spí na stolech a na lavicích, nejlépe venku na vlastním voze. Ostatně se tyto hany dají uvésti do stupnice, která dosahuje i k lepším třídám. Před malými krčmami obyčejně pocestní sesednou s koní, dají je od sluhů prováděti, vypijí šálek (*fildžan*) černé kávy nebo sklenici rakije s vodou a zase cválají dále. Na místech, kde hospoda slouží za stálou poledni nebo dokonce večerní stanici, najdou se i vejce, kuřata a syrové maso, které visí na sloupu na háku (host ukáže, který kousek si chce dát upéci), anebo je před mouchami ukryto v kleci, oblepené plátnem a zavěšené na stropě. A také tam bývají i oddílné pokoje pro hosty s pryčnami nebo postelemi.

V městech jsou dobré hôtely jen v Sofii, v Plovdivě a ve Varně. Jinak bývají i městské hostince velmi primitivní, pouhé to zájezdní hospody starého způsobu, totiž massivní dřevěná budova, do čtverce stavěná, s nádvořím plným koní a povozův. Kolem horního patra jde široká stinná pavlač s hliněnou podlahou, podepřená dřevěnými sloupy. Zábradlí její má výklenky k mytí: lidé se totiž umývají *coram populo* poléváním ze džbánku (tur. *ibrik*). Z pavlače vedou dvéře do pokojův s hliněnou podlahou a prostým nábytkem, posteli, stolem a stolicí, což jest ovšem pokrok; dříve se spávalo na zemi na rohožkách a kobercích. Puch spodních koníren bývá velmi nepříjemný. Některé takové městské hany, jejichž hospodští, nejvíce „Vlasi" a Řekové, bývají lidé hovorní a úslužní, trvají u mne v dobré paměti; v jiných cestovatel při hnusné špíně a noční útrapě od nenasytného hmyzu za bezsenných nocí touží po nejrychlejším odjezdu.

Na vsích dali jsme si obyčejně složiti seno pod přístěnkem venku před domem, pokryli je houněmi a spali velmi pohodlně, ovšem v obleku a ve vysokých botách. Za deštivého počasí je nutno uchýliti se do vnitř do chaty, kde dým otevřeného ohně nepříjemně bodává do očí.

Kdo má mnoho známých, najde po městech mnoho pohostinství, které se drží ještě dle starého způsobu. Ovšem při

tom někdy pozbude volnosti v užívání svého času a mívá nevolný pocit, že je lidem na obtíž.

Žízně se po cestě netřeba báti. Všude dle cest, i v horách, vidíš četné zděné kašny čili *češmy*, nejvíce s nápisy tureckými, záduši zbožných musulmanův. Bulhaři nechávají je zapadnouti, ne snad z nedbalosti, ale z nechuti ke všemu musulmanskému. Ostatně se vyskytují podobné studánky také s nápisy slovanskými, postavené od Bulharův, a zajímavo je, že jedna z nejstarších památek bulharských, nápis řecký z dob pohanského knížete Malamira v 9. století, se týká postavení takové veřejné studně (*ἀνάβρυτον*).[3]) Východčané, křesťané a musulmané, posuzují různé chuti vody s takovou sběhlostí a s takovým interessem, jako my rozličná piva a vína.

Strava skládá se z přirozených, zdravých potravin: kuřata, maso ovčí a jehněčí, vejce, sýr, ryby, zeleniny, ovoce a víno. Také káva, a sice zpravidla dobrá, se všude najde. Rozumí se, že v bídnějších vesnicích se tyto látky někdy jen stěží seženou a že vždy sluší osobně dbáti nad přípravou jídel; jmenovitě varuji před nádobami měděnými, nedostatečně cínovanými, a před nedopečeným selským chlebem z nedomletého obilí. Často bývá nutno vzíti malou zásobu (i syrového masa) na jeden den s sebou; také v tlumoku cestovatelově nesmějí scházeti konservy, suchary, čaj, čokoláda, cognac atd., jakož i některé medikamenty.

Rozměr zavazadel závisí od účelu cesty, jmenovitě u přírodovědeckého sběratele. Já ničeho nesbíral a hleděl vždy k největšímu uskrovnění zavazadel, abych se mohl koňmo co nejvolněji a nejrychleji pohybovati; často jsem neměl na delším odbočení z vlastní cesty ničeho s sebou, než co se vešlo do kapes a se dalo připevniti na sedlo. U sebe jsem stále nosil kompas, spolehlivé hodinky, malý dalekohled, kapesní aneroid, malý teploměr a podometr, kovovou míru na jeden metr, zápisník, kus mapy a revolver. Oblek nutno vzíti trvanlivý, zřízený pro slunce i pro déšť, nepříliš lehký, pro chladné noci a časté přechody z parných dolin do chladných výšin. Co se týče útrat, těžko mi je postaviti nějaké pravidlo, neboť jsem cestoval bez tlumočníka a beze sluhy. S dvěma koni a jedním koňařem páčím obyčejnou denní útratu na 10—15 frankův. Nutno si připraviti větší zásobu měděných mincí, kterými se nejvíce platí.[4])

Bulharští spolucestovatelé bývají milí společníci. Nepříjemnosti působí, ale to se stává jen zřídka, mladí „činovníci“ jistého typu.

---

[3]) Corpus inscr. graec. IV p. 319 čís. 8691, B (ze Šumna).

[4]) Na trhu se počítá vždy ještě dle peněz tureckých, jakkoli státní mince je přispůsobena konvenci latinské. Jeden nový stříbrný bulharský *lev* či frank se rovná 5 *grošům* (či *piastrům*) po 40 *parám*. Jeden měděný kus po 2 *stotinkách* (centimes) jde za 5 pari, kus po 5 stotinkách za 10 pari, po 10 stotinkách za 20 pari a dva kusy 10centimové dělají jeden groš. Sluší pozor míti na rozdíl kursu u státních kass a na trhu.

kteří se před cizincem na vsích a na poštovních stanicích produkují se svou autoritou a lidi, jinak dobromyslné, pošetilou pánovitostí zbytečně popuzují. V městech se pocestnému stane, že, aniž by toho pozoroval, padne do rukou jedné z místních stran, které obyčejně stojí příkře proti sobě, spojujíce se s velikými stranami politickými.

Místy horskými a málo bezpečnými byl jsem vždy provázen, v Rumelii i v Bulharsku, od jednoho nebo dvou jízdných žandarmův. Bývali mezi nimi hodní hoši, kteří výborně znali celou krajinu.

Ve styku s lidem neměl jsem nikdy žádné nepříjemnosti. Ale sbírání materialu vědeckého není snadné, neboť vesnický Bulhar je málo sdílný a proti neznámé osobě nedůvěřivý; často myslí, že za tvými otázkami vězí něco fiskalního, anebo že hledáš zakopané poklady. Tu závisí všecken úspěch od známosti v kraji a od umění zacházeti a rozhovořiti se s lidem. Nejednou jsem se důležité věci dověděl teprve na druhé nebo třetí návštěvě téhož místa. V městečkách často se najdou samoukové a čtenáři bulharských knížek s čilým smyslem pro vlastivědu, kteří jsou dobře obeznámeni s památnostmi svého okolí.

Ale již je čas, abychom se vypravili na cestu, nejdříve do Plovdiva. Podám tuto itinerář, jak jej znám z opětovaných jízd po silnici. Nyní po ní sotva kdo pojede; od jara 1887 jezdí již lokomotivy s nákladními vlaky na trati, která od silnice místem dosti se odchyluje. Kudy jsme se plahočivali po dva celé dni, budoucí touristé prolétnou za několik hodin!

Mezi oběma tureckými redutami za druhým kilometrem Cařihradské silnice ztrácíme Sofii z očí. Jednotvárnou rovinou, ve které nás baví jen pohled na Vitoši a Balkán, přirazíme za hodinu (10 kilometrův od města) k prudkému Iskru, který průhledné vody své nese v plytkém korytě asi 80 kroků širokém. Po deštích se zle rozvodňuje. Vede přes něj dřevěný most, spočívající na několika massivních i neforemných čtverhranných pilířích z tesaného kamene, patrně hrubá práce makedonských zedníkův; v posledních letech byl však důkladně opraven a modernisován. Na druhé straně zelená se u vesnice *Grúbljane* veliký dubový háj, vzácnost na bezlesném poli Sofijském. Za letních dnův sem přicházívají výletní společnosti z města a strojí si v zelenu jehněčí pečeni na rožni. V lese, nyní od vládních strážců (*kurudžíji*) střeženém, neboť jej sedláci silně začali káceti, pozorují se tmavé, bylím porostlé kupy. Jsou to hromady železných strusek; až sem sahal obor Samokovských železáren, ovšem za doby velmi daleké. Opodál na jih leží u Iskru ves, hradiště a klášter *German*.

Odtud jede se mezi širými nivami žitnými a kukuřičnými. V levo se otvírá rozhled do východního cípu pole Sofijského, k Murgaši a k Babě; na pravé straně se přibližuje až na 2—3 kilometry k silnici nízké pásmo, kromě háje u klášteříka sv. *Spasa*

holé. Asi čtvrt hodiny od mostu mineme rozcestí, od něhož odbočuje silnice do Samokova, která velikými klikatými serpentinami vylezá na to pásmo nahoru. Na úpatí pod přechodem stojí ves *Lózen.*[5]) Podél naší cesty zde onde zbývají kusy vrbových alejí; také ji provází telegraf s jedním toliko drátem. Potkáváme dlouhé řady volovských a bůvolských kar s kládami a prkny, stavivem pro budovy Sofijské; jedou z lesů Belovských pod prameny Marice. Na jaře ubírají se tudy nahoru k Sofii četné vozy s koši třešní. V létě tu vidíš daleko široko vysoké obilí, plné modrých chrp a delfinií; čápi stojí mezi žitem, sysli (blh. *laluger*) si hrají vedle cesty a skřivánci pějí z výšky. Na pustinách ozývají se zvonky stád ovcí a koz. V levo v poli oko sleduje stromořadí na severnější přímočárné silnici ze Sofie k přechodu Balkánskému směrem k Orchanii. Na jeseň celé pole je poseto snopy na kupy sestavenými. Na počátku zimy vidíš tu Vlachy, jak táhnou z Vitoše na zimoviště do teplejších dolin, a za sněhu se na týchž místech odbývají honby na vlky.

Poněkud dále na levo probíhala tuto krajinu římská silnice, vedoucí z horní Italie a hořejšího Podunají přes Serdiku do Byzantia a do Asie, která i za stěhování národův, za křížových výprav a za tureckých pochodů měla svou důležitost. Stopy její jdou asi půl hodiny od nás, uprostřed mezi silnicemi Cařihradskou a Orchanijskou, vedle nynější trati železniční, přes vesnice *Slatinu* a *Kazičane* ke vsi *Trnovu.* Dlažba římská jde tam přímými čarami přes pole a luka, ale nyní silně mizí, neboť se jí užívá za kamenný lom. Dva kusy u Slatiny jsou lidu známy co *Gorni* a *Dolni Trojan;* vůbec celá tato dlážděná cesta u Sofie, u Ichtimanu, u Tatar-Pazardžiku, u Čirpanu atd. obecně slove *Trojánov pŭt*, *Trojánski pŭt*, i turecky *Trajan jol.* Ještě v novějších dobách se po ní jezdilo, jak vidíme z cestopisných denníků 16. století; Dalmatinec Vrančić 1553 také slyšel, že celá cesta od Bělehradu do Cařihradu slove „cestou Trajanovou“ a náramně se divil, jak se mohla paměť císaře Trajana až potud zachovati u takových „surových barbarův“. Římská trať šla přes obě ramena, na která Isker pod Grubljanským mostem je rozdělen, a sice, jak vidíme ze vzdálenosti stanic v itinerářích, *Oescus* plynul tehda východním korytem, nynějším „Starým“ Iskrem. Teprve v polovici 17. století, patrně pro časté záplavy řeky, směr ten opuštěn a cesta přenešena do suchého podhoří.[6])

Tři hodiny (25 kilometrův) od Sofie jede se skrze větší vesnicí, řečenou turecky *Jeni han*, bulharsky *Novi han*, od níž je pěkný pohled na Murgaš. Jméno pochází od velikolepého kamen-

[5]) Ze vsi Gorni Lozen pochází srbský ministr Christič.

[6]) Const. Jireček, Die Heerstrasse von Belgrad nach Constantinopel und die Balkanpässe. Prag 1877. Doplňky v mých Archaeologische Fragmente aus Bulgarien, Archaeologisch-epigraphische Mittheilungen X, 87 sld.

ného hanu, jehož zříceniny cestovatele překvapují hned při vchodu. Byla to podlouhlá budova se špičatou střechou, která uvnitř podél stěn čítá 30 *odžakův* (ohnišť). Okolo ní prostírá se širý hrazený dvůr, na němž se mohlo směstnati několik set jezdcův. Spatřují se i stopy cisteren a fontánův; naproti stojí ssutiny malé džamije. Je to stavba turecká z 1670, tedy sotva dvě století stará. Za slavných dob osmanské říše, za 16. a 17. věku, podél celé cesty od Cařihradu do Bělehradu vystavěna řada takovýchto prostranných hospod, hanův i karavanserajův, z části od slavných vezírův, jakož byli Rustem, Ali, Mehmed Sokolović a jiní. Nyní všecky zapadly, jako císařství turecké samo. Ostatně hospody tyto nejsou nic originalně tureckého. Již v říši byzantinské bývala takováto *pandochia*: o jednom, založeném v Cařihradě od císaře Isáka Angela (1185—1195) se čte, že mělo místa pro sto mužův a tolikéž koní.[7])

Půl hodiny dále stihli jsme na pokraji dna pole Sofijského. Svahy, které posud lemovaly cestu z prava, ji přehrazují. Jsme v oboru Sredné Gory, která výběžky svými vyplňuje prostor mezi Balkánem a Rylou. Vyjedeme na ně mezi dubovými houštinami, sotva na několik pídí vysokými, a staneme u „tří krčem“ (*Tri cháništa*). Odsud je daleká vyhlídka nazpět do pole; Sofia pod obrovskou Vitoší se zrači ještě co dvojice bílých proužkův. Za hospůdkami následuje zlé skalnaté místo, nazvané *Pobíjen kámik* (turecky *Dikili-taš*), nejhorší na celé cestě ze Sofie do Plovdiva. Když jsem tudy jel poprvé (1880), překvapily mne spousty nejmodernějších zřícenin. Ohromná hráz železniční vinula se mezi úžlabinami, nad hlubokou roklí viděly se přípravy k nějakému viaduktu, na sta kusův přitesaného kamení leželo jako hřbitov rozseto po pustých trávnicích a vedle nich stály ssutiny malých, travou zarostlých budov. To byly zbytky železnice, kterou Turci 1873—76 zde stavěli k Sofii; v sesutých chaloupkách bydleli tehda italští kameníci a francouzští inženýři. Později „zub času“ tyto trosky rychle roznesl. A když jsem (1884) zde naposled projel, přibyla tu ještě novější zřícenina: nedodělané, travou porostlé serpentiny nové silnice; bulharská správa veřejných prací ono zlé místo chtěla obejíti, ale pro veliké útraty začatou novou trať opustila!

Za tímto místem jede se smutným krajem, jehož oděv je nízké dubové chrastí. V popředí Ryla, stále zřetelněji se vynořujíc, ovládá veškerou vyhlídku a v zadu Vitoša se pne v celé své osamělé mohutnosti nad okolní pahrbky. Pět hodin od Sofie leží nejvyšší místo po celé cestě z Bělehradu až do Cařihradu

[7]) Niketas Akominatos ed. Bonn. 585. Z *πανδοχεῖον* utvořili Arabové slovo *fonduk*, ze kterého vzniklo zase středověké italské slovo *fondacco*, kupecký dvůr, jak vyložil Heyd. Geschichte des Levantehandels im Mittelalter (Stuttgart 1879) 2, 430.

a zároveň rozvodí mezi Černým mořem a mořem Egejským čili, jak Řekové, Bulhaři i Turci říkají, mořem *Bílým* (840 metrův). Zde byla i hranice mezi knížectvím a Rumelií.

Po okolních lesnatých pahorcích leží na dvě hodiny cesty rozptýleno 19 skupin (*mahala*, *kolibi*), které čítají dohromady asi 600 domův s 3472 obyvateli a slovou *Vakarel*. U silnice samé stojí jen asi 30 hliněných domků; jsou to hany, písárny Sofijských speditérův, celnice, strážnice atd. Na pravo od celnice, nyní po sjednocení Rumelie a Bulharska arci pusté, bělá se na vršku malý kostelík, který se z okolních vrchův zdaleka spatřuje co lesklý bod mezi zelenou vegetací. Dle tohoto kostelíka se osada v 16. století nazývala také *Bela crkva*, turecky *Ala-klisé*, *Aladža-klisé*, „strakatý kostel“. Vedle toho se již 1530 vyskytuje jméno *Vakarevo* nebo *Vakarel*, které má ráz docela rumunský. [8])

Obyvatelé za staré turecké administrace co *derbendžiji* za jisté nepatrné výsady střežili prosmyk (tur. *derbend*) proti loupežníkům, což se dálo spůsobem dosti primitivním, totiž tlučením na malý bubínek v hlídačských slaměných budkách podél silnice, jakmile se v dáli objevila nějaká karavana. Dle tureckých zákoníkův 16. stol., přeložených od Hammera, *derbendžiler* čili strážci horských přechodův dávali na každých 30 domův jednu stráž, byli osvobozeni ode všech robot cářských, platili místo 25 jen 12 asprův daně „ispendže“ a k tomu jedno „kilé“ ječmene a jedno pšenice: nikdo jim nesměl na průchodu bráti ani seno ani slámu ani chléb ani kuře. Mnozí z nich, jak zákon výslovně zpomíná, měli císařské fermany, kterými jim byla péče o určité přechody svěřena. [9]) Povinnosti derbendžijův trvaly podél velikých silnic až do minulého století. Bertrandon de la Brocquière (1433) praví, že hory mezi Sofií a Plovdivem byly plny zbojníkův, až sultán rozhlásil, že každý bude svoboden, kdo by se tam usadil, a tím spůsobem že tu vznikly dvě vesnice. To se hodí na Vakarel a Vasilici nebo Vetren, které vesměs požívaly oněch výsad. Sami Vakarelci vypravují, že oni a Vasiličané od Turkův byli usazeni zde co provinilci, aby za trest hlídali prosmyky. Jiná pověst jejich praví, že obyvatelstvo Vakarelu se skládá z dvou plemen; jedni prý byli *Latini* a druzí *charbaliji* (*charba* druh staroturecké kopí), a potomci jejich se prý podnes rozeznávají, jmenovitě poněvadž prý ženy Latinův jsou chytřejší. Jiné podání mluví, že

[8]) V Per. Spis. 7, 116 hleděl jsem sebrati důvody o identitě obou jmen. Nyní jsem nahlédnul v Praze do rkp. Dernschwama a ten f. 240[1] výslovně praví, že „Wakhareo“ turecky slove „Alaschakhlisse.“ — Dernschwam a Dubrovčan Palmotić (17. století) píšou *Vakarevo*. Liprandi, Нѣкоторыя свѣдѣнія о правомъ берегѣ Дуная (Petrohrad 1827) str. 55 jmenuje rumunskou ves *Vakareli* v Dobrudži naproti Galci; nové mapy píšou ji Vakareni, jak slovou i jiné osady v Rumunsku.

[9]) Hammer, Des osman. Reiches Staatsverfassung und Staatsverwaltung (Wien 1815) 1, 304. 313. 321. 327 (o sandžacích Nikopolském, Vidinském, Elbassanském).

někteří z obyvatelův pocházejí z Uher a že od Turkův co zajatci sem byli přivlečeni.

Vakarelci se mluvou a typem již úplně liší od Šopův pole Sofijského. Jsou tváří úhlednějších a těla pružnějšího; je to týž ráz, který vládne v Sredné Goře, v Etropolsku atd. Mužští se nenosí již bíle, ale mají šat z hnědé ovčí vlny se širokými nohavicemi. Ženy vynikají malebným krojem a pěkným lícem: nosí barevné šátky na hlavě, vzadu za ušima svázané, na kabátku krátké těsné rukávy, vyšívané s horizontalními pruhy rozmanitých barev, pestré kobercovité zástěry téhož způsobu, jako jsou rukávy [10]) a podobné punčochy. Služebný lid v Sofii nejvíce je odsud. Po Bulharsku zlí jazykové vypravují všelicos o velikém prý pohostinství Vakarelek, což ostatně není věc nová, neboť se na ni naráží již v cestopisné literatuře 17. věku. [11]) Život na Vakarelu je krušný, tísněný chudobou. „Mahaly" jsou daleko od sebe, v zimě se mezi nimi potuluje plno vlkův a děti se za sněhu prý často ztrácejí. Rodiče svá děvčata na zimu pronajímají na službu do Sofie a peníze za to často sami vybírají pro sebe. V létě ženské obyvatelstvo davem táhne pracovat při žních do roviny u Tatar-Pazardžiku.

Z Vakarelu se jede četnými oklikami dolů podél potoka *Rъžany*. Silnice místem vede stromovou alejí, a letního času po stranách brzo vidíme i vysoké zelené žito s celými ostrovy modrých a žlutých květin.

Konečně se objeví před námi ovální *pole Ichtimanské*, miniaturní napodobení Sofijské kotliny a rovněž jako tato, staré dno jezerní. Obruba jeho na východní straně je vyšší a strmější, nežli na západním boku, který je lemován řadou lesnatých chlumův s homolovitými vršky, za nimiž se na jihu pozvedá pásmo Rylské se sněžnatými hřebeny a zubci. Za námi se vždy ještě Vitoša věží do oblakův. Dno pole je pokryto dílem lukami, dílem úrodnými nivami, po nichž je rozptýleno množství ovocných stromův. Na západní straně spatřuje se řada vesnic. Horská ohrada kolem dokola, vysoká nadmořská poloha (610 m.) a vlhkost, pocházející od četných, nesnadno odtékajících vod působí na vegetaci, která i na podzim bývá ozdobena svěží zeleností, nevyžehnutou palčivými paprsky letního slunce.

[10]) Zástěra ženská slove v Samokovsku a okolí (také v krajině Syrtköiler u Provadije) *fúta*, v Kystendilsku *skutáč*, v celém východním Bulharsku od Dunaje do Plovdiva *prestílka*. Slovo *futa* (také alb. fútъ zástěra, rum. futъ sudarium, řec. φουτᾶς kus barevného plátna) Miklošič, Die türk. Elemente in den südost- und osteurop. Sprachen 1, 62 vykládá z arab. *fota* Badeschürze.

[11]) „Les femmes y sont fort libres en paroles, à cause du grand nombre de voyageurs qui passent par là, et ne reçoivent et n'entretiennent les étrangers, que lorsque leurs maris sont aux champs ou auprès de leurs troupeaux, ou quand ils sont en fuite pour éviter le mauvais traitement des Turcs." Ricaut (1665) p. 709.

Blíže k jihovýchodnímu kraji této elliptické horské pánve ohlašuje se několika minaréty městečko *Ichtiman*, 2 h. od Vakarelu (3321 obyv.). Na dlouhé klikaté hlavní ulici vidí se i něco dobrých krámův, jakož i hostince, které mají dokonce numerované pokoje a obstojné postele. Jinak osada vypadá jako vesnice, ba po žních stojí na dvorech vysoké žluté stohy a odevšad se přes ulice zdvihá prach od koní, dupajících žito po „harmanech“. Obyvatelstvo prve bylo z veliké části turecké, ale nyní zde Turkův zbylo jen 263. Je zde sídlo okolijského náčelníka se soudcem a jinými úředníky. Nejúhlednější budova byla nová škola, ale posledně vyhořela.

Asi půl hodiny na severovýchod, za bulharským hřbitovem, leží na úpatí lesnatých vrchův sledy staré osady, ze které zbývají na povrchu jen nesčíslné střípky cihelné, ale žádné zdi. Pusté toto městiště (*pusto selište*) bulharsky se nazývá *Štipon*, turecky *Istipon-kalesi*. Obyvatelé jedné čtvrti v Ichtimanu, kteří se odtud přenesli do města, podnes slovou *Štipončene*. To je byzantinské *Stoponion*, „pěkné město Stobuni“ u arabského zeměpisce Idrisiho (1153), *Stopon*, *Štiponje* středověkých pramenův slovanských. Obec Ichtimanská má čtyry staré fermany turecké o svých mezích; na jednom z nich s červenou „tughrou“ (arabeskou sultánského podpisu), datovaném z léta 1088 dle hedžry (1678) výslovně se zpomíná „ves Istipon“. V cestopisné literatuře 16. věku jediný Vrančić zpomíná ves „Stippos“, avšak již Kuripešić zná „ein türckisches stätlin“ Ichtiman. Nyní zde nikdo nepamatuje, kdy místo starého Štiponje bylo obýváno; slyšel jsem jen ještě to, že prý obyvatelé jeho pro tureckou „chaznu“ (pokladnu) za jisté výsady vozili dřevěné uhlí (*kümür*). [12])

Římská silnice držela se v poli Ichtimanském východního podhoří a šla skrze nynější město samo. Každý zde zná *Trojánov pŭt*: po polích vyorávají kameny z něho. Lid vypravuje, že tato dlážděná cesta, zrovna pro jeden kočár široká, byla za starých časův zřízena pro nějakou cářskou dceru, aby na cestě nikde nestoupila na holou zemi. Tato vyprávka je stará; něco podobného čteme již v cestopisu Šalomouna Schweiggera z 1577. Snad pochází z nějaké staré písně, která se o tom zpívala. [13])

Z turecké doby je v Ichtimanu několik kamenných památek. Praví se, že město prve mělo „stěny, *kuly* (věže) a *kapije* (brány)“, zřízené proti Krdžalijům, když se množství okolního vesnického

[12]) Vyprávky Ichtimanců, Bulharův a Turkův, o starém Istipon-kalesi byly pro mne příjemným překvapením; v „Heerstrasse“ str. 91 položil jsem Štiponje do Ichtimanu jediné na základě zmínky Vrančićovy o „pagus Stippos“.

[13]) Schweigger, Newe Reissbeschreibung aus Teutschland nach Constantinopel, Nürnberg 1639, píše na str. 44 o „gepflasterte Landstrass“ u Pirota: „ein ungerischer König hab' eines griechischen Keysers Tochter zur Ehe genommen und zur Erhaltung guter Freund.chafft, damit sie desto füglicher können zusammen kommen, haben beyde Herren diesen Weg machen lassen.“

lidu uteklo sem, ale nyní jsou odstraněny. Naproti šestihrannému kamennému *hamamu* (lázni) stojí *češma* (kašna); nápis, který je podivným způsobem vyryt dvakrát docela stejně na dvou mramorových deskách vedle sebe, hlásá, že ji založil slavný veliký vezír Mehmed Köprili l. 1070 (1660). Na jižním kraji města stojí na hřbitově tureckém ve stínu obrovských staletých jilmův malá kamenná džamije, s kupolí před válkou olovem, nyní cihlami krytou.[14]) Vystavěl prý ji brzo po dobytí Bulharska *Gazi Michalpaša*, člen slavné rodiny Michaloglův, poturčenců řeckého původu, kteří v tureckých dějinách 15. století zaujímají vynikající místo. Potomci jeho, *Michalbejovci*, sídleli v Ichtimanu až do války rusko-turecké; jeden z nich, Chadyr Mahmud bej byl i poslancem na Trnovském shromáždění 1879 a podepsal tam vypracovanou bulharskou konstituci, ale žije nyní v Cařihradě. Gazi Michalpaša založil v Ichtimaně i *mutevellik*. Je to obročí toho způsobu, že dědici zakladatele (*muteveliji*) přijímají určitou část desátku nahije s povinností vydržovat jistý *vakuf* (mohamedánské záduší), v Ichtimaně onu starou džamiji a *medresé* (tureckou školu). I východorumelská vláda vyplácela „mutevelijům" tyto části desátku, nejen v Ichtimaně, ale i v Markově u Plovdiva, v Miterizově u Karlova atd., ale plat Ichtimanský byl největší, prý do 2500 lir zlatých.

Panství bejův Ichtimanských, jakkoli byli jazykem napolo pobulhařeni, těžce tížilo na okolním lidu. Na blízku leží sice v horách skrytá ohniska bulharského národního ducha a historické tradice, na jihozápad Rylský klášter a průmyslové město Samokov, na východ Panagjurište a Koprivštica, v nichž lidé Turkův ani nevídali, ale pole Ichtimanské bylo kromě jejich vlivu. Za cesty Gerlachovy (1578) v Ichtimaně Bulhaři ani neměli kostela, a ten, který nyní mají, je docela skrytý a napolo podzemní. Škol zde do války vůbec nebylo. Všecky vesnice zdejší kotliny mají jména turecká: patrně vznikly ze statkův (čiflikův) kolonisací dělníkův křesťanských. Pravilo se mi, že lid v nich až posud duševně je ubit a že mnoho zdejších poturčených Bulharek i po válce zůstalo při islamu, což se jinde nedálo.

Za Ichtimanem jede se zase vrbovou alejí mezi nivami a plotem ohraženými lukami s množstvím květin: na telegrafních drátech sedají divi holubi z blízkých lesův. Pět kilometrův od města mine se říčka *Mŭtivir*,[15]) která sbírá všecky vody vlhké

[14]) Dvéře mají nízké oblouky arabského slohu. Čtverhranný vnitřek má v pravo i v levo malá křídla. Směr hlavních stěn je dle boussoly 115° (deklinace asi 10° na západ). Kibla, ke které se Turci klaněji, není v hlavní místnosti, ale v pravém křídle. Podotýkám to proto, poněvadž někteří tvrdí, že tato džamija byla původně křesťanský kostel.

[15]) Česky by bylo Rmutivir. Až do 1870 říčka tato na mapách byla uvedena co počátek zabalkánského Vidu, což teprve Lejean opravil. Srovn. Hochstetter, Das Becken von Ichtiman und der falsche Wid. Víd. geogr. Mitth. 1870, 289.

kotliny a pak se obrací na východ, kde vchází do úzké, klikaté soutěsky mezi lesnatými stráněmi. Před vchodem do průlomu se vody okolo zkaženého kamenného mostku mezi stromy a křovinami rozlévají po vlhkých trávnících, plných žabího skřeku. Jedno místo blízko města v levo slove *Vražébara*; v 16. století byla tam vesnice, která je naznačena i na Mercatorově mapě poloostrova z 1584 (Vrasabra). Nápadný je vysoký lesnatý vrch na pravé straně vchodu do soutěsky Мътiviru s jasnozelenou lučinou na vrchu; to je *Eledžik* (vlastně *Jajladžik*, tur. *jajlá* horská pastvina), na kterém se 1876 Bulhaři za Srednogorského povstání hájili proti Turkům. Na jeho ploském vrcholku nalezá se staré hradisko *Pčelin-kalé*. Dáleji se v soutěskách Мътiviru kryje hradisko *Sersem-kalé*; také vrch *Visók* na straně ke vsi *Mochovu* je prý korunován zbytky starého opevnění. I na jižní straně Ichtimanského pole jsou některé starožitnosti. U vsi *Otušlii* ukazují se staré hroby, velmi prý dlouhé; praví se, že v každém leží obr *židavec*. Slovo *žid* totiž po celém Bulharsku, v Trnovsku tak dobře jako v Sofijsku, znamená giganta; u samé Sofie se na Nišské silnici ukazují dvě jámy co *židovski grobove*, hroby obrův. Israelita bulharsky všude slove jen *Evréjin*. U vsi *Vasilice* ukazují se *Rusálski gróbišta*, kameny prý 3—400 let staré, okolo jakési malé kamenné lázně. [16])

Za mostem se silnice jme vystupovati do vrchův. Blížíme se pověstným Trajanovým Vratům. Za dvěma malými hany se rozhled docela uzavírá. Kolem do kola habrový a dubový les. Podél cesty řadí se husté lísky a šípky, místem až stromovité. Nepotkáváme nikoho. Při obecném nedostatku zpěvného ptactva i slabém osídlení těchto krajin panuje tu příšerné ticho. V lesních krajinách zdejších vůbec drobné ptactvo pro množství sokolův, krahujcův, orlův a jiných dravcův prospívati nemůže. Za tureckých dob cestující na těchto místech obyčejně duši poroučeli Pánu Bohu, neboť zde bývalo eldorado zákeřníkův. I nyní tu někdy nebývá zcela jisto a vystoupení lupičských čet v blízké Rhodopě anebo na Sredné Goře rozšiřuje postrach až sem; avšak lup se na této silnici za rumelské vlády neudál ani jeden.

Asi hodinu od Мътiviru se v pravo krajina pootevře; malý úval s poli a lesy se sklání k horní Marici, kdežto naše cesta se otáčí na levo. Úval ten je tak zvaný *Sulu-derbend* (tur. vodní prosmyk), kudy vedou i kusy nedostavěné železnice ke konci rumelské dráhy u Belova, na nichž posledně znova pracováno. Rozhled z tohoto místa je velikolepý. Asi 25 kilometrův na jih stojí imposantní hradby hor Rylských, panorama zcela alpinské. Nejvyšší vrchol jejich, široký štít *Musallá*, vyniká zrovna v popředí.

[16]) Jiné místo téhož jména je na Balkáně nad Kaloterem. Jedna místnost *Rusalski lъg* (luh) mezi vesnicemi Borovci a Živovci u Berkovice zmiňuje se v jednom soudním aktu v „Državním Věstníku“ 1884 č. 26 str. 22.

Popelavé stěny obrovské výšky s lícem strmým a nepřístupným se sklánějí k severu. Mezi nimi a naším stanoviskem leží prohlubeň, na jejíž dno pro některé bližší lesnaté vršky nedohlédáme. Tam jsou prameny Marice, která pak v levo průlomem *Mominy Klisury* (tur. *Kyz Derbend*), „dívčího prosmyku", vyráží do roviny thrácké. Podivné jméno tohoto průchodu pochází ze středověké strategie, kde pokládán za tak neschůdný, že by prý i dívky jej mohly ubrániti proti nepříteli.[17])

Sama Marica se tvoří u vesnice řečené *Raduil* na rumelské půdě pod Musallou. Dle popisu p. Slavejkova sbírá se z tří potoků. Nejzápadnější z nich *Slivnica* vytéká z jezérka *Sarygölu* (tur. „žlutého jezera"); prostřední a nejsilnější, vlastní *Marica*, vychází asi sedm hodin na jih od Raduila pod samou Musallou z jednoho velmi vysoko položeného rašeliniště (blh. *potrsište*, *trsina*), které prý patrně jednou bylo jezerem; nejvýchodnější *Ibъr* se sbírá ze dvou bystřin, Desného i Levého Ibra, pod bezlesnými svahy, pro jejichž holost letní dobou značně slábne. Jméno *Ibъr* nebo *Ibar* je zpomínka na antický *Hebros*, starověké jméno řeky Marice celé.[18]) U podnoží Ryly leží na mladé Marici drobná kotlinka s teplými zřídly a s vesnicemi *Kostenec*, *Banja* a j. Kostenec byl za středověku znamenitější osada pod jménem *Konstantia*.[19]) Půl hodiny na západ od něho posud se ukazuje hradisko v lese, na jihozápad pak kostel Sveta Bogorodica prý s vročením 1352 na oltáři a starým hradem. U blízké vsi *Sestrimo* je prý sedm pustých klášteřisk.

K vrcholišti Marice poutají se všelijaké literární upomínky. Ovid v Heroidách (2, 113) několika slovy podařeně naznačuje protivu „stinného Haemu", totiž lesnatých výběžků Sredné Gory okolo Trajanových Vrat, a příkrých holých stěn „ledové Rhodopy", jejíž roztopené vody odvádí mladý Hebrus:

Qua patet umbrosum Rhodope glacialis ad Haemum
Et sacer admissas exigit Hebrus aquas.

Všichni staří cestovatelé živými slovy vypisují pohled na velikány protějších hor s téhož místa, kde jsme se právě zastavili; mezi jiným Busbeck (1554) je vyličuje jakožto hlubokým sněhem na vrších pokrytou Rhodopu, které prý Bulhaři říkají *Rulla*.

---

[17]) Podobně stojí u Solunu městečko řečené „ženský hrad", *Gynaikokastron* Byzantinců, bulharsky *Ženska*, turecky *Avret-hissar*, jež tedy tak silně bylo opevněno, že by prý i ženy ho uhájily.

[18]) Slavejkov v Plovdivském měsíčníku „Nauka", ročník II. (1882) 175. *Grand Ibar* a *Petit Ibar* čte se i na vydaných od Kieperta „Cartes de nouvelles frontières selon les décisions du congrès de Berlin" (Berlin 1881). V životě sv. Jana Rylského od Dimitra Kantakuzena z 15. stol. slovanský překladatel bitvu na *Hebru* (1371) blíže Adrianopole přeložil *„na Ibъrscéj réce"* (ruk. v Rylském klášteře).

[19]) Srov.: Heerstrasse 73, 93. Krajina tamní je popsána v cestopise Barthově a v bulharské knížce Štěpána Zacharieva o kraji Tatar-Pazardžickém (1870).

Dubrovčané, kteří za starších dob tureckých tyto krajiny na kupeckých cestách často navštěvovali a při tom doma četli klassiky, vynašli na vrchovišti Marice sedm vřídel bystré vody, které prý mythický Orfeus zpěvy svými vyvábil ze země. Gundulić († 1638) zmiňuje se o nich ve svém „Osmanu“, v němž do blízkých železných dolův u Samokova klade železné paláce válečného boha Marsa. Tytéž „sept fontaines d'Orphée“ uvozuje i vrstevník jeho, francouzský vyslanec Des Hayes de Courmemin (1621), který mnoho obcoval s Dubrovčany a i město jejich samo navštívil. I Chorvat Križanić 1655 opěvuje prameny Orfeovy, z nichž prý blízko sebe vytékají Marica a Struma, v jedné teprve nyní znovu nalezené básni slovanské i latinské. Ricaut, který tudy projel 1665, připomíná u Sofie, že prý tamní horské potoky od některých se pokládají za vody, druhdy od Orfea milované.[20])

Čtvrt hodiny za touto vyhlídkou přirazíme mezi lesy na rozvodí (809 m.), odkudž se silnice zase sklání. Pět minut za ním (12 kilometrův od Ichtimanu) nalezáme se v úzkém úvoze na místnosti starých Vrat Trajanových, u římských *Succi* (*Succorum claustra* nebo *Succorum angustiae*), u „císařského nebo bulharského prosmyku“ Byzantincův: *Βουλγαρικὴ κλεῖσις*, *Βασιλικὴ κλεισούρα*, z toho *claustra sancti Basilii* křižákův.[21]) Ves *Vasilica*, turecky *Kapudžik* řečená, zůstává v lese na pravo, rozptýlena jsouc v šesti skupinách (420 domův). U silnice samé stojí jen tři bídné domky, totiž skromná hospůdka, byt silničního dozorce a strážnice. Čerkesi, prve zde usazení, nyní ovšem zmizeli. Před hospodou vidí

[20]) Orfeus dle Gunduliće byl Bulhar, skladatel sladkých písní *bugarkinja* zvaných. Ještě prý u pramenův Marice

kažu Srblji i Bugari
bistre vode sedam vrela,
koja probi i udari
na spjevanja sva vesela.

Stari pisci 9 str. 312—313. O tom místě srovn. Novakoviće v „Slovinci“ Dubrovnickém 1879, č. 5. — Križanić vyzývá víly, ať zpívají písně „nad studenci bistrimi, kim-no vičnoe ime Orpey Odrizkih dao je knez pevaca, gdi mutna rika Marica i virovita Strumica, susedski izvor prijamše, idu protivne ciste“, víly, které „iz visocih drivate Rile vrhova (frondosae Rhodopes iugis) široka Sridca grada i žitorodna polja (spaciosas Sardicae urbis et frugum feraces campos) razmirate očima“. Starine 18, 226. — „C'est le lieu (totiž hory Rhodopské, které se spatřují mezi Sofií a Trajanskými Vraty), où l'antiquité veut qu' Orphée ayt fait entendre autrefois la douceur de sa harpe, dont la memoire s'est perpetuée iusques en ce siècle; car il y a sept fontaines sur le plus haut de la montagne que ceux du pais appellent encores aujourd'huy les sept fontaines d'Orphée.“ Des Hayes p. 81. — „Il y en a qui disent que ce sont (u Sofie) ces eaux là qu' Orphée a tant cheries autrefois“, Ricaut p. 712. V domácí literatuře se Orfeovy písně vedle Sirenských hlasův zmiňují jen v rhetorické květomluvě Konstantina Filosofa, v popisu návštěvy srbského despoty Stefana v Cařihradě 1402. Glasnik 42, 296. U prostého lidu je jméno Orfeovo dnes úplně neznámo; vzdělanci bulharští znají je z literatury.

[21]) O dějinách tohoto místa viz Heerstrasse atd. 30—35, 80, 92, 129. Jiná *Βασιλικὰ τέμπη* byla v Malé Asii pod Olympem Bithynským, Anna Komnena 2, 247.

se v hlubokém příkopě na západní straně silnice mohutné osnovy někdejší brány, totiž asi tři kroky široké podvaly zdi z bílého nepřitesaného kamene. Rozměry místnosti se hodí k popisu Marsigliho; dle něho vrata byla 15 stop široká a 24 vysoká, v dolejší části z velikých kvadrův, v hořejší z plochých cihel. Římská dráha nalezala se zde v hlubokém dolíku a byla při zřizování nové vojenské silnice od Turkův z největší části zasypána. Staří sedláci pamatují se ještě na vrata, která posledně slula *Márkova kapija*, od Marka krále, hlavního hrdiny jihoslovanské národní poesie, a ještě co děti běhali nahoře přes ni na kládě (*greda*). Stavba, kterou počátkem 18. století Marsigli vyobrazil ještě s obloukem a jejíž klenba 1719 za cesty Drieschovy již byla hrozivě rozpuklá, od té doby se tedy rozpadnutím hořejších částí ztenčila na oba postranní pilíře; patrně vůbec více zanikla přirozeným rozdrobením nežli rukou lidskou. Na zboření zbytků jejich při zřizování nové silnice 1835 se vůkolní obyvatelé ještě pamatují. Po obou stranách vrat stály dvě malé pevnůstky, které jsou dobře naznačeny na plánu Lejeanově.[22]) Tvrz na vyšším vrchu východní strany se ukazuje co *čerkoviště* (zbořeniště kostelní). Na západ několik kroků nad samou hospodou viděl jsem na malém pahrbku travou a bylím porostlé zbytky čtverhranné budovy, po straně 25 kroků dlouhé. Dva dřevěné pilíře v otevřené předsíni hospody opírají se dole o malé kameny, zde vykopané, s řeckými nápisy, hrubě zdělanými.[23])

Několik minut doleji ukazují se v levo na strmém, hustě zarostlém vrchu ssutiny jakési malé věže, která střežila přístup k vratům od jihu; sedláci toto zdivo nazývají *Márkova mehánička*, kde prý král Marko vesele si popíjel. Pak následuje krušný kus cesty. Dle *Javorice* (tur. *Harman-deré*), která se pramení pod starou branou, jede se šest kilometrů dolů až k místu, kde se potok, podobně jako Мътivir, prosmykem obrací na východ do Topolnice; odtud se stoupá zase asi hodinu téměř do téže výšky, ve které jsme byli prve. Silnice, 1880 zcela přestavěná, vede mezi hustými dubovými a habrovými lesy okolo četných písečných srázův. Potok vedle bublá na skalném dně, ještěrky se sluní podél cesty a doleji příjemně překvapuje množství ptačích hlasův. Na nejdolejším místě (180 metrův pod Kapudžikem) stojí strážnice, vždy obsazená od žandarmův nebo i vojákův; jeden nebo dva muži na balkóně horního patra ostrým okem sledují každé hnutí na silnici. Úval, kterým Javorica odbočuje na východ, je dosti otevřený, s cestou pro jezdce a s malými políčky. Při jízdě od

---

[22]) Lejean, Voyage en Bulgarie, Tour du monde 1873 p. 159.

[23]) Jeden z těchto nápisův jsem podal v Arch. epigr. Mitth. X. 90 (sotva se poznává ἄγαλμα a εὐτυχῶς). Druhý je napolo v zemi. Snad jsou totožny s vytřenými nápisy, které tu viděli Dernschwam 1553, Driesch 1719 a Lejean 1867.

karauly nahoru otvírá se nazpět pěkný rozhled do zeleného kraje, docela lesy oděného, s oklikami bílé cesty až na Kapudžik.

Na vrchu druhého sedla stojí *Palanka* (710 m.). Za tureckých dob bývala tam vesnice osmanská s 15 domy. Z ní zbývá nyní jen veliká strážnice, posledně upravená za obydlí inženýra, řídícího silniční práce; z daleka vypadá jako nějaký alpský hospic. Vedle ní rozkládají se rozvaliny starého čtverhranného hanu, mezi jehož ssutinami se horské sedlo zrovna hemží syslíky, kteří docela krotce si hrají, se kočkují a metají kotrlce. Za hanem, na místě, z něhož se otvírá rozkošná vyhlídka do roviny thrácké, stojí trosky hradu, řečeného *Hisardžik*, které od starých cestovatelův, od Vrančiće, Gerlacha a Marsigliho dobře jsou popsány. Byl to čtverhran, na stranách asi 40 kroků dlouhý. Vzhůru stojí ještě jeden kus severní zdi, 3 metry silné, do 5 metrů vysoký, ze střídavých vrstev netesaného kamene a ploských dlouhých cihel (po 4 řadách) pevně zdělaný.[24]) Na východní straně ssutin mezi hradiskem a novou silnicí, poznává se hluboký, travou zarostlý úvoz staré cesty, která tuto začíná slézati do pole.

Od hradiště otvírá se nová ohromná vyhlídka. Soutěskám, úvalům a horským přechodům je konec. Pod námi 500 metrů hluboko prostírá se širá rovná nížina, pokrytá lukami a poli, lesův prázdná. V ní klikatým tokem plyne mezi topoly a vrbami Marica, vycházejíc na pravo ze skalných vrat Mominy Klisury. Na východě pláň, neustále se šíříc, splývá s oblohou nebeskou; zdá se nám, že tam v mlhách poznáváme Plovdiv s jeho skalami. V levo rozkládají se nižší vrchy lesnaté Sredné Gory. Ale popředí celé panoramy vyplňuje velikolepá Rhodope: veliké pásmo horské, spousta dlouhých hřebenův, vysedlých homolí a tajemných říčních roklí, s vrcholky do 2000 metrů zvýší, které je sešikováno na protějším břehu dolejší nížiny od stěn Rylských až do šerých par nízkého východního obzoru. Úpatí těch hor je od nás na nejbližším místě sotva 15 kilometrů vzdáleno. V zadu na nejvyšším hřbetě nalézá se hranice turecká.

Odtud se sjíždí rychle dolů. V zimě na tom svahu bývají strašné závěje sněhové. Sedm kilometrův od hradiště (300 m. hlouběji) leží čistě bulharská ves *Vétren* (tur. *Jeniköi*). Okolo ní cestovatel spatřuje zase první vinice. Osada je veliká, čítajíc 489 domův; kroje ženské jsou ještě tytéž, jako se nosí v Ichtimansku a na Vakarelu. Lamartine 1853 pobyl zde dvacet dní,

[24]) To je snad *κάστρον Μόρεια* uprostřed mezi Plovdivem a Středcem, které císař Vasil II. jednou marně obléhal, dle Kekaumena u Vasiljevského, Совѣты и разказы византт. боярина XI. вѣка str. 42. Gerlach str. 517 popisuje tuto zříceninu u Vetrenu: „davor aussen steht ein altes Gemäuer, da der bulgarische Despota *Novag Debeli* seinen Sitz solle gehabt haben. Und ist dieser Ort gleichsam als der Schlüssel und die Pforten in die Bulgarey und des Landes Trazien Gränzen.“ Novak Debelić je postava v národní poesii velmi známá.

stižen jsa zimnicí na návratu z cesty po východě. Deset minut pod Vetrenem jsme již v rovném poli. Silnice běží přímou čarou k východu. Horský prochlad ustupuje vzduchu docela jinému; v létě i zapadající slunce pozdravuje nás italským parnem. Vedle četných malých mohyl umělých nás zajímají vysoké kuželovité vršky přirozené vedle samé silnice; na pastvinách povalují se celá stáda černých bůvolův, ale krajina čím dále tím více odhaluje svou úplnou bezstinnost. Tři kilometry za Vetrenem leží vedle silnice u potoka Asar Deré zbytky čtverhranného kastellu s věžemi na rozích, tak zvaný *Asarlyk*, nyní co kamenný lom s povrchu zemského valně odstraněné.[25]) Stará silnice, dlážděný úvoz s mosty a kašnami, zůstává po pravé straně v polích. Jediná ves *Bošulja* leží u silnice samé. Pozornost cestovatele poutají hory po stranách. V pravo se v lesnatých srázech Rhodopy otvírá zářez řeky Elideré, soutěska docela neprůchodná. V levo nás zajímají nedaleké lesnaté výšiny Sredné Gory. Toto ne nepatrné pohoří teprve od 1870 je uvedeno do map. Starší cestovatelé, vidouce z roviny hory na severu, domnívali se, že je to Balkán sám, až teprve nedávno se ukázalo, že před pásmem Balkánským leží ještě dlouhé mezihoří, od něho odštěpeno jsouc hlubokými dolinami, nejblíže polem Zlatickým. Z těchto hor spěchá k Marici křivolakým prosmykem řeka *Topolnica*, plynouc ve stínu vinic a ovocného stromoví. Prolukou doliny její vidíme ve veliké dáli bledomodré obrysy nějakého vyššího pásma; to je Stará Planina sama, Balkán Etropolský.[26]) Na severovýchodě nápadno je blíže k nám několik osamělých zvonovitých homolí v jedné řadě v poli pod Srednou Gorou; to jsou *Kojuntepé* (tur. „ovčí chlumy"), eruptivního původu.

Konečně vjedeme (3 h. od Vetrenu) do *Tatar-Pazardžika*, jehož četné minarety již z daleka nás pozdravovaly. Čtvrt hodiny před prvními domy minuli jsme most přes Topolnici, a za ním druhý přes jeden rychle proudící průplav. Stopy hrází okolo polí svědčí o dřívějším pěstování rýže s periodickým zavodňováním. Město (15.425 obyv., z nichž 2600 Turkův) — od Marice k prefektuře jde se 1½ kilometru — je velice rozsáhlé a leží docela hluboko na levém břehu Marice, vydáno jsouc i častým povodním. V létě panuje v něm strašné parno, při poloze mezi vysokými horami jen 205 metrův nad mořem. Na čaršiji vidí se plno krámů se stříbrným zbožím, kožemi, hrnci atd. U Marice leží louka *Salaš*,[27]) kde se obyvatelé v neděli baví, poslouchajíce na břehu

[25]) U nich nalezen byl milník z doby císaře Gordiana (Dumont, Inscriptions et monuments figurés de la Thrace nro 3).

[26]) Ze samého Tatar-Pazardžika vidí se uprostřed mezi vrcholky Sredné Gory, mezi Bratji z leva a Bogdanem z prava Balkánský vrchol Vežen (k 15°) nad Tetevenem.

[27]) Slovo *salaš* bulharsky znamená žitnici pro kukuřici. U Slovákův Karpatských, jak známo, značí chatrč pastýřskou.

pod stromy primitivní muziku a posilujíce se nápojem přinešeným nebo z putující krčmy vzatým. Přes širokou řeku vede dřevěný most na 16 kamenných pilířích. Z něho je pěkný pohled na Rhodopu, jejíž podnoží je sotva 10 kilometrů vzdáleno. V levo vystupuje z hřebenů jejich zvonovitý vrch (k 175⁰), na kterém se dalekohledem jasně rozeznávají koruny stromův — *Světa Nedélja* mezi městečkem Bracigovem a vsí Jasykorií (do 1500 m.). Dáleji na pravo stojí vysoký jeden štít, na němž se i v měsíci červnu lesknou některé skvrny sněžné — *Karlyk* u Bataku (2081 m.). Celé pohoří je pokryto lesem; před zelenými stráněmi jeho rozkládá se nízké bělavé, holé předhoří, tak zvaný *Baba-bair*, přes který jde silnice do Peštery. Imposantní je sráz Rhodopský na jihozápadě, úplně oblečený v prales, na jehož úpatí se bělá klášter sv. Petra u vsi Batkuna.

Dějiny města nesahají daleko nazpět. Římská silnice zde byla na druhém, jižním břehu, kde stopy dlažby její nedávno nalezeny mezi Maricí a nádražím Pazardžickým. Město *Bessapara*, hlavní sídlo Rhodopského kmene Bessův, které se za římských dob zpomíná až do Justiniana, leželo pod oním Baba-bairem, mezi viničnými svahy jeho a železnicí, asi 5 kilometrů jihovýchodně od Tatar-Pazardžika, mezi vesnicemi *Bašikara* a *Simentli*.[28]) Nápisy tamní nalezají se nyní v Pazardžiku; ssutiny samy co stavební materiál tak vykořisťovány, že tam po polích zbyly sotva osnovy zdí, hroby, mince atd. Za středověku se ve zdejším kraji nejvíce zpomíná hrad *Batkun*. Tatar-Pazardžik („tatarské tržiště"), jejž Pomáci Rhodopští posud nazývají prostě *Pazar*, dle tureckých zpráv je založen 1485 od sultána Bajezida II. Město dlouho mělo ráz úplně turecký; koncem 16. věku dle svědectví Gerlachova zde nebylo než toliko 30 domův křesťanských bez popa a bez kostela. Obchodní důležitost jeho tou dobou bývala znamenitá, neboť zde se rozvětvovaly obě hlavní cesty Evropského Turecka, které Cařihrad spojovaly se západem; na jednu stranu jezdilo se přes Sofii na Vídeň, na druhou podél horní Marice a přes Samokov do Bosny, Albanie a Dalmacie. Tehda tu bývala hlavní skladiště Samokovského železa a Turci, Dubrovčané, Arméni, Židé a Maloasiaté oživovali zdejší kupecké dvory.

Z Pazardžika do Plovdiva vedou dvě cesty. Podél levého břehu Marice jde silnice (35 kilometrův) přímo bezlesými rovinami, přes ústí řeky řečené *Luda Jana*, která přichází od Panagjurište ze Sredné Gory.

Podél protějšího břehu Marice vede železnice. Za mostem uvidíš kamenné nádraží s restauraci a sadem. Má-li tato dráha jednou sloužiti světovému obchodu mezi Cařihradem a Evropou, musí se ještě velice zdokonaliti. Dnes činí velice „gemüthlich"

[28]) Prof. Dobruský o poloze Bessapary v novinách „Marica" 2. a 9. července 1885, č. 727 a 729.

dojem. Na hrázi i mezi zrezavělými kolejemi roste bujná tráva, vlak se jen zvolna loudá ku předu, cestovatelé od stanice ke stanici pohodlně se navštěvují z jednoho coupé do druhého, a konduktoři sedí venku na prknech, spojujících dvéře vagonův, zvoní nohama a bafají z dýmek. V noci se nejezdí. Cestovatelé odsud do Cařihradu nocují v Adrianopoli a putují tedy dva dni a jednu noc. Na stanicích úřednici Hirschovy společnosti jsou nejvíce Levantinci z Pery a Galaty anebo Řeci a Arméni. Vlaky jsou „smíšené“ se zbožím i pocestnými. Lokomotivy a vozy mají ráz antikvárský a jsou ozdobeny půlměsícem a hvězdou, znakem tureckým.

Železniční hráz sleduje pravý břeh Marice s jejími háji a ostrůvky. V pravo pod blízkými svahy Rhodopy bělá se několik vsí a městeček mezi vinicemi, od nichž z průlomu horského přichází řeka Kričimská či Vъča, s dvojím ústím, z nichž východní je velmi silné a hluboké. V levo prostírá se *polé-to* (rovina) a v dáli za ním vystupuje Balkán se Srednou Gorou. V pozadí trvají hory Rylské, večer jako černý mrak, a u nich zřetelně se zračí průlom Mominy Klisury. Za 73 minut (bez zastávky) staneme na stanici Plovdivské. Město je asi čtvrt hodiny vzdáleno. Jede se k němu přímou silnicí mezi novými villami.

---

4. Plovdiv.

Poloha. Tři chlumy a rozhled z nich. Starověké mohyly. Filippopolis, Pulpudeva Thrakův, Trimontium Římanův, slovanský Plovdin a Plovdiv. Boje mezi Byzantinci a Bulhary. Pavlikiani a jejich původ. Francouzské vévodství v 13. století. Národopisné poměry v době turecké. Massakry 1876 a bitvy u Plovdiva 1878. Hlavní město samosprávné provincie Východní Rumelie (1879—1885).

Poloha Plovdiva je docela originální. Uprostřed roviny thrácké, která má zde okolo 165 metrův nadmořské výšky, zvedá se na pravém břehu Marice řada sedmi osamělých skal syenitových. Na třech řece nejbližších je vystavěno město Filippovo, které proto od Římanův nazýváno také *Trimontium*.

Tato rozloha podává ze všech stran malebný profil: světlošedé stěny skalní se vznášejí nad zelenou plání, slunce se odráží v oknech bílých domův na skalách, kolem nás širá rovina, v dáli na obzoru všude modré hory a nad námi temnomodrá obloha! Bulharský básník Vazov porovnává Plovdiv s třemi bílými velbloudy, odpočívajícími v širém poli.

Nejširší a nejvyšší střední chlum městský [1]) slove *Džambaztepé* (tur. „pahorek kejklířův“), a je na severní straně, obrácené

[1]) Výšky dle Hochstettera: Marica 163 m., Sahat-tepé 209, Džambaztepé 212, Bunardžik 234. Mapa rak. gener. štábu klade nižší části města na 177 m. Ruská mapa udává posice okolo v poli od 150 do 171 m. a Dždendemtepé (co *Šajtan-taš*, „čertův kámen“) na 283 m.

k Marici, až nahoru pokryt domy a zahradami; k jihu spadá kolmými srázy, nad nimiž se na kamenných podezdívkách bělají zrovna na závratném kraji vysoké dvoupatrové domy s rozkošnou vyhlídkou na Rhodopu. Na východ, něco málo blíže k řece, stojí mu po boku nižší vrch *Nebet-tepé*, také pokrytý domy. Na západ se na první pohled od Džambaz-tepé sotva rozeznává docela zastavěné malé *Taxim-tepé*,[2]) oddělené od něho nepatrným úvalem, z něhož vycházejí jediné schody, vedoucí z těchto skal na jižní stranu. Ostatek města rozprostřen je okolo řečených tří chlumův, hlavně mezi podnožím jejich a řekou, jakkoli se novější ulice rozrůstají daleko i na ostatní strany.

Kromě městského trojvrší stojí na západ od něho holé *Sa'at-tepé* (tur. „vrch hodinový"), dvouhlavá to šedá skála s věží hodinovou ze 17. století, kavárnou a zříceninami turecké prachárny. Poslední tři vrchy, podobné osamělé skály, jen poněkud širší a vyšší s plochými vrcholky, řadí se odtud k jihozápadu, dle západní strany silnice, spojující město s železniční stanicí. Z dálky mají profil docela pyramidalní. Nejblíže se vypíná *Bunardžik*, tak zvaný dle pramene (*bunaru*) na vrcholku, kde se za ruské okkupace vesele tančívalo na oficírských bálech při měsíčku a pochodních. Nyní stojí na něm ruský pomník z války, vysoký bílý obelisk. Pak následuje nízké *Marko-tepé*, tak zvané prý dle hrobu Marka krále, a za ním nejvyšší ze všech, *Džendem-tepé* (tur. „pekelný vrch") s ruským trigonometrickým znamením.

Domy Plovdivské jsou ponejvíce jen ze dřeva a z vepřovic o jednom poschodí, ale zvenčí vypadají velmi přívětivě pro světlou svou barvu, bílou nebo žlutou, veliká okna a četné balkóny nebo arkýře. Nestojí ve dvorech, ale vystupují přímo do ulic, které jsou jako ve starých městech italských těsné a klikaté. Po dlažbě, z velikých hladkých kamenův zdělané, i za krásného počasí dosti kluzce se vystupuje nahorů na *tepéta*; za deště a zimy chůze ovšem bývá ještě nesnadnější, asi jako ve strmých uličkách staré části Nizzy. Aristokratická čtvrť, sídlo bohatých Řekův i Bulharův, je Džambaz-tepé, jehož prostranné a úpravné domy svými vzdušnými předsíněmi a komnatami upomínají na villy italské.[3]) Méně výstavné je sousední Nebet-tepé. V úvalu mezi oběma leží arménská čtvrť. Na jih pod příkrými skalami středního vrchu prostírá se v rovině čtvrť katolických Pavlikiánův. Obchodní a úřední život je však soustředěn v rovných místech na sever od vrchův k řece, jejichž hlavní třída je dlouhá úzká *čaršija* s krámy. U ní stojí starý *karavanseraj* (říkají mu také *bezestan*), dobře zachovaný s klenutými krámy a sklady, s velikým nádvořím upro-

[2]) *Taxim* tur. vodojem, ze kterého se rozcházejí vody do kašen. Zde byl konec starého vodovodu, jdoucího až od Rhodopy.

[3]) Posléze v srpnu 1885 mnoho z těchto pěkných obydlí na samém vrchu Džambaz-tepé zničeno požárem.

střed a s 10 olovem krytými kupolemi z každé strany dvora, nad jednotlivými komnatami horního patra. Dáleji se prostírá mezi řadami pěkných nových domův nově založená veřejná zahrada, na místě starých tureckých hřbitovův, které se nalezaly uvnitř města. Ze spousty domův na svahu vršků vyniká průčelí nové oblastní dívčí školy; blíže k Marici vystupuje třípatrová budova státního gymnasia a dům nového sirotčince. Na konci čaršije před řekou stojí turecký dům lázeňský (*hamam*), v němž za dob trvání Východní Rumelie zasedalo „oblastní shromáždění“; akustická budova byla k tomu účelu vkusně upravena. U řeky samé nalezá se nevábný a nepříliš čistý *konak* (palác) bývalých pašův a posléze generalního guvernéra autonomní provincie; opravy jeho za rumelské správy stály tolik, že by se prý za to vystavěti mohl velmi pěkný nový dům.

Přes Marici, která je dosti široká a prudká, vede dřevěný most, na jehož druhé straně se v nížině rozkládá chudobná čtvrť „Rylská“ (čili *Karšijak*). Nové elegantní ulice s pěknými villami řadí se kolem Saat-tepé a odtud dle silnice až k nádraží.

Z mečetův památný jsou rozsáhlá *Imarét-džamisi* u Marice a veliká čtvercová *Džumaa-džamisi* na hlavním tržišti mezi Taxim-tepé a Saat-tepé, s deviti kupolemi, plechem pokrytými; stěny její skládají se z kamenův, které jsou, jako v Sofii, uzavřeny do cihelných rámcův. Starší kostely křesťanské skromně se kryjí. Náležejí dílem Řekům, dílem Bulharům: každá z obou národností má zde svého metropolitu. Po válce nově vystavěn veliký kostel sv. Kyrilla a Methodia u gymnasia, nedaleko Marice.

V červenci a srpnu pobyt v Plovdivě bývá nesnesitelný pro strašné vedro, den co den do + 36° C. ve stínu. Ale ulice vždy bývají hlučně oživeny. Mezi vřavou lidskou nápadno jest množství koníkův s velikými koženými měchy po obou stranách sedla, jejichž průvodci hlasitě něco provolávají. To jsou *sakadžiji*, prodavači vody. Plovdiv totiž, po zkáze starých vodovodův, všecku vodu béře z cisteren (blh. *šterna*) a z Marice; obojí voda nevypadá vábivě i představuje při nejmenším bohatý material k mikroskopickým analysím.

Překrásný rozhled otvírá se z vrcholku Saat-tepé, jmenovitě na podvečer před západem slunce. Nejlepší stanovisko je u samé hodinové věže, jejíž ciferník má turecké číslice, ale při tom nápis Vídeňské firmy. Jsme asi 38 metrův nad náměstím u mečetu Džumaa-džamisi. Město samo přehlíží se téměř celé. Kolem něho nejblíže se prostírá jednotvárná bledozelená bezlesná rovina s četnými vesnicemi a osamělými pravěkými mohylami. Velikolepý dojem činí obé hradby horské, Rhodope na jihu, Balkán na severu; na západě se vespolek stýkají u profilu hor Rylských, z nichž vychází Marica, plynoucí na dně celého obrazu.

Úpatí Rhodopy vystupuje sotva 10 kilometrův od města, proč ž podrobnosti její rozeznáváme docela zřetelně; nahoře jsou

lesy a pastviny, doleji vinice a nejspod četné bílé vísky a kláštery, letní byty Plovdivčanův, mezi zahradami a obilím. Od pohoří toho závisí podnebí Plovdivské, jako Sofijské od Vitoše.

Ve větší vzdálenosti leží horstva severní. Přehlížíme celé panorama Staré Planiny i Sredné Gory. Nejbližší svahy Srednogorské jsou vzdáleny asi 40 kilometrův; Stará Planina se zdvihá více než 20 kilometrův dáleji za nimi. Sredna Gora i v západní vyšší části je tak nízká, že modravé pásmo Balkánu, i v červnu ozdobené množstvím sněžných pruhův, v pozadí všude za ní vyniká. Panorama to začíná se na levo s temnými obrysy Srednogorského vrcholku *Bratje* nad Panagjurištem; dalekohledem poznáváme lesy na stráních i lučinu na vrcholi. Pak následuje kus Staré Planiny u Zlatice. Dáleji na východ zřetelně se poznávají Srednogorské vrchy *Bunája* a *Bógdan* u Koprivštice s lukami a háji svými; mezi nimi slézá mezi lesklými strženi bílá cesta (u Krastova) do pole a na pravo od nich vyniká v pozadí massivní vrchol Balkánský *Vežen*. V pravo se ohlašuje ostrá *Dobríla* v Balkáně nad Sopotem. Středisko celé panoramy je zřetelný průlom Stremy, která se pramení pod Veženem, proráží Srednou Goru a teče k Plovdivu. Na pravo od něho vystupuje v pozadí nejvyšší vrchol Balkánu, *Gjumrúk-čal* nad Kaloferem, který se poznává dle sněžné rýhy, ježto i v srpnu nemizí. Za ním oko utkví na nápadně hluboké vsedlině v hradbě čeřenův Staroplaninských; to je zářez mezi Maragedikem a Kadimlijí, kterým vede stezka z Golema Sela v poli Kazanlyckém do Nového Sela v Sevlijevsku. Za tímto sedlem poznává se ještě massivní *Kadimlíja*, ale pak, ještě před Šipkou, hřeben Balkánský padá pod obzor. Vedle tohoto bodu pozorujeme v popředí nejvyšší vršek východní Sredné Gory (u Rachmanli), málo vysedlý. Dáleji se Sredna Gora kloní v hluboké sedlo (u Dervendu nad Starou Zagorou), za kterým opět vykukují vršky Staré Planiny u Мъгліше, pak zase trochu vyvstává, až konečně kdesi v sousedství města Staré Zagory na obzoru mizí.

Ostrovovitá poloha skal Plovdivských jest jako stvořena pro založení města. Od prvního vstoupení člověka do těchto krajin vždy asi bývala na tomto pevném a bezpečném místě osada lidská. Plovdiv má také slavnou minulost, jako málo míst v těchto zemích, se zpomínkami více než dvoutisíceletými.

Od nejstarších obyvatelův, eranských Thrákův, pocházejí ony bezčetné mohyly, jež po Plovdivském poli všude vynořují své hlavy. Bývají 1—4 metry vysoké a v sobě obsahují zděnou hrobku, s kostrami nebo popelnicemi, zbraněmi, nádobami a rohy i parohy zvířecími; mnohé jsou ovšem již odedávna vybrány. Způsob dělání těchto mohyl jasně popisuje Herodot (5, 8). Když zemřel nějaký náčelník thrácký, po tři dni vystavovali mrtvolu s pláčem, zabíjeli rozmanitá zvířata v oběť i jedli pečené maso jejich. Pak tělo buď spálili na popel, buď nespálené do země kladli — byly

tedy oba způsoby vedle sebe v obyčeji — načež nasypali nad ním mohylu (χῶμα δὲ χέαντες) a u ní provozovali hry všelijaké, jmenovitě souboje. Vedle mohyl hlavní památka po Thrácích jsou kamenné desky s vyobrazením „thráckého jezdce“, který někdy je vypodobněn co lovec s psy, kanci a jeleny; jindy naproti němu stojí žena s hlavou zakuklenou. Basreliefy takové jsou zde nejobyčejnější starožitnost, vyskytující se při každém nálezu; dle nich dala by se přibližně ustanovit hustota thráckého osídlení země. Nejmenší deštičky bývají sotva 14 centimetrův vysoké a široké; největší podoba thráckého jezdce je kolossalní basrelief v životní velikosti na skále u Madary blíže Šumna. Spolehlivý výklad těchto obrazův se posud nenašel.[4])

Nesvornost plemen usnadnila dobytí Thrakie od Makedoncův. Král Filipp II., otec Alexandra Velikého, v letech 342—340 zemi pokořil až po Haemus a na pochodech svých přirazil až k dolnímu Dunaji. K ochraně zabraného kraje založil několik pevností. Mezi nimi byla nepochybně na místě staršího hradiska domácího i Φιλιππούπολις, která jméno energického zakladatele moci makedonské zachovala po všecka století, po více než 2200 let až do dnešního dne. Ale makedonské tyto osady nekvetly již pro svůj, jak Mommsen dí, ráz „Botany-Bayský“. Byly to kolonie trestancův s posádkami vojenskými; dle Theopompa a Plinia sama Filippopol proto nazývána i *Poneropolí*, „městem zločincův“. Po Filippovi ještě Alexander Veliký a král Lysimachos drželi makedonské panství nad Thrakií, ale potom země zase se vrátila k neodvislosti a žila dle starého způsobu. Mezi kmeny thráckými vynikali hlavně dva soupeři. Mocní *Bessové*, sídlící v Rhodopě, osady své rozprostřeli až do okolí Plovdiva. Z druhé strany se o nadvládu ode dávna se zdarem snažili *Odrysové*, jejichž královské sídlo byl hrad Bizye (nyní Viza) mezi Adrianopolí a Cařihradem. Jen král Filipp III. (okolo 183 před Kr.) vložil opětně posádku do Filippopole, vypudiv thrácké obyvatele z hradu do hor, ale zanedlouho Odrysové Makedonce zase vyhnali.[5])

Římané podporovali krále odrysské a dopomohli jim k panství nad celou Thrakií až k Dunaji. Horští kmenové v Haemu a v Rhodopě vrchnost odryssku ovšem uznávali jen pokud se jim hodilo a Řím často býval nucen své královské spojence ochraňovati proti vlastním jejich krajanům. Při jedné takové příležitosti slyšíme zase o Filippopoli, když v ní král Rhoemetalkes, syn krále Rheskuporida, za císaře Tiberia (21 po Kr.) od bojov-

[4]) Dumont, Inscriptions et monuments figurés de la Thrace (Paris 1877) p. 70 pojímá „le cavalier thrace“ co „héroisation des mortels et culte des ancêtres divinisés“. Mordtmann v Révue archéol. 1878 Nov. a v Arch. epigr. Mitth. VIII (1884) 208 vyslovuje se proti tomu, vykládaje jezdce za božstvo, za „thracischer Herosgott“; při tom ukazuje k některým nápisům na těchto deskách.

[5]) Livius 39, 53.

ných Odrysův, Rhodopských Diův a Haemských Coelaletův byl obležen. Že sevření toho jej vybavil P. Vellaeus s římskými vojsky provincie Moesie; jízdou a lehkou pěchotou rozprášil napřed rozptýlené drancující povstalce, načež sám s legií římskou, pomocí výpadu obleženého krále, hlavní voj Thrákův pod hradbami městskými potřel.[6])

Nedlouho potom císař Claudius (46 po Kr.) neodvislosti Thrakie učinil konec. Na místo domácích králův přišel římský prokurator (později „legatus pro praetore") se svým štábem. Filippopol, hlavní město nové provincie, císař Domitian organisoval jako obec dle spůsobu řeckého. Od jeho doby až do císaře Filippa Araba zde pracovala mincovna, která razila kusy měděné nebo bronzové (u Mionneta 235 typův). Na jednom takovém penízi z doby císaře Antonina Pia vyobrazena jest i „Rhodope" co sedící žena, jednou rukou se opírajíc o skály a druhou držíc nějakou rostlinu. Často se opakuje vousatý bůh řeky Hebru, někdy i s lodí. Tehda jezdily odsud lodice až k ústí, ba ještě za našich dob trvala na Marici plavba vorův (blh. *sal*), naložených rýží a obilím, až zastavena konkurrencí železnice. Jiné mince představují Demetru s klasy, Dionysa s vínem, anebo jen prosté košíky s ovocem nebo hrozny. Z jednoho kusu císaře Elgabala se dovídáme, že ve Filippopoli odbývány Pythické hry (*Κενδρεήσεια Πύθια*), u chrámu s průčelím třináctisloupým.

Latinsky, jak již řečeno, město nazýváno i *Trimontium*.[7]) Thrácké jméno, zachované jen u Jordana (psal 551), bylo *Pulpudeva*, snad zcela téhož významu jako řecké: znělo asi původně *Filippo-dava*, kterážto druhá část ve jménech thráckých hradův tak často se opakuje.[8]) Město bylo opásáno silnou zdí z velikých balvanův, se čtyřmi branami. Dle podnes zachovaného nápisu dvojjazyčného, řeckého i latinského, dal ji císař Marcus Aurelius l. 172 postaviti od legáta C. Pantuleia Graptiaca. Kus její z velikých kamenův spatřuje se co zahradní ohrada v jedné uličce pod Taxim-tepé. Na jiném místě, v sedle mezi Nebet-tepé a Džambaz-tepé, klene se přes jednu strmou ulici mezi domy východní brána městská, tak zvaná *Hisar-kapija*, arci ne římská, ale byzantinská. Ještě 1819 stála i západní brána. Za středověku spatřovaly se stopy hippodromu, v 16. století stály ještě ssutiny vodovodu a na počátku našeho věku našly se v jižní části města

[6]) Tacitus, Annales 3, 38. O králech thráckých viz Mommsena, Reges Thraciae inde a Caesare dictatore, Ephemerides epigraphicae 2, 250—263.

[7]) Plinius 4 §. 41. *Τριμόντιον* u Ptolemaea 3, 11. Trimontium i na kovovém diplomu vojenském z l. 221 (z Chasköjska), Ephem. epigr. II 464. Ještě u Anny Komneny ed. Reifferscheid 2, 256 zmiňuje se staré jméno *Τριμοῦς*.

[8]) Pulpudeva quae nunc Philippopolis et Vscudama quae Adrianopolis vocitantur, Jordanis Romana ed. Mommsen p. 28. Odtud i u anglického anonyma o třetí křížové výpravě, u Bongarsia, Gesta Dei per Francos p. 1159. O výkladu jména viz Kreka, Einleitung in die slav. Literaturgesch. 2. vydání 554 pozn.

zbytky divádla s kamennými sedadly z tesaných kvadrův zvláštní velikosti. Počet nápisův zdejších, téměř vesměs řeckých, je dosti značný. Miniaturní obraz antické Filippopole zachoval nám žertovný Lukian (z 2. století) ve svém dialogu *Δραπέται* (hl. 25): dvě pohoří převysoká a překrásná, větší Haimos, protější Rhodope, širá přeúrodná rovina mezi nimi, od samého podnoží jejich se začínajíc: uprostřed město Filippovo okolo tři akropoli, jimž drsnost skal jejich dodává většího půvabu, a řeka Hebros, omývající lem samého města, kteréž prý jest největší a nejkrásnější ze všech: „dalekoť svítí krása jeho".

Rozvoj Thrakie vzal za své pohromami stěhování národův. Za císaře Decia Gothové (251) zmocnili se Filippopole strašnou řeží, ve které prý 100.000 lidí bylo pobito.[9]) Po dvou stoletích opětovala se podobná katastrofa za válek hunnských (447). Císař Justinian dal město znovu opevniti. Za císaře Mauricia (582—602) vojska východořímská po taženích na zadunajské Slovany a Avary někdy zimovala v městě Filippově.

Přechodem Bulharův přes Dunaj (okolo 678) říše Cařihradská musila obranu svého pomezí přenésti od břehův tohoto veletoku do vnitrozemí. Jako pohraniční pevnost stal se Plovdiv přední baštou císařství byzantinského proti Bulharům, opřen jsa o celý systém hradův a zámkův, zavírajících hluboká údolí Rhodopy. Od těch dob hory na severu náležely ponejvíce Bulharům, rovina Řekům. Do brzké ztráty staré Serdiky řada pomezních hradův byzantinských se začínala v Sofijském poli, šla pod úpatím Středné Gory k Beroi (Stará Zagora) a odtud k moři Černému, k němuž dobíhala u Mesembrie. Císařové 8. a 9. století, nedůvěřujíce slabým ostatkům antického obyvatelstva, jali se podél celé pomezní čáry, i v Plovdivě samém, zařizovati způsob vojenské hranice proti Bulharům usazováním bojovných *Arménův* a *Syrův* od horního Eufratu. Kolonisaci tu provedli hlavně Konstantin V. („Kopronymos", 741—775), Lev IV. Chazar (775—780) a Nikifor (802—811). Kolonisté nebyli pravověrní křesťané; valná část jejich přidržovala se nejen arménského monofysitismu, ale i dualistického Pavlikianismu či Manicheismu, od učení církve pravoslavné docela odchylného. Stykem s těmito heretiky dostalo se učení pavlikianské i k Slovanům bulharským, u nichž stoupenci jeho sluli Bogomilové. Za Anny Komneny v Plovdivě Pavlikiani měli většinu nad pravověrnými a také v okolí celé obyvatelstvo bylo heretické.[10])

Po dnešní den trvá paměť starých řecko-bulharských hranic v topografických názvech. Horalé okolo Ichtimanu a Vakarelu, v Středné Goře, v Trnovsku, okolo Trjavny a Eleny, jakož i v Ko-

[9]) Ammianus Marcellinus 31, 5, 17.

[10]) *Πᾶσα γὰρ ἡ Φιλιππούπολις πλὴν ὀλίγων ὄντες Μανιχαῖοι .... καὶ τὰ κύκλῳ Φιλιππουπόλεως πάντα ἦσαν αἱρετικοί.* Anna Komnena 2, 259.

tlensku „pole“ thrácké zovou *Romanjá* a obyvatele jeho *Romanci* (ženy *Romanki*). V Trjavně *Málka Romanjá* slove krajina okolo Nové a Staré Zagory, *Goléma Romanjá* další pole k Jambolu a k Marici. Naopak obyvatelé toho pole říkají krajinám zabalkánskými *Zagórje* (také Kotlenci Elenčanům a Trnovčanům) a lidem tamním *Zagórci*, *Zagórki*. Obé pochází ze státní terminologie středověké. *Romania* slulo císařství východořímské u Řeků, Arabů, Slovanů a Italů až do svého pádu; zároveň se zabalkánské Bulharsko do 15. století u Byzantinů, Srbů i Italů nazývalo *Zagorije* (l'imperio di Romania, l'imperio di Zagora). [11])

U Slovanů město Filippovo obdrželo jméno *Plovdin*, které se v 15.—17. století čte v památkách srbských, ve spisech Dubrovnických á v rozmanitých cestopisech i listinách. Nynější bulharské *Plovdiv* zdá se býti tvar mladší a vyskytuje se teprve od 17. věku. Vysvětlení zcela bezpečné se nenašlo. Od několika novějších badatelů bylo poukázáno ke zmíněnému thrackému jménu *Pulpudeva*, ale k tomu připomínám, že se z něho dá vyvésti jen nynější Plovdiv, ale nikoli Plovdin. Dle analogie četných romanských jmen na *-ona*, *-oma*, od Slovanů přetvořených s koncovkami *-in*, *-im* (Albona Labin v Istrii, Salona Solin, Scardona Skradin, Nona Nin v Dalmacii, Ancona Jakin, Roma Rim atd.) spíše by se myslíti mělo na nějaký základní tvar taktéž s koncovkou *-ona*. [12]) Vedle toho čte se ve spisech staroslovanských obyčejně jméno přeložené z řečtiny — *Filipov grad*.

---

[11]) Ve Vidinsku a Sofijsku obyvatelé po obou stranách Balkánu navzájem si říkají *Zagorci*; v Kystendilsku *Zagorje* slove Podunají. V Trnovsku a Trojansku říkají Rumeliotům i *otvъdenci* (*otvъd* trans-, o čemž viz Slavejkova. Per. Spis. 9, 110. Severní Bulhaři mají pro Rumelioty i jedno jméno, které není národopisné a náleží k výtvorům národního humoru: *variklečka* (srov. české vařbuchta), což znamená i egoistu, pedanta. K výkladu jeho se vypravuje, že když prý na cestě vaří maso v jednom kotli, každý zapíchne do svého kusu zvláštní špejlík (*klečka*), aby se mu s kousky soudruhův nespletlo.

[12]) Jméno Plovdiv se prve od mnohých vykládalo od antické *Plotinopole*, ale toto město leželo na jih od Adrianopole na nejdolejší Marici (viz Heerstrasse 95). K Jordanově *Pulpudeva* poukázáno nejprve od Tomaschka v Österr. Gymnasialzeitschrift 1878 str. 206, potom od Vasiljevského v Žurnálu ruského ministerstva osvěty 1882 str. 380 a posléze od Drinova v Plovdivském měsíčníku „Nauka“ II 1882 str. 355—358. Dle Drinova Plovdiv se vyskytuje teprve od l. 1636. Starší zmínky z 15—17. století (znám jich 14) mají vesměs Plovdin. Vedle srbských letopisův (k l. 1386, 1410) nejstarší zmínka je v listu senátu Dubrovnického vyslancům u Porty 22. listopadu 1430. kde se píše, že došly jejich „lettere, fatte in Ploudin“; jiné Dubrovnické listy 15. století píšou italsky *Ploudino*, latinsky *Ploudinum* V jednom listu Hunjadově z 1443 zmiňuje se Turek „Izaak, regens *Plowdensis*“. O rozšíření toho jména v 16. věku svědčí cestopisy Kuripešiče (Plaudin, Plaitnerfeld, Pleydtner feld), Vrančiće (Ploudin), Dernschwamma (Plodi). Ještě 1614 zpomíná se *Ploudin cioè Filippopoli* (moje Handelsstrassen und Bergwerke von Serbien und Bosnien str. 71 pozn.) a Gundulić uvozuje v 19. zpěvu „Osmana“ Turka, jenž se narodil „u Plovdinu“.

V 10. věku Plovdiv náležel k říši bulharské, za cáře Symeona († 927) i za syna jeho cáře Petra. Když 970 Rusové pod knížetem Svjatoslavem vzali celé podunajské Bulharsko, dobyli i města Filippova v řeži, ve které prý padlo 20.000 lidí.[13]) Ale již roku následujícího řecký císař Jan Cimisches Svjatoslava vypudil a podhaemské i podunajské Bulharsko i s Plovdivem připojil k říši byzantinské.

Za dob císařův z dynastie Komnenské Plovdiv byl ohrazen silnými a vysokými hradbami s příkopem a ozdoben paláci, chrámy a kláštery.[14]) Obyvatelstvo bylo míchané: Řekové, Arméni a Bulhaři. L. 1096 táhli tudy křižáci prvního pochodu, bez násilí a pokojně. Na druhém tažení (1147) němečtí křižáci krále Konráda III. již po rovině thrácké loupili a dle svědectví Odona de Diogilo vypálili Plovdivské podměstí, obývané od kupců západozemských (extra muros nobilem burgum Latinorum). Docela jinak vypadaly věci na třetím pochodu (1189). Řekové křižáky již od Bělehradu znepokojovali, ale císař Fridrich I. se tím zdržeti nedal, prorazil hradbami a zásekami na starých Trajanských Vratech a se svými vyhladovělými zástupy vstoupil z nehostinné „silva Bulgariae" do thrácké roviny. „I našli jsme zemi rovinatou, oplývající vinicemi a všemi dobrými věcmi, ve které všecken nedostatek vojska milostí boží jest napraven, jakož se občerstvuje zemdlený ve stínu a žíznivý u pramene," píše tak zvaný Ansbertus. Toto občerstvení ovšem se nedálo bez násilí, drancování a pálení. Dne 24. srpna 1189 křižáci přirazili před Plovdiv. Město bylo téměř prázdno, neboť vojsko a obyvatelé byli ustoupili do Rhodopy. Doma zůstala jen chudina a Arméni, kteří „Latiny" uvitali co přátele; rovněž i Bulhaři v okolí milerádi zásobovali vojsko všemi potřebami. Křižáci vesele se pustili do vinobraní, v opuštěných vesnicích vykopávali obilí z podzemních skrýší, vytloukali hrady a kláštery Rhodopské a plenili po celé okolní rovině. Na odchodu v lednu 1190 Plovdiv od lidu křižáckého vypálen. Po této pohromě město od Byzantinců rychle obnoveno; císař Isák Angelos za následujících let častěji pobýval v něm, všemi silami se namáhaje o udržení panství v Podbalkání a v Podunají proti pokrokům Bulharův nové říše Trnovské.

Zvláštní osudy měl Plovdiv za tak řečeného „latinského císařství" v Cařihradě. „Vévodství Filippopolské" dostalo se flanderskému pánu Renierovi de Trit. Ten v listopadu 1204 se 120 rytíři přijel do města a tam přijat s velikou radostí, neboť měšťané se po pádu řeckého císařství obávali nějakého překvapení ze strany svých nepřátel Bulharův. Ale mírné panství mu souzeno nebylo. Bulharský cář Kalojan odnětím Plovdiva byl velmi dotčen a jal se vcházeti v úmluvy s řeckými měšťany po

[13]) Lev Diakon p. 105. (srv. Annu Komnenu l. c)

[14]) Viz popis u Anny Komneny ed. cit. 2, 256 sld.

Thrakii, které vedly k obecnému povstání proti Latinům v Adrianopoli a celém jejím okolí. Soudruhův vévody Plovdivského se zmocnila taková panika, že se úprkem a bez pořádku dali na útěk do Cařihradu. Mnozí po cestě pobiti anebo schytáni. Sám Renier zůstal, toliko s 15 rytíři a malým zástupem žoldnéřův; spolehal se v podporu řeckých Plovdivčanův a arménských Pavlikianův (*Popelicans*), jejichž čtvrť se prostírala na jih od skal hradních, tam kde po dnešní den stojí „pavlikianská" mahala. Latinský císař Balduin I. zatím od Kalojana 14. dubna 1205 před branami Adrianopolskými na hlavu poražen a zajat, ze kteréžto vazby více nevyšel. Po této osudné katastrofě i v Plovdivě nastal obrat. Pavlikiani začali Kalojanovi slibovati, že mu město dají. Renier, vida nezbytí, jednoho jitra z nenadání se všemi svými Latiny vsedl na kůň, vyjel jižní branou ven, zapálil podměstí Pavlikianův a rychle přikvapil na hrad Stenimachos, tři hodiny odsud v jedné rokli Rhodopské. V Plovdivě po jeho odchodu Pavlikiani svého úmyslu neprovedli, nýbrž panství se tam zmocnil jeden řecký velmož Alexios Aspietas. Kalojan po vítězství Adrianopolském nejprve táhl na Solun a teprve když jeho dobyti nemohl, na podzim přirazil k Plovdivu, proti jehož obyvatelům ode dávna plál nesmířitelnou zlobou. Město dobyto, Aspietas oběšen, řecký arcibiskup sťat, ostatní řečtí velmožové pobiti a valná část Plovdiva pobořena. Renier zůstal obležen na hradě Stanimackém, odkudž teprve v červnu 1206 vybaven smělou latinskou výpravou skrze hory Rhodopské.

Nástupce císaře Balduina, udatný císař Jindřich, ujal se offensivy proti Bulharům. Dne 2. srpna 1208 v rovině před Plovdivem porazil cáře Borila, sestřence a nástupce Kalojanova. Následkem toho Renier de Trit znovu se mohl ujmouti svého vévodství Plovdivského, jmenovitě když Latini uzavřeli mír a přátelství s Borilem samým. O pozdějších příbězích místních nevíme mnoho bezpečného, ale z listin archivu Benátského tolik je jisto, že po Renierovi následoval ještě i příbuzný jeho Gérard de Stroem. Panství latinské v Plovdivě se skončilo asi 1235, když bulharský cář Asěn II. s Nikejským císařem Vatacem oblehali Cařihrad. Okolní kraj již prve byl veškeren v rukou bulharských. Jednou sice despota epirský Theodoros Komnenos, který vyhnal Latiny ze Solunu a z Adrianopole, moc svou šířil i po těchto krajinách, ale 1230 u *Klokotnice* (nyní Semizče) na silnici od nynějšího Chaskői k Plovdivu od Asěna II. úplně poražen a zajat. Bitva tato přinesla Bulharům panství nad celou Makedonií a Albanií až k Solunu a k Adriatickému pomoří u Drače. Ale ještě před pádem latinského císařství v Cařihradě (1261) slabí dědicové Asěna II. výbojům energických císařův Nikejských odolati nemohli a výsledky slavného vítězství u Klokotnice zase ztratili.

Za následujících dob hranicí mezi Bulhary a Byzantinci býval horní tok Marice; teprve na ústí Sazlijky u Sejmenli

pomezí (hraniční valy se tam posud poznávají) se otáčelo na severovýchod i ponechávalo jisté krajiny na sever od Adrianopole v rukou řeckých. Tím spůsobem ležel Plovdiv, jakož u Kantakuzena výslovně je podotčeno, na samém pomezí bulharsko-byzantinském, v pozadí jsa kryt celou řadou zámkův Rhodopských.[15]) Za vnitřních nepokojův i za nátlaku Tatarův, kteří z Rusi znepokojovali i Podunají, Bulhaři po více než půl století jej nechávali s pokojem. Výboje začal teprve Jiří Terterij II. Použiv rozbrojův mezi starším a mladším Andronikem, v čas žní 1322 z nenadání se zmocnil slabě obsazeného Plovdiva i vložil do něho posádku 3000 mužův pod velením zkušeného vojvody Ivana Rusa. Ale v následující zimě mladý cář zemřel, co poslední svého rodu. Nepokojův, které vznikly, nežli byl zvolen cář Michail Bdynský, užil Andronik Mladší (1323) ke čtyřměsíčnému obležení Plovdiva, avšak ničeho nepořídil i zase odtáhl. Když potom přirazilo nové vojsko bulharské vystřídat posavadní posádku a Ivan je vítal před městem i přes noc zůstal v jeho táboře (snad za Maricí), řečtí měšťané ve tmě bez hluku z druhé strany vpustili byzantinského vojvodu Georgia Bryennia, který s malým sborem střežil Stenimachos i Čepino a s Plovdivskými měl stálou tajnou korrespondenci. Bulhaři tím spůsobem chrabře uhájený Plovdiv ztratili přes noc vlastní neostražitostí. Dvacet let později cář Jan Alexander, za rozbrojův mezi císařem Janem Paleologem a samozvancem Janem Kantukuzenem, si dal od matky nezletilého Paleologa, císařovny Anny Savojské, za pomoc postoupiti Plovdiv se všemi hrady podél severního úpatí Rhodopského (1344).[16])

Do rukou řeckých se město Filippovo více nevrátilo. Bulharům odňali je Turci okolo 1370; rok bezpečně znám není. Když Zabalkání i s Trnovem (1393) připojeno k říši osmanské, poslední cář Jan Šišman, syn Alexandrův, dle zpráv tureckých odveden do zajetí do Plovdiva a tam u vězení skonal smrtí, neví se zdali přirozenou nebo násilnou.[17])

Z prvních dob tureckých máme dvě zprávy o Plovdivě. Konstantin Filosof popisuje tamní události 1410 za rozbrojův mezi syny sultána Bajezida I., Sulejmanem a Musou. Město bylo ještě opevněno (*stěny grada*) a mělo uvnitř akropoli čili dle arabského, od Byzantincův přijatého terminu *kulu*.[18]) Daně vy-

[15]) Filippopolis byla *ἐν ὁρίοις τῆς ἐκείνου* (cáře bulharského) *καὶ Ῥωμαίων ἡγεμονίας*. Kantakuzenos 1, 173.

[16]) Manuel, metropolita Plovdivský, zasedal na bulharském sněmě církevním v Trnově 1360 (l. 6868 co 28. rok cářství Alexandrova výslovně se zpomíná v životopise sv. Theodosia Trnovského v rkp. Rylském). O darování Jana Alexandra klášteru Bačkovskému viz části II. hlavu 4.

[17]) Zinkeisen, Gesch. des osman. Reiches 1, 285.

[18]) Konstantin Filosof, Glasnik 42, 299; *τὸ κουλᾶ* dle Anny Komneny 2, 138 totéž co *ἀκρόπολις*. Nyní tur. *kula* věž.

dírali tu jedna strana, tu druhá. Jednou Sulejman kázal Plovdiv zapáliti, po druhé Musa, nemoha kuly vzíti, dal město vydrancovati, metropolitu Damiana zabiti v kostele a tělo jeho hoditi přes hradby.

Bertrandon de la Brocquière, rytíř burgundský, jel tudy 1433 ze svaté země: „Přijel jsem," praví, „do Filippopole, hlavního města Makedonie,[19]) vystavěného od krále Filippa. Leží nad řekou zvanou Marisce ve veliké rovině a v znamenité krajině, kde se nalezají všecky druhy jídelných věcí, i to za lacinou cenu. Bylo to druhdy značné město a je jím doposud. Objímá tři vrchy, z nichž dva jsou na kraji k jihu a třetí uprostřed. Na tomto byl vystavěn veliký hrad v podobě podlouhlého půlměsíce, ale nyní je zbořen. Ukazovali mně místo, kde byl palác Filippa krále, rovněž pobořený, ale zdi stojí podnes. Filippopol je obydlena z větší části od Bulharův, kteří se přidržují víry řecké." Tento hrad je zmíněná *kula*; dle popisu Brocquièrova stál na vrchu prostředního Džambaz tepé, jehož strmý jižní sráz má skutečně podobu půlměsíce.

Z následujících čtyr století panství tureckého máme velikou hojnost cestopisných zmínek. Turecky město nazýváno *Filibé*. Starodávná městská zeď z velikých kamenův krásné práce teprve v 18. století docela rozrušena; nad branami Ricaut (1665) spatřil ještě vybledlé nápisy řecké. Uvnitř řadily se, jako v Sofii, domky chudobné, zbudované z hlíny, z vepřovic, ze dřeva, někdy jen slamou kryté. Vrcholky tří chlumův byly korunovány zříceninami starých budov.[20]) Mezi ssutinami na Džambaz-tepé ukazováno sedadlo, odkudž prý král Filipp s vrchův přehlížival vojska svá, s velikou vyhlídkou na Rhodopu. Doleji stál zřícený kostelík řecký, jejž popisuje Gerlach (1578); jeho ssutina (sv. Paraskeva) se tam ukazovala ještě v našem století. Teprve za posledních sto let severní svah toho vrchu zvolna zastavěn a sice domy křesťanskými. Za dlouhým dřevěným mostem přes Marici nalezaly se rozsáhlé stáje pro mnoho set velbloudův, kteří sloužili na pochodech do Uher jmenovitě pro artillerii. V samém okolí města Turci již v 15. století zavedli pěstování rýže, které zde trvalo po staletí, prostírajíc se dle Marice až nad Tatar-Pazardžik. Teprve vláda východorumelská úředně zastavila vzdělávání *čaltikův* (rýžových niv) za příčinou nezdravých výparův, vystupujících z periodicky zavodňovaných polí. Obyvatelé tvrdí, že tímto zákazem zimnice skutečně přestaly a město se stalo daleko zdravějším.

Turecké panství mělo za následek odstranění křesťanského obyvatelstva z města, jakož veliká města v říši tou dobou byla

[19]) Za pozdějších dob byzantinských jméno Makedonie stále přenášeno na Thracii (viz Heerstrasse 94).

[20]) Plovdiv „hat vier khale berg, auff dem ainen ist ain *alt schloss* gestanden, sieht man noch die spuren". Dernschwam, rkp. Pražský f. 238[1].

vůbec většinou turecká. Staří byzantinští měšťané uchýlili se do blízké Stanimaky, která podnes je přední ostrov řecký u vnitrozemí mezi rumelskými Slovany a Turky. V Plovdivě samém Gerlach (1578) nalezl jen 250 křesťanův (totiž domův křesťanských), kteří seděli hlavně v úvalu mezi prvním a druhým chlumem (Nebet-tepé a Džambaz-tepé). Měli osm kostelův, z nichž nejhlavnější byl chrám sv. Mariny (nynější řecká metropolie). Des Hayes (1621) praví, že polovice obyvatelstva je křesťanská, polovice turecká; patrně tedy křesťanův přibývalo. Ještě 1819 z 15 *mahal* (čtvrtí) 11 bylo tureckých.

Dubrovčané v Plovdivě neměli stálé osady, jako v Sofii; bývalo tu usazeno v 16. století 4—5 kupcův, v 17. století toliko jeden nebo dva, i se sluhy ne více než 10—12 duší. Vedle nich tu kupčili španělští Židé a Arméni. Zajímavý je vliv italské terminologie kupecké na mluvu měšťanův Plovdivských, Řekův i Bulharův, dědictví ze slavných dob obchodu Benátského i Janovského.[21]) V našem století italština v kupectví východním, jmenovitě po Krymské válce, zvolna ustoupila francině. Noviny, vydávané cizím jazykem v Cařihradě, Athénách, Smyrně a j., píší se výhradně francouzsky, až na jeden anglický list v Cařihradě; italských listův takových není.

O poměrech národností v rovině okolo Plovdiva za starší doby turecké bohužel máme málo vědomostí. Ze středověku víme, že po obou stranách pole thráckého sedělo na horách, v Rhodopě i na Staré Planině, husté obyvatelstvo slovanské, které zasahovalo i do nížin. Řeckého živlu bylo daleko více, nežli nyní. Císařové Cařihradští zde a jinde schválně usazovali měšťany řecké do hradův; z 13. století máme ku př. zprávu (u Akropolity), že pevný Melnik pod Perin Planinou byl osazen Řeky, přivedenými z Plovdiva. A že v Plovdivě jádro měšťanstva za pozdějšího středověku se skládalo z Řekův, Bulharům nepřátelských, nejlépe se vidí ze zmíněných událostí l. 1205 a 1323. Ještě Kuripešič (1530) píše, že v „Romanii" od Vetrenu do Mustafa-pašovy Palanky (u Adrianopole) dle silnice bydlí sice slovanští křesťané, ale že je tu již mnoho Řekův, kteří slovansky neumějí.

Třetí starší národnost zdejší, potomci asiatských Pavlikianův, existuje podnes jen dle jména. Již dávno přestali mluviti svým jazykem, ať byl syrský nebo armenský, a úplně se pobulharili. Že se jali hovořiti bulharsky a ne řecky, ukazuje zjevně, který živel mezi vesnickým obyvatelstvem ode dávna měl převahu. Jen

---

[21]) Uvedu několik příkladův: *kanéla* skořice (it. cannella), *kapéla* (capello) klobouk, *panéra* koš (paniere), *kola* škrob (colla), *farkéta* jehlice do vlasův (forchetta), *piato* talíř (piatto), *lusso* nádhera (lusso), *lustro* leštidlo na boty, *sálca* omáčka (salsa), *kankélite* dřevěný plot (cancello) atd. Obecně po Bulharsku rozšířeno je *kambio* (lettera di cambio), *kalcuni* punčochy (calze), *mandža* jídlo atd.

víra dlouho jim zůstala, a když ji opustili, utkvělo na nich vždy ještě jméno její — *Pavlikiáni* (blh. *Pavlikénin*).

Ze 17. století máme hojné zprávy o nich, ne tak v současných cestopisech, kolik v relacích papežských missionářův, které na světlo vydala jihoslovanská akademie v Záhřebě.[22]) Pavlikiany (Paulini, Pauliani, Paulinisti, Paulianisti, Pavlićani) nazývaly se tehda zbytky pravých Pavlikianův východozemského původu a ostatky bulharských Bogomilův. Osady jejich tehda tvořily pás, sahající od Nikopole u Dunaje až k Plovdivu. Pod vládou tureckou víru svou vyznávali docela svobodně. Styky jejich s církví řeckou i s křesťanskými sousedy byly nepřátelské. Nenáviděli kříž i obrazy, viníce pravoslavné z modloslužby. Při křtu dle Ricauta (1665) užívali ohně (se servant de feu dans le baptême); dle zpráv missionářův dálo se to tak, že kněz jejich se dotýkal hlavy věřícího na čtyřech místech svíčkou a to u nich slulo křest ohněm sv. Jana Křtitele.[23]) Biskupův za té doby neměli, jen kněží, kteří se ustanovovali udělováním berly, uměli čísti, světili nápoje a jednoduchým obřadem zasvěcovali manželstva. V kostelích dle zpráv missionářův věřící snášeli jídlo a pití a tam za oběť se veselili, jedli, pili, opíjeli se, zpívali a tančili; i po přijmutí katolicismu chtěli v tom pokračovati a v jedné vsi se zmocnili oltáře za stůl. Hrabě Marsigli popisuje modlitebnici pavlikianskou, kterou prý viděl u Plovdiva na jedné ze svých cest (snad 1679). Bylo prý to otevřené místo pod širým nebem, s půdou dobře srovnanou, pod velikým stromem, na němž na dřevěných hácích visely kusy masa hovězího i jehněčího, z obětí konaných na veliké kamenné desce, která ležela na zemi co oltář. Okolo v kruhu byly rozestaveny jiné malé stoly kamenné, na kterých toto obětované maso pojídali. Popis ten, pocházející z dob, když obrácení Pavlikianův bylo již dokončeno, jakož i zmínka, že pod stromem stál také kříž, hrubě zdělaný z kamene, před kterým se Pavlikiani prý klaněli a křižovali, vzbuzuje u nás některé pochybnosti, zdali Marsigli neviděl ne modlitebnici pavlikianskou, ale něco velmi obyčejného, co se i dnes po Thrakii všude viděti může: strom na *obročišti* (místě bývalého kostela), kde sedláci v určité sváteční dni zabíjejí ovce za *kurban* a jako na posvícení vesele je pojídají.[24]) Dle missionářův Pavlikiani měli staroslovanská evangelia, listy sv. Pavla, skutky apoštolské a apokalypsi,

[22]) Acta ecclesiastica Bulgariae ab a. 1565 usque ad 1799. Collegit et digessit P. Fr. Eusebius Fermendžin, ordinis S. Francisci. Zagrabiae 1887 (Monument díl 18). Obdrželi jsme již mezi tiskem přítomných stránek.

[23]) Ricaut, Histoire de l'état etc. p 711. Acta p. 80.

[24]) Marsigli, Stato militare p. 24. sld., odvolávaje se k rozmluvě s metropolitou Plovdivským Dionysiem. Zpráva pochází z doby před 1692, neboť po tom roku Tsukalas v řec. popisu Plovdiva (Vídeň 1851, 82 sld.) žádného metropolitu toho jména neuvádí. O hodování v kostelích viz Acta p. 17, 18, 80 atd.

vesměs staré rukopisy pergamenové, z části bosenského původu, psané za krále Tvrdka. Postili se, světili neděle a pohyblivé svátky a užívali i osobních jmen křesťanských (Joan, Dimitr atd.).

Ve své isolovanosti, jakož i z antagonismu k pravoslavným, staří tito heretikové jevili jistou náklonnost k církvi římské. Plán získati je pro církev katolickou, zjevuje se nejprve 1581. Prvním missionářem u nich byl bosenský františkán fra Petr ze Soli (Tuzly), jenž od papeže Klementa VIII. (1592—1605) byl jmenován biskupem Sofijským, se sídlem v Čiporovcích, a po horlivé činnosti zemřel 1623. On v prvních letech 17. století práci svou začal ve vsi Petikladencích u Nikopole, s úspěchem kázal a křtil mezi Pavlikiany Dunajskými a položil také první základy katolicismu u Pavlikianův Plovdivských, vše to ne bez nebezpečenství, neboť řečtí biskupové a zatvrzelí Pavlikiani jej žalovali nejednou u Turkův co španělského a papežského špehéře. Mše čtena často na *hambarech* (mlatech) mezi stohy žita, a kde zřízeny kostely, nebyly to než chaty slamou kryté. Několik mladých Pavlikianův vypraveno na studie do Říma, aby se připravili za kněze. U Dunaje missie rychleji pokračovaly než u Plovdiva, kde oporou missionářův se staly čistě pavlikianské vsi *Davadžovo* u Hissaru a *Kalačevo*, dnešní *Kъlъčlii* (tur. *kylyč* šavle, léno) u Plovdiva. Ještě v polovici 17. věku v obou těchto osadách a několika okolních křtěny četné osoby obojího pohlaví, starci i mladíci, ale do konce téhož století asi stoupenci staré víry úplně vymizeli. Kněží byli Bulhaři místní. Bosňáci, zřídka Dubrovčané; vydržováni z Říma, tak že věřící na ně žádného nákladu vésti nemusili. Za válek koncem 17. století osady zůstaly docela bez kněží, ale církvi římské se více nezpronevěřily. Tištěné relace o nich končí se s počátkem 18. věku; později, pokud vím, missie papežské v té krajině se nalezaly pod ochranou vyslancův a konsulův francouzských.

Nynějších katolických Pavlikianův čili jak úředně slovou, „Bulharo-katolikův“ napočetla rumelská statistika (1885) 9444 duší. Bydlí v desíti vesnicích ve třech skupinách. První skupina leží na sever od města na cestě k Hissaru (*Davadžovo*, *Duvanlii* celé, *Seldžikovo*, *Hambarlii* smíšené), druhá na severovýchod v nížinách okolo ústí Stremy (*Kъlъčlii*, *Baltadžii*, obé po 2000 dušich celé, *Giren* smíšené), třetí na jih (několik rodin v *Komatově* a *Achlanu*). V městě samém nalezá se „Pavlikianská mahala“ (2487 duší) na jih pod skalami Džambaz-tepé na cestě ke Stanimace, zrovna tam, kde stála čtvrť starých „Popelicans“ za vévody Reniera. Avšak nepřetržité trvání té čtvrti není zaručeno, neboť ve zmíněných listech missionářův 17. věku o těchto městských Pavlikianech není ještě žádné zmínky. Zevnějšek této katolické čtvrti je velmi úhledný a přívětivý, s alejemi po ulicích. Na hlavní třídě vypíná se veliký chrám katolický, vystavěný asi před 20 lety. Vedle něho stojí obydlí katolického biskupa, dle titulu Sofijského, monsignora Menini, rodilého Dalmatince. Je zde i škola mužská

i ženská, ve které vedle bulharštiny vládne francina. Duchovní jsou z řádu kapucínského, nejvíce Italiáni a Francouzi; věřící své drží prý velmi přísně, zapovídajíce jim i všeliké okázalé veselí a obmezujíce styky jejich s jinověrci. Typ Pavlikianův zjevně se liší od bulharského i řeckého; jsouť lidé malé postavy, líce ponejvíce těsného s velikými nosy, vesměs černovousí a černovlasí. Ohledání jejich mluvy bylo by úkol zajímavý; aspoň jsem, arci jen ve spěchu, pozoroval, že bulharština v ústech jejich má nějaký zvláštní ráz.

Avšak za starší doby tureckého panství žádná z těchto tří starých národností mezi obyvatelstvem thrácké roviny většiny neměla. Není nejmenší pochybnosti, že živel počtem nejsilnější byli Turci a to až do našeho století, kde zvolna se začal obrat. Jména vesnic, polí, pastvin, potokův, lesův, pahorkův atd. okolo Tatar-Pazardžika, Plovdiva, Čirpanu, Staré Zagory, Jambolu, jak snadno lze viděti z map a ze soudních ohlášek v bulharských novinách, podnes jsou převahou čistě turecká. Vyskytují se mezi nimi jména bulharská i v poli, ku př. na sever od Plovdiva, ale toliko sporadicky. Chceme-li vkročiti do pole nomenklatury celkem bulharské, musíme se uchýliti do vrchův, do Sredné Gory anebo do Rhodopy. Kolonisace turecká provedena hned po dobytí a sice velmi rychle, neboť rovina thrácká, přeřiznutá pomezím byzantinsko-bulharským, byla v 14. věku kromě podhoří více méně pusta, následkem starších válek a pustošením za prvních tureckých nájezdův. Chalkokondylas, svědek velice blízký, praví, že zemi Plovdivskou (*ἡ Φιλιππουπόλεως χώρα*) a pole Zagorské (*τὸ τῆς Ζαγωρᾶς πεδίον*) osadil Turky již Murad I., jenž padl na Kosovu poli 1389, zemi pak od Plovdiva do Haemu a Sofii syn jeho Bajezid I.[25]) O nedávné převaze živlu osmanského v této zemi máme i jedno výslovné svědectví písemné. Domácí spisovatel pop Konstantin praví ve svém 1819 řecky vydaném popisu eparchie Plovdivské, že jazyk turecký převládá nade všemi jazyky v městě a v celé eparchii, dáleji že ve vesnicích Plovdivského kadiluku, jichž bylo tureckých, křesťanských i smíšených celkem do 300, jakož i ve 160 vsích kadiluku Tatar-Pazardžického, Turkův je více než křesťanův.[26]) Totéž tvrdí zřetelné místní pověsti o sousedním Starozagorsku.

Větší ruch nastal v Plovdivě během 18. století. Francouzský cestovatel hrabě Ferrières (1788) nalezl zde čilé obyvatelstvo řecké i bulharské, které se zabývalo obchodem do Rakouska, hlavně s hedbávím, vlnou a bavlnou. Křesťané v městě byli se-

[25]) Chalkokondylas kn. 2, p. 52, 53.

[26]) Popa ikonoma Konstantina *Ἐγχειρίδιον περὶ τῆς ἐπαρχίας Φιλιππουπόλεως. Ἐν Βιέννῃ τῆς Αὐστρίας* (v tiskárně Srba Dimitra Davidoviče) 1819, str. 28, 30, 45. Spisek ten (61 str.) je velice důležitý, s krátkým, ale jasným popisem země ve stavu, který od těch let byl stižen rozsáhlými národopisnými i národohospodářskými proměnami.

síleli zvláště živly kupeckými. Bulhaři přicházeli nejvíce z Koprivštice a z Karlova, Řekové z blízké Stanimaky, z Epiru a z ostrovův, makedonští Rumuni z Moskopole. Nejbližším emporiem pro východní část poloostrova byl Brašov v Sedmihradsku, což přestalo teprve v letech třicátých našeho století, když paroplavba na Dunaji a po moři celý obchod na Balkánském poloostrově převedla na jiné dráhy. V Brašově nalezala se tehda celá kolonie Řekův, Makedorumunův a Bulharův. První školní kniha bulharská, Berovičův *bukvar* (slabikář), tištěna je tam 1824. Druhé obchodní středisko, od Bulharův hojně navštěvované, byla tehda Smyrna, kde také vydáván první bulharský časopis (Ljuboslovie 1844). Na západě navštěvovaly se nejvíce trhy Lipské. O těchto starých časech, když se jezdilo za obchodem daleko, pomalu a ne bez velikého risika, třebas na pobyt několikaletý, podnes rád vypráví nejeden stařec v liščím kožichu tureckém a s dlouhým čibukem v ústech, okřívaje při zpomínkách z těchto „tempi passati".

Počátek našeho století byl bouřlivý. Podnes v paměti staršího pokolení trvá řádění loupežných vojsk Krdžalijův, pocházejících nejvíce z blízkého Chaskojska od dolní Ardy, kteří vypálili veškeré neopevněné osady celé eparchie, jak to současný pop Konstantin věrně vypisuje. Potom následovalo pronásledování vynikajících křesťanův za vypuknutí řecké revoluce pro domnělé nebo dokázané účastenství v tak zvané *závěře* (hetérii), pak pochody nekázaných Arnautův za ruské války 1829 atd. Po míru Adrianopolském nastala perioda úplného poklidu. Jen 1846 veliká část města vyhořela, načež Plovdiv valně proměnil svou fysiognomii; na místě oněch bud, které popisují starší cestovatelé, vystavěn způsobem lepším. Za těch dob se v Plovdivě utvořila jakási třída primátův nebo patriciův křesťanských. Byli to hlavně *beglikčiji*, kteří od vlády najímali vybírání *begliku* čili desátku z dobytka, pasoucího se ve velikých stádech po horách i rovinách celého Evropského Turecka, rodili nejvíce z Koprivštice. Potomci jejich, namnoze teprve v druhém nebo třetím pokolení, jsou majetné i četně rozvětvené rodiny řecké i bulharské, které se drží po jistou míru vysoko nad ostatním obyvatelstvem, ženi se jen mezi sebou (nehledě k národnosti, ať řecké nebo bulharské), pěstují jakous etiketu a mají svou klientelu jako patriciové starého Říma. Někteří z nich bývali i v tureckých službách a požívali značné vážnosti v Cařihradě. Tito beglikčiji podporovali křesťanstvo, pomáhali školám a obnovovali i stavěli kostely. Existence takovéto třídy patricijské odráží se i v celé krátké historii Východní Rumelie.

Ještě na počátku našeho století *rája* křesťanská necítila v sobě rozdíl národnosti, jakkoli stará zášť mezi Slovany a Řeky nikdy docela nevyhasla. Po ruských válkách a řecké revoluci proud řecký a bulharský začal se stýkati ostřeji, a sice nejprve ve školách, tehda po všech městech zakládaných. První školy byly

utrakvistické, v nichž se učilo i řecky i bulharsky, poněvadž řečtina v kupectví převládala. Ale v tomto utrakvismu proud bulharský, kořenu svému jsa bližší, byl silnější, nežli proud hellenský, vycházející z opory někdy velmi vzdálené. Nastal urputný zápas, který v Plovdivě samém se začal asi 1850. Bulhaři se od Řeků ve školách odtrhli. Po Krymské válce následoval otevřený boj o odštěpení Bulharův od Cařihradského patriarchátu a o obnovení staré národní církve. Plovdiv vždy byl jedním z prvních ohnisk tohoto hnutí, ve kterém národ bulharský vystoupil opět na jevišti politickém. Zde v centru veliké provincie stávala před válkou dobrá sedmitřídní realní škola bulharská; asi od 30 let je zde i středisko bulharského knihkupectví. Ale tiskárny v Plovdivě až do osvobození nebývalo, neboť takových ústavů vysoká porta dopouštěla jen v Cařihradě a v centrech velikých vilajetův.

Veliký obrat nastal otevřením dráhy z Cařihradu do Plovdiva (1873). Celý kraj rázem se přiblížil velikému trhu světovému a veškeren obchod v zemi se obrátil do nových kolejí. Ale tento pokrok urychlil jen srážku protiv, již dlouho se strojící.

Rozvoj země v našem století měl za následek značné proměny národohospodářské, které hluboko zasahovaly do veškeré konstrukce dosavadních společenských i státních poměrův a které nemohly nevésti k velikým převratům politickým. Od míru Adrianopolského (1829) Turek v proudu reforem, kterými centralisující vláda císařství osmanského chtěla moc svou osvěžiti a upevniti, neustále pozbýval starých výsad a při tom mravně klesal i chudnul. Stará šlechta tureckých *spahijův* téměř nepozorovaně zmizela od zrušení feudalního zřízení (1839), na kterém spočívaly staré vojenské řády říše osmanské. Marnotratnost, lenost, zhýřilost záhubně působily na lepší rodiny turecké. Při tom zbytkové majetnějších tříd spolu s prostým lidem musulmanským, kochajíce se v tradicích staré slávy a síly turecké, při rostoucí chudobě víc a více hořeli závistí a zlobou nad vzmáhajícím se blahobytem uvolněné ráje. Z druhé strany křesťané týmiž reformami ustavičně nabývali nových práv, bohatli přičinlivostí a obchodem, prospívali v osvětě i ve mravním povznešení a všemi silami tíhli k modernímu pokroku, bažíce po samosprávě a svobodě. Srážka chudnoucích pánův tureckých s bohatnoucí ráji byla nezbytna, a to srážka nad jiné krvavější; neboť musulmané měli v ruce zděděnou moc a válečný cvik, kdežto křesťané se opírati mohli jen na svou četnost, na svůj majetek a na sympathie ciziny. Tu dobu před katastrofou Turci po Thrakii zvolna pozemek prodávali za pozemkem a kupec arci téměř vždy byl křesťan. Že pak ona strašná katastrofa, která předcházela válku a se stala příčinou osvobození Bulharska, vypukla právě podél první větší železnice říše osmanské a v nejbohatší provincii Evropského Turecka, je věc přirozená, neboť v tomto kraji ekonomické protivy, hlodající ode dávna na samých kořenech státu tureckého, nejprve

a nejsilněji musily se vzníti v urputný boj o bytí a nebytí obou zápolících stran.

Povstání v Hercegovině 1875 roznítilo utajenou obapolnou zášť mohamedánův i křesťanův. V květnu 1876 vypukla revoluce v západní Sredné Goře a v Rhodopě, jakož i v některých částech středního Balkánu. Hnutí při nedostatečných prostředcích povstalcův od řadových vojsk tureckých rychle potlačeno. Ale za boje toho autorita vlády turecké nad Turky samými téměř přestala. Musulmanské obyvatelstvo, na rychlo svolané do zbraně, v divém fanatismu se vrhlo na osady křesťanské. Na širém obzoru vyhlídky Plovdivské zplanuly vesnice a den co den svítily u večer ve tmách jako sloupy ohnivé. Na tisíce Bulharův, namnoze bezbranných žen a dětí, pobito za těchto „massakrův" (blh. *klánija*). Bašibozuci z vesnic hrnuli se v houfích do města a za nepatrný peníz prodávali po ulicích hojný lup, dobytý ve zničených osadách. V lázních a jiných veřejných budovách dusili se a mřeli hustě napěchovaní „zajatí" bez rozdílu věku a pohlaví. Teprve když se pozornost Evropy obrátila k těmto hrůzám, učiněn jim konec.

Následující rok (1877) přinesl válku rusko-tureckou. První nezdařený přechod Rusův ke Staré Zagoře rozdmychal fanatismus musulmanský k žáru ještě většímu. Vypálení Staré Zagory i Kaloferu a vybití Karlova jsou katastrofy téměř horší nad smutné spousty roku předchozího. Plovdiv znovu se plnil uprchlíky a „zajatými" vesničany, a křesťané prožili krušné měsíce za úplného nedostatku zpráv, za ustavičného strachu před hrůzami úplného rozkladu vojenské kázně a za neustálého bdění.

Konečně po pádu Plevna Rusové třemi proudy vrazili přes Balkán do Thrakie. Pole Plovdivské, které od tolika století bylo odvyklo sloužiti za bojiště, opět se proslavilo velikými bitvami. Vojska ruská přišla od západu. Gurko s gardou a s 9. sborem bez boje vzal Sofii na pravoslavný Štědrý večer. Odtud vytrhl třemi cestami k Pazardžiku, přes Ichtiman, a v levo i v pravo přes Samokov a přes Zlatici. Noc před novým rokem štáb strávil na Vakarelu, 1. (13.) ledna 1878 byl v Ichtimaně a večer téhož dne ve Vetrenu. Sulejman paša měl ještě 130 *taborův* (praporův) pohromadě; jeden sbor pod Fuadem postavil u Tatar-Pazardžika a s hlavním vojskem chtěl od Plovdiva co nejdříve ustoupiti k Adrianopoli a tam zaujmouti pevnou posici k hájení cesty do Cařihradu. Rusům tento plán neušel. Gurko udeřil na Fuada i Sulejmana zároveň. Jeden sbor (garda pod hrabětem Pavlem Šuvalovem) vrazil na Fuada u Pazardžiku a tisknul jej mezi Rhodopou a pravým břehem Marice ku předu. Ostatní vojsko postupovalo rychle dle levého břehu Marice. Generál Dandeville s předním vojem stál již 3. (15.) ledna naproti Plovdivu, ale do města nemohl, neboť most přes Marici byl od Turkův spálen. Sulejman nalezal se ještě v Plovdivě a Fuad se zvolna blížil

k němu. Bylo nutno překaziti spojení jejich. K tomu cíli sbor generála Krüdenera 3. ledna v poledne přešel přes Marici u Airanli, několik hodin nad Plovdivem. Pontonu nebylo. Vojáci, držíce pušky nad hlavami, až po prsa se brodili mrazivými vodami; později přenášeni od koní dragonské škadrony kapitána Burago. Krüdener udeřil na Fuada a zatlačil jej na úpatí Rhodopy. Sulejman, dověděv se o tomto přechodu, k večeru opustil Plovdiv. Na odchodu chtěl město zapáliti, ale cizí konsulové (rakouský, francouzský, italský a řecký) a rychlé pohyby Rusův mu toho nedovolili. Na nádraží čekal na večeři. Tu slyšel střelbu, pořádce blíže rachotící. Kapitán Burago s 70 jezdci v noční tmě se blížil k stanici. Sulejman rychle se dal na útěk ke Stanimace. Jen čtvrt hodiny, a byli by ho lapili. Po náhlém vskočení této odvážné hrstky Turci, cokoli jich zbývalo v městě, v noci rychle utekli. Nazejtří ráno, 4. (16.) ledna, Plovdivčané po krutém napnutí na ulicích spatřili již vojáky ruské, sbor Dandevillův.[27]) Téhož dne voje Gurkovy se sblížily se sbory ruskými, táhnoucími od Šipky.

Na to dne 5. (17.) ledna vojsko Fuadovo u Markova a Dermenderé na podnoží Rhodopy po urputném boji úplně rozbito. Nazejtří pak 6. (18.) ledna Sulejman, zatím od Dandevilla sevřený u Stanimaky, aby nemohl ani k blízkému Fuadovi ani k Adrianopoli, na hlavu poražen. Strašné hřmění děl v nejbližším sousedství otřásalo celým městem a Plovdivčané z vrchů pahorkův svých netrpělivě sledovali čáry bílého kouře v poli mezi městem a horami. Zbytky obou vojsk utekly horskými stezkami přes Rhodopu k Egejskému moři. Rusové za dva dni ukořistili 113 děl. Poslední armáda turecká byla rozprášena. Již dne 8. (20.) ledna generál Strukov vjel do Adrianopole.

K rychlým pohybům velikých vojsk družilo se i celé takořka stěhování národův. Po pádu Plevna turecké obyvatelstvo Thrakie hnulo se na vozích s ženami, dětmi, dobytkem a všelikým náčiním k Carihradu, na tisíce povozů v dlouhých karavanách. Kde koli Rusové takové uprchliky stihli, všude je vraceli nazpět do vesnic jejich. Ale mnozí na tomto útěku byli stiženi hladem a mrazem, i zahynuli bez pomoci. Když ruské pluky táhly od Plovdiva k Adrianopoli, podél silnice všude se spatřovali zmrzlí muži, ženy, děti v nejrozmanitějších polohách, opuštěné vozy s mrtvolami, a opodál po bezlistných lesích a sněhem zasutých pastvinách zde onde se bělala rozptýlená stáda těchto nešťastníkův. Většina arci ušla a naplnila Carihrad i okolí jeho tisíci hladových a zoufalých rodin. Po uzavření míru po tři léta trvalo navracování se mohamedánských uprchlikův (tur. *muchadžiri*, blh. *běženci*) nazpět do vesnic jejich. Ale nevrátili se všichni, a v Rumelii

[27]) Burago zemřel co plukovník v Petrohradě 1883. Vděčné obyvatelstvo Plovdivské při každé příležitosti naň pamatovalo gratulačními telegramy za vysvobození města od nepředvídaných pohrom rychlou noční operací.

i v knížectví také ti Turci, kteří byli zůstali, z části se hnuli k odchodu. V letních měsících prvních let po válce všecky silnice byly plny těchto truchlivých průvodův. Tu jsme vídali vracející se bývalé pány země, nyní zedrané, znuzené a duchem kleslé, s *arabami* (kárami) od volův taženými a s ženami, které při vší otrhanosti vždy ještě nalezají nějaký hadr k zakrytí tváře až pod oči, dle přísných předpisův obyčeje islamského. A vedle toho jsme vídali i nové stěhování ven ze země do Cařihradu a do Anatolie. Škoda, že o této emigraci ze strany vlády bulharské i rumelské nebyla vedena a uveřejněna podrobná statistika; byla by to čísla velice poučná.

Mír v San-Stefano před Cařihradem dne 19. února (3. března) 1878 učinil bojům konec. Otázka, kam by se mělo položiti hlavní město nově zřízeného státu bulharského, nebyla ještě rozřešena. Prozatímní správa ruská pod knížetem Dondukovem-Korsakovem od června do září měla sídlo své v Plovdivě. Tam vypracovány první zákony (z části navržené již ve Svištově, prvním sídle okkupační správy) a v poli před městem odbývána první cvičení nového vojska bulharského, založeného s užitím dobrovolnických družin z dob války.

Smlouva Berlínská, podepsaná dne 13. července 1878, ztenčila knížectví bulharské na území mezi Dunajem a Balkánem s gubernií Sofijskou. Na jih od Balkánu zřízena zvláštní provincie turecká s širokou samosprávou, domácí milicí a křesťanským generalním guvernérem, naznačovaným na pět let. Nazvána *Východní Rumelie*. Jméno vzato ze starší, již z obyčeje vyšlé terminologie turecké; před reformami sultána Mahmuda II. *Rumili* (z byzantinské *Romanie*) slulo celé Evropské Turecko bez Bosny a Moree. Hlavním městem autonomní provincie stal se Plovdiv. V zemi samé zpráva o tomto usnešení Berlínském přijata s velikou nespokojeností, neboť lidem, kteří byli přestáli všecky hrůzy massakrův a války, zdál se návrat pod autoritu porty osudem neslýchaně tvrdým a nespravedlivým. V slibovanou autonomii se důvěřovalo asi tolik, jako v proslulé reformy na papíře, kterými vysoká porta za posledních dob před válkou klamala Evropu, své poddané a sama sebe. Rozčilení v zemi přestalo, když generál Obručev co zvláštní posel císaře ruského Bulharům od veškerého odporu zrazoval a určitě jim připověděl, že žádné posádky turecké do Rumelie nepřijdou.

Do odchodu vojsk ruských Rumelii spravoval generál Stolypin. Mezinárodní kommisse, jmenovaná od velmocí na základě smlouvy Berlínské k organisaci správy provincialní, za devět měsícův vypracovala v Plovdivě tak zvaný *organický statut* (statut organique, blh. *organičeski ustáv*), který je podepsán dne 14. (26.) dubna 1879. Je to rozsáhlý administrativní codex o 495 paragrafech s 13 obšírnými reglementy co přílohami. Jakkoli se místem pozorují stopy kvapné kompilace, práce celkem je zdařilá, jme-

novitě co do ustrojení administrace politické. Na výběr podrobností největší vliv měly instituce francouzské. Zvláštnost celého statutu jsou vynalezavé klausule k ochraně národních minorit a vůbec k zabezpečení národní a náboženské rovnoprávnosti.

Za této přechodní doby se do země hrnuli noví uprchlíci. Když ruská vojska ustupovala z Adrianopolského vilajetu, ponechaného Turecku, tisíce tamních Bulharův zdvihly se (jako 1829) za nimi a táhly do Rumelie, ba z části až do černomořských krajův knížectví bulharského, kdež zůstávají doposud, usadivše se po pustých tureckých a čerkesských vesnicích. Dle statistiky z 1880 nalezalo se v Rumelii celkem 17.970 uprchlíkův bulharských a 203 řečtí, z čehož téměř polovice připadala na přímořský kraj Burgasský.

Prvním generalním guvernérem Východní Rumelie jmenován kníže *Alexander Vogoridi* čili jak po turecku slove, *Aleko paša*, muž původu bulharského (rodina pochází z Kotle), jehož otec Stefanaki Vogoridi († 1859), kníže ostrova Samu, byl jedním z hlavních podpůrcův bulharského hnutí církevního. Jmenování jeho způsobilo v zemi dobrý dojem: vysoký hodnostář císařství osmanského, bývalý vyslanec vysoké porty u dvorův evropských, stařec se zděděnou autoritou u Bulharův i takořka Bulhar, Řek a Turek v jedné osobě. Bulharsky sám arci neuměl a s Rumelioty mluvil francouzsky, řecky nebo turecky. Dne 18. (30.) května 1879 generál Stolypin Vogoridimu, který po cestě zaměnil osmanský fes za bulharský černý kalpak, v Plovdivě slavnostně odevzdal správu zemskou.

Od toho dne se začíná sedmiletá historie Východní Rumelie, která u lidu bulharského obyčejně slula *avtonómija*, officielně *óblast*. *Knjážestvo-to*, *avtonómija-ta* a *Túrcija* byly základní pojmy zdejšího prostonárodního zeměpisu.

Země se rychle zotavovala. Nebývalý klid a mír působil velmi blahodárně. K rychlému zacelení starých ran mnoho přispělo přirozené bohatství země, která dle přírody své téměř je nejbohatší část celého Balkánského poloostrova. Za prvních let Rumelie zůstala prosta rozbrojův, jaké v knížectví kvetly od prvního dne; sněm rumelský se otázkami politickými zabývati nesměl a o základy státního zřízení zápasův nebylo, neboť podrobnosti jeho byly předepsány organickým statutem, na němž Rumelioté ničeho měniti nemohli. Vlády a úředníci nestřídali se ustavičně, jako v jiných státech poloostrova. Ale budoucnosti Východní Rumelie neměla, leda kdyby snad byla ostrov v moři, jako Kreta nebo Samos. Sousedé ji nepřáli. Bulhaři z jedné strany myslili na připojení její ke knížectví, v tom podporováni jsouce sympathiemi ohromné většiny rumelského obyvatelstva; Turci z druhé strany pracovali k podkopání autonomie a k obrácení privilegované provincie v obyčejný vilajet. Styky porty s vládou

rumelskou nikdy nebyly přátelské, neboť Turci hleděli Rumeliotům natropiti všemožné rozpaky celým onim systémem drobných nesnází, které jsou vlastní duchu orientalské politiky; ku př. nepotvrzováním budžetův a odhlasovaných zákonův celé ústrojí zemské správy přiváděli z koleji. Stav financí byl vždy nepotěšitelný: z jedné strany stálé požadavky porty, která dle statutu brala tři desetiny příjmu zemského, z druhé nátlak daní, založených na výměrech, zdělaných před massakry a před válkou. Sama správa zemská prohlašována od opposice za příliš drahou, s velikým počtem úředníkův v každé *okoliji* (okresu) a s mnohohlavou centralní správou. Do sněmu zemského voleni byli nejvíce lidé zastávající úřady zemské, úřednici, učitelé, lékaři; poslancův neodvislých bylo málo a sedlák tam nezasedal ani jeden. Veliké zlo působila celní hranice mezi knížectvím a provincií. Rumelioté mají ode dávna odbyt svých plodin a jmenovitě svých průmyslových výrobkův hlavně za Balkánem. Vláda knížecí a rumelská několikráte se přímo dohodly o nějaké narovnání tarifův, ale porta provedení úmluv zamezila z ohledův své suverenity i nechtějíc ve vlastním interessu důchody rumelské nijak ztenčovati.

Co hlavní město Východní Rumelie Plovdiv vždy býval oživen. Guvernéři, sedíce v neúhledném starém konaku, nerozvíjeli žádné okázalosti a žili velmi skromně. Správu zemskou vedlo šest direktorův, totiž pro správu vnitřní, pro vojenství, finance, spravedlnost, vyučování a pro veřejné práce (spolu s obchodem, zemědělstvím a poštami i telegrafy), všichni se značným personálem. Na dva měsíce podzimní scházel se provincialní sněm (*oblastno sъbranije*) s 56 poslanci; stále zasedal desítičlenný, ze sněmu volený zemský výbor (*postojanni komitet*). Politický ruch udržovaly četné noviny, které měly více trvanlivosti nežli podobné podniky v Sofii.[28])

Zevnějšek obou hlavních měst byl velmi rozdílný. Sofia je hlavní město z brusu nové uprostřed nesnadno přístupných a světu do nedávna lhostejných hornatin. Společnost tamní je nová, samorostlá, originalní s příchutí demokratickou, která se ohlašuje hned při prvním pohledu na zdánlivě nepřístupné a neotesané postavy z bulharské intelligence v žlutém šajaku s černými kalpaky. Docela něco jiného je Plovdiv: staré město s usedlým ode dávna obyvatelstvem, s uhlazenými měšťany starého rázu, které upomíná na malá města italská nebo řecká. Veškeren život v stolici rumelské nebyl než pokračování v rozvoji starším, neboť město vždy bývalo střediskem veliké a bohaté provincie. V knížectví silně vynikala emigrace bulharská, navrátivší se do vlasti; v Rumelii veslo se nalezalo nejvíce v rukou místních starožilův. Blízkost Cařihradu zřejmě působí na celý spůsob života, společ-

[28]) Ku př. „Marica“ vycházela od července 1878 do září 1885.

nosti a obchodu. Intelligence Plovdivská se nosí dle nejnovější módy, množství mladých mužův zběhle mluví francouzsky nebo anglicky (ze škol Cařihradských), a ve společenských stycích vystupuje větší uhlazenost mravův; proto cizí cestovatelé, jazyka bulharského neznalí, v Rumelii příjemněji bývali dojati, nežli v knižectví, kdežto řízný bulharský, třebas i studovaný horal jaksi nevolně se cítival mezi těmito zjemnělými, jak se říkalo „Byzantinci“. Město samo nemělo zapotřebí takového znovuzaložení anebo přestavění jako Sofia; nové stavby obmezují se nejvíce na školy a na skupiny pěkných vill, přistavěné jako pokračování k okraji staršího města.

Na ulicích Plovdivských slyší se nejvíce mluviti bulharsky, ale přece i dosti řecky a turecky. Pozoroval jsem, že všecky bulharské rodiny městské hovořívají i řecky, avšak nicméně lze žíti v Plovdivě, aniž bys uměl slova řeckého. Co do počtu obyvatelstva Plovdiv je největší město celého nyní spojeného Bulharska. Podle sčítání z 1. ledna 1885 má 33.442 obyvatelův (18.189 mužův, 15.253 žen), a sice je mezi nimi 16.752 Bulharův, 7144 Turkův, 5497 Řekův, 2168 Židův, 1061 Arménův a 112 Cikánův. Nad to jsou zde i některé kupecké rodiny italské a francouzské, usedlé již od mnoha let; cizincův vůbec se našlo 151 Italův, 112 Němcův, 80 Francouzův, 61 Rusův a 304 „rozličnì“.

Revoluce 6. (18.) září 1885 fysiognomii Plovdiva zajisté proměnila. Znám jej dobře ze tří návštěv za dob Východní Rumelie; nyní slyším, že se stal pouhým provincialním městem, asi jako je Varna nebo Ruščuk.

---

5. Stará Zagora.

Cesty od Plovdiva přes Balkán k Trnovu. Město Čirpan. Stará Zagora, Augusta Traiana i Beroe Římanův, Boruj starých Bulharův. Katastrofa 1877. Pole Zagorské, žitnice Rumelie. Obecný přehled zemědělství, řemesel a obchodu v Bulharsku. Přechodní stav po osvobození. Snaha po kupování pozemkův; rozbití někdejších velkostatkův (čiflikův). Jarmarky (panairy) a staré míry i váhy v Bulharsku.

Z Plovdiva do Trnova vedou tři cesty: 1. nejkratší po dobré silnici přes Kalofer a Kazanlyk k Šipce (119 kilometrův) a tam přes Balkán; 2. poněkud zdlouhavější po dráze směrem k Adrianopoli až ke stanici Hadži-Elesské a odtud vozem přes Čirpan a Starou Zagoru taktéž do Kazanlyka, kde se připojuje k předešlé; 3. po téže železnici do stanice Trnovo-Sejmen, odtud po pobočni trati do Nové Zagory, dáleji vozem přes Srednou Goru a sedlem nad osadou Tvrdicí přes Balkán do městečka Eleny v kraji Trnovském, odkudž vede silnice přímo do Trnova.

Jel jsem od Marice k Dunaji přes střední Balkán jen jednou, 1880 koncem září, a sice po druhé z řečených cest, kterou proto mohu blíže popsati.

Z nádraží Plovdivského vyjede se o 8½ h. Hned za městem otvírá se pěkný pohled nazpět na Plovdiv sám. První stanice *Katunica* leží u mostu přes řeku Stanimackou, která nedaleko odtud vpadá do Marice. Druhé zastavení jest u veliké vesnice *Papazli*, obydlené pestrou směsicí Bulharův, Turkův a Cikánův, se starým rozsáhlým karavanserajem, o kterém dávní cestovatelé píšou, že prý může pojmouti 800 koní; ještě v druhém desítiletí našeho století byla to imposantní budova s olověným krytem, ale nyní je chatrnou zříceninou. Cestou nás Marica sleduje ustavičně z blízka po levé ruce. Vesnické domky, malé háje v rovině na levém břehu, pasouci se dobytek a lidé v rozmanitých krojích krajinu naplňují pestrými skupeninami genrovými. Obzor vždy zůstává otevřen; Balkán, Sredna Gora a Rhodope stále stojí před očima, arci za teplého dne jen co polovzdušné a takořka průhledné útvary ve veliké dáli.

Po jízdě asi dvouhodinné slezl jsem na stanici, která nese jméno dvou sousedních osad, *Jeni Mahalé* (tur. „nová čtvrť") a *Hadži Eles*. V Hadži Elesu sídlí okolijský načalník; jeho okres náleží ke kraji (departementu) Chaskõjskému, jenž v sobě zahrnuje východní část rumelského podílu Rhodopy. Již při vstoupení do selské hospůdky vedle nádraží pozoruje se, jaký vliv má železnice na veškeren způsob života; toť vesnice rázu daleko pokročilejšího, nežli kdekoli v Sofijsku, ba daleko přívětivějšího, nežli mnohá osada v Uhrách nebo v Haliči.

Hadži Eles je železniční stanice pro město Čirpan, které leží 1½ h. odtud na severovýchod. Za čtvrt hodiny od stanice přijede se k Marici. Mostu není; vozy se převážejí na lodicích za tři groše převozného. Krajina není bez jistého půvabu. Modrá hladina řeky, zde velmi široké, v žáru slunečném malebně se odráží od sněhobílých pobřežních písčin; vrby a dubové háje se zelenají po březích, kukuřice zraje se svými zlatými cepy po polích a modravé obrysy Rhodopy lemují obzor na jihu. Za přívozem jede se neúhlednými, sluncem vyžehnutými lesíky dubovými, mezi kterými se spatřuje něco polí kukuřičných a smutná žlutozelená pastviště. Terrain je rovina s nízkými vlnkami a cesta není než obyčejná voznice.

Čirpan je město velmi rozsáhlé, rázu docela tureckého. Leží na diluvialní terrasse, za kterou se povrch zemský k severu zvolna zvedá až k úpatí Sredné Gory. Mezi 11.840 obyvateli je 9394 Bulharův, 1410 Turkův, 824 Cikánův a 207 španělských Židův. Okolija Čirpanská čítá 52 vesnic, mezi jejichž obyvatelstvem Turci nyní tvoří jen desátou část. O minulosti města pramálo je vědomo. Poprvé se zpomíná v tureckém zeměpise Hadži Chalfy ze 17. věku. Jak velice se tu proměnily okolnosti národopisné

v posledních desítiletích, nejlépe ukazuje popis u popa Konstantina z 1819: Čirpan čítal tehda do 1000 domův (nyní 2167), a z nich dvě třetiny byly turecké, sotva třetina křesťanská. [1])

Římská silnice z Filippopole do Hadrianopole vedla na levé straně Marice skrze Čirpansko. Na východ od města leží mezi vesnicemi *Čakyrlar* a *Sary Ismail* na potoku *Ak-deré* zřícenina řečená *Hisar-kasabá* (tur. „hradní město") s množstvím kvadrův, sloupův a cihel, hojné naleziště mincí. Z jednoho dlouhého nápisu řeckého se dovídáme, že hradiště to je známý z antických itinerářův *Pizus* a že bylo založeno l. 202 po Kr. za císaře Septimia Severa, sesídlením několika vesnic thráckých. [2]) Za středního věku zpomíná se v 11.—13. věku ve zdejší krajině hrad *Blisimos*, *Blisme* nebo *Blisnos*, vzdálený tři dni od Plovdiva, jeden od Staré Zagory. Zříceniny jeho, jimž lid říká podnes *Bosna grad*, leží nedaleko na sever od stanice Trnovo-Sejmen, na pravém břehu řeky Sazlijky v sousedství vesnice *Tekké-Musačevo*. Jsou to dva čtverhranné kastelly, mezi kterými uprostřed prochází stará dlážděná silnice. Nyní jde skrze ně železnice ze Sejmenu do Jambolu. Dle polohy hrady ty jsou totožny s římským místem, řečeným *Arzus*, které leželo u soujmenné řeky. [3]) Ještě křižáci třetího pochodu (1189) táhli touto cestou okolo Blisimu. Proměny hranic přinutily Byzantince přenésti hlavní cestu z Adrianopole do Plovdiva na jih od Marice, k podnoží Rhodopy, což od nich přejali i Turci (přes Papazli a Chaskői).

Z Čirpanu do Staré Zagory jede se po dobré silnici širými rovinami 4 h. Jízda je velice jednotvárná, při veškeré rozsáhlosti vyhlídky. Na pravo vidí se, jak se půda pozvolně sklání k jihovýchodu, k Marici. Na jihu stále se modrají hřebeny Rhodopy a na východě vystupují špičaté vrchy, které se nalezají až u Adrianopole. Na sever obzor lemován je pásmem Sredné Gory, jejížto východní část, od průlomu Stremy do Jambolu slove turecky *Karadža-dag* („srnčí hora"); táhlý hřeben s nízkými homolemi, plný malých úvalův, je pokryt sporými lesíky. Vesnice, vesměs veliké a hustě sražené, všechny zůstávají daleko stranou od cesty. Půda je velice úrodná, ale jen málo vzdělaná. Širé končiny za-

[1]) V Čirpanu se narodil známý turecký vojevůdce Abdul Kerim paša.

[2]) Nápis ten, z něhož jsem 1880 v Čirpanu obdržel jen přepis počátku (vytištěn v Monatsberichte der Berl. Akademie 1881 str. 447), — spěch cesty nedovoloval mi odbočovati stranou — vydán je dle úplného přepisu p. prof. Dobruského v Archaeologisch-epigr. Mitth. X (1886) 96. Do *ἐπίνειον Πίζος* usazeni *οἰκήτορες* z *κώμη Σκελαβρίης* a *κώμη Σκεπτῶν*. Zajímavá je směsice osobních jmen; otcové měli jména thrácká, synové již římská: Celsus syn Daleporův, Mucianus syn Mukaporův atd. Bohužel byl spodek kamene nedávno rozbit; obyvatelé myslili, že je v něm uschován poklad.

[3]) Hradiště u Tekké Musačevo popisuje Škorpil, Нѣкои бѣлѣжки върху археологическитѣ и историческитѣ изслѣдования въ Тракия, Plovdiv 1885 str. 17—19. K totožnosti jeho se starým Blismem poukázal jsem v Arch. epigr. Mitth. X, 207.

ujaty jsou pustinami s houštím nízkého doubí a vysokého žlutokvětého trní (Paliurus aculeatus, blh. *draká*, v Rhodopě *čelíja*, tur. *karačaly*). To již je typ krajiny s florou mediterranskou: prostranné jednotvárné chrastiny, blh. *šumaľk*, *gъstaľk*, *chrastaľk* (*maquis* Francouzův, *macchie* Italianův), s nemnohými pastvinami, bez pravých luk. Na silnici jsem jen zřídka někoho potkával, tu a tam Turky v turbanech, kteří pozdravovali obvyklou svou poklonou *temená*, při čemž se otevřenou rukou rychle po sobě dotýkají prsou, úst a čela, odrané Turkyně, bulharské sedláky v beranicích anebo ženy uprchlíkův z Adrianopolska ve zvláštních krojích.

Za 2½ h. stanul jsem před jedním hanem se slaměnou střechou u přechodu přes říčku *Sujutlijku*, která vody celé okolije Starozagorské odvádí do řeky *Sazlijky*, vtékající u železniční stanice Trnovo-Sejmenu do Marice. Za mostem silnice vchází mezi pahorky, které po obou stranách zahrazují vyhlídku. Jel jsem kolem jedné vesnice, která se spíše podobala nějakému cikánskému táboru, skupina to nízkých chatrčí z proutí upletených, jako koše nebo oulv. Tu bydleli *běženci* z Adrianopolska. Dáleji v turecké vsi *Tekké* se na levo od silnice nalezá mezi domy selskými antický sarkofag z bílého mramoru, udělaný z jednoho kusu a na všech stranách hladce vyleštěný. Je vyšší člověka a stojí na čtyrech nízkých podstavcích nad nádržkou vodní, neboť slouží za *češmu* (kašnu). Na východní straně do kamene je vsazena menší deska, na které se čte pěknými, jako včera vytesanými písmenami řecký hrobový nápis „slavného“ Aemilia a „rozšafné“ choti jeho Sabiny (asi z 2.—3. století).

Do Staré Zagory přirazil jsem téhož dne po odjezdu z Plovdiva již v noci. Úplněk v plném lesku vynořil se rudým lícem nad obzor a stříbrné své světlo rozlil na kukuřičná pole, širé vinice a husté řady vysokorostlých stromův. Noc byla i v jeseni docela teplá, jihozemská, a ohlušující hlasy cikád dodávaly jí rázu italského. V městě se při neurčitém světle měsíčném všude příšerně zračily stopy strašné katastrofy, která je byla stihla za války: přes dva tisíce domův v ssutinách! Jen zde onde prokmitovala světla některých obydlí nedávno obnovených nebo nově vystavených. Nazejtří ráno rozhlédnul jsem se blíže po těch smutných spoustách. Těsné ulice klikatě se vinou mezi zřícenými stěnami domův, zasypány jsouce svalenými cihlami a kamením; tráva a křoviny bujejí na očazených zdech a po zapustlých komnatách i dvorech. Nedávno před tím vynikaly ze ssutin ještě všecky kominy do vzduchu; teprve před krátkým časem od větrův ponejvíce zpřekáceny.

Stará Zagora leží na ploše poněkud k jihovýchodu skloněné na samém jižním úpatí Sredné Gory. Svahy tohoto pohoří jsou u města pokryty širými vinicemi; vinařství vedle soukennictví, kovolitectví (výroby měděného zboží) a jirchářství bývalo hlavním

zaměstnáním obyvatelův. Na západní straně město docela jest ovládáno od těchto návrší; vody za dešťův z nich splývající často působily škodu i v městě samém, pročež právě kopán hluboký příkop k odvádění jejich okolo města ven do pole. Na severní straně začíná se v horském zákoutí cesta přes Srednou Goru do Kazanlyku. Na východ a na jih město, mající téměř půl hodiny v průměru, docela stojí otevřeno. Tam se otvírá vyhlídka na širou rovinu, překrásně vzdělanou. To je *pole Zagorské*, žitnice Rumelie, vlast proslulé po celém orientě pšenice *zagarky*. Husté řady košatých ořechův a mandloní, které vroubí meze a cesty mezi polnostmi, živě upomínají na lombardskou Brianzu mezi Milánem a Lago Maggiore s jejími morušovými alejemi mezi kukuřicí. Za rovinou na jihovýchodě modrá se ve veliké dáli nad obzorem tříhlavý vrch Monastirský a na pravo od něho podlouhlý hřeben Sakar-Tepé, oba mezi Adrianopolí a Jambolem. K výhodám polohy náležejí i teplé prameny, ježto se kryjí v jedné dolině Sredné Gory na západ od města.

Za Turkův vnitřní čtvrt slula *Hisar* (hrad) a byla ohrazena hradbami, z nichž se podnes spatřují některé kusy. Byl to pravidelný čtverec, boky svými obrácený ke čtvero hlavním stranám horizontu. Na východní straně stojí jeden zbytek městské zdi, asi 60 krokův dlouhý a na několika místech téměř 6 metrův vysoký. Základ a spodek jsou práce kamenná; nad tím střídavě jsou položeny vrstvy kamene a cihel, zvenčí opatřené štítem z pravidelných kvadrův. Před touto baštou nalezal se příkop, na jehož protější straně vynikají stopy nižší zídky ochranné.[1])

Nynější zničení města spolu s pracemi o obnovení jeho nenadále odhalilo množství starožitností; prve se odsud znalo sotva několik nápisův. Pod Starou Zagorou leží pozůstatky města středověkého a starověkého ve vrstvách nad sebou. Uvnitř „Hisaru“ třeba kopati do hloubky 6—7 metrův, nežli se přijde na pevnou zemi. Když se kladly základy k nové oblastní dívčí škole, přišlo se 7 metrův zhloubí na prastaré hroby, vedle kterých nalezena hlava jakési mramorové sochy a mince římské; něco výše, 4 metry zhloubí, našly se peníze byzantinské, malý bronzový kříž a mramorové okrasy patrně z nějakého chrámu křesťanského; konečně na 2—3 metry pod povrchem objevily se turecké mince prvních sultánův. Na procházce městem s p. načalníkem A. Ilievem a jinými přátely spatřoval jsem na všech koncích památky z doby římské. Před staveništěm dívčí školy stál dutý kamenný válec, na němž vyobrazena byla Pallas Athene s kopím; vedle bohyně je vytesán kříž, z čehož je patrno, že za dob křesťanských vykládána za nějakou světici a že kámen sloužil asi za křtitelnici

[1]) Boué před 50 lety zpomíná „quelques débris de murailles, qui ont pu jadis former une partie de l'enceinte de la ville vers la plaine“, ale jinak v St. Zagoře nespatřil žádných starožitností. Itinéraires 1, 38.

v nějakém kostele. Na dvoře obecního úřadu ležela rozbitá socha dvojhlavého Janusa a kolem ní všelijaká torsa. Na velikém, nově vyměřeném tržišti ukázáno mi celé skupení náhrobkův s basreliefy, bezhlavých podob Římanův v togách atd. Nad jednou kašnou shlédl jsem kamenný válec, končící se svrchu ve přilbici gladiatorskou; po straně hrubými rysy byl vyobrazen gladiator se čtverhranným štítem a pozdviženým mečem. Nápisův jsem přepsal po městě asi patnáct.[5]) Mnohé z nich nalezaly se na rozsáhlých tureckých a židovských hřbitovech na jižní straně města, jejichžto balvany, sloupy a desky jsou vzaty nejvíce z antických staveb a nekropolí. Kromě toho mi ukázáno množství minci, od stříbrných kusův hellenských měst (Samu, Thasu, Perinthu, Byzantia atd.) a thráckých králův až do pozdních kusův bulharských, byzantinských a Benátských.

Antické město, jehož ostatky jsou nakupeny pode dnešní Starou Zagorou, bylo snad původu makedonského, ale k většímu rozkvětu se dostalo, podobně jako ostatní města římské provincie Thrakie, teprve za císaře Trajana. Za římských dob slulo *Augusta Traiana*.[6]) Název ten zvolna místo učinil jménu, zdá se, staršímu *Beroe* (nebo *Berrhoea*), což nesluší másti s druhou Berrhoeí, městem makedonským pod Olympem, turecky *Kara-Feria*, slovansky *Ber* řečeným. Traiana či Beroe ležela na silnici od Filippopole přes Cabylu (u Jambolu) do Anchialu, která právě zde křižována byla druhou silnicí, vedoucí z okolí Adrianopole do Nikopole (Nikjup u Trnova). Během 2. a 3. století také zde raženy mince (s nápisem *Αὐτοκράτης Τραιανῆς*). Nápisy zdejší poučují nás o složení obyvatelstva. Vyskytují se jména thrácká (Dinikenthos, Brinkaseris, Seuthes, Teres atd.), jména římská, nabytá patrně službami vojenskými (Flavii, Ulpii, Lucii, Lucretii, ženy Secunda, Ulpia atd.), a jména řecká (Herodianos, Neikias, Eukrates, Asklepiodotos a j.), ale živel hellenský převládal, jakož všecky nápisy psány jsou řecky. Část obyvatelův pocházela z Paionie v severní Makedonii. Jasným svědectvím pokročilé civilisace jsou četné nápisy veršované, hlavně náhrobní.

Za počátkův stěhování národův císař Decius (251) byl poražen u Beroe od Gothův. Gothové oblehli Nikopoli (v Trnovsku),

[5]) Nápisy ze Staré Zagory vydány jsou od Dumonta v Inscriptions et monuments figurés de la Thrace a v Bulletin de la correspondance hellenique II, od Foucarta v témž Bulletinu VI, ode mne (shledané pomocí pana Ilieva) v Monatsberichte der königl. Akademie der Wiss. zu Berlin 1881, 435 sld. a v Arch. epigr. Mittheilungen X, 103.

[6]) Jméno Traiany, z minci dobře známé, vyskytuje se i na čtyřech nápisech zdejších: *ὁ δῆμος ὁ Τραϊανέων* z doby cís. Caracally, Monatsberichte str. 440, *ἡ Τραϊανέων πόλις* z doby Caracally nebo Heliogabala, Bulletin de corresp. hellenique II. 403, *ὁ λαμπρότατος δῆμος Τρα[ϊ]ανέων ἐκ τῶν Ὑπερπαιόνων* z doby Gordiana III., Bulletin VI, 183, *ἐν τῇ λαμπρᾷ καὶ ἐλεν(θέ)ρᾳ Τραϊανέων π(όλει)*, VI, 185. U Ptolemea o městě tom není zmínky; v Itinerarium Antonini píše se *Beroa*, na Tabula Peutingeriana *Berone*, u zeměpisce Ravenského *Beroe*.

byli odtud odehnáni, ale nicméně neustoupili nazpět za Dunaj, nýbrž táhli přes Haemus zrovna k Filippopoli. Decius spěchal od Nikopole za nimi přes hory k Beroi, ale nepřítel byl dříve na místě a zemdlený lid římský prudkým útokem rozprášil.[7]) V druhé polovici 4. století Beroe byla po Filippopoli největší a nejkrásnější město tehdejší užší provincie Thrakie, dle Diokletianského rozdělení říše. Gothové za nového vpádu svého, který vedl k bitvě u Adrianopole (378), pro Římany tak osudné, opět se zdržovali v okolí toho města.[8]) Nejmladší z nápisův zde objevených pochází z l. 575, z dob císařův Justina II. a spoluvládce jeho Tiberia II. Nedlouho potom, za císaře Maurikia, Berojští (587) udatně odrazili útok Avarův.[9]) Křesťanství se zde, jako v celé Thrakii, záhy ujalo; již na koncilu v Serdice (344) zpomíná se biskup Berojský vedle četných sousedův svých, a sice Arián Demofilos, který 370 se stal i patriarchou Cařihradským.[10]) Tehda také papež Liberius od císaře Konstantia co protivník Arianův některý čas (355—358) držán byl ve vyhnanství v této Beroi.[11])

Za ranního středověku Beroe byla jednou z pomezních pevností byzantinských proti Bulharům. Na jaře 784 císařovna Irena se synem svým Konstantinem VI. v nádherném průvodu vojenském s hudbou navštívila města Thrakie a dala Berou, která nepochybně válkami byla sešla, znovu opevniti pod novým jménem *Irenopolis*. Než jméno to její vládu nepřetrvalo. Později císař Nikifor (802—811) zde a vůbec v pohraničních tvrzích usadil nové kolonisty, ale ti, jakmile se Bulhaři za knížete Kruma (812) ujali offensivy, se odsud, jako z Anchialu a z Plovdiva, dali na útěk.[12])

Často je řeč o Beroi v 12. i 13. století. Zná ji arabský zeměpisec Idrisi (1153) jakožto kvetoucí kupecké město, položené pod jižním úpatím hor nedaleko řeky Marice, a 1198 výslovně se zpomíná vedle Plovdiva v privilegiu, které císař Alexios III. udělil Benátčanům.[13]) Když zadunajští Pečenci podnikli poslední svůj

[7]) Ad *Beroam*, Jordanes ed. Mommsen p. 83—84.

[8]) Thracia, quam Philippopolis et Beroea amplae civitates exornant, Ammianus Marcellinus 27, 4. 12. Gothové l. 377 „prope Beroeam vallo metato“ čekali a l. 378 stáli „circa Beroeam et Nicopolim“. Týž kn. 31 kap. 9, 1 a 11, 2.

[9]) Theophylakt Simokatta ed. Boor, Lipsiae 1887 p. 103 (*Βεροή*).

[10]) Nicephorus patr. ed. Boor p. 115. Cf. Gams, Series episcoporum p. 427 sub Beroe. Po 5. století se biskupové Berojští v aktech církevních nezpomínají. Nicméně uvozuje se biskup *Βερόης* ještě v některých seznamech neurčitého věku, vydaných od Partheye v Notitiae graecae episcopatuum.

[11]) Hefele, Conciliengeschichte I² 661.

[12]) Theophanes ed. Boor 1, 457, 496.

[13]) Tomaschek, Zur Kunde der Haemushalb. 2, 43: „Fêrôi, eine grosse und in jeder Hinsicht blühende Stadt, ein Centrum des Verkehrs und Handels“. Jaubert v překladu Idrisiho 2, 293, 383 město psal *Karwi*, což jsem v Per. Spis. 9 (1884) 44 pozn. 1 opravoval v *Barwi*. — „Prouincia Phylipupleos, Veroys“ atd. Tafel und Thomas, Urkunden zur Handels- und Staatsgeschichte der Republik Venedig 1, 269.

vpád do říše byzantinské, císař Jan Komnenos zimoval u Beroe a na jaře 1122 úplně je porazil.[14]) Křižáci třetí výpravy (1189) z ležení Plovdivského jednou v silném zástupu pod velením vévody švábského Fridricha a tyrolského pána Bertholda z Andechsu přirazili k „velmi bohatému městu" *Veroi*. V něm byli usazeni také seldžučtí Turci, jakéž Byzantinci i jinde po evropských provinciích kolonisovali k ochraně svých hradův, a „pohané", snad potomci zajatých Pečencův. Obyvatelé z počátku se postavili v šiku před branou, ale před útokem křižákův couvli a jinou branou utekli. Vítězi nalezli v městě ohromnou kořist žita a ječmene, mouky, vína, skotu, ovcí a látek všelijakých. Vévoda švábský v městě i zimoval. Před odchodem z Thrakie křižáci město vypálili.[15]) Nedlouho potom (1190) císař Izák Angelos po porážce, utrpěné od Bulharův v Balkáně, u Beroe vyrazil zase do roviny.

Od těch dob končina zdejší náležela Bulharům. Bulharsky se Beroe nazývala *Boruj* a pod tím jménem se zpomíná v listině, dané od cáře Asěna II. Dubrovčanům, ba ještě u Dubrovčana Lukariće (1605).[16]) Válkami s Latiny a Řeky arci časem trpěla. Na podzim 1206 latinský císař Jindřich táhl od Adrianopole čtyři dni za ustupujícím cárem Kalojanem až do *Véroi*. Město bylo prázdno, poněvadž obyvatelé v čas utekli do blízkých hor. Vojsko latinské pobylo tu dva dni a sebralo znamenitou kořist, neboť okolí oplývalo obilím a stády volův, krav, bůvolův a menšího dobytka. Podruhé přišli Latini k městu řečenému *Berua* 1208; císař Jindřich přirazil z Adrianopole, rozprášil zde jedno vojsko bulharské a táhl k Plovdivu.[17]) Později se město jmenuje jen ještě jednou. Císař Theodoros II. Laskaris asi 1255 uprostřed zimy Berou překvapil náhlým přepadením. Následkem mnohých válek byly hradby městské, jako ve všech městech thráckých, plny průlomův; měšťané mezery z nouze naplnili koly a kusy vozův, ale útoku Řekův odolati nemohli.[18]) Potom se jen jednou zpomíná byzantinské tažení do této končiny, ale aniž by se činila zmínka o Boruji samém. L. 1306 Michael, syn císaře Andronika Staršího, od Adrianopole podnikl smělý nájezd až k *Rjachovici*, jakož podnes slove jedna veliká ves (tur. *Küdirbe*) se starým hradiskem, 16 kilometrův na severovýchod od Staré Zagory na úpatí Sredné Gory, a odtud plenil na jednu stranu až ke Slivnu, na druhou až ke Kopsi (v nynější dolině Gjopse).[19])

---

[14]) *Περὶ πόλιν Βερόην*, Kinnamos 20.

[15]) Ansbertus p. 31, 33, 47. Píše *Veroi* i *Verois*, „civitas opulentissima".

[16]) *Borujska chora* v listině u Miklošiće, Monumenta serbica p. 3. Luccari, Annali di Rausa (Venezia 1605) p. 64 vyčítá města Thrakie v tomto pořádku: Adrinopoli, Filipopoli, *Boruigrad*, Jambol.

[17]) Villehardouin ed. Wailly p. 267. Henri de Valenciennes ib. 309.

[18]) Akropolita p. 119.

[19]) Pachymeres 2, 447 (*Ῥεαχοβίτζα*).

Turci po dobytí země křesťanské obyvatelstvo z města vyklidili do sousedních vesnic; stalo se to prý 1410, když se Bulhaři za rozbrojův mezi syny Bajezidovými strojili k povstání. Staré jméno města od 17. století z paměti lidské úplně vymizelo. Turkům Boruj slul *Eski Zagra* nebo *Eski Zaara*; Bulhaři přijali od nich tento název, jmenujíce město buď docela po turecku, buď přeloženě *Stára Zagóra*. Tato poslední forma nejvíce se ustálila a vešla nyní i do užívání úředního. Vysvětlení toho jména mohlo se nalézti v tureckých annalech městských, které byly prý z počátku psány persky a arabsky a teprve později písemnou turčinou, ale rukopis jejich uhořel za války. Jeden ze dvou Turkův, kteří tu slouží u soudu a u prefektury, tu knihu ještě četl a mi pravil, že tam město bylo jmenováno *Zagrai Eski-hissar*, což znamená „starý hrad zágorský“.[20]) Zagorjem slulo, jak známo, Bulharsko téměř u všech cizincův. Turci, když do těch krajin vtrhli, Boruj, ohražený starověkými hradbami, nazvali prostě „starým hradem bulharským“ nebo dle tehdejší terminologie „zagorským“ a název to ve formě poněkud proměněné utkvělo podnes. Ostatně již Chalkokondylas jmenuje vedle Plovdiva τὸ τῆς Ζαγωρᾶς πεδίον, což je sotva co jiného než dnešní *Zagorské pole* okolo tohoto města. Asi před 40 lety se v knihách novobulharských objevilo umělé jméno *Železník*, které nyní docela je zapomenuto, ba Starozagorci sami nechtějí o něm mnoho slyšeti.[21])

Ještě na počátku našeho století Turci v obyvatelstvu nejen městském, ale i vesnickém v kraji Starozagorském měli většinu, věc, která se posud pamatuje.[22]) Také jsou jména vesnic po Zagorsku většinou turecká, i v osadách již od několika pokolení obydlených od Bulharův. Ze všech 52 vsí Čirpanské okolije sotva 2 mají jméno bulharské. Mezi obcemi bulharskými je blíže Marice několik, které mluví nářečím „rupským“, což ukazuje, že křesťanské obyvatelstvo v poli se doplňovalo nejen ze Sredné Gory, ale i z Rhodopy. Starého původu je prý řada velikých osad čistě bulharských se slovanskými jmény v Sredné Goře, mezi Starou Zagorou a východnějším malým tržištěm Novou Zagorou. Některé vsi mají dvojí jméno, jedno turecké, druhé bulharské.[23])

Památnost historická jsou hranice církevní, neboť jsou patrně původu starého. Stará i Nová Zagora, celé pole až k Sejmenu u Marice, do 15 osad okolije Čirpanské a celá okolija Kazanlycká

---

[20]) Zagrai je genitiv dle perského útvaru (izafét) od nominativu Zagra.

[21]) Kolik vím, poprvé se čte u Aprilova, Bolgarskyje gramoty (Odessa 1845) str. 60 pozn.: město Eski Zagora na Tundži (!), Staroje Zagorje čili *Železník*, řecky prý *Sideropolis*. Jméno je uděláno asi z byz. názvu *Sidery*, jednoho Balkánského prosmyku, daleko odsud u Vrbice. V letech šedesátých i Kyrkklisse nazváno *Lozengrad* (*lozje* vinice), Mustafa Paša *Svilengrad* atd., ale tyto umělé útvary nyní zase rychle mizejí z užívání.

[22]) Slavejkov v Per. Spis. sv. 15 (1885) 358 o době 1810—1820.

[23]) Ku př. Mogila = Kavak Mahala, Trънkovo = Čaly Mahala, Risimanovo = Sipahi-Misirlik atd.

ode dávna náležejí pod metropolii ne Plovdivskou, ale Trnovskou; ta na druhé straně Staré Planiny obsahuje i Sevlijevo, Nikopol a Svištov a tím způsobem je největší z dnešních eparchií bulharských, sahajíc od Dunaje až k Marici. Tento veliký rozsah na jih souvisí snad s politickými hranicemi starého cářství bulharského.[24])

Mezi Turky v okolí Staré Zagory, podobně jako i okolo Karnabadu, jsou sektáři mohamedánští, řečení *Kyzylbaši* (tur. „červenohlavci"), kteří dle vyprávek Bulharův pijí víno, žen svých neukrývají a krveprolévání prý pokládají za něco hříšného. O původu a víře jejich jsem málo vyzvěděl, leda že se pokládají za něco lepšího nežli ostatní Turci a že o přísné předpisy koranu málo dbají. Vyskytují se také po vnitřní Malé Asii. O tamních Kyzylbaších tvrdí Mordtmann, že nejsou šiité, ale způsob „svobodných myslitelův" (eine Art Freigeister), kteří jen zevně se přiznávají k islamu, do mečetův svých nechodí, žen svých nezahalují a vína se nevystříhají. Vambéry je odvozuje od zajatých Turkův iranských ze Zákavkazí a Azerbaidžanu, kteří po starších válkách s Peršany od sultanův osmanských byli po rozličných provinciích kolonisováni.[25])

V St. Zagoře přebývaly prý tři ordy janičarův a Turci často se porvali mezi sebou, naposled 1813 za obecné anarchie, při čemž vypukl i veliký požár.[26]) Ponenáhlu začali se i Bulhaři usazovati v městě, ale dlouhý čas neměli v něm žádného kostela leda v domku, v němž bydlel pop (*papaz-evi*). Na počátku našeho století Turci i Bulhaři pospolu udatně odrazili útok Krdžalijův, vedených od Karafeiza. Staré podzemní vodovody, napájející 48 kašen, stále obnovovány, ale hradby městské z veliké části strženy, načež se město šířilo na všechny strany. Jeden ruský popis z 1827 Eski-Zagru líčí co město s mnohými sady a mečety, čítající 750 domův tureckých, bulharských a židovských.[27]) Od těch dob se město velice vzmáhalo. Boué (1837) popisuje Starou Zagoru s 15—20.000 obyvateli, 13 velikými mečety s minaréty, velikým krytým bazarem, klikatými ulicemi a s nejlepší prý hospodou celého tehdejšího Turecka. Jeden bulharský popis

---

[24]) Pop Konstantin (1819) p. 33 praví, že z 60 vesnic kadiluku Čirpanského jedna polovice patří pod Trnovo, druhá s Čirpanem samým pod Plovdiv, a že (p. 14, 33) vesnice Kazanlycké náležejí rovněž k Trnovu, kromě jediné Šipky, která podnes přísluší k eparchii Plovdivské.

[25]) Dr. Mordtmann v Barth's Reise von Trapezunt nach Scutari. Gotha 1860 (Ergänzungsheft zu Petermann's Mitth.) str. 20 pozn. Vambéry, Das Türkenvolk, Leipzig 1885 p. 607.

[26]) Něco podobného vypravuje Niebuhr 1767 (Reise 3, 174) o Razgradě; také tam mohamedánští občané se z veliké části nazývali janičáry, dělíce se na dvě *orta* janičárské, které spolu svářily.

[27]) Podporučíka Verigina Военно-топографическое описаніе дороги отъ города Тирнова въ Адріанополь. Petrohrad 1827 str. 10.

z 1858[28]) klade 31 čtvrtí (18 tureckých, 12 bulharských a 1 židovskou), 2650 domův (1632 tureckých, 833 bulharských, 75 židovských, 111 cikánských) a 8576 mužských obyvatelův — ženy a děti se v turecké statistice nikdy nepočítaly — (4205 Bulharův, 3297 Turkův, 645 Cikánův, 429 Židův). Bylo tu také něco Arménův.[29]) L. 1827 otevřena ve Staré Zagoře první škola, a sice „ellinská", rázu řecko-bulharského, ale již 1841 začalo se učiti všecko bulharsky. Řečtina je nyní zde, jako vůbec po Bulharsku, známa jen několika starcům nebo kupcům.

Za posledních desíti let před válkou Stará Zagora majetností a pokrokem svých obyvatelův proslula po celém Bulharsku. Byly zde dobře zařízené školy mužské i ženské, obé s pěti třídami středního vyučování. Z města samého vyšlo množství učitelův; kdekoli v nějakém odlehlém městečku nebo větší vesnici bulharské nalezneš učitelku, s polovičnou jistotou můžeš předpokládati, že je ze Staré Zagory. Majetnější rodiny posilaly syny své na studie do ciziny, jmenovitě do Čech a tu hlavně na hospodářskou školu v Táboře. Ale pod tímto pokrokem tlela jiskra záhuby. Turci a křesťané zle hleděli na sebe a někteří begové, jmenovitě „sultáni", potomci Gerajovcův Krymských, se snažili obnoviti starý spůsob utiskování ráje.

Dva měsíce po vypuknutí povstání hercegovského, v měsíci září 1875, objevila se v okolí malá četa bulharská. Strojilo se větší pozdvižení, v jehož čele byla intelligence místní. Přípravy zrazeny od jednoho vesnického učitele.[30]) Turci rychle zakročili a do 600 osob zavřeli v „bastille Zagorské", jednom lázeňském domě (*hamamu*) s vysokou kupolí. Po některém čase propuštěni všichni kromě osmi, kteří oběšeni v Adrianopoli. Tato událost zastrašila zdejší Bulhary a byla příčinou, proč Zagora nic neutrpěla následujícího roku za Srednogorského povstání a za massakrův.

Válka rusko-turecká 1877 přinesla Staré Zagoře úplnou záhubu. Starozagorci náležejí k těm Bulharům, kteří osvobození nejdráže zaplatili. Neštěstí jejich souvisí s první ruskou výpravou přes Balkán. Podám krátký nástin těch příběhův dle ústních vypravek četných ruských i bulharských svědkův. Generál Gurko dne 25. června (dle pravoslavného kalendáře) obsadil Trnovo,

---

[28]) Статистическо описание на каазата Ески Загра отъ Г. С. Cařihrad (z Carigr. Věstníku) 1858, 8°, 16 str. Spisovatel, kterého jsem tu co starce ještě viděl, jmenoval se Gospodin (to je bulharsky také křestní jméno) Slavčov.

[29]) V 18. století usadilo se v St. Zagoře i 5 rodin makedorumunských z Moskopole, jejichž potomci se docela pobulhařili. Ještě nedávno žilo tu několik stařen, které uměly *vlaški* a na mé otázky ještě se lidé rozpomenuli na frázi: *ce fáce?* (quid facis).

[30]) Člověk ten mi ukázán v Provadiji 1884 s proměněným jménem co učitel bulharštiny na tamní turecké škole, povahou docela Turek. Mezi vězni v hamamu byli oba bulharští statistikové, pp. Iliev i Sarafov, tehdá mladí učitelé.

1. (13.) července přešel přes Balkán u Hainköi, 5. (17.) obsadil Kazanlyk a 10. (22.) za jásotu bulharského obyvatelstva vešel do Staré Zagory. Jízda ruská bez překážky zajela odsud až k železnici mezi Plovdivem a Adrianopolí a rozrušila ji ne na rozcestí u Trnova-Sejmenu, ale blíže k Plovdivu u stanice Kajadžiku (u Chaskői). Turci úprkem se strojili k odporu. Jedna armáda pod Reufem pašou se postavila u Nové Zagory, asi 35 kilometrův na východ od Staré Zagory, rovněž na úpatí Sredné Gory, u samé poboční železnice od Trnova-Sejmenu do Jambolu. Druhá pod proslulým Sulejmanem pašou na rychlo zformována u Adrianopole a po zachované trati odtud přes Trnovo-Sejmen jedním vlakem za druhým vozena za prvním sborem.

Gurko, aby toto sbírání vojsk tureckých zmařil, 17. (29.) července postoupil k Nové Zagoře. Tam se setkal s Reufem ještě samotným a v krutém boji jej porazil; nejsilnější zápas se strhl okolo nádraží a vlakův na něm stojících.[31]) Městečko samo v boji se zapálilo. Nazejtří dne 18. (30.) boj obnoven, ale za okolností zcela změněných. Sulejman paša byl přirazil na bojiště s velikými posilami. Po urputné bitvě Gurko se svým malým vojem viděl se nucena ustoupiti přes Srednu Goru k Tvrdici a k přechodu Balkánskému u Hainköi. Zatím se u Staré Zagory strhl zápas ještě krutější. Tam stál vévoda Nikolaj Maximilianovič Leuchtenberský s dvěma pluky dragounskými, jedním plukem husarským, čtyrmi *družinami* (bataillony) bulharských dobrovolníkův pod velením generála Stoljetova, jednou kozáckou a jednou horskou batterií, celkem asi 3600 muži. V den první bitvy u Nové Zagory ráno vytrhl po silnici na východ, aby podporoval operace Gurkovy z pravé strany. Ale pět kilometrův od Staré Zagory u vesnice *Džuranli* vystoupil náhle z lesa po pravé ruce sbor turecký, složený z pěchoty, dělostřelectva a čerkesské jízdy a postup vévody zastavil. Vojsko nocovalo na bojišti v bivuaku. Na obzoru vyšlehovaly četné plameny; Turci zapalovali vesnice. Spojení s Gurkem bylo úplně přerušeno. V Staré Zagoře samé strhla se panika, obyvatelé jali se utíkati, ale ruské místní velitelství, doufajíc pořáde u vítězství, je zadržovalo.

Nazejtří, v den druhé bitvy Novozagorské, sbor vévody Leuchtenberského znovu se pokusil o proražení k Nové Zagoře. Ale Turci byli přes noc dostali posilu a přešli ráno k útoku. Tu bulharské *opolčenie* (dobrovolníci) po prvé přišlo do ohně, u dotčené vesnice Džuranli. Nejprve se do boje dostala první setnina třetí družiny; v kukuřičném poli dala čerkesské jízdě v trysku přijeti až na sto krokův a vrhla se na ni s bodákem. Ale na postup ku předu nebylo více pomýšlení. Vojska ustoupila a nocovala u samého města na dvou pahrbcích při Novozagorské

[31]) V jízdecké výpravě ke stanici Kajadžiku a v bitvě u Nové Zagory účastnil se i pozdější kníže bulharský Alexander I., tehda ve štábu Gurkově.

silnici. Večer celá obloha se zbarvila rudou září plápolajících vesnic po veškerém obzoru. Všecky osady pole Zagorského hořely a z širých niv, protkaných řadami stromoví, za jasného letního večera všude vystupovaly plameny a dým. Při tomto přišerném osvětlení obyvatelé městští a selští celou noc utíkali přes hory na sever. Zároveň se při této záři dle blýskajících zbraní pozorovaly pohyby vojsk tureckých: šla již od Nové Zagory a velikým kruhem obstupovala Starou Zagoru ze tří stran. Možnost ústupu zůstala otevřena jenom na sever skrze Srednu Goru.

Dne 19. (31.) července boj obnoven okolo samého města — bitva u Staré Zagory. Jízda ruská rozestavila se ve velikém polokruhu po třech stranách města; uvnitř v užším polokruhu postavila se bulharská pěchota, za řadami selských vozův, které sloužily k opevnění. Bitva se začala o 8 h. Za dvě hodiny jízda musila ustoupiti do vnitřního kruhu a boj přejat od pěchoty. Nejprve se do ohně dostala zase třetí družina. Praporečník její, ruský poddůstojník, s korouhví s obrazem sv. apoštolův Solunských, darovanou dobrovolníkům bulharským od města Samary nad Volhou, padl a za ním ještě šest mužův, kteří se chopili korouhve, jeden za druhým. Podplukovník Kalitin přirazil na koni, zdvihl prapor a vedl řady své k novému útoku. Ale i on klesl smrtící kulí. O korouhev strhl se zoufalý zápas bodákem. Padlo kolem ní ještě mnoho důstojníkův. Jednu chvíli ji Turci drželi v rukou, ale Bulhaři ji vyrvali, až konečně krví zbrocena se zlomenou žerdí zachráněna z bojiště.[32])

O $11^1/_2$ h. bitva již pokládána za ztracenou i začat ústup do hor. V městě na zabarrikadovaných ulicích trval boj ještě do 4 h. Brzo se ozvala ostrá palba z domův místních Turkův, jmenovitě z oken rozsáhlého *saraje* (paláce) zmíněných „sultánův" Gerajovcův. Čerkesi hned při vstoupení do města založili oheň; již v poledne vystupoval místem dým a do večera celé město stálo v plamení. Ústup kryl zatím vévoda Leuchtenberský, postaviv svou jízdeckou brigádu, dosti neporušenou, na horském sedle u Derventu. Pěchota docela byla promíchána valícími se ven uprchlíky; ženy a děti z města a z celého okolí v tisících se hrnuly mezi vojskem, se zdrcujícím pláčem a kvílením. Vojska nocovala za horami na druhé straně Sredné Gory u tamních teplic. Z pěchoty asi 2200 mužův silné ztraceno raněných a mrtvých k 800; třetí družina téměř úplně zničena a z 12 jejích důstojníkův zůstali zdrávi jen dva.

Stará Zagora vyhořela úplně kromě jedné čtvrti na západě i několika ulic na okrajích. Obyvatelé utekli jen s tím, co měli na sobě. Kdo se zdržel sbíráním svých věcí anebo naději v odražení Turkův, byl ztracen a nikdo více o něm neslyšel. Turci,

[32]) Korouhev ta chová se nyní v paláci v Sofii. Z 3. družiny utvořena později družina Radomirská, část pluku Strumského.

Čerkesi a arnautští i maloasiatští bašibozuci nikomu nedávali milost a napořád všecko zbíjeli. Není rodiny v Staré Zagoře, která by nebyla ztratila většinu svých členův, ba mnohé rody od toho dne zmizely úplně. Mrtvá těla se nenašla. Cokoli se později mezi spáleništi sebralo kostí lidských, snešeno do jednoho kostela a tam vysoko nakupeno: kosti přátel i nepřátel, vojínův, žen a dětí, Rusův, Bulharův, Turkův i Čerkesův, vše pohromadě, neboť tu si byli všichni rovni.

Vyhořely i veškeré vesnice v okolí, asi sto osad. Vesničané z části utekli za Balkán do krajův obsazených od Rusův a tam se rozptýlili po Gabrovsku, Trnovsku a dáleji až do Svištova. Během následující zimy při nedostatku obydlí houfně hynuli až i na ulicích větších měst, mrazem, hladem a nemocmi. Jiní se rozutíkali po celé Thrakii anebo schytáni od Turkův a po rozmanitém tyrání odvedeni co „zajatí“ do Plovdiva a do Adrianopole, arci jen ženy a děti, neboť muži pobiti, kde jaký nalezen. Mnoho dětí zavlečeno až do Cařihradu a do Anatolie.[33])

Stará Zagora po pět měsícův byla pusta, kromě Turkův místních a vojsk osmanských, postupujících odsud k Šipce. Teprve 1. ledna (pravosl. kal.) 1878 vojska ruská znovu vstoupila do města. Všecko bylo pusto a prázdno, takořka bez jediného člověčka od Balkánu až k Adrianopoli. Turecké obyvatelstvo z vesnic utíkalo před postupujícími Rusy, a vracející se Bulhaři na mnohých místech ze msty zapalovali opuštěné osmanské osady.

Po ukončení války začato s pracemi o obnovení Staré Zagory. Ze strany vlády rumelské vypracován plán k založení nového města nad rozvalinami, se širokými a rovnými ulicemi, křižujícími se v pravých úhlech. Dne 25. září (prav. kal.) 1879 položen základní kámen v přítomnosti knížete Vogoridiho a biskupa Klimenta Trnovského. Za mé cesty bylo již asi 320 domův hotovo, ovšem nejvíce jen malých a chudobných. Pilně se stavělo na dvou velikých budovách, oblastní dívčí škole a rozsáhlém úředním domě. Z kostelův poněkud upraven byl jen jeden s učazenými stěnami; tváře svatých, vymalovaných v kupoli, byly rozestřeleny od bašibozukův, kterým tato střelba do terče do výšky patrně působila nesmírnou kratochvíl. Zvláštní dojem činily na jižním konci města dvě dlouhé nízké budovy jako kasárny s množstvím oddílných dveří a malých okének ve hliněných stěnách: příbytky pro vdovy, kterých tu po válce bylo do 700, na mnoze s malými dětmi. Od těch dob město rychle se spravovalo: 1880 čítalo 1389 domův, 1885 již 2417. Stará Zagora, jak jsem já ji viděl, i při nejjasnějším osvětlení slunečním i při veškerém přirozeném půvabu celé krajiny zanechávala v mysli cestovatelově jen dojem

[33]) Otázka o navracování dětí byla za prvních let po válce jedna z nejtrapnějších, neboť i děti bulharské u Turkův i turecké, které po útěku rodičův vzaty v opatrování od rodin křesťanských, zapomenuly na svůj původ a nechtěly více se vraceti ke svým.

pochmurný; časem svým, až jednou všecky stopy oné katastrofy budou odstraněny, při poloze své snad bude jedním z nejkrásnějších měst celého poloostrova.

Starozagorci činí dojem nejlepší: lidé skromní a přívětiví, kteří se drží svého národního spůsobu, nebažíce po zevnějších titěrnostech tak zvané civilisace a kteří osud svůj, všecky ty strašné ztráty i pohromy nesou s klidnou myslí a podivuhodnou resignací, ježto vždy bývá příznakem ušlechtilé mysli. Mezi intelligencí bulharskou, učiteli, lékaři, úředníky, jsou velmi silně zastoupení.

Kraj Starozagorský je jediný v Bulharsku i v Rumelii, o kterém máme docela podrobné zprávy statistické a národohospodářské. To je zásluha mého přítele p. Atanasa T. Ilieva, vychovance škol Pražských, který po válce byl okolijským načalnikem a později i prefektem ve svém rodném městě.[34])

S pomocí čísel a podrobností od něho sestavených chci umístiti podrobnější ekonomický exkurs o Bulharsku právě na tomto místě, tím více, an kraj Starozagorský rozlohou svou podává takořka průřez od chladných krajin pod hřebenem Balkánským skrz úrodné podhoří až do teplé roviny u Marice. Po zběžných poznámkách, které 1841 sebral bystrozraký Adolphe Blanqui ve své „Voyage en Bulgarie“ a po stručném nástinu v knize Emila de Laveleye podrobnější zpráva o národohospodářských poměrech Bulharska zajisté nebude zbytečná.[35])

Stará Zagora má 15.274 obyvatelův, 12.215 Bulharův, 2847 Turkův a 147 Židův. Je střediskem jednoho z šesti departementův (krajův) rumelských, který se dělí na pět okolijí (kantonův), jejichž centralní místa jsou Stará Zagora sama, Nová Zagora, Kazanlyk, Čirpan a Sejmen. Obyvatelstva v celém departementu je dle posledního sčítání (1. ledna 1885) 194.435 duší, a sice 161.317 Bulharův, 28.051 Turkův (z toho více než polovice v okoliji Kazanlyckém), 3922 Cikánův (nejvíce v Čirpanské okoliji), 919 Židův (v městech, v Sejmenské okoliji jen 5) a 226 rozličných (Řekův, Arménův, Rumunův atd.). Obyvatelstvo bydlí v 35.897 domech a tvoří 38.884 rodin (Bulhaři v 22.305 domech a 23.140 rodinách). Z 270 obcí je 175 čistě bulharských, 18 čistě tureckých a 77 smíšených. Vesnice jsou nejvíce malé; v okoliji Starozagorské z 62 obcí jen 4 mají přes 1000 obyvatelův. Na 1000 duší se počítá ročně 10 svadeb. Bulharská rodina má průměrně

[34]) At. T. Iliev, Старо-Загорский окржгъ въ народо-икономическо отношение. Стара Загора 1885, 4°, 111 str. Srov. kromě toho Докладъ на Старо-Загорский префектъ за състоянието на окржга. Стара Загора 1884, 4°, 84 str. jakož i dva místní kalendáře, vydané od prefektury: Статистический календаръ на Старо-Загорский департаментъ за 1882 година, София 1882 a Стат. алманахъ на Ст. Загорский департаментъ за 1883 год., Пловдивъ 1883.

[35]) Blanqui, Voyage en Bulgarie 1841, Paris 1843 p. 223—237. Otiskl Laveleye, La péninsule des Balkans (Bruxelles 1886) II 114 sld.

5·3 duší (v Sejmenské okoliji 5·6, v Kazanlycké jen 4·7), turecká 4; jeden dům bulharský (s odečtením zbořené Staré Zagory a její okolije, kde 46% rodin bydlí ne o sobě, ale s jinými v jednom domě) 5·5, turecký 4·3 obyvatele, což jasně svědčí o poměrně větší hustotě obyvatelstva bulharského. Ročně připadá na 100 obyvatelův 4·29% porodův (4·46 u Bulharův, 3·22 u Turkův) a 1·53% úmrtí (1·59 u Bulharův, 1·18 u Turkův), tedy čísla velice výhodná.[36])

Při obyvatelstvu padá na váhu neustálé přistěhování i odstěhování. Po válce zdržovalo se (1880) v departementu 3747 uprchlíkův bulharských z vilajetu Adrianopolského, nejvíce od Dimotiky a Feré na nejdolejším toku Marice, od Eribolu (tur. Chairebolů, byzantinská Chariupolis) a z Kyrkklissenska. Ženy od ústí Marice nosí malebný kroj: žlutý šat se zvláštním bílým obšitím na prsou, na hlavě dlouhé vlající šátky, ověnčené jakýmsi černým turbanem okolo hlavy, z něhož opět na temeni vyniká bílý šátek sám. Usazeni nejprve v pustých vsích tureckých. Když pak se začali vraceti turečtí uprchlíci, bylo s bulharskými přistěhovalci zle. Z Kazanlyka a Čirpanska mnozí odtáhli k oběma Zagorám anebo až k Slivnu a Burgasu, kde nalezli stálých sídel. Jiní zůstali, utvořivše celé nové obce. Většina se však vrátila na zpět do Turecka. Vedle nich začali odcházeti i zdejší sedláci bulharští z Čirpanska, a sice buď do Burgasska, kam se již za poslední turecké doby obracela houfná emigrace ze Zagorska, buď do knížectví, kde se pusté země prodávaly za docela nízké ceny (1883 odešlo z Čirpanska 198 rodin). Naopak se zase do nížiny okolije Kazanlycké a Novozagorské stěhují horalé z Balkánu, z okolí Gabrova a Trjavny v knížectví. Turci, kteří utekli v čas války, z části se navrátili, ale brzo zase se hnuli k odchodu, když turecká vláda jim vykazovala pozemky v krajinách mezi Cařihradem a Adrianopolí a jmenovitě v Malé Asii. Odchod ten trvá od 1882 po dnešní den a časem povede k úplnému zmizení tureckého obyvatelstva z Thrakie. Turci při tom tím snázeji se odhodlávají k vystěhování, poněvadž pro své pozemky vždy nalezají kupce. L. 1884 z okolije Čirpanské odešlo Turkův 166 rodin s 675 osobami; 13 tamních obcí, před válkou tureckých, je od musulmanův již docela opuštěno. Současně z okolije Sejmenské se vystěhovalo do 250 rodin či 900 osob, a v 12 tamních obcích, prve musulmanských, není žádného Turka více.

Co do vzdělání půdy shledalo se 1884 zpracované země v celém departementu 1,656.709 uvratův (*uvrat*, tur. *dönüm*, prostora 40 krokův zdélí a 40 zšíří). Z toho 1,535.214 uvratův bylo poseto cerealiemi (*niva*), 70.114 bylo vinic (*loze*) a sice nej-

[36]) K poznání způsobu života zajímavá jsou i tato dáta z 1880: v celém departementu stalo se 8 vražd, 6 samovražd, 16 loupeží, 20 krádeží, 22 požárův. Číslice tyto se v následujících letech málo měnily.

více v okoliji Starozagorské (28.527) na úbočích Sredné Gory, nejméně v okoliji Sejmenské u Marice (2506), 33.762 luk (*livada*) a to nejvíce pod Starou Planinou, nejméně u Marice, 10.724 sadův růžových, o kterých promluvíme ještě podrobněji, a 6893 zahrad zelenářských (*bachči*). Na každou rodinu průměrně připadá 42 uvratův (v Sejmensku dokonce 77, v Kazanlycku toliko 23), na každého jednotlivého člověka bez rozdílu věku a pohlaví 8·5 uvratův (v Sejmensku 14, v Kazanlycku jen 4·7).

Tato čísla byla za několik málo let velice vzrostla. L. 1880 počítalo se v departementu jen 1.525.630 uvratův vzdělané země, tedy ve čtyřech letech přibylo 131.079 uvratův.

Lesy pokrývají 4.661.758 uvratův, ale z toho jen asi čtvrtina jsou skutečné staré lesy, které se vyskytují téměř jen na Balkáně: ostatek nejsou než nízké dubové houštiny selské (*baltaľák*, *koríja*), které rok od roku silně se hubí Teprve za poslední doby k lesnictví obrácena nějaká péče i dozor.

Dobytka po válce rusko-turecké zbylo velmi málo a jakkoli se počet jeho rychle doplňoval, číslo jeho se nesesiluje za příčinou silného prodeje.[37]) L. 1883 napočítalo se v departementu 67.146 kusův rohatého skotu, 11.495 bůvolův, kteří vesměs slouží k potahům, 8829 koní, 9356 oslův (blh. *magáre*) a 38 mezkův. Malý počet koní se vysvětluje tím, že kůň na celém poloostrově Balkánském neslouží nikde k práci zemědělské, k níž se užívá jen volův a bůvolův, ale toliko k jezdění a k přenášení zboží (za soumara). Chov dobytka ve stádech se v Zagorsku s malými výminkami obmezuje na drobnější brav, na ovce a kozy. Ovcí bylo 1885 v celém departementu 379.019, téměř třikráte více než 1880, koz 61.731. Vedle toho zpomenouti sluší i drůbežnictví: od otevření železnice kraj Starozagorský zásobuje Cařihrad vejci, jichž se vozí na statisíce.

Hlavní plodina je obilí. Ze tří stanic, které se na dráze z Trnovo-Sejmenu do Jambolu nalezají na půdě zdejšího departementu, se ročně vyváží do 20 millionův kilogrammův zemědělských produktův. Útraty dopravy jednoho vagonu s 10.000 kilogrammy ze stanice Radne-Mahala (nejbližší k Staré Zagoře) do Cařihradu obnášejí 326 frankův ve zlatě. Kupci, kteří se vývozem cerealií odsud zabývají, jsou z polovice Řekové, z polovice Židé, Arméni a v nejmenším počtu Bulhaři. Naopak dovoz je docela v rukou bulharských.

Poměry zemědělské se od války rusko-turecké nalezají v knížectví i v Rumelii ve stavu přechodním. Celým bulharským obyvatelstvem po obou stranách Balkánu zavládla nenasytná snaha po nabývání zemí. Rozorávají pastviska v území své vesnice a kupují polí, kolik mohou, často více nežli stačí zpracovati. Aby měli peněz na koupi, prodávají především dobytek, vrhají se do

[37]) O pastýřství bulharském viz hlavu o Sredné Goře, č. 2 hl. 2.

dluhův, což při vysokých úrocích zdejších je veliké zlo, a platí daně docela nepravidelně, tak že každý kraj v Rumelii i v knížectví má veliké nedoplatky (*nedobori*).[38]) Prodeje pozemkův po válce dostupují velikých summ. Dle p. Ilieva vydalo se v Starozagorském departementu od války do 1885 na koupě pozemkův asi $50^1/_2$ millionův grošův (1 zlatá lira po 100 groších = 22 frankův 70 centimův), z čehož 40 millionův padá na případy, kde Bulhar kupoval od Turka. Roční prodej v témž kraji se cení průměrně na 6 millionův grošův.[39]) Následek toho je také ten, že kovaná mince, jmenovitě zlato, jde silně ze země, neboť čtyry pětiny prodávajících jsou Turci, kteří se stěhují z Rumelie ven.

Dle úřední zprávy o prodejích pozemkův v celé Východní Rumelii od začátku rumelské správy na jaře 1879 do 1. listopadu 1883[40]) celková summa za tato $4^1/_2$ léta obnášela 102,158.237 grošův, a sice musulmané prodali křesťanům země za 72,229.516 grošův, křesťané musulmanům jen za 401.752, křesťané křesťanům za 24,799.084, musulmané musulmanům za 4,727.885. Z těchto prodejův padá asi 30% na departement Plovdivský, 28% na Starozagorský, 12% na Tatar-Pazardžický, 11% na Slivenský, 11% na Chaskójský, 8% na Burgasský. O knížectví bohužel podobného statistického materialu nemám.

Cena půdy závisí od místních poměrův. V departementu, z něhož béřeme příklady své, nejdražší pozemky jsou v Čirpansku, kde jeden *uvrat* nejlepší *černozemi* (tur. *karatoprak*) přijde až na 500 grošův, a v Kazanlycku, kde dobré půdy je poskrovnu; nejlevnější jsou v slabě obydlené okoliji Sejmenské, kde se *uvrat* orné půdy prodává za 40—75 grošův. Za posledních dob panství tureckého půda byla dražší, ku př. v okoliji Starozagorské o 40 až 50%, v Kazanlycké o 25%. Na klesání cen pozemkův působily nejen hromadné prodeje, ale i klesání cen zemědělských plodin, které nastoupilo po prvních letech rumelské správy. Hned po válce obilí vysoko poskočilo v ceně, neboť úroda válečného roku 1877 byla přišla na zmar a léta 1878 a 1879 byla chatrná, tak

---

[38]) Nedoplatky departementu Starozagorského obnášely 31. července 1884 7,127.390 grošův.

[39]) Iliev, Старо-Загорский окрѫгъ str. 30 dává pro dobu od 1. září 1884 do 1. října 1885 následující tabulku. Prodali pozemky

Turci Bulharům za	5,516.245
Turci Turkům za	374.474
Turci Židům za	59.200
Bulhaři Turkům za	22.024
Bulhaři Bulharům za	1,655.500
Bulhaři Židům za	10.000
Židé Bulharům za	40.930
Řekové Bulharům za	12.000
všeho za	7,690.373 gr.

Prodeje, v nichž účastni byli Židé a Řekové, patří vesměs do okolije Novozagorské.

[40]) Plovdivské noviny „Narodni Glas“ č. 456, 21. pros. 1883.

že v zemi samé po žitě byla veliká poptávka.[41]) Ale od roku 1883 ceny zase silně klesají.[42])

Obecná proměna okolností působila po zřízení Rumelie a Bulharska i na ceny všeho zboží vůbec. Domácí produkty, jsouce více hledány, poskočily v ceně: víno, stavební dříví (obé o 30%), rohatý skot (o 25%), ovce (o 10%) atd. Stejná zůstala cena tabáku a vlny, jakož i cizího železa. V ceně kleslo hlavně zboží kolonialní, cukr, káva, petrolej atd. (o 20%).

Zmíněná snaha po nabývání zemí měla spolu s emigrací Turkův i jiný následek: turecké někdejší *čifliky* (latifundia) nejvíce skoupeny od celých obcí selských a parcellovány na malé kusy pro jednotlivé členy obce. Za Turkův země byla rozdělena mezi menší číslo majitelův, kteří vládli velikými pozemky; nyní je rozdělena mezi větší počet zemědělcův, kteří průměrně drží malé kusy. V okoliji Starozagorské i Novozagorské největší statek selský čítá do 300 uvratův, na kterých se pracuje s 2—3 páry (*čifta*) volův; nejmenší majetek má do 40—10 uvratův s jedním párem, ba v Novozagorsku i s jedním volem, tak že tam dva sousedé se spojují, aby si potahy svými vzájemně vypomohli. V Čirpanském poli vyskytují se i statky po 600 uvratech, kdežto v hornatém Kazanlycku najdeš i drobné majetky po 5 uvratech. V Sejmensku průměrně z 10 bývalých *ratajův* (čeledínův), kteří pracovali na tureckých čiflicích, 9 je dnes majiteli (blh. *stupánin*) vlastních pozemkův; v Starozagorsku asi pátá část někdejších dělníkův jsou nyní sedláky s vlastními poli. Čifliky samy arci bývaly malé a rozsahem i úpravou ani zdaleka se nemohou přirovnávati k velkostatkům jiných zemí; pracovalo se na nich nejvíce jen s 3—6 pluhy. Něco se jich udrželo v okoliji Starozagorské (45 ze 100), ale v ostatních částech departementu zpomenutým způsobem se ztenčily na nepatrné zbytky, které ostatně jsou také v koncích. V Novozagorsku jich 1886 bylo 9, v Čirpansku 5, v Sejmensku 4, v Kazanlycku 1.

Na čiflicích se pracovalo a na zbylých posud se pracuje dvěma způsoby, které jsou po celém Bulharsku stejné. Buďto se pole pronajímají blízkým sedlákům na polovici nebo jinou část výtěžku, kterýžto způsob ve hlavní své formě slove bulharsky *ispolica* (nájemce *ispoldžija*, tur. *ortak*, *ortakčija*, což znamená i soudruha v obchodu nebo řemesle), anebo majitel půdu vzdělává s najatými dělníky, kteří sami pozemkův nemají a slovou *ratají*, *argati* (od řec. ἐργάτης), v Kystendilsku, Dupnicku i Radomirsku také *mómci* (ženy jejich *momkíni*, práce *mómština*).

---

[41]) V Kazanlycku, které bylo bojištěm, úroda 1877 nebyla ani sklizena a 1878 zaseli jen *letnici* v malém počtu; 1879 v mnohých krajích i v knížectví, ku př. v Kystendilsku, byl úplný hlad.

[42]) Iliev str. 36 podává tabulku cen cerealií na stanici Karabunarské v l. 1876—1884. Domácí *kilo* pšenice stálo 1876 50 grošův, 1879 85, 1882 72, 1884 již jen 46; kukuřice 1876 22, 1879 56, 1882 37, 1884 25 grošův.

Nájem stává se rozličným způsobem. Při hospodářství na skutečnou polovici si majitel odčítá sémě k setí, bylo-li dáno od něho. Plodiny se dělí mezi pánem a polovinníkem v Zagorsku ještě ve snopech, v Kystendilsku po vymlácení. Je to způsob polního hospodářství, který od středního věku podnes panuje po jižní Evropě a který je znám i na Jonských ostrovech, v Dalmacii, Istrii, Italii (mezzeria, mezzajuolo), jižní Francii (métayage, métayer) a jistých částech Španělska. Bulhaři se mu přiučili od Byzantinců (*ἡμισεία, ἡμισιαστής, γεωργοὶ ἐφ ἡμίσει*) ještě za trvání staré říše, jakož se terminy *ispoli*, *ispolnik* vyskytují již v památkách středověkých.[43]) Vedle pravého ispolnictví vyskytuje se v poli Zagorském i dávání pozemků na třetinu (tur. *üčürdžüm*, od *üč* tři), totiž majitel béře třetinu snopův a nájemce dvě třetiny, a sice se dělení děje po odečtení desátku nebo vůbec daně. Toho způsobu se užívá tam, kde půda je slabší a kde by, nenajde-li se nájemce, snadno zůstala ladem. Jsou to tytéž příčiny, které i v hornatinách Balkánského poloostrova (ku př. v Řecku a v Epiru) i v romanských zemích západních vedly k podobné proměně původní polovice. Kromě toho se v poslední době šíří nájem za určitý plat, kde nájemce za *uvrat* majiteli dává z úrody, dle jakosti země, $^1/_3$ až do 2 *krini* žita a při tom sám platí daň, připadající na najaté pole.

Podmínky dělníkův zemědělských jsou velmi rozličné. Úmluva závisí od toho, je-li *rataj* ženat, stár nebo mlád; podle různých místních obyčejův se mu dává mzda v penězích se stravou, anebo v penězích se zasetím jisté polnosti, anebo jen v plodinách, anebo také jen v penězích. Obydlí má rataj někdy ve vlastní chalupě blízko čifliku, nejčastěji však v chatě vykázané od hospodáře. Ostatně placení kovovou mincí je věc nová; v západním Bulharsku, u Radomiru a Kystendilu, se pracovníci až do války platili žitem a vůbec přírodninami. Část pozemku, která se dělníkovi zapůjčuje k zasetí, slove *paraspor* (nebo *paraspur*) a odtud se vesničanům, žijícím jen na cizí půdě, říká *paraspordžiji*. Slovo to pochází z byzantinského terminu *παράσπορον, παρασπορά*.[44])

[43]) V staroslovanském překladu byzantinských agrárních zákonův, tištěném u Hube, O znaczeniu prawa rzymskiego i rzymsko-byzantyńskiego u narodów słowiańskich (Warszawa 1868): ašto kto vьzmet vinograd *ispoli* (v orig. *τῇ ἡμισείᾳ*) str. 81, ašte dělatel vьzmet nivu *ispoli* (*ἐὰν γεωργὸς λαβὼν χώραν ἐφ' ἡμισείας*) str. 85, *ispolnik* (*ὁ ἡμισιαστής*) str. 81.

[44]) Slova *paraspur* se v tomto smyslu užívá i v Dupnicku, Radomirsku, Kystendilsku i okolo Staré i Nové Zagory. Miličević, Краљевина Србија, Нови крајеви str. 135 píše, že v Nišském kraji *paraspurnja njiva* prý slula země spahijova, kterou mu sedláci musili vzdělávati; tam tedy tento terminus měl jiný význam, nežli v Bulharsku. — Srov. *τὸ οἰκομοδοπαράσπορον* (sic) v byz. listině u Miklošiče, Acta graeca 4, 182 a zachovaný titul jedné novelly císaře Tiberia II. (578—582): *περὶ παρασποριτῶν* (Heimbach v Ersch-Gruberově Encycl. díl 86 str. 213). Du Cange, Glossarium med. graecitatis zná jediný příklad slova *παρασπόρια* co „pozemek hradní" (*καστρένσια, ἰδιόκτητα*, peculium castrense).

Dělník se najímá na rok nebo na půl léta; terminy se začínají buď na jaře na *Gergjov den*, buď na podzim na *Dmitrov den*. Co do podrobností uvedu několik příkladův. Ve vesnicích okolije Starozagorské *rataj* dostává 300—500 grošův v penězích, 15 až 18 *kilo* (o 44 okách) žita (co *jemelik*, stravu) a sémě k zasetí *parasporu* na 2—3 uvratech, a sice dílem kukuřice, dílem pšenice nebo ječmene; k tomu se mu dává ještě sůl a obuv (opánky). V některých vsích „paraspor" se určuje tím způsobem, že rataj oře dva dni pro sebe na pánově zemi a co zoře, je jeho paraspor. Na té půdě pracuje s nářadím (blh. *sečivo*) vlastníkovým; v jistých osadách sláma z parasporu zůstane pánu, zrno ratajovi. V Novozagorsku se platí ratajům 250—1000 grošův a paraspor bývá do 4—10 uvratův veliký. V okoliji Sejmenské rataj kromě peněz obdrží 10 i více kilo žita, 12 ok soli, 3 oky oleje (*dъrveno maslo*) a obuv. Ze západního Bulharska uvedu aspoň jeden příklad. V Dupnicku *momъk* dostával všeho 50 *kutlův* (po 20 okách) žita a co paraspor 2 kutle (slovo to tam znamená i míru obilní i míru plochy polní) na rež, 2 na oves, 1 *lechu* pro kukuřici, 1 pro zeleninu, vše i se semenem, 12 ok soli a půl kůže volovské na opánky. Takovými dělníky byli nejen Bulhaři, ale i Cikáni a Turci. Mnozí po celý život i s rodinou chodili od statku na statek.[45])

V nížinách Rumelie všude se pociťuje veliký nedostatek pracovních sil. Žetvu obyvatelé bez cizí pomoci sami ani skliditi nemohou. Od Vetrenu až do Mesembrie přicházejí k té práci *žetvari* a hlavně *žetvarki* z hor, kde žito později zraje, a sice do pole okolo Pazardžika a Plovdiva chodí od Ichtimanu a Vakarelu, do Zlatického pole z Orchanijska, do krajin okolo Zagory a odtud na východ až k moři z Balkánu Trjavnenského a Elenského. Vůdce nebo vůdkyně takové čety žetvarské (*ordija*) slove *dragomán* nebo *dragománka* a žnečky samy slovou obecně *Zagórky*. L. 1884 jel jsem dle jižní strany Balkánu od Vitoše až k Černému moři a nazpět dle severní strany od Varny do Sofie právě v čas žní a viděl celé to houfné stěhování horských žencův do pole a z pole; táhnou vesele s dudami a písněmi. V Starozagorsku a Čirpansku pracují také ženci ze sousední Sredné Gory, u nichž doma obilí později dospívá. Jen okolija Kazanlycká nemá zapotřebí cizích pomocníkův. V knížectví není nic podobného; obyvatelstvo na sever od Balkánu, které je daleko hustší, koná žetvu samo. V tomto dosti útratném hospodářství Rumeliotův nastal právě jmenovaného roku obrat, jehož jsem byl očitým svědkem. „Zagorci" šli s cenami stále do výše, ale najednou spatřili na nivách thráckých věc nevídanou — stroje. Přičiněním rumelské vlády a okresních zastupitelstev zakoupeno totiž právě množství

[45]) Iliev op. cit. 40—42; K. Jirečka i M. Sarafova úřední zpráva o zemědělské otázce v Kystendilsku (Sofia 1880).

hospodářských strojův, kterých ihned s úspěchem užito; v Starozagorském departementu pracovalo 1884 poprvé 38 žacích strojův, v Plovdivském 17, v Burgasském 13. Následkem toho platy za práci žneckou sklesly na polovici.[46])

Spůsob rolnictví je pradědovský a proto výsledky práce zemědělské při veškeré pilnosti obyvatelstva zůstávají pozadu. Pole (*niva*) oře se jen s voly nebo bůvoly, nikdy s koni. Pluh (*raló*) je velmi prostý, vždy bez kol, s malým železkem. Docela dřevěný pluh bez železa, z několika klád hrubě zdělaný, viděl jsem jen v Krajišti na sever od Kystendilu; jinde bývá složitější.

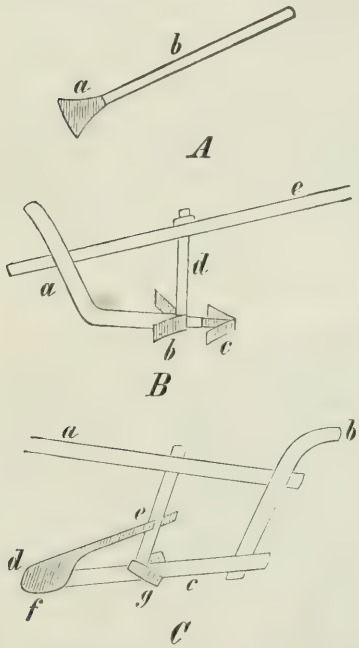

Hlavní spůsoby pluhův, dle laskavě mi zaslaných nákresův a výkladův p. Dra. Alexandra Teodorova v Plovdivě, jsou tyto. Na nákresu *A*, z Brestovice u Plovdiva, představen je primitivní pluh *kuprálja*; část *a* je železná a slove *čikél* (Brestovica), *ogríbka* (Karlovo), (*o*)*strúžka* (okolí Sofie); část *b* sama bez železa slove obecně *ostén*. Na nákresu *B*, rovněž z Brestovice, z *a*, *b*, *c* dohromady skládá se *rálica*, která spolu s *d* i *e* tvoří celé *raló-to*; část *e* je *srélka*, *srjálka*, na jejímž konci se zavěšuje *chomót* pro voly; *d* je *brъdcé*; *b* jsou *uší*, které dělají brázdu, a železné *c* je *pálišnik* (od *pálica*, v Sofijsku *pálečnik*, jinde *lémeš* či *jémeš*). Nákres *C* představuje pluh ze Sofijska: *a* je *vojíšte* (*ovíšte* v Šipce), *b* je *račica*, *c* je *plazíca* (či *plъzíca*), *g* jsou *uší*; napřed nalezá se *pálečnik* (f) a nad ním podlouhlé železo *d*, které slove *čeresló*. Tohoto čeresla obecně se užívá, když se *ore celíšte* (půda zarostlá, nová nebo úhor): hřbetem leží na palečniku, ostrou stranou napřed rozrývá (*porí*) zemi, na dolním konci je širší a na horním konci se zaráží (*zaklínja*) do téže dírky v tak zvaném *brъdcé* (*e*), v níž vězí i konec palečniku. *Ralica* slove i jedno souhvězdí, tři

[46]) Mzdy žneček byly poměrně dosti značné: v Starozagorsku před válkou 5—7 grošův za uvrat, po válce 1879—1883 10—16 gr., v Čirpansku před válkou 10, po válce 15—17 gr., v N. Zagoře a okolo Jambolu posledně 18 grošův na *kilo* (44 ok), při čemž váha semene platí i k měření povrchu, v Karnabadě 25 gr. na uvrat a strava (*chraná*), u Anchialu a Mesembrie 1883 40 gr., 1884 28 gr. za „kilo“ a strava atd. V Aitosu 1884 za mé cesty byla celá stávka ženců: *dragomani* čet žetvarských žádali 50 grošův za uvrat, kdežto prve se platívalo 20—40, ale stroje je pohnuly k ústupkům.

hvězdy velikého medvěda anebo také Orion, vedle toho i jedna květina, strači nůžka (Delphinium). Při slabosti pluhův se na poli po zoráni často ani nespatřují pravidelné brázdy (*brezdi*), ale jen povrchně a nerovně roztrhané strniště s velikými hroudami.

Kosy (*kosa*) se užívá nejvíce jen k senoseči (*kosídba*). Při žních (*žétva*) se pracuje téměř výhradně srpem (*sъrp*); ke sbírání žita do hrsti (*rъkojka*) před snop slouží dřevěné zakřivené pouzdro čili takořka rukavice, tak zvaná *palamárka*, která se nastrkuje na levou ruku (z řec. παλάμη dlaň). Přístroj ten byl nápadný již francouzskému cestovateli Pavlu Lucasovi 1706 na cestě z Čařihradu do Adrianopole. Snopy (*snop*) se postavují na kupy (*krъs[t]ci*). Při nepravidelném času setí (*sejídba*) a žni často se zralé zrní rozsýpá a proto se zvláště na západě, jako okolo Sofie, nezřídka ku př. mezi letošním prosem spatřuje vysoká pšenice z loňské setby. Následkem slabého orání nikne mezi setbou množství kvití a býlí. Mlácení (*vršídba*) děje se na poli pod širým nebem na mlatu, řečeném *harmán* (z tur.), zdělaném z bláta nebo z hlíny uválené a na slunci usušené. Někdy celá ves má jeden *harmán*, hlavně k snadnějšímu sebrání desátku, dokud se daně odváděly v přírodninách. Zrní se z klasův vytřásá ne cepem, ale honí se po nich do kola koně. Často se po rozloženém obili do kola jezdí zvláštními malými takořka sáňkami, které slovou *dikánja*, *dikáni-te* a jsou zdola opatřeny křemínky (*krémenčeta*), při čemž ženy a děti sedají na vrch ku zvětšení tíže. Dobyté zrno se věje, jako se to u nás prvé dělo, vyhazováním lopatou do větru, který odnese plevy stranou a nechá zrno padnouti nazpět; v ten čas se okolo vsi všude zdvihají z daleka viditelné kotouče žlutého prachu nad *harmany*. Zrní se skládá v proutěných stodůlkách (*košove*, *ambari*), sláma (*slamá*, *pljáva*) v stozích. Kukuřice se sbírá zvlášť a vylupuje z palic (*kočani*) teprve po delším čase.

Nejsilnější půdy nechávají se na úhor (*na ugar*) po třech letech, střední po dvou, slabé po jednom. Nejvíce je po nížinách Thrakie i Podunají rozšířen způsob třípolový. Po žetvě se strniště (*stъrnište*) buď zaorává, buď ohněm vypaluje. Nivy úhorem ležící slovou v Zagorsku *prosenište papurište*, *kelem* (z tur. *kelemijé*).

Zemědělci bulharští sami začínají pozorovati, že při dosavadním prvobytném hospodářství půda se vysiluje; u Staré Zagory shledali, že pole, které před 20—30 lety dávalo úrodu 15 *kilo*, nyní sotva dává 6—8. Teprve nyní začíná se zvolna užívati hnoje (*tor*) hovězího a ovčího, jehož však není dostatek. Na některých místech obyvatelé dokonce platí kočujícím pastýřům (Karakačanům), kteří tudy táhnou na léto do hor nebo na jeseň do zimoviště, aby nocovali na jejich polích a pobytem stád svých půdu pohnojili.

Staré způsoby vůbec již se mění. Za posledních dob se v Bulharsku zjevila obecně snaha po zlepšení zemědělství. Hospodářské školy otevřeny v Sadově u Plovdiva a na jednom státním

statku u Ruščuku. Začaly vycházeti i tři časopisy hospodářské.[47]) Zvolna se šíří i dokonalé pluhy moderní. Na posledních cestách po Rumelii viděl jsem již i ruční stroje dřevěné k provívání žita, ba domácí mistři začali z ciziny přivezené kusy zdařile napodobovati.

Hlavním tažným dobytkem bulharského rolníka je buvol (Bos bubalus, blh. *bívol*, *bívolica*, tele *maláče*; tur. *mandá*, nřec. *βούβαλος*). Toto zvíře jihoevropské, u nás neznámé a i v Uhrách a v jižní Italii nepříliš hojné, je nižší a delší nežli náš domácí vůl, má rohy silně na zad zahnuté a jemnou srst barvy černé nebo temnošedivé. Pohybův je líných a nenáhlých; nějaká obzvláštní nezkrocená divokost, o které se po knihách báchorka nese, se na něm nikdy nepozoruje, neboť se z flegmatického klidu svého ničím nedá vyrušiti. Mléko a máslo buvolí bývá bělejší a chutnější než kravské. Zvíře je velice citlivé proti parnu slunečnímu a proto celé hodiny se válí v bahnech anebo stojí ve vodě. Ve vesnických dvorech mají zvláštní nádržky (*kálišta*) s kalnou vodou, v nichž se buvoli pohodlně potápějí až po nozdry. V létě tahouny tyto často vidíš zapřažené do vozův, jak jsou docela pokryti blátěnou korou z těchto koupelí, která je chrání proti mouchám, komárům a úžehu slunečnímu. Nezbytné náčiní u každého potahu buvolího je naběračka k polévání zvířat, obyčejně dřevěná, někdy i plechová (blh. *kútel*, *čavúrka*, *kepčé*). V práci buvol je silnější než vůl, ale pomalejší a vyžaduje velikou péči jako kůň. Při tom má všude větší cenu nežli vůl nebo kráva. V horských krajinách buvolův je málo, ba ku př. v Trnsku docela jich není; za to velmi hojně se vyskytují v rovinách podunajských, černomořských a rumelských.[48])

Volové jsou malé postavy, bílí nebo načernalí s velikými rohy. Skot červený nebo dokonce strakatý je pro bulharského sedláka hotový div světa.

Zvířata tato se zapřahají do vozův ne s postraňky, ale majíce hlavu prostrčenu skrze způsob rámcův, upevněných na obou stranách voje, tak že veškerá tažní síla je soustředěna výhradně na šíji. Vozy bývají nadmíru primitivní. Největší se vyskytují v rovinách podél Marice, ohromné to čtverhranné koše z černého proutí, ježto výškou svou nijak nejsou v poměru k velikosti tažného dobytka. Tyto těžkopádné a neforemné povozy, obilím

[47]) „Zemledělec“ v St. Zagoře, založený od † poslance rumelského Naumova, „Domakin“ Michaila Georgieva v Sofii a „Rabotnik“ v Slivně.

[48]) *Βόες ἄγριοι* v Makedonii u Herodota 7, 126 a v Dobrudži na nápise v Arch. epigr. Mitth. VIII, 9 nejsou buvoli, ale zubři. Matení buvola afrického (bubalus) se zubrem (bison, urus) vytýká již Plinius, nat. hist. 8 § 38 Za středověku se buvol často zpomíná na poloostrově: 1206 *buffles* okolo Beroe u Villehardouina, *bufale* koncem 13. století na Morei u Sanuda (Hopf, Chroniques grécoromaines 117), tamže a v Epiru 1303 (Hopf, Gesch. Griechenlands im Mittelalter, Ersch- Grubers Enc. díl 85, 352). Bulharské vozy buvolské jsou vyobrazeny vedle popisu zvířete u Marsigli, Stato militare dell' imperio ottomano, Amsterodam 1736 str. 64.

nebo slamou naplněné, cizinci na první pohled ohlašují úrodnou rovinu beze strmin a skalisk.[49])

Mezi náčiním v selských domech rovin rumelských nápadny jsou hliněné džbánovité nádoby ohromných rozměrův, někdy daleko vyšší nad člověka, dole oblé, tak že jich na rovné ploše postaviti nelze (*kjup*, *delva*, z tur. *delv* okov). Dělají se v cihelnách, ku př. okolo Plovdiva. Nejvíce bývají vsazeny do země co nádržka pro vodu. Za starých časův sloužily, jako starořecké *pithoi*, za sudy vinné, za skladiště žitná a za cisterny; nalezají se na všech hradištích a ve všech zříceninách celého Bulharska.

Rozmanitost rostlin kulturních je v oblasti Marice dosti veliká. Z obilí (*žito*) na prvním místě stojí pšenice (blh. *pšenica* čili *žito κατ' ἐξοχήν*), která se dělí na dva druhy, *zagarka* či *zagarija* (v obchodě francouzsky „blé dur“) a *červenka* čili turecky *kyzylđža* (blé tendre). Potom následují rež (*rъž*), ječmen (*ičimík*, v Rhodopě *jáčmen*), oves (*ovés*), proso (*prosó*) a špalda (*liméc*, *izá*, tur. *kapladžá*, Triticum spelta L.). Vedle toho po celém Bulharsku silně do popředí vystupuje kukuřice, která v bulharštině má množství jmen (*cárevica*, v Podunají *papur*, *misir*, *mámuli*, *gugúci*, na západě také *morúza*). Pohanka (*helda*, Polygonum fagopyrum) je známa jen v horách u srbských hranic.

Z luštěnin se po polích spatřuje vika (*rov*, *fij*, *burčák*), hrách (*grach*), čočka (*léšta*), bob (*bob*, *fasúl*), sladký hrách (*nohud* z tur., *revit* z řec. *ῥεβίθιον*). Mezi ostatními kulturními rostlinami pozorují se konopí (*konop*, na západě i *grъsti*, *grsnici*) a len (*len*, tur. *sejrék*), který se nyní jen v horách Rhodopských silněji pěstuje; jinde ustoupil do pozadí, ačkoli dříve mnoho byl set, z části k dělání oleje, turecky *bezirjá* řečeného.

Zelenin (*zelenčúk*, *zarzavát*) se sází veliké množství, zejména okolo měst. Ve stravě obyvatelstva zaujímají důležité místo; veliké zelené papriky, cibule a zelí náležejí u Bulhara k dennímu chlebu. Převládají cibule (*luk*, *červén luk*, *kromid* z řec. *κρομμύδιον*), česnek (*čésen*, *beli luk*), por (*pras*, Allium porrum), paprika (*píperka*, *čúška*, *kakaláška*), okurky (*krástavica*), celer (*kerevís*, *čerevís*, *celína*, *gulíja*), mrkev (*mórkov*, tur. *auč*), sladká řepa (*repá*, *cvekló*, tur.

---

[49]) Jařmo slove ve východním Bulharsku *chómot*, v západním *járem*; čtverhran jeho se ze strany zavírá protknutím tyčky, která slove *žeglá*, *žiglá* (verbum *zažégla*); vazba, při tom užívaná, nazývá se *gъžva* (značí také turban turecký čili *čalmu*). Terminologie kolářská: vůz *kolá* (plur.), voj *prócep*, oplen *stol*, náprava *os* (fem.), rozvora, spojující nápravy *starčuga*, *starčiška*, klánice, vynikající po stranách oplenu nahoru *ljóka* (plur *ljóki*). Prkna nebo žebřiny po stranách slovou *ritli* (na západě *litri*, v Thrakii *rikli*, *rikleni kolá*), vzadu *štit*. Kolo se jmenuje *koleló*, části jeho: píst *glavína*, zděř kovaná okolo ní *cifún* (z nřec. *σιφούνιον* roura), zděř na konci nápravy *bljach*, špice *spica* nebo *kraká* (plur.), loukotě *náplati* (plur.), věnec *obsída* (z řec. *ἀψίς*, *-ίδος*), železná obruč *óbrъč*, zákolník *kléčka*. Kolomaz *katrán*, drobotiny k svazování *zavrangáčki*.

čukundúr), zelí (*zélje, lachná* z řec. *λάχανον*, v Achyr-Čelebi v Rhodopě *lopuch*), ředkev (*ръдъ́kva*) a všelijaké drobné věci, jako špenát (*spanák* z řec. *σπανάκιον*), petržel (*majdanós*, řec. *μακεδονῆσιον*) a j. Zeleniny severozemcům neznámé jsou *patladžani* (Solanum melongena), plody jisté bramborovité rostliny, barvy modré nebo červené a povrchu hladkého, někdy delší nežli největší okurka, a *bámija* (Hibiscus esculentus), zelené chlupaté ovoce, které se daří hlavně jen v Adrianopolsku a odtud se rozváží sušeno v sudech anebo seřaděno na provázcích. Mnoho se požívá rajských jablek (Solanum lycopersicum, *tomáta*), o kterých mi však tvrzeno, že prý jsou nevelmi dávno za lidské paměti zavedeny. Brambory (*patati, kartofi, baraboj*) teprve nyní zvolna se šíří, ba v některých horských končinách jsou ještě napolo neznámy. Kromě toho se požívá veliké množství sladkých melounův (blh. *dinja*, *ръpeš*, tur. *kaún*) a jmenovitě melounův vodních (*lubénica*, tur. *karpúz*), jichž se sluní veliké množství po nivách v teplých dolinách i nížinách a jež tvoří důležitou část letní stravy. Také tykví (*tíkva*) se mnoho pěstuje.

Z útlejších rostlin industrialních tabák (tur. a blh. *tütün*) se sází poměrně ve skrovné míře, jakkoli se daří znamenitě. Spotřeba tabáku je velmi značná, ale kouří se toliko z dýmek (*lula*) anebo v cigaretách (*cigarki*); z celých listův točené hnědé cigary západozemské jsou Bulharům divná rarita (říkají jim španělským slovem *puros*), podobně jako šňupací tabák (*emfié*). Při každé schůzi městské bývá plno dýmu, neboť jsou osoby, které kouří do 40 cigaret denně. Pěstování rostliny samé není vázáno monopolem; vláda béře jen daň z hotového tabáku, pročež každý balík dle jakosti obsahu musí býti otočen náležitou státní tištěnou „banderolou“. Nejvíce tabáku se pěstuje již od 17. století na Egejském přímoří a pak na Ardě v Krdžalijsku.[50]) V Rumelii pěstování jeho klesá, kromě Chaskõjska.[51]) V knížectví vláda se postarala o tabákový průmysl přinešením semene z Chaskõjska (Uzundžova), z teplého přímoří pod Rhodopou (Jenidže) a od městečka Dramy ve východní Makedonii.

Podél střední Marice, v okoliji Sejmenské a v departementu Chaskõjském se pěstuje anýz (*anasón*), jehož bílé okolíky pokrývají tam celá pole, a sesam (*susam*), jejž v Thrakii zpozoroval již 1555 rytíř Dernschwam. Se strany vlády obyvatelstvo povzbuzováno k pěstování máku (*mak*) pro vyrábění opia (*ʻafion*), ale posud s nepatrným úspěchem.[52]) V Rumelii sází se i bavlník

[50]) O tabáku v Krdžali Hammer, Gesch. d. osm. Reiches 3^2, 892. Téhož Osm. Staatsverfassung 1, 330.

[51]) L. 1882 Východní Rumelie produkovala 547.248 ok tabáku; z toho 416.571 připadá na departement Chaskõjský sám.

[52]) Pěstování máku se v poslední době silně vzmohlo v Makedonii. V Prilepu 1884 měšťané měli jím zaseto 1600 uvratův; z jednoho uvratu dobývaly se 3—4 oky opia, a 1 oka se prodávala za 2—3 zlaté liry turecké. „Domakin“ 1885 str. 41. V knížectví se dály pokusy u Kystendilu, Lovče a Zlatice.

(Gossypium, blh. *pamúk*), který již za středověku byl zobecněl na ostrovech a březích moře Středozemního. Ale daří se toliko v teplejších končinách, hlavně v Chasköjsku. O rumelské specialitě, polích růžových, promluvíme ještě na svém místě.

K sadařství krajiny zdejší se hodí výborně, ale posud nic není učiněno k využití tohoto přírodního bohatství. Ovoce zdejší obsahuje některé znamenité odrůdy zvláště hrušek, jablek a třešní, ale za to ku př. meruňky a broskve jsou zastoupeny druhy téměř zakrsalými. Typický strom Thrakie je ořech (*orjách*), jehož košaté koruny monotonii zdejších rovin často přerušují a místem tvoří i celé háje. Posledně od řeckých podnikatelů silně kácen, což zápovědi vlády v Rumelii i v Bulharsku zastaveno; dřevo vozili do Marseillu a vyhledávali ovšem jen staré exempláře. Po nivách okolo Zagory stojí plno mandlovníkův (*badémi*). U Kazanlyka rostou i jedlé kaštany (*kesteni*), které jinak jsou v Bulharsku vzácnost, ale v severní Makedonii, hlavně pod Šar-Planinou skládají celé lesy. V zahradách u domův najdeš hrušky (*krúši*), jablka (*jábъlki*), slívy (*slivi*), třešně (*čeréši*), višně (*višni*), kdoule (*djuli, dum*), meruňky (*kajsíji, zardalíji*), broskve (*práskovi*), mišpule (*mušmúli*), moruše (*černici*). Angrešt (Ribes grossularia) a rybíz (Ribes rubrum), blh. *nemsko, frensko* či *carigradsko grozde*, se zřídka vidí v zahradách, ačkoli se vyskytují i divé angrešty po horách.[53] Granátová jablka[54] a fíky (*smokínja*) se nedaří, jakkoli jsem plané, patrně zdivočelé fíky na několika místech zpozoroval, ku př. na mysu Kaliakře a na skalných chlumech u Plovdiva a u Kričimu.

Vína bulharská mohla by závoditi s nejlepšími víny italskými a francouzskými, kdyby se na přípravu jejich vynakládalo více péče. Jsou to hustá, silná vína jihozemská, nejvíce červená. Pravý vinný kraj je jižní úpatí Středné Gory od Vetrenu do Slivenska a severní podnoží Rhodopy; v nížině, jmenovitě na levém břehu Marice, vinic téměř docela není. Nejlepší vína celého poloostrova rostou již za hranicemi Rumelie, okolo Adrianopole. Východní Rumelie zásobuje vínem také celou jihozápadní část knížectví se Sofií, neboť tam jsou vinice jen v Kystendilsku a Dupnicku. V Podunají sahá pás viničný od Timoka, kde sousedí se srbskými révami Negotinskými, až k Černému moři.[55] Dělání vína děje se

[53]) Pančić (Glasnik 53, 190) uvádí z doliny Ryly Ribes grossularia i Ribes alpinum. — Dle původu se nazývají i perličky (Numida meleagris) *nemski kokoški*, „německé slepice“ (jinak i *takáčki* od hlasu *taká*).

[54]) Turecky a bulharsky *nar*. V Makedonii na granátové jablko (Punica granatum) přenesli slovanské jméno *kálina* (vlastně Viburnum), podobně jako mu v Dubrovníku a v Boce Kotorské říkají *šipak* (vlastně Rosa canina).

[55]) Vinice (*lóze-to*, plur. *lozjá-ta*) nemají kolíkův; réva (*lóza-ta*) rozrůstá se po zemi. Hrozny (*grózdje*) dělí se na různé druhy (*papazka, sinja loza, pamida* atd.). Nezralé hrozny na salát slovou *agurídi* (z řec.). Vinobraní se nazývá *grozdobér, beridba, vinobermá*. *Мъст* fem.) je mest, *komina* či *prъština* luština, vylisované hrozny. Sklep slove *izba, pivnica, podnica, pónca*. Dřevěné

namnoze velice nedbale; hrozny černé, červené a bílé, přezralé i nedošlé bez rozdílu se skládají dohromady a proto i nápoj mívá barvu nehrubě ušlechtilou a také sotva trvá přes rok.[56]) V posledni době soukromníci i vlády samy dosti se přičinily o zlepšení vinařství a také se již pozoruje jistý nenáhlý pokrok.[57]) Vinice najdeš i na pozemcích tureckých, ale jen k požitku hroznův; musulman vína nedělá ani nepije. Vinařství má v Bulharsku zajisté skvělou budoucnost, která závisí jen od přičinění lidského.

Za dřívějších desitiletí kvetla v Zagorsku i v Trnovsku výroba hedbáví (*koprina*), ale nedlouho před válkou za nemoci bourcův napolo zapadla: nicméně zvolna se zase obživuje.[58])

Včelařství je spůsobu starodávného. Úly (*košnici*, *košarini*, tur. *kovanlyk*) z dálky vypadají jen jako veliký věchet nebo snop slámy. Prve mělo větší cenu, za rozvoje voskařství v těchto krajinách, kde celé provincie, jako Thessalie a Trapezuntsko, sultánský serail zásobovaly voskem a medem jakožto roční daní.

Řemeslo (*zanaját*, z tur.) v Bulharsku je trojího druhu: 1. domácí průmysl v selském nebo městském domě, jímž se zabývají ženy po ukončení polní práce za zimních měsícův, 2. práce ojedinělých řemeslníkův na vsích a 3. práce mistrův a dělníkův po městech v dílně nebo krámě (*dukjan*, *dügén*), dříve s organisací cechovní. Fabriky jsou novota z posledních let.

O stáří a minulosti bulharské industrie víme velmi málo. Veliký lup šatův čili spíše látek k šatům, který nabrala vojska bulharská okolo Arkadiopole 813 (*ἱματισμὸν πολύν*) a křižáci v Beroi 1189 (diversarum copia vestium),[59]) zmínka Idrisiho (1153) o výborném železářství v některých městech na jižním úpatí Balkánu, jakož i různé zprávy ze starší doby turecké ukazují, že řemesla zdejší ode dávna se pohybují hlavně ve trojím oboru, v práci kovové a ve zpracování kože a vlny. Zajímavá je ta okolnost, že lid v pověstech svých o osadách zaniklých často uvádí počet krámův toho neb onoho řemesla, jež tam provozováno.[60])

---

nádoby (*sȁdove*) jsou veliká káď *vozílnica* (na západě *plakarija*), na které se hrozny na volovských kárách vezou z vinice k lisování, *bъ̏čva* — veliký sud někdy při stavbě domu zároveň zpořízený, *bъ̏dné* (Trnovsko) malý soudek pro 20—30 ok, *buré* či v Sofii *burija* malý podlouhlý soudek, jaké se zavěšují po stranách sedla soumaru. *Bъ̏klica* je ploská dřevěná láhev rozličné velikosti, z jednoho kusu soustruhovaná. K vinařství patří i káď *káca* a škopky či džbery, na východě *čubúr*, *čebȅr*, na západě *čébr* řečené.

[56]) Rumelská finanční statistika pro 1883 udává výrobu vína na 29,036 765 litrův; export jeho klade na 2,285.137 grošův. V knížectví 1881 vína dovezeno (hlavně z Rumelie pro Sofii) 1,868.316 ok, vyvezeno 248.988 ok.

[57]) Bulharský ministr Načovič vydal dvě knížky o víně a jednu o tábaku.

[58]) Východní Rumelie 1883 produkovala celkem 156.913 kilogrammův kokonův, z čehož více než dvě třetiny připadají na departementy Plovdivský a Chasköjský.

[59]) Anonymus de Leone imp. p. 347. Ansbert ed. Pangerle p. 33.

[60]) Příklady viz v dalším cestopise. Také v albanské Dibře Hahnovi (Reise durch die Gebiete des Drin und Wardar 93) ukazovány jedny zříceniny, s podotčením, že tam jednou bývalo 300 koželuhův.

O ústrojí cechu, který slul po turecku *esnaf* nebo *rufet*, sestavil četné podrobnosti také p. Iliev.[61]) Do nich vřaděni byli nejen řemeslníci, ale i prodavači jistých druhův zboží. Ve větších městech čítalo se jich přes 50. Zřízení bylo v hlavních věcech následující. Každý rok volili *majstoři* (majitelé krámův) jednoho *protomajstora* (turecky *ustabaši*), jednoho *čauše* co pomocníka jeho a 2—4 členy esnafské raddy. Volba tato se potvrzovala od vlády. Protomajstor byl přítomen při najímání učňův (*čirak*) a tovaryšův (*kalfa*), rozsuzoval spory mezi členy cechu a ukládal pokuty. Tresty byly buď několik ok vosku pro kostel, buď částečné nebo úplné zavření krámu na den i více. Mívali seznam majstorův (*kondika*) a někdy i psaný ustav, ale nejvíce se řídili obyčejem a podáním. Shromáždění esnafu jmenuje se *lóndža*, kteréžto slovo ode dávna je rozšířeno po poloostrově a nepochybně pochází z ital. *loggia*.[62]) Protomajstor choval i esnafský *sandъk* (kassu), jenž byl zapečetěn esnafskou pečetí; jeden člen raddy držel pečeť, druhý klíč od pokladny, kterou protomajstor nesměl otvírati bez přítomnosti členův. Některé esnafy měly jmění i do 100.000 grošův, ze kterého pomáhaly chudším členům. V Staré Zagoře a v Kazanlyku protomajstor koželužského cechu (*tabaški esnaf*), který se skládal jen z Turkův, byl hlavou všech esnafův a jaksi druhá instance při rozhodování sporův. Učeň pracoval 1—3 léta bezplatně, jen za stravu; pak se stal tovaryšem s platem, rok od roku rostoucím. Tovaryšství u některých esnafův, ku př. u mydlářův (*sapundžiji*) a soukenníkův (*abadžiji*), trvalo nejméně dvě léta; teprve po uplynutí té doby tovaryš směl otevříti krám (*dukjan*), zaplativ esnafu vklad 400—500 grošův. Prodávání výrobkův jednoho esnafu od členův druhého bylo zapovězeno, a k odstranění konkurrence *esnafliji* prodávali své zboží dle ceny, ustanovované čas po čase od raddy cechovní. Esnafy začaly se rozpadávati již od 1840, za reforem, které celý život v Turecku uvedly do nových kolejí; také nové daně z důchodův přispěly k odstranění obmezujících pravidel. Po osvobození Bulharska v mnohých městech po esnafech nezůstalo ani stopy. Jinde se drží, ale jen pro společné jmění a k representaci při slavnostech; také v krajinách, řiši turecké náležitých, leckde trvají. Jinak jsou řemesla nyní v knížectví i v Rumelii dle zákona docela svobodna.

---

[61]) Iliev, str. 95.

[62]) O srbském *londža* srovn. Novakoviće, Archiv für slaw. Philologie 9, 691; znamená shromáždění, schůzi, řemeslo. V Bulharsku mi vykládáno v Slivně, Šumně atd. co „sъbranie na esnafa"; u Ilieva slovo to schází. V privilegiu, jež císař Konstantin XI. 1451 dal Dubrovčanům (Acta graeca 3, 229), povoluje se jim vystavěti v Cařihradě *λόντζα*, v níž by zasedal jejich *consul* čili soudce. V listu 11. máje 1451, psaném od senátu Dubrovnického vyslanci Bobaljevići do Cařihradu (Lettere e Commissioni 1451—1452 v arch. Dubr.) ukládá se mu, ať vymůže „de far consolo e *logia* e fontecho". Co do vsutého *n*, srovn. zpomenuté *kondika* z novořec. *κώδικας*.

Co do technických prostředkův jediné starší stroje v zemi jsou mlýny vodní a větrné, valchy (blh. *tepávica*, tur. *aba dolaby*), *čarkóvi* k dělání přize, hamry (*samokovi*) na železo a pily na prkno (tur. *bičkija*), vše hnáno vodní silou s přístroji velice jednoduchými.

Průmysl kovolitecký a kotlářský býval prve velmi silný, jmenovitě pokud v zemi trvalo i dobývání rud železných a jiných, nyní téměř zašlé. Železo dříve přicházelo ze Samokova a z okolních míst anebo z Bosny; nyní je měkké (magnetitové) železo poloostrova téměř docela vytlačeno železem cizím, štyrským v Podunají, anglickým i švédským v Rumelii a na Černém moři. V městech po obou stranách Balkánu pracovalo se kovové zboží pro celé Turecko, nejen evropské, ale i anatolské. Puškařství v Slivně a Gabrově v našem století vyhaslo; v druhém z těchto míst drží se ještě nožířství. V Staré Zagoře kvetoucí druhdy výroba měděných kotlův, řetězův pro dobytek, nůžek atd. posud ještě živoří, s malým vývozem do knížectví a do Malé Asie. O někdejším rozvoji zlatnictví zmínil jsem se u Sofie; nyní vyhaslo až na pracování filigranových věcí stříbrných ve Vidině, Vraci a trochu i v Sofii.

S chovem dobytka souviselo především koželužství (*tabaklyk*), zpracování kožˇí v safiany, v látky sedlářské, prosté kůže obuvnické atd. Bylo hlavně v rukou Turkův. V našem století dílny koželužské (*tabak-hané*) zapustly a rozkvět této industrie v Staré Zagoře, Jambolu, Gabrově, Trnově, Šumně, Provadiji atd. náleží již historii. Vedle toho kvetlo i kožešnictví, již pro obecné nošení kožichův (*kožuch*, tur. *kürk*) a huňatých čepic.

Vlna (*vъlna*) byla a posud je základem velikého místního průmyslu. Hrubá vlněná látka slove *aba*, lehčí *šajak*. Soukennictví prve provozováno ve všech městech po obou stranách Balkánu a mezi *abadžiji* Rumelie nalezá se jich ještě mnoho, kteří znají výborně všecky *panairy* (jarmarky) orientu, celé vnitro Malé Asie a řecké ostrovy. Nyní je středisko té industrie Sliven, kde tři továrny bulharské pracují k oblékání vojsk nejen bulharských, ale z části i tureckých. Stejně rozšířeno je vyrábění prýmek či *gajtanův*, věci při spůsobu východních krojův tak důležité; bulharská městečka na jižním i severním úpatí Balkánu zásobují „gajtanem“ veškeré kraje od Srbska a Bosny až do Anatolie. Vedle toho se pracují koberce (*kilimi*) různých vzorkův, v horských krajinách od Pirota a Kuly až do Staré Zagory, Eleny a Kotle. To je ovšem více zimní práce ženská, nežli výrobek řemeslný, a také (kromě Pirota a Čiporovcův) koberce nepřicházejí mnoho do obchodu, nýbrž se pracují jen pro domácí potřebu anebo na zvláštní objednávku. Podobně i vlněné látky, někdy hedbávím protkané (*platove*, *platno*) se v Thrakii pracují od žen vesnických v zimě, více pro ves než pro městský trh. S těmito větvemi průmyslu těsně souvisí barvířství (*bojadžilyk*, *vapsarstvo*).

Za dob před válkou kvetlo po Bulharsku voskářství a mydlářství. Nejen Adrianopol s celým okolím, ale i sám Cařihrad prve bral mýdlo (*sapun*) a svíčky (*svěšti*) z Bulharska. Konkurrence mýdel z ostrova Krety a svíček z továren západozemských průmysl ten podkopala. Výroba mýdel se ještě drží, ale svíčky místní s fabričnými produkty cizími zápoliti nemohou.[63])

Ke zpracování výrobkův zemědělských stalo se potud jen málo, leda některé pokusy o lihovary. V Trnově a ve Staré Zagoře pracovaly v posledních letech před válkou továrny hedbávnické, založené od cizincův ve spolku s tuzemci.

Turci tento domácí průmysl podporovali, hlavně objednávkami pro vojsko. Po osvobození nastal v řemeslech hluboký úpadek. Příčiny jeho jsou rozmanité. Mnohá průmyslová města, která stála na předním místě, jako Kalofer, Karlovo, Stará Zagora, byla zpustošena. Odchod Turkův, kteří některá řemesla, jako koželužství a sedlářství, měli ve svých rukou a pro jiná byli hlavními konsumenty, také nebyl bez vlivu. K tomu se druží při zlepšení cest ohromná konkurrence laciného továrního zboží cizozemského. Převelikou závadou byly četné nové hranice s celnicemi, mezi Rumelií a Bulharskem, mezi Bulharskem a Tureckem atd., neboť prve celé Evropské Turecko od posledního zákoutí bosenského a epirského do ústí Dunaje bývalo jednotné území průmyslové a obchodní. Vedle toho vlády samy o věc mnoho nedbaly; připomínám jen kruté boje, které se v knížectví vedou o to, aby vojsko bylo oblékáno a obouváno z domácích dílen. Mnozí řemeslníci v Rumelii jali se s učni a tovaryši pracovati na vinicích nebo růžových sadech, majíce odtud lepší důchody, anebo řemesel docela zanechali a chopili se raději kramářství a kupectví. Kromě toho vadilo domácím řemeslníkům i to, že technicky zůstávali daleko pozadu. Ale Bulhaři i v tom oboru energicky se snaží o nápravu. Nové spolky zakládají továrny na sukna, *gajtany*, mýdla, líh, sirky atd., v Bulharsku i v Rumelii otvírají se školy řemeslnické (v Staré Zagoře je škola železářská, v Kazanlyku stolařská atd.) a mladí lidé se od státu posílají do ciziny naučit se pokročilému způsobu průmyslu. Vedle toho vystoupila ku př. v bulharské společnosti v Sofii snaha nositi jen šat z domácí látky a v soukromém životě podporovati jen domácí výrobky.

V podobném stavu přechodním, jako polní hospodářství a řemeslo, nalezá se i obchod. Jak málo bylo styku mezi jednotlivými krajinami, toho nejlepším svědectvím je množství vah a měr, kterých se v zemi užívá; každá krajina počítá *kilo* žita jinak, okolnost, která se od 16. do 19. století nikterak nezměnila.[64])

[63]) Ku př. v Kazanlyku se prve ročně vyrábělo 28.000 ok svíček, nyní jen 1000 ok.

[64]) Domácí statistikové získali by si zásluhu úplným sestavením všech starých měr a vah, ježto nyní před systémem metrickým začínají ustupovati. K měření povrchu platí všude *uvrat*, tur. *dönüm*, 40×40 kroků, rozdělený

Také v krajinách, jimiž vedou posavadní kusé železnice, obchod je slabý, jak se ku př. nejlépe vidí ze silně rozdílných cen tržních v jednotlivých městech dle dráhy z Ruščuku do Varny anebo dle Dunaje, což zřejmě ukazuje, že tam není vzájemného styku a živé konkurrence. Do posledka trval i zmatek v minci. Každý kus raženého kovu měl otevřenou cestu, ale na trhu mu přikládali jinou cenu než u veřejných pokladen; u kassy ceněn ve francích a centimech, na trhu v groších a parách, a nad to každé město mělo svůj tržní kurs. V knížectví od 1883 ražení domácí mince stříbrné a měděné tomu hospodářství učinilo konec, ale v Rumelii stav starší trval dáleji, ba 1884 viděl jsem v Plovdivě plišky, při nedostatku drobné mince v oběh dané od jednotlivých kupců, jako bývalo u nás 1848.

Proměny v obchodu zasáhly jmenovitě slavné někdejší výroční trhy čili *panairy*.[65]) Veliký trh jarní v *Eski-Džumaji* u Šumna po válce zase obnoven, ale proslulý trh v *Uzundžově* na rumelské půdě u Chasköi, na silnici mezi Plovdivem a Adrianopolem, nadobro přestal.[66]) Příčinou zaniknutí jeho byla nejen

---

na 4 *lechi* (sing. *lechá*), ale poněvadž základ jeho není určitý, skutečný rozsah jeho je nestejný; ku př. starý Plovdivský a Pazardžický uvrat je téměř dvakráte větší nežli Starozagorský. Co do váhy platí pro pevné materie i pro tekutiny co jednotka *oka*, rozdělená na 400 *drami* (tur. *dirhem*, drachmy); 1 dram = 16 krata; 1 krat (či karat) = 32 *zrna*. V poměru k metrické míře 78 ok = 100 kilogrammův anebo při tekutinách 100 litrův. Větší míra je *kantar* = 44 oka. Co do délky, nejvíce je rozšířen *aršin* = 69 centimetrův; 1 aršin = 8 *rupa* = 16 *grechi* = 32 *prsti* (tur. *parmak*). Největší rozmanitost je v mírách obilních. Základem je všude *kilo* rozdílné velikostí, jehož části (nejvíce po 11 okách) slovou *šinik* nebo *krina*. Varnenské kilo = 8 šinika = 88 ok. Staré dobrudžanské kilo v Küstendži = 75 ok. Starozagorské kilo = 4 *krini* = 44 ok. Anchialské kilo soli = 30 ok. Stambolské (Cařihradské) kilo = 2 šinika = 22 ok (dosti rozšířeno po Černomoří). Kystendilský *kutel* = 20 ok. Rozmanitost ta je starodávná. V 16. století nebylo jinak. Finanční zákony turecké říše, přeložené od Hammera (Des osman. Reiches Staatsverfassung Wien 1, 310 sld.) poznamenávají u každého sandžaku, kolik *ok* má tamní kilo, což při sbírání daní v přírodninách mělo velikou důležitost: v Plevně, Nikopoli, Lovči 100 ok, v Trnově i Svištově 80, v Červenu (u Ruščuku), Razgradě, Šumně 60, ve Zlatici jen 20, v Jambolu 24, ve Vidíně 90. v Kladově a Svrligu 120 atd.; Cařihradské kilo mělo jako nyní 22 ok. Vedle toho v Thrakii platí zvláštní míra pro hrozny: 1 *korab grozde* má v Staré Zagoře 500 ok, v Čirpanu a Nové Zagoře 1000 ok; pro víno platila tamže *měra* po 16 okách v St. Zagoře, po 12 okách v Čirpanu. O mírách růžového oleje viz v následující kapitole. — Podobným způsobem i v Rumunsku mizejí staré míry (*pogon* = $7\frac{1}{2}$ uvratův, *stažen* = 3 aršiny atd.) Přehled měr a vah v Albanii viz u Hahna, Reise durch die Gebiete des Drin und Wardar 337.

[65]) Z řec. *πανήγυρις*. Roční *panagir* 8. září a *trg* každou neděli ve vsi Brodu u Skopje zpomínají se v listině cáře Konstantina Aséna ok. 1270 (Šafařík, Památky 24). Formy *panagjur*, *panigir*, *panigirište* uvádí Daničić v starosrb. slovníku. Italové vyslovovali *panager*: listina u Tafela a Thomasa, Urkunden zur Handelsgesch. von Venedig 3, 193 z 1278 (v Malé Asii naproti Samu). Stará forma se zachovala ve jménu města Panagjurište; jinak blh. nyní jen *panajír*, *panair*.

[66]) Spisovatel této knihy jel ještě 1874 Srbskem s vozovou karavanou, ubírající se z Bělehradu do Uzundžovy.

válka a nové hranice, ale hlavně železnice a zlepšený stav komunikací. Prve všecko zboží se kupovalo od menších kupců v jednou za rok na „panairu“; neboť do měst pomořských anebo do ciziny mohl za obchodem jezditi, jen kdo měl značnější kapitál. Nyní každý sebe menší obchodník může si zboží objednati přímo z ciziny, a železnice nebo Dunajský parník mu je dostaví levněji a v lepším stavu, nežli panair, k němuž se sváželo všecko s velikým risikem na vozech a nejvíce na koních. Toto zlepšení komunikací mělo i ten následek, že některá větší města vnitrozemská pozbyla své obchodní důležitosti, neboť sklady velikých obchodníkův, ježto kupčili s cizinou a zboží své přeprodávali kupcům menším, pozbyly své přitažlivosti. Nejbližší sousedé nejsou již vázáni na trh městský a mohou si dostaviti všecko stejně rychle a dobře sami. Osud ten stihl ku př. Trnovo, které prve bývalo, jak se říkalo, *sucha skela* (suchý přístav) pro celé okolí daleko široko, jmenovitě před založením paroplavby na Dunaji, pokud obchod se pohyboval po suchu buď k Brašovu, buď k Carihradu. Na panairech veliký odbyt měli domácí řemeslníci, kteří nyní jsou zkráceni, neboť s úpadkem panairův zmohla se také konkurrence cizího průmyslu.

Hlavními konsumenty na starých jarmarcích byli Turci. Toho příčinou jsou poměry socialní, kterými se rodina musulmanská tak velice liší od domácnosti křesťanské. Turkyně po městech doma nic nepracují, nešijí a nepletou; vše se kupuje hotové na trhu. Na vsi spatřují se Turkyně také na poli se srpem nebo motykou, ale domácího průmyslu po dvorcích musulmanských není. U Bulharův pak, zvláště na vesnicích, pokud koli je možno, všecko se pracuje a vyrábí doma; sedláci si doma zpořizují nejen prádlo a celé šatstvo, ale mnohdy liji si i svíčky. Totě příčina, proč trh v Eski-Džumaji může trvati podnes, neboť tamní krajina je převahou turecká. Menší výroční trhy trvají nyní hlavně jen co trhy na dobytek.

Co do spůsobu kupčení, sluší připomenouti ještě tu okolnost, že na vesnicích a v menších městech leckde se po dnešní den shledá ještě výměna zboží za zboží; než tento starověký spůsob rychle mizí, jmenovitě rozšířením drobné mince měděné. Kupuje se někdy váha za váhu, ku př. oka přize nebo vlny za oku vosku nebo třešní. Za příčinu, proč taková výměna trvá, udávala se mi nedůvěra sedlákův, kteří ženám, když jdou do města kupovat rozličné drobotiny, nesvěřují hotových peněz, k jichž rozeznání a ocenění je pro obyvatelstvo písma málo znalé jistého cviku zapotřebí.

Obchod, a sice hlavně dovoz, v Bulharsku i v Rumelii po osvobození stále roste, neboť nebývalé potud zabezpečení majetku osobního umožnilo lepší a okázalejší spůsob života, kterým se vzbuzuje drahně nových potřeb. K zlepšení života na vsi také mnoho přispěla vojenská povinnost. Vojáci, dosloužívší svou

krátkou službu, začínají s novotami, nosí boty místo opánek, svítí petrolejem místo loje nebo i louče, sedí na stolicích u stolu, jedí ne rukama, ale vidličkou a vůbec se drží čistěji.

Že však ještě všecko je ve stavu přechodním, ukazuje nejlépe následující divné pozorování. Vedle železnice z Ruščuku do Varny nezřídka uvidíš dlouhé řady bůvolských povozův, naložených kupeckým zbožím. Bůvolská kára konkurruje s železnicí! Sedláci dopravili žito do Varny k moři a nyní místním kupcům vezou nazpět všelijaké kolonialní zboží a manufaktury. Převoz na selských vozech je lacinější nežli na železnici. Čas v těchto krajinách je lhostejný: zboží přijde kupci zajisté daleko později nežli po dráze, ale daleko levněji, a to na východě váží více.

---

6. Kazanlyk a Gabrovo.

Přes východní Srednou Goru. Pohled na Balkán z jižní strany. Kazanlyk. Pěstování růží. Historické zpomínky; keltická Tyle a středověký Krъn. Přechod u Šipky. Přelidněná lesnatá hornatina s obyvatelstvem čistě bulharským. Stěhování horalův do nížin podunajských. Průmyslové městečko Gabrovo. Přes Drjanovo do Trnova.

Ze Staré Zagory do Kazanlyku počítá se 32 kilometrův. Přes Srednou Goru sedlem Derventským vedou dvě cesty, stará voznice a na levo od ní nová silnice; obě se spojují teprve u Tundže. Jel jsem starou cestou. Na severním konci města u vchodu do *boazu* (prosmyku) se ve stínu starých košatých ořechův spatřuje čtvero malých kašen, v nichž se vypryšťují vody starého římského, posud trvajícího aquaduktu, vycházejíce z podzemního kanálu asi na půl hodiny dlouhého. Dáleji následují v těsné dolině malé domky a u nich políčka s prosem, vinicemi a mohutnými ořechy i morušemi. Za nimi vstupuje se do skalných soutěsk, nad nimiž se po vrších zelená dubové mlází, doleji promíchané lipami. Jede se buď v rokline samého řečiště mezi pískem a kamením, buď po straně na úzkém vrubu, často přes veliké plochy holé skály s kolejemi hrubě do nich vytesanými.

Za 1½ h. zjeví se u stoku několika bystřin v pravo na stráni veliká bulharská ves *Dervent* (249 domův), s hustě seřaděnými domy, které se svými otevřenými předsíňkami a novými taškovými střískami činí dojem docela přívětivý. Ve válce úplně zničena a nyní zase obnovena. Rozvodí mezi polem Zagorským a řekou Tundží následuje 20 minut dáleji. Je to bezlesé sedlo, provívané ostrými větry. V pravo i v levo stojí lesnaté vrcholky Sredné Gory, která zde má výšku zcela nepatrnou (Stará Zagora okolo 190 m., sedlo 470 m., vršky okolní do 800 m.). Vyhlídka na jih dosti je obmezena. Za to veškerou pozornost pohlcuje velikolepý pohled, který se otvírá na straně severní. Obrovské pásmo samého Balkánu čili Staré Planiny, s hřebenem asi 1500 metrův nad mořem

vyvýšeným, vystupuje asi 10 kilometrův od nás. Bez obzvláštních zubcův anebo vysedlých vrcholkův obrací se k nám jako příkrá stěna se šedými krabatinami, drsnými jako zevnějšek ořechové skořápky, protrhaná zde onde hlubokými roklemi. Rozsedlinu mezi naší Srednou Gorou a ostře přiříznutým úpatím Balkánu vyplňuje zelená dolina řeky Tundže s háji a vesnicemi, běžíc jako ulice mezi horami od západu k východu.

Za 20 minut rychlé jízdy jsme již v dolině, jejíž dno leží asi 120 metrův nad polem Zagorským. Nedaleko na východ nalézá se nad vesnicí *Hainköi* sedlo, přes které Rusové ku překvapení Turkův a celé Evropy v létě 1877 náhle přešli Balkán. Asi na dostřel z ručnice od úpatí bělá se mezi stromy jednopatrový dům, za nímž se ve dvoře kryje druhá budova s kupolí. To jsou teplice, tak zvaná *Čanakčijska ľъdža*. V nové hospodě, kteráž je majetek škol města Kazanlyka, přebývají rodiny z blízkých měst na letním bytu. Teplé prameny jsou tři; jeden napájí zděný bassin ve slušné budově, druhé dva slouží jen ku praní prádla.

Teplice doliny Kazanlycké [1]) náležejí k pásu teplých vývařisk, který se začíná u Anchialu při Černém moři a jde ve dvou řadách, vnitřní v dolinách mezi Starou Planinou a Srednou Gorou a zevnější podél jižního sklonu Sredné Gory až k pramenům Marice, kde se začíná druhý pás teplic, jenž obkličuje pohoří Rylské ze všech stran.

Odtud do Kazanlyka zbývají jen 2 h. cesty na severozápad. Údolí Tundže, které na těchto místech slove *Tulovsko pole*, má asi 12 kilometrův zšíří. Alluvialní dno jeho je téměř docela vodorovné, s půdou písčitou, jakož i cesta není dělaná silnice, nýbrž jen široká voznice v hladkém písku mezi lukami a poli. Nejozdobnější okrasa krajiny jsou háje, které dílem obstupují jednotlivé vesnice, dílem lemují ta místa, kde úrodné dno roviny takořka bez přechodu se pojí s kamenitými stěnami Balkánskými. Nejsou to snad nějaké obyčejné sady okolo chatrčí vesnických, ale celé lesíky (blh. *korija* z tur. *kurú* háj) odvěkých ořechův, jedlých kaštanův, jilmův i dubův s obrovskými korunami a staletými kmeny. Velikost stromův, hustota celých skupení a vábivý stín pod jejich rozložitými větvemi cestovatele překvapují, neboť starý les je na poloostrově Balkánském vzácnost, která se obyčejně nenalezá v poli, nýbrž jen na horách. Po celém dnu porůznu jsou rozptýleny obrovské mohyly, na první pohled nepoměrně větší nežli podobné umělé pahorky v poli Plovdivském nebo Sofijském, do 12—15 metrův zvýší. [2]) Některé mně připomenuly „královské

[1]) V okolí Kazanlyka jsou ještě dvě thermy, jedna mezi osadami *Ľъdžene* a *Karagitli* na Z od města, druhá u *Imišleri* na JV, obě taktéž u Tundže, posud ve stavu nejhorším, s dřevěnými bassiny pod prkennými střechami.

[2]) L. 1851 v jedné mohyle mezi osadami Rachmanli a Adžare jižně od Kazanlyka v Sredné Goře nalezen kostlivec v přílbě a troskách bronzového pancíře s rozličnými zbraněmi a s nádobami bronzovými, stříbrnými a hlině-

mohyly“ (kungshögarna) u švédské Upsaly. Na západním obzoru pozoruje se v dáli proluka, kde se u Kaloferu blíže pramenův Tundže nalezá přechod do doliny Gjopsy. Na severozápad mračily se za mé cesty nejvyšší vrcholky celého Balkánu, Gjumrukčal a Kadimlija, již se sněhy a mlhami.

Na pozdějších cestách jsem seznal, že všecky podbalkánské doliny dle jižního svahu od Zlatice do Slivna mají jeden typ: skalné srázy Balkánu z jedné strany, lesnaté svahy Středné Gory z druhé, mezi nimi dno místem úrodné, jinde písčité, na něm ostrovovité staré háje a porůznu vysoké mohyly. Tak vypadá i Zlatické pole (do 700 m.) i Gjopsa (ok. 500 m.) i Tulovsko pole (ok. 400 m.) i Slivenské pole.

Za láznėmi cesta mine vodnatou a rychlotokou Tundži, přes jejíž těsné a křivolaké řečiště se klene krátký kamenný most (z 1816). U řeky často se vyskytují vydry (blh. *vidra*). Dále se projede skrze vesnici *Túlovo* (128 domův blh. i tur.), od níž celé pole má své jméno. Vidí se v ni jen hliněné domky s červenými střechami a ještě červenějšími ruliky zralé papriky vedle vrat, dvě vysoké mohyly ve vsi samé a po straně veliký, patrně turecký hřbitov s kamennými náhrobky bez nápisův. Asi čtyry kilometry od Tulova na pravo stojí před vchodem do jedné doliny Balkánské veliká ves *Mъglíš* (od *mъglá*, mlha), mající 3005 obyvatelův, kromě 154 Turkův vše bulharských. Osada se z daleka představuje co hustý háj starých ořechův, jilmův a kaštanův, ve kterém 4—5 vysokých a dosti strmých mohyl vršky svými dosahuje až mezi větve. V těsné rokli nade vsí se skrývá klášter Mъglišský sv. Nikoly, za starších dob tureckých jedno z ohnisk, u něhož se přechovávala tradice slovanského umění literního. Bylo zde prve i něco rukopisův, ale nyní zmizely. Dáleji v horách nad klášterem vystupují u vsi *Selci* ložiska uhelná, prodloužení žil, které oproti na severním svahu hor se projevují u městečka Trjavny. V Trjavně se dolovalo před válkou, ale u Selcův práce ani začata není.

Silnice se dáleji přibližuje až docela k úpatí stěn Balkánských. Vede stinnými alejemi mezi vysokým křovím trnek, šípkův a sumachu. Tato poslední rostlina s páchnoucími červenavými chumáči (*smradlíka, tetrjá*, Rhus) má průmyslovou důležitost pro jirchářství. Větve a kůra její se sbírá a vyváží; 1880 a 1881 vyvezeny z knížectví 2 mill. ok *smradliky* v ceně 273.000 frankův. Z horských roklí hrne se plno bystrých vod přes cestu do Tundže. Po za-

nými; na jedné z nádob kovových vypodobněna byla hlava prý Silenova (Tsukalas v novořeckém popise eparchie Plovdivské str. 36, „Carigradski Vestnik“ 1851, „Mirozrenie“ 1851 červen str. 81). L. 1878 Rusové otevřeli jednu mohylu u vsi Dьlboki na SV od Staré Zagory a uvnitř prý našli v kamenné kobce zlatý vavřínový věnec, 75 drachem těžký, stříbrné číše, antické vásy, bronzové zbraně i nádoby a železa nějakého vozu. Kde se ty věci nyní nalezají a byly-li kde popsány, není mně povědomo.

hradách viděti mnoho jablek a sliv, z nichž se tu pálí slivovice. Mezi pole obilná mísí se vinice, jejichž živé ploty jsou protkány lianami divoké révy. Tu konečně se zjevují pole růžová, kterým Kazanlyk děkuje svou světovou slávu. Veliký dojem činí na jaře svým květem a vůní; na podzim se zdaleka podobají vinicím, posázeným nějakou drobnolistou révou.

Podél cesty pracují nejen křesťané, ale i rolníci turečtí. Bydlíť v okoliji Kazanlycké mezi 50.488 obyvateli ještě 14.475 Turků. Komické bývá podiváni, když se koňmo nebo vozmo blížiš skupinám pracujících vesničanek tureckých; úprkem se zahalují do svého bílého *jašmaku* (závoje či podbradku), jenž jim pokrývá nos i bradu, ale při tom zvědavě blýskají očima, aby viděly, jak ten nevěřící *gjaur* vypadá. Totéž rychlé přikrývání tváře vidá se dokonce i na polích podél železnice z Ruščuku do Varny, kdykoli vlak prolétne kolem nějaké turecké osady. Lid bulharský v Kazanlycku, nejvíce černooký, vyniká krásným typem.

Poloha Kazanlyka je něco docela rozkošného. Dolina Tundže se zde značně rozšiřuje k severní straně, a v podobě okrouhlé zátoky vniká do stěn Balkánských asi na 12 kilometrů zhloubí. Četné vesnice, obklíčené růžovými poli, zelené takořka ostrovy vysokých hájů a četné veliké mohyly zračí se na dně, kdežto po vrších horských již se bělal podzimní čerstvý sníh. V prostředku velikolepého amfitheatru horského míhají se na jedné stráni klikatiny silnice, která vede vzhůru na sever; toť Šipka. *Kazanlyk* sám, čítající 9504 obyvatelů (7428 Bulharů, 1433 Turků, 370 Židů, 273 Cikánů), leží ne uprostřed této kotliny, ale na východním jejím pokraji, asi tři kilometry na sever od Tundže. Z blízka i z daleka úplně se ztrácí, ba při vjezdu z východní strany ani nepozoruješ, že jsi u cíle. Město je totiž ukryto v hustém lese velikolepých ořechů s rozložitými korunami obých tvarů a s líbezným svitem jemně zeleného listí, jakož i starých stepile urostlých kaštanů se sukovitými šedými pni a s temnožlutými chomáči ostnatých plodů, prohlédajících mezi třpytivým lupením. Nejen červené střechy domů městských, ale i bílé minarety džamií tureckých téměř docela jsou zatopeny ve stinné spoustě hustě nakupených korun stromových. I kromě města vidí se tu plno vinic, stromů, alejí a hájů, plno prochladného stínu a příjemných tekoucích vod, jmenovitě na cestě k veliké vesnici řečené *Jénina*, která leží pod samým Balkánem opodál na sever.

Touto čarovnou polohou s růžovými poli proslavil se Kazanlyk po celém světě nade všecka ostatní města bulharská. O to hlavní zásluhu mají němečtí cestovatelé Moltke, který Kazanlyk (1837) v nadšení nazval evropským Kašmirem, Barth, Hochstetter a Kanitz.

Několik nepatrných mečetů a docela nových kostelů, rovné široké ulice mezi dosti úhlednými domy, jedno náměstí a jakási turecká *kula* (věž) starých begů, toť všecko, co v Kazanlyku je

památno z věcí lidskou rukou zbudovaných. Na západním konci stojí ženský klášter, dvě nízké budovy s kostelíkem, okolo jehož zevnější zdi se vidí plno hrobův ruských vojínův a bulharských dobrovolníkův z poslední války. Ve válce Kazanlyk dvakráte byl vzat od Rusův. Když od nich po ústupu Gurkově opuštěn, bašibozuci město zapálili, ale (tak aspoň mi vypravováno) z omylu položili oheň ne v křesťanské části, ale v jedné turecké čtvrti, která skutečně vyhořela. V onom klášteře Turci stihli množství žen a dětí, utíkajících z vesnic, a s tím nebohým lidem si natropili nejhorší kratochvíl.

Kazanlyk je město nového původu. Poprve se jen mimochodem zpomíná u Hadži Chalfy v 17. století. Dle vypravování samých obyvatelův vznikl v době nevelmi dávné splynutím několika vesnic v otevřené zahradní městečko bez hradeb.

Pěstování růží a výroba růžového oleje je přední zvláštnost místní. Avšak průmysl ten není obmezen na Kazanlycko. Území jeho dělí se na dva pásy. Jeden se prostírá podél úpatí Staré Planiny a na jižním úbočí Sredné Gory od Panagjurište až k Nové Zagoře a má svůj střed kolem Kazanlyka a Karlova. Druhý, původu novějšího, šíří se po severním úpatí Rhodopy od Pešťery až do okolije Konušské. L 1881 v celé Východní Rumelii úroda růžová sečtena na $3^3/_4$ millionův ok kvítí; z toho $1^1/_2$ millionu připadá na okoliji Kazanlyckou a více než 1 million na Gjopsu (okoliji Karlovskou). Na severní straně Balkánu růžových polí není, leda něco málo v nejbližším sousedství Kazanlyka u Trjavny.

Růže se pěstují na polích jako víno nebo chmel; křoviny nasázeny jsou mezi hlubokými brázdami a na zimu se poněkud zahrabují. Daří se nejen v teplých dolinách, ale i na horách; byl jsem překvapen, vida sady růžové pod bukovými lesy Sredné Gory u Koprivštice v nadmořské výšce 1000—1100 metrův. Růže má květ neplný, bledočervený, řídčeji bílý a přináleží třem druhům (Rosa damascena, sempervirens a moschata). Bulhaři ji jmenují buď po turecku *gül*, buď po řecku *trandafil* (τριαντάφυλλον); olej růžový nazývají *trandafilovo*, *gülovo* nebo *rozovo maslo*. Slovo *šipък*, od něhož má jméno vesnice Šipka u prostřed těchto sadův, znamená jen planou růži, náš český šípek. „Žně“ růžové jsou v květnu a červnu. Výtěžek je velmi nestejný. Olej se měří zvláštní mírou; jeden *muskal* (či *mъskal*) se rovná $1^1/_2$ drachmě.[3]) Při destillování spotřebuje se 8—16, průměrně 10 ok kvítí na vylisování jednoho muskalu. Olej má vůni pronikavou, která některým osobám bývá i nepříjemná; nejmenší láhvička ve velikosti bobu stačí, aby voněl celý šat. Vylisované růže či „hnůj růžový“ (tur. *gül-bokluk*), vyhozený ve velikých černavých kupách na kraji okolo osad, zdaleka prozrazuje tento průmysl obzvláštním puchem.

[3]) Míra ta je původu východního. *Miskál* znamená arabsky váhu $1^1/_2$ drachmy.

Pěstováním a destillováním zabývají se více křesťané, nežli Turci, kteří v tomto průmyslu mají podíl dosti nepatrný. Při sbírání růží a vyvařování oleje v zvláštních železných kotlích zaměstnány jsou nejvíce ženy.

O dějinách tohoto průmyslu jsem se při veškeré zvědavosti ničeho dopátrati nemohl, neboť tradicí o jeho počátcích, zdá se, není. Růžové sady, přirozené i pěstované, na poloostrově jsou něco prastarého. Herodot (8, 138) v popisu Makedonie vypravuje „o zahradách, ježto prý byly Midasa syna Gordiova, ve kterých rostou růže samorostlé (*αὐτόματα ῥόδα*), majíce každá lístků šedesáte a vůní vynikajíce nade všecky ostatní". Ležely pod horou Bermion, pro zimu a sníh prý nepřístupnou, tedy na pokrají vždy zelených hájův přímoří makedonského, v sousedství Olympu a vodopádův Vodenských. Jiní antičtí spisovatelé velebí růže země Edonské, jmenovitě stolisté růže makedonské okolo města Filippi v poli okolo nynějšího Sěru a Dramy, kde se za našich dnův na místě růží pěstuje slavný tabák. V památkách z doby římské se zpomíná zvláštní slavnost jarní, řečená *Rosalia*. Ale že by mezi růžovými zahradami antickými v Makedonii a nynějšími v Thrakii byl nějaký svazek, z psaných pramenův dolíčiti se nedá. Výroba růžového oleje má svou vlast v Indii, v jižní Persii (Širaz) a v Egyptě a odtud snad teprve za dob tureckých přinešena byla do krajin mezi Rhodopou a Balkánem. Samy terminy této industrie nejsou ani řecké ani slovanské, ale orientalské. Turecký zeměpisec Hadži Chalfa v první polovici 17. věku praví jen o Adrianopoli, že tam jsou zahrady růžové a že voda růžová je jedním z hlavních výrobkův tohoto města.[4]) Pop Konstantin (1819) zmiňuje se o růžovém oleji toliko u Karlova, ani ne u Šipky.[5])

Vysoká cena růžového oleje byla příčinou, proč se pěstování růží v Rumelii za posledních let tak velice rozšířilo a zdokonalilo, více než ostatní odvětví zemědělství. V okoliji Kazanlycké je nyní růžemi posázeno dvakráte tolik pozemkův, nežli za poslední doby turecké (1883 5383 uvratův). Vývozem z Kazanlyka zabývá se 5—6 kupcův bulharských, kteří za obchodem tím jezdí až do Francie, a zástupce jedné firmy německé (Imsen), která sama vyváží $^2/_5$ veškerého růžového oleje z celé Rumelie. Vesničané bulharští, pěstovatelé růží, několikráte se mne naivně ptali, co vlastně tam v „Evropě" s tím množstvím růžového oleje dělají? Před válkou jeden *muskal* stál 13—16 grošův (zlatá lira po 104 grošich), 1879—1884 30—36 grošův (lira po 133 gr.), ale 1885

---

[4]) Hadži Chalfa, Rumili und Bosna, übers. von Hammer (Wien 1812) str. 13. Srov. Hammer, Gesch. des osm. Reiches I² 147.

[5]) V Karlovu, kde křesťané tehda tvořili jen jednu čtvrtinu obyvatelstva, byly *ῥοδωνιαί ἐν αὐτῇ τε καὶ περὶ αὐτὴν ἤτοι τριανταφυλλῶνες ἱκαναί, ὅθεν ἐξάγουσι τὸ πνεῦμα τῶν ῥόδων, τὸ καλούμενον κοινῶς ῥοδόσταμα καὶ τὸ ἐκ τῶν ῥόδων ἔλαιον, ἤτοι τὸ μύρον*. Konstantin str. 36. V Šipce (str. 33) obyvatelé nejvíce *γεωργοί*.

sklesl na 18—23 grošův. Klesání cen je přirozené, neboť plantace růží se šíří, ale vývoz oleje zůstává stejný. Nyní po krátkém rozvoji průmysl ten zase chátrá a znalci mysli, že časem mnohé sady růžové se obrátí zase v obyčejné pole.[6])

O dějinách zdejší končiny víme velmi málo. Samo jméno Tulovského pole vede k antické *Tyle* nebo *Tylis*, královskému sídlu Keltův, kteří v 3. stol. před Kr. znepokojovali veškeré sousedství, ale brzo od okolních Thrakův byli přemoženi.[7]) Dubrovčan Pavel Gjorgjić v 16. století zná zdejší končinu pod jménem *Tulia*.[8]) Jméno Tulovského pole se čte také v kronice bulharského mnicha Paysia z 18. věku.

Řeka Tundža jméno své má již z doby římské, kde slula *Tonzus*, jakkoli to, zdá se, není nejstarší její celkový název.[9])

Za starého i středního věku hlavní osada v poli Kazanlyckém se nalezala na západním jeho konci, u vesnice *Golemo Selo*, kde se spatřují na úpatí Balkánu u vchodu do rokliny, ze které vyplývá říčka *Тъža* (tur. *Monastir-deresi*), zříceniny velikého čtverhranného hradu ze střídavých vrstev kamene a cihel, popsané již od Bartha.[10]) Okolo této zříceniny běží zbytky staré dlážděné cesty, která sleduje podnoží Balkánu již v sousední dolině Gjopse; odtud se obracela patrně ke Staré Zagoře. Dolinou Тъže jde pak od hradiště horská stezka nahoru přes Balkán do Sevlijevska a Lovčenska, oním vrubem, který se v hřebenech Staré Planiny rozeznává ve vyhlídce z chlumův Plovdivských. Na tomto hradišti nedávno nalezeny dva kameny se zvětralými nápisy, které

---

[6]) Iliev op. cit. str. 61. Статистический календаръ на Старо-Загорский департаментъ за 1882 str. 29 udává veškeru produkci růžového oleje v celé Rumelii roku 1881 na 1421 oku 322 drachem, z 3,791.486 ok růžového květu. Výroba oleje dělila se dle okolií následovně: Kazanlyk 552 o. 308 dr., Karlovo 413 o. 133 dr., okolija Srneno-Gorská (okolo Rachmanli na JZ od Kazanlyku) 187 o. 72 dr., horské vsi Čirpanské okolije 97 o. 76 dr., Pešterská okolija (v Rhodopě) 52 o. 362 dr., Stará Zagora 48 o. 42 dr., okolija Novo-Zagorská (v dolině Tundže mezi Srednou Gorou a Starou Planinou), 33 o. ?60 dr., okolija Ovčechlmská (na SZ od Plovdiva pod Srednou Gorou) 33 o. 225 dr., Plovdivsko 2 o. 166 dr., okolija Konušská (v Rhodopě) jen 99 drachem, Panagjurská jen 76 drachem. Některé pokusy učiněny také i na turecké půdě v dolině Ardy v Rhodopě.

[7]) O Tyle a Tulovském poli srov. můj článek v Čas. čes. musea 1876, 686 a v zasedacích zprávách kr. společnosti nauk od 4. prosince 1876.

[8]) La provincia di Tulia e Zagora, qual tende verso Andrinopoli. Makušev, Monumenta historica Slavorum meridionalium 2, 247 (tištěno Julia; opravil Drinov v Per. Spis. 7, 13).

[9]) Že Herodotův Ἀρτίσκος, řeka Ἄρταχος jiných, je Tundža, dovozuje Tomaschek v Österr. Gymnasialzeitschrift 1878, 207.

[10]) Barth, Reise durch das Innere der Europäischen Türkei, Berlin 1864 str. 33 (jeho Büjük Oba je tur. jméno pro Golemo Selo). Barth se zmiňuje i o římských silnicích v té krajině a o horské stezce, po které se přijde od Golema Sela za 10 hodin do Lovče.

se nyní nalezají u okolijské správy v Kazanlyku; jeden je latinský oltář snad Apollonův, druhý má nezřetelný nápis řecký.[11])

Za středověku tento hrad se nazýval *Krъn* (*Κρηνός*, *Κρουνός* Byzantincův) a celý kraj dle Tundže od Gjopsy do Slivna slul *Krъnská země*. Idrisi (1153) se zmiňuje o cestě, která vedla ze Srědce za jeden den do „Stobuni" (Štiponje u Ichtimanu), odtud za 6 dní do hradu *Akrenôs* či *Akrunôs*, ležícího pod horami, pak do Beroe a dáleji k Cařihradu; k této cestě se připojovala v Akrenu druhá z Vidina, přicházející přes Loveč.[12]) V památkách byzantinských a bulharských přicházejí Krъn a Boruj stále vedle sebe. Dle vypravování Nikety Akominata císař Izák Angelos po nešťastném tažení na Bulhary 1190 utíkal skrze Krъn do Beroe a Latini 1206 na výpravě císaře Jindřicha k Beroi zajeli až k pomezí Krъnu. V privilegiu, které císař Asěn II. (asi 1230—1240) udělil Dubrovčanům, jmenuji se mezi Přeslavi a Odrinem (Adrianopoli) země Krъnská a Borujská vedle sebe. Na počátku 14. století pánem Krъnu byl mocný boljar Eltimir. Jeho území sahalo od hradu řečeného Kopsis (v Gjopse) do Slivna, obsahovalo tedy celou horní dolinu řeky Tundže; Jambol a Rusokastro jemu původně nepatřily. Byzantinci 1306 na tažení proti Eltimirovi obrátili se zrovna k centru jižních hranic tohoto territoria, ke hradu Rjachovici u Staré Zagory.[13]) Ještě na mapách 16. století (u Mercatora 1589 a j.) zaznamenán je *Cornus*, *Corinus* na sever od Plovdiva, ale jméno to je vzato z Idrisiho, který zeměpiscům tehdejším byl znám v latinském zpracování.[14])

I ostatní obruba Kazanlyckého pole je plna stop starých podhorských hradisk a osad, ku př. u *Sofulari* pod Balkánem, u *Turije* a *Buzova* (*Buzov grad* jižně od Kazanlyku) v Sredné Goře atd. Před lety prý jeden kupec v Kazanlyku (Dončo Vasilev) měl starý bulharský list cářský, psaný písmenami červenými a černými se zlatým podpisem, obsahující darování nějakých pozemků v horách u Gabrova a Trjavny, ale zemřel na cestě v Cařihradě a památka ta, kterou vždy se zvláštní pietou nosil u sebe, s ním zmizela. Slyšel jsem kromě toho (ve Slivně 1884) o jakémsi hrnci se ze-

---

[11]) Dle nákresu, který mi dán 1883 v Kaloferu od jednoho samouka, vytištěny v Arch. epigr. Mitth. X, 101.

[12]) Tomaschek, Zur Kunde der Haemus-Halbinsel II. Wien, 1887 str. 31. 32, 44, 45.

[13]) Císař Izák utíkal *διὰ τοῦ λεγομένου Κρηνοῦ πρὸς τὴν Βερόην* a císař Jindřich zajel *μέχρι Κρηνοῦ καὶ Βορέης*. Niketas str. 562. 852. Listina Asěnova u Miklošiče, Monumenta serbica p. 5. Pachymeres II 445, 447, 559 o Eltimerovi, pánu v *Κρουνός*.

[14]) Že Krъn byl, ne jak se posud tvrdívalo, u Karnabadu, ale mezi Beroi a Podunajím, připomenuto ode mne v jednom listu k zesnulému prof. Brunnovi v Oděsse 20 března 1878, k němuž se on odvolává ve svém Черноморье 2, 326. Že jej hledati sluší na hradisku u Golema Sela, dovozoval jsem v Per. Spis. 9 (1881) 43—44 a v Arch. epigr. Mitth. IX 102. K mým důvodům přistoupil i Tomaschek, Zur Kunde der Haemus-Halbinsel 2, 45 u výkladu routierův Idrisiho.

tlelými listinami, který byl vyorán u Golema Sela, s podotčením, že také v okolí Slivna vykopána byla kost, na níž byl navinut dlouhý *ferman*, jejž prý prodali na Rus. Ale všecko podrobnější ptaní po těchto nálezech bylo marné.

Kazanlyk má ještě budoucnost. Všecky krajiny podél jižního úpatí Balkánu se svými průmyslovými městečky, svým podnikavým obyvatelstvem a velikou hojností vodních sil povznesou se k novému životu, bude-li jednou zřízena železnice k jejich spojení, od Sofie přes Zlatici, Pirdop, Sopot, Karlovo, Kalofer, Kazanlyk a Sliven až k Černému moři. Stavba její nepotkala by se ani s velikými terrainovými nesnázemi.

Od Kazanlyku až k Šipce rovina, protkaná množstvím horských potůčkův, ale místem písčitá, je dosti jednotvárná. Hlavní okrasa její jsou ojedinělé rozkošné ořechové lesíky. Pod korunami starých stromův mezi bujným jich podrůstem Turci a Turkyně v zedraném oděvu právě sbírali ořechy. Divocí holubi a sivi sokolici poletovali kolem stromův. Nejkrásnější vysokorostlé staré stromy zastiňují ves řečenou bulharsky *Chasът*, turecky *Chasköi*, na půl cestě od Kazanlyka k Šipce. Obrovské rozměry stromův a hojnost vod a stínu vzbudily podivení slavného cestovatele po střední Africe Bartha, který skrze tutéž osadu projel 1862 také na podzim za sklizně ořechové; on podotýká, že ořechových stromův takové velikosti neviděl ani v Malé Asii. Tehda vesnice byla docela mohamedánská a vypadala prý jako pravý ráj, ukrytý mezi báječně líbeznými sady.[15]) Nyní je válkou zpustošena a sotva bídně obnovena: dvě třetiny obyvatelův jsou Bulhaři. Za války celé obyvatelstvo Kazanlyckého pole, které sloužilo za bojiště, opustilo sídla svá a zkusilo všecky útrapy útěku do dalekých krajin: nejprve po ústupu Rusův utekli Bulhaři a po obratu války dali se na útěk Turci. Jméno této osady, které se na rozmanitých koncích poloostrova opakuje (vsi a města Chaskői, krajiny Chasia, Chasika choria u Solunu na Chalkidike, Chassia v Thessalii, Chasikia u Černého moře nad Sozopolem, končina Chas v Albanii atd.), je zbytek ze starší turecké terminologie státní. *Chas* znamenalo korunní statek, a sice byly *chasy* rozličného druhu, připsané k užívání sultánkám, vezírům, dvorským úředníkům, správcům provincií, beglerbegům i sandžakbegům atd.[16])

Na pokrají doliny se v pravo na podnoží šedých stěn Balkánských spatřuje veliká ves *Jénina* (2217 obyv.). Osady v okoliji Kazanlyckém jsou vůbec veliké; tři obce mají přes 2000, 12 obcí přes 1000 obyvatelův, čímž se liší od drobných vísek v poli mezi Srednou Gorou a Maricí. V některých osadách přibylo posledně i něco bulharského obyvatelstva odjinud, dílem z hustě zalidně-

[15]) Barth, Reise durch das Innere der Europäischen Türkei str. 24.

[16]) Hammer, Osm. Staatsverfassung 2, 179, 245 a 250 sld.

ných hor u Gabrova a Trjavny, dílem ze Sredné Gory.[17]) Na výšinách Balkánských prostírají se také lesy, jmenovitě na hoře Uzanské nad vesnicemi Šipkou a Sofulary, kde mezi starými buky vystupuje i něco jedlí. V lesích těch je vedle srn a kanců v mnoho dravé zvěře: medvědi, vlci, lišky, divé kočky a šakali (*čekali*). Vlci v zimě z celého Balkánu slézají do pole a stávají se velmi nepohodlnými, pročež se na ně časem odbývají veliké krajské lovy.[18]) V lesích Balkánských ovšem nescházejí i veverky (*káterica* od *katérja* lezu, drápám se) a kuny skalní (*bjálka*) a lesní (*zlátka*).

Nad Jeninou se nalezá na hřebenu u samé hranice bulharsko-rumelské, zrovna nad prameny řeky Jantry, mezi bukovým pralesem místnost, řečená *Buzludža*. To je místo pro novobulharskou historii památné. Tam padl Hadži Dimitr Asěnov, vojvoda bulharské povstalecké legie, která 1868 z Rumunska přes Svištovsko směle vpadla do Bulharska, ale v lesích Trnovských a Gabrovských ve čtyrech bitkách byla potřena od rychle sebraných vojsk tureckých. Hadži Dimitr s 25 muži prodral se ještě až na hřeben Staré Planiny nad Kazanlyk, ale tam byl obklíčen a zahynul se svými po junáckém odporu. Někteří zajatí oběšeni od Turků v samém Kazanlyku.[19])

Blížeji k horám zjevují se v levo od cesty dvě mohyly, opatřené hlubokým zářezem pro batterie turecké. Na třetí, ve které v pravěku pochovali nějakého thráckého nebo keltického krále, bělá se nový mramorový pomník bitevní. Vedle se prostírá *Šejnovská korija*, hustý háj u vsi Šejnova, asi tři kilometry od úpatí horského. Vstupujeme do oboru Šipky a jejích bitev. Ostrovovitý les Šejnovský v rovném poli s pozadím osněžených hor Balkánských znám jest i nejširším kruhům ze slavného obrazu Vereščaginova, který představuje Skobeleva, jak po bitvě na bělouši cválá podél šikův vítězných vojsk v poli před tímto hájem, s Balkánem v pozadí.

Nebude od místa připomenouti si v hlavních rysech tehdejší události. Rusové obsadili Šipku po přechodu Gurkově přes Hainkőjské sedlo kombinovaným útokem z obou stran, od Gabrova i od Kazanlyka; Turci na vrchu se statečně hájili a posléze v noci uklouzli horami na jihozápad. Když pak Gurko byl přinucen k ústupu, posici na horském přechodu u Šipky zaujalo pět praporův bulharských dobrovolníkův, cokoli jich zbývalo po katastrofě Zagorské, a s nimi pěší pluk Orlovský. Dne 8. (20.) srpna 1877 Sulejman paša přitrhl od Staré Zagory až ku podnoží hor. Na-

[17]) L. 1884 přistěhovalo se do okolije Kazanlycké 34 rodin bulharských ze Staré Planiny a od Adžaru, odstěhovalo se 83 rodin tureckých. Iliev str. 22.

[18]) V Sredné Goře zjevují se medvědi jen časem u Nové Mahly na východ od Derventu.

[19]) Hroby Hadži Dimitra a jeho soudruhův byly 1881 nalezeny a 1885 postaven u nich pomník.

zejtří začal zběsilý útok na horské posice. Boj trval pět dní a pět nocí, s největším napjetím sil z obou stran. Bulharští dobrovolníci hájili na kvap zařízené zákopy s odhodlaností, která se vyrovnala staroznámé vytrvalosti řadových vojsk ruských. Jednu dobu se Turci dostali tak vysoko, že ovládali již i ústupní čáru vojsk ruských. Příchod generála Radeckého, velitele osmého sboru, s čerstvými posilami Šipku uchránil před pádem. Sulejman bezohledně hnal nejlepší prapory turecké, vycvičené v horských bojích s Hercegovci a Černohorci, vzhůru k zákopům, ze kterých ruští a bulharští střelci z bezpečných úkrytův pouštěli záhubnou palbu, podporujíce ji i kameny, shora svalovanými. Dne 15. (27.) srpna večer vše utichlo. Od té doby se boje zdejší obmezily na malé denní potyčky, na vojnu oblehací. Jen 5. (17.) září strhla se větší bitva, když se Sulejman pokusil o noční přepadení. Potom nastala zima, na horském přechodu vše se zasulo sněhem, přední stráže mrzly v závějích pod silou ledových větrův, až teprve konec roku přinesl rozhodnutí.

Po pádu Plevna veliká vojska ruská koncentrována v Gabrovsku ku přechodu do Rumelie. Prvním úkolem bylo obklíčení turecké armády u Šipky, které velel po Sulejmanovi Vesel paša. Levé křídlo (dvě divise pěší) pod knížetem Svjatopolkem Mirským mělo sestoupiti přes Jeninu, pravé (1 divise jízdy, 1 pěší, 1 brigáda střelcův a bulharští dobrovolníci) pod Skobelevem mělo slézti ke vsi Imitlii a Radecký sám měl uderiti v centru na ves Šipku. Pochod obou křídel vykonán za tuhých mrazův v hlubokém sněhu. Bulharští sedláci s lopatami pracně upravovali stezníky ku přechodu; děla vlečena na sanich a místy nesena od vojákův na rukou. Dne 27. prosince (8. ledna) sestoupilo levé křídlo u Jeniny, ale útok jeho od Turkův odražen. Nazejtří se Turkům v týle objevil na dně pole Kazanlyckého Skobelev, o jehož pohybech neměli zdání. Rusové udeřili se všech stran. Středisko bitvy byl zmíněný les u *Šejnova*. Vesel paša po urputném boji se vzdal s 32.000 muži a 93 děly. V dějinách vojsk bulharských Stará Zagora, Šipka a Šejnovo jsou jména plná významu; tam dobrovolníci bulharští po boku vojsk ruských obnovili starý válečný lesk jména bulharského a tam byla škola mladých důstojníkův potomní armády bulharské.

Zrovna 2 h. 20 m. od Kazanlyka přirazil jsem do vsi *Šipky*. Byla to, jako Vetren nebo Kalofer, stará osada čistě bulharská, dříve opatřená výsadami, v níž se ještě za cesty Grigorovičovy chovaly všelijaké rukopisy starobulharské. Před válkou měla 700 domův a náležela k nejlepším celého okolí. Za války 1877 úplně rozkotána a srovnána se zemí. Za mé cesty bylo již 288 domův obnoveno. Mezi nimi stojí jedna pravěká mohyla, venku za osadou řadí se jich šest a dále jich je rozptýleno ještě více.

Hned za posledním domkem začne se vystupovati do vrchu. Útvar půdy je asi následující. Mezi dvěma souběžnými hlubokými

dolinami, které ústím svým se otvírají do kotliny Kazanlycké, vybíhá ostroh, po obou bocích strmý, ale na hřebenu svém poněkud pozvolněji se sklánějící. Takořka na nose tohoto ostrohu vine se četnými klikatinami silnice, zarytá v těsném hlubokém úvozu. Přese všecko opravování často bývá úplně vypláchnuta horskými přívaly a podobá se korytu nějaké bystřiny. Na místech, kde ostroh se vyvyšuje o nějaký nový taras a kde silnice přebíhá z levého jeho boku na pravý nebo naopak, poznávaly se posice z války: tu dřevěné kříže, tu *zemljanky*, hliněné to polopodzemní budky, ve kterých vojáci zimovali, fašiny, zákopy z nanešeného kamení atd.

Již v poli měl jsem vyhlídku na temné chmury nad vrcholky a přišel každou chvíli do přívalu jemných krůpějí, hnaných studeným vichrem do jesenní krajiny. Od vesnice Šipky do Gabrova jeli jsme $5^1/_2$ hodiny, ani ze sedla neslézajíce, namnoze ovšem jen krokem. Mrazivý vítr prorážel všecky kosti (bylo 24. září) a přišerně hvízdal telegrafními dráty u silnice. Nazpět otvíralo se krásné panorama: celé pole Kazanlycké, za ním Sredna Gora jako nepatrné nízké pásmo, dále širá nížina thrácká a za ní zřetelné hřebeny Rhodopy. Ale nebylo stání k vyhlídkám. Brzy jsme se octli v oblacích a mlhách, zmítáni jsouce metelicí smíšeného deště a sněhu, která všemi silami větrnými bila koni i jezdci do očí a jako krupobití se odrážela na kaučukovém plášti. Pocestných jsme potkali náramně málo. Hospod po celé cestě není. Ostatně i za nejkrásnějšího počasí na vrchu vždy bývá větrno; teplý proud z nížiny thrácké se zde potkává se studenými větry severními. V zimě tu přeletuje sníh jako létavý písek na pouštích a obě doliny po obou stranách ostrohu úplně prý bývají zaváty, pročež silnici z onoho ostrohu přese všecky projekty nikterak přeložiti nelze.

Konečně jsme stanuli na sedle, u památného z války vrchu sv. *Nikoly*. Nejvyšší místo silnice leží dle ruského měření 1334 metrův nad mořem a 700 metrův nad vesnicí Šipkou. Před lety stály tu zříceniny jakéhos prý hradu Marka krále, jehož cihelné základy se prý ještě poznávají. Trosky roznešeny ke stavbě silnice i tureckých strážnic (*karauly* a *beklemé*). L. 1827 byla zde, dle vojenských spisův ruských, jen pěšinka, pro vozy málo schůdná. Silnice vystavěna 1837 za cesty sultána Mahmuda a 1855 opravena pro sultána Abdul Medžida. Vedle ní se pracovalo právě na několika velikých pomnících mramorových; déšť, nemilosrdně mrskající do tváře, odehnal mne ode čtení jejich nápisův. Místo se podobá hřbitovu: stojí zde veliká mramorová pyramida, podobná oné u Sofie, a množství pomníkův různých plukův anebo i jednotlivých osob a vedle toho prosté hroby, zdobené jen dřevěnými kříži.

Vyhlídka na sever je překvapující. Vidíme krajinu docela rozdílnou od teplých rovin rumelských. Jako kolorovaná basreliefní mapa leží před námi rozestřena temnozelená hornatina

lesnatá, prorytá hlubokými úvaly potokův, ze kterých se tvoří řeka *Jantra* čili, jak se v Gabrovsku říká, *Jetъr*, což je pravá bulharská forma toho jména[20]) (*Iatrus* Římanův). U žlutavých políček rozptýleny jsou nesouvislé skupiny chatrných chaloupek: zde lidé již nebydlí ve velikých osadách uprostřed bohatých polí, ale po *kolibách* v chudobném horském zálesí. Balkán, který na jih k Thrakii spadá jedním strmým srázem, na sever se skláni velmi zvolna spoustou hustě porostlých výběžkův, na mnoho hodin cesty širokou. Na severu pozorujeme, že v dálce vrchy a lesy přestávají a že se tam začíná nízká, bezlesá rovina podunajská. Blízko nás v úvale mezi lesy se červenají hustě sražené střechy města Gabrova, z něhož za války den co den dobře vidali střelbu na vrchu sv. Nikoly. Spatřujeme také čáru silnice, vedoucí odtud do Sevlijeva. Vše co vidíme i národopisně je jiný kraj, než Kazanlycko, země čistě bulharská; v okoliji Gabrovské není a nebylo ani jednoho musulmana.

Gabrovo (7646 obyv.), do kterého jsem přirazil v nejhorší plískanici, hned na první pohled se ohlašuje co město docela křesťanské, bez džamijí a minaretův. Tu již nejsou stavby turecké, ohražené na venek smutnými stěnami, ale pravidelně zbudované domy s krámy v přízemí a s velikými okny v horním patře, hustě sestouplé po obou stranách těsné ulice. Veliké otevřené krámy, čilý ruch po ulicích a hukot řemeslnických strojův šicích činí na příchozího jistý dojem. Střechy domův jsou pokryty velikými a těžkými deskami břidlicovými k ochraně proti horským větrům a bouřím. Město se rozkládá po obou stranách řeky Jantry, která zde padá přes četné nízké peřeje, probíhajíc pod šesti mosty. Hlavní průmysly zdejší jsou jirchářství a železářství, jmenovitě výroba nožův a jatagánův (prve i pušek). Kromě toho se ve veliké míře pracují *gajtany* (prýmky) a vlněný *šajak*. Z ostatních řemesel zmínky zasluhují ševci, soustružníci a hrnčíři. Gabrovo je středisko „okolije", patřící ku kraji Sevlijevskému.

Dějiny místní známe jen z dob nejnovějších. Ve spisech starších o Gabrovu není zmínky, jakož vůbec material pro historický zeměpis severního Podbalkání je velmi chudý.[21]) L. 1798 Gabrovo vypáleno od vojsk kapudan-paše Husejna, když s velikým vojskem nekázané holoty, hlavně žoldnéřův Krdžalijských, táhl k pokoření odbojníka Pasvana na Vidin. Ale potom rychle se spravilo. Gabrovčané patrně již během 18. století se byli vzmohli

[20]) Petr Bogdan 1640 píše *Jetar* (Acta Bulg. eccl. 78), metropolita Artský Meletios († 1714) ve svém novořeckém zeměpise (Venet. 1728 p. 415 a) *κοινῶς Ἰετέρ*. Jantra se zdá býti tvar více turecký.

[21]) Dle vyprávek domorodcův některé z předních rodin v Gabrově a v Eleně jsou prý původem maloasiatští křesťané, turecky mluvící, či tak zvaní *Karamanlíji* (jedni prý z Kaisareje v Kappadokii), kteří asi v minulém století se tu za obchodem usadili. U jedněch prý se vyskytovalo vzácné nyní byzantinské křestní jméno Andronik.

co kupci; chodili do Bukurešti, kde celá jedna ulice po nich nazvána „strada Gabrovenilor“, do Brašova a počátkem našeho věku do Oděssy. Mnozí kupci Gabrovští usadili se v těchto městech a více se domů nevraceli. V dějinách osvěty novobulharské Gabrovo je důležité město, neboť zde 1835 otevřena první bulharská škola, zřízená dle pravidel moderní pedagogiky. Založena byla přičiněním zdejších kupců, usedlých v Oděsse, hlavně Vasila Aprilova a Nikoly Palauzova. Prvním učitelem byl po téměř tři léta slavný spisovatel bulharský, mnich Neofyt Rylský († 1881), a prvotní uspořádání její zařízeno bylo dle „vzájemnoučitelné“ methody Bell-Lancasterovy, která se v Bulharsku dlouho držela. Ústav později rozšiřován a zvelebován, a naposled vystavěna i veliká školní budova s 26 místnostmi. Před válkou škola měla šest tříd reálných a vedle školy Plovdivské byla přední zdroj osvěty pro celé Bulharsko. Učitelé téměř všichni byli vychováni na Rusi, péčí kupců Oděsských.

Gabrovo je jedním z městeček čistě bulharských, které se dlouhým pásmem táhnou od Samokova do Kotle po obou stranách Balkánu i Sredné Gory i jejichž průmyslné obyvatelstvo bylo hlavní oporou křesťanstva a bulharské národnosti. V klášteře Rylském se mezi jmény dobročinných „ktitorův“ z let třicátých i čtyřicátých nejvíce zračí jména rodin z Koprivštice a z Gabrova. Turci zde mívali prve jen jednoho agu s třemi muži, posléze několik úředníkův a zaptijův (žandarmův). Jen za posledních dob, kdykoli se v Balkáně zjevily nějaké čety bulharské, soustředěno zde na čas poněkud více vojska.[22])

Současně s povstáním Srednogorským (1876) vypuklo malé hnutí po horách Gabrovských a Drjanovských, ale povstalci (asi 400 mužův) v jednom klášteře u Drjanova rozprášeni od Fazly paše, který přirazil s vojskem a děly ze Šumna. V Gabrově na to zatčeno asi 90 osob, nejvíce učitelův a mladších měšťanův, a odvedeno do žalářův Trnovských. Ale za nedlouho propuštěni. Čerkesi tehda se vyznamenali neúnavným loupením a drancováním, ale ne v městě, nýbrž hlavně v sousedním kraji Sevlijevském, kde se u Nového Sela hájila malá četa povstalecká. Za války rusko-turecké Gabrovo sloužilo za oporu všech operací na Šipce.

Nyní se Gabrovo nalézá ve stavu přechodním, jako mnoho jiných měst v knížectví; krajiny horské ponenáhlu pozbývají své někdejší důležitosti, kdežto končiny podunajské se vzmáhají. Škola zdejší od 1879 je školou státní co reálka sedmitřídní, velmi silně navštěvovaná. Měšťané se přičiňují o zvelebení svého průmyslu; posledně zde ku př. založeny dvě přádelny. Gabrovo při vábivé své poloze v Balkánské přírodě mezi pěknými lesy s alpskými

[22]) Krátce před válkou byl kajmakamem v Gabrově dokonce Bulhar (Jordančo efendi Bakaloglu z Eleny), neboť Turci myslili tím způsobem požadavky bulharské uspokojiti.

břidlicovými střechami poněkud upomíná na některá německá nebo švýcarská města průmyslová, ježto se honosí zároveň krásnou krajinou, rozvojem industrie a slávou svých škol; přirozené podmínky k dosažení podobného rozkvětu jsou i zde všecky po ruce.[23])

Lesnatá hornatina, která tvoří severní svah Staré Planiny, je přehustě obydlena a sice, jak řečeno, od obyvatelstva jen bulharského. Od řeky Iskru v kraji Orchanijském a od Vakarelu do pomezí tureckého Tozluku za Elenou a Bebrovem okolnosti jsou stejné. Na nové ruské mapě těchto krajin na první pohled nápadný je rozdíl mezi bezlesými končinami Rumelie s velikými, od sebe dosti vzdálenými osadami, a spoustou drobných visek, které hustě vyplňují lesnatý terrain celého severního svahu Balkánského. Tyto *koliby* leží buď u tekoucích vod, buď jsou napolo skryty na podlesí ve vrších. Počet jejich jest velmi veliký. Sama okolija Gabrovská, kromě města, čítá neméně než 182 obydlená místa, ve kterých žije 22.777 obyvatelův; průměrně by tedy připadalo na každou osadu 125 duší. Ve skutečnosti nejmenší koliby se skládají z jediné chaty nebo dvorce s 4, 8, 15 nebo 24 obyvateli, kdežto největší mívají do 300 obyvatelův. U *kolibarův* původně asi převládalo pastýřství, arci ve spojení s nuzným rolnictvím; za našich dnův silně vystupuje do popředí řemeslo, ku př. v kolibách okolo Trjavny zednictví. Skrovná výživa nutí obyvatelstvo choditi i daleko za prací, ku př., jak již povědíno, na žně do Thrakie. Ve jménech se zračí národopisné zlomky, které mezi těmito kolibary utonuly (Řeci, Arméni, Kumani atd.); z jiných jmen se vidí zaměstnání obyvatelův nebo řemesla jejich, a jsou i taková, ve kterých utkvěly nápady národního humoru, ovšem někdy nevelmi uhlazeného.[24])

---

[23]) U mne Gabrovo nezůstalo v dobré paměti. Zde, jako téměř ve všech městečkách Balkánu Trnovského, jsou dvě strany, aristokraté čili čorbadžiji, dle jiných bohatí lichváři, a demokrati či chudina, které se vášnivě nenávidí. Zášť jejich odnášela škola, poněvadž hlavní učitelé byli rodilí Gabrovčané a sice z demokratův. Časem se u vlády myslilo i na přeložení státní reálky zdejší jinam.

[24]) Jména kolib jsou úplně uvedena v úředním seznamu obydlených míst v knížectví (1885). Útvary jejich jsou zajímavé. Mezi nimi vystupují obyčejné názvy topické: Zeleno dъrvo, Červena lokva, Topleš, Šumata (houšť), Tъrnjeto, Ezerito, Potok, Lisec, Čakalite (šakali, často), vše v Gabrovsku, Fъrtuni (*fortuna* bouře) v Trjavnensku, Lipov Rъt, Papratlevo (kapradiště), Kostel (z *castellum*) v Elensku atd. Nejsilněji zastoupena jsou patronymica: v Gabrovsku ku př. Bobevci, Bogdanovci, Božanci (od ženského jména Božana), Mečkovci, Prodanovci, Popovci, Jankovci, v Trjavnensku Dunavci, Chitrjovci atd. Novějšího rázu jsou osobní jména v diminutivech: Spaseta, Todorčeta (plur.). Jiná jsou vzata od řemesel: Grъnčarite, Zlatarite, Semerdžiji (*semer* sedlo soumarské), Čarkovite (stroje přádelní), Solarite v Gabrovsku, Bъčvari, Dъskari, Nožeri, Svinari, Terziji (krejčí), Svirci (píštci) v Trjavnensku, Dolapčii, Gramatici u Eleny, Katrandžii (smolaři), Tъpanari (bubeníci) u Drjanova. Názvy národopisné: Armenite (Gabrovsko), Armjankovci (Trjavnensko), Gъrcite (Gabrovsko i Trjavnensko), Urucite (u Trjavny, *jürük* tu-

Po válce nastala emigrace z těchto přelidněných hor. Zmínil jsem se o případech, kde se Balkánští *kolibari* z knížectví stěhovali na jih do Rumelie. Ale to jsou nepatrné výjimky v porovnání se silným proudem, který se hrne na sever do úrodných, ale posud slabě zalidněných rovin mezi výběžky Balkánskými a Dunajem. Od 1879 trvá klidné stěhování horalův do nížiny, jmenovitě do pustých vsí někdy čerkesských a do ustavičnou emigrací pustnoucích osad tureckých. Lid od Eleny táhne nejvíce do Razgradska, s hor Trnovských, Gabrovských a Sevlijevských sestupují osadníci do roviny mezi Svištovem a Trnovem, a s výšin u Tetevenu jdou vystěhovalci do nížiny u Rachova. Podle jednoho úředního seznamu, který jsem v prosinci 1881 měl v rukou, do té doby se čítalo do 40.000 duší čili asi 8000 rodin *preselencův*; na koupi rolnických nástrojův jim tehda od vlády dáno 250.000 frankův skrze zemědělské okresní kassy. Do počtu jejich vcházejí arci i *běženci* z Adrianopolska (ve Varnensku) a z Makedonie, ale většinu v tom čísle mají přistěhovalci z hor domácích. Ostatně hnutí to není první svého druhu; ku př. po válce 1829 mnohé vsi okolo Ruščuka osazeny podobným způsobem. A před tím za válečných bouří starších dob podobné stěhování se dálo opačným směrem, z rovin podunajských do hor a do Thrakie, jakož čteme ve zprávách katolických missionářův 17. století o útěku vesničanův od Dunaje do svobodnější krajiny u Plovdiva.

V okolí Gabrova mužští nosí týž kroj, jaký panuje všude po Balkáně: oděv z hrubé vlny, krátký kabátec s rukávy a široké nohavice, na hlavách těžkou chlupatou čepici a na nohou opánky, vše barvy temnohnědé. Selky táhnou na trh, předouce po cestě a vedouce koníky, naložené dřívím nebo vlnou; na hlavě nosí pokryvku jako modrý koláč s černou obrubou, z něhož do zadu splývá dlouhý bílý šátek. Je to lid chudobný, ale pracovitý a dobromyslný, který na silnicích nikdy neopomine pozdraviti cestovatele přívětivým *dobra srěšta* (dobré potkání).

Cesta z Gabrova do Trnova (5 h.) vede krajinami velice přívětivými. Rozdíl ve výšce obou měst je nepatrný (Gabrovo do 400 m., Trnovo 208 m.) a proto ani nepozorujeme, že slézáme s hor dolů. Silnice se vine četnými klikatinami skrze lesnaté vrchy, brzo stoupajíc, brzo se sklánějíc od jednoho rozvodí ke druhému. Stavěna je dosti dobře ještě za doby turecké od polských inženýrův a opatřena alejí dospělých stromův. Hned za

---

recký kočovný pastýř), Sъrbe (u Trjavny), Komanite (u Drjanova). Vyskytují se i terminy turecké: Mrachorite (*mîri achor* u starého dvora vrchní podkoní), Charačerite, Uzunite (*uzun* dlouhý), Hasanite v Gabrovsku, Eničeri, Sejmeni u Trjavny, Pašovci u Eleny. V mnohých se jeví národní humor: Divacite (divoši), Kokalanite (ojídají kosti, *kokali*), Belomъžje (bílí muži), Živoderi, Tъrsi-gъzi (zadkotřesi), Torbalъži (lhou celou torbu) v Gabrovsku, Sъrbogъzi (svrbí jim zadek) u Trjavny, Derikotkovci (derou kočky) u Eleny. Rumunských živlův v nomenklatuře zdejší není.

městem opouští se dolina Jantry, která zůstává na levo v hluboké rokli. Širé lupenaté lesy pokrývají vrcholky krabatého terrainu, na polích spatřuje se proso a kukuřice, a po pastviskách rozptýleno je mnoho skotu a veliká stáda kozí. Na pokrají hájův prohlédají osamělé, dosti slušné chaloupky. Bublající potoky plynou kolem svěžích lučin horských, na kterých seno leží vyzdviženo na zvláštních vysokých podstavcích, podepřených třemi koly. Na tyčkách prostřed polí a v plotech, z chrastí zdělaných okolo chalup selských, bělají se všude lebky bůvolské a koňské. Malebnost kraje zvýšena je stolovitými skalami vápencovými a břidlicovými, které, na hořejší ploše korunovány jsouce lesem, svými strmě svislými stěnami lemují doliny a tím vyhlídku na zelený kraj stále obrubují šedým pozadím. Krajinná scenerie vzbudila u mne vzpomínky na podobné krajiny u nás v Krkonoších, na Policko a horu Ostaš, na okolí Náchoda a Nového Města nad Metují, arci s tím rozdílem, že u nás převládá les jehličnatý.

Asi $1^1/_4$ h. od Gabrova leží vesnice *Cáreva Liváda* (cářova louka) u mostu přes Drjanovskou řeku, přítok Jantry z pravé strany. Městečko *Trjávna*, malé okolijské středisko s průmyslným obyvatelstvem (2234 duší), mezi nímž jsou četní zedníci či stavitelé a malíři církevních obrazův, a s uhelnými doly leží asi $1^1/_2$ h. odtud dle řeky na jih. Asi $2^1/_2$ h. od Gabrova projíždí se na půl cestě do Trnova skrz podobné okolijské městečko *Drjánovo* (*drjan* dřín, Cornus mas) na téže řece (3009 obyv.). Domy jsou jako v Gabrově pokryty deskami břidlicovými; spodek jejich bývá kamenný, svršek hliněný nebo massivně dřevěný. Hořejší patra často balkonovitě vynikají nad ulici, ozdobena jsouce originalním, někdy dosti umělým způsobem dřevěné architektury. Ulice jsou těsné, s dlažbou z velikých neforemných kamenův.

Dále jí následuje zase jedna půvabná scenerie přírodní za druhou. Zjevují se opět vinice, které nahoře v Gabrovsku docela scházejí. Ves *Debeléc* činí dojem osady neobyčejně čisté a zámožné. Přicházíme do kraje, kde i selské domy mají dvě patra a kde vesnice mají ráz majetných městysův. Nedaleko za ní odbočuje na pravo silnice do Eleny. Za tímto rozcestím přijde se zase k řece Jantře; silnice kamenným mostem se přenáší na levý břeh a vchází do těsného prosmyku, který vede již k samému Trnovu.

Do Trnova jsem poprvé přijel z této strany pozdě u večer. Podél silnice tábořily četné karavany sedlákův, kteří tehda dopravovali žitný desátek do přístavův Dunajských; vozy stály seřaděny ve skupinách, bůvoli a voli pásli se ve tmě, a vozkové s veselým hovorem připravovali si večeři u ohňův, jejichž odlesk se odrážel po okolních skalách. Tiše jsme jeli tmou ku předu po široké bílé stopě silnice, provázeni jsouce šuměním vod a zvláštním šelestem vysokorostlé suché kukuřice, který nápadně se podobá šumění lehkého letního deště, když padá na listí lupe-

natého stromoví. Konečně se krajina otevřela. a ejhle před námi noční obraz effektu docela magického! Zdálo se, jakoby bezprostředně pod hvězdnatou oblohou byla v jisté dálce ve vzduchu zavěšena obrovská podlouhlá síť kmitavých světélek, ježto podivně byly rozestaveny nahoře i dole a při každém obratu silnice měnily své postavení jako mihavé jiskry svatojanských mušek. Dovtipujeme se, že stará stolice cářův bulharských leží na stráních, a že se proto zvenčí spatřují světla všech oken a ulic, cokoli jich je v terrassách nad sebou seřaděno.

Nejlepší hostinec v Trnově je podnes týž, ve kterém před čtvrt stoletím hostem byl Barth. Přistavěn je ke stráni skalné; k ulici obrácena je šenkovna s několika krámy, uvnitř na těsném dvoře stojí vozy na dřevěné půdě a skrze široké skuliny této podlahy vidíš pod sebou koně, které se vodí do dolního patra po jakémsi stupňovitém chodníku. Za dvorem nalezají se prostinké prkenné komnatky pro pocestné; bídná postel, ale bez hmyzu, kulhavý stolek, na němž stojí jednoduché jarmareční zrcátko, plechový svícen, zelená kořalková láhev na vodu, polorozbitá stolice, kovové umývadlo (*legen*) a háky k zavěšení šatův — toť celý nábytek. Libezný puch koňský za teplých nocí nedává spáti. Kdo přijel v noci, ráno k překvapení svému při prvním pohledu z okna uvidí před sebou skalnou propast, ve které dole plyne Jantra; za ní naproti stolovitý spatří vrch se zbytky starobulharského hradu Trapezice, dále pusté hradiště starého Carevce s bílou džamiji a v pozadí na šedých skalách střípky vsi Arbanasův.

---

7. Trnovo.

Trnovo, někdejší (1186—1393) sídlo cářův bulharských. Jeho poloha v Evropě unicum. Zříceniny římské Nikopole „u Istru". Historické památky, hrady a kostely. Moderní Trnovčané. Městečka Arbanasi, Rjachovica a Ljaskovec.

Trnovo je v Evropě pravé unicum ve svém způsobu. Všickni cestovatelé byli překvapeni nejen malebností, ale i originalností celé krajiny: stolovité terrassy skalné, ostrovovitě od sebe odtržené, šedé kolmé srázy bez života i vegetace a mezi tímto labyrintem přirozených akropolí podivně protkaná stříbrná páska Jantry.

Situace vypadá asi takto.[1]) V hornatině vápencové, která se prostírá od hlavního prahorního pásma Balkánského na sever, hluboko je zaryto klikaté řečiště Jantry. Nedaleko od místa, kde vrchy přestávají a kde řeka vystupuje do otevřené roviny podunajské, vykroužena je do hornatiny kotlina, mající asi hodinu

[1]) O geologické formaci okolo Trnova píše Zlatarski, Geologische Untersuchungen im centralen Balkan, Sitzungsberichte der kais. Akademie der Wiss. 1886 April (Band 93) str. 85 sld.

v průměru. Tento horský amfitheatr odevšad jest obstoupen strmými skalami, které se vyvyšují více než 120 metrův nad hladinu Jantry; na mnoze jsou na stráních jako mečem kolmě přisekány, na vrchu pak stolovitě ploské jako nějaké umělé zákopy. Přechodův z této ohrady ven je velmi málo. Hlavní cesty vedou skrze oba průlomy Jantry podél řeky, jeden na jih ke Gabrovu skrze tak zvané *Chúste-to*, staré *Ustie*[2]), jehož vchod leží 10 minut od města, druhý na sever k rovině podunajské skrze *Derbend* (tur. prosmyk).

V kotlině samé Jantra se otáčí řečištěm nad míru klikatým. Oklikami svými utvořuje velikolepý ostroh, od západu k východu rovnou čarou asi 1800 metrův dlouhý. Tento ostroh vybíhá od jednoho vrchu na západní obrubě kotliny, řečeného *Kartal-bair* (tur. orlí vrch) a maje zprvu do 250 metrův zšíří, na hřbetě svém nese hustě sražené dnešní město Trnovo. Dále se stává ustavičně užším a nižším, až se řeka k řece z obou stran tak blíží, že bys kamenem mohl dohoditi přes těsný, jako uměle zdělaný hřeben skalný, na místě sotva 100 metrův od vody k vodě širokém. Potom se však zase rozšiřuje i vyvyšuje, až posléze končí prostrannou skalnou plochou, která je ohrazena příkrými stržemi a řekou obepjata v podobě kladiva, vysílajíc na jihovýchod podlouhlý nízký poloostrov. Toto plateau je *Carevec* (v místní mluvě *Cárjuvic*), turecky *Hisar* (hrad), středisko starého Trnova.

Ale nedosti na tom. Naproti na severozápad od Carevce leží za řekou stejně rozlehlá okrouhlá skála, nahoře ploská a kolem do kola strmá, která ze tří stran je ohrazena křivolakým tokem Jantry, ze strany hlavního hradu, nynějšího města i počátkův Derbendu; na čtvrté straně ji od obruby celé kotliny odtrhuje hluboký suchý úval. Na ní stál druhý hrad *Trapezica* (od řec. τράπεζα stůl), v místním nářečí *Trépevic*.

Ostatní čtvrti města sevřeny jsou podél řeky mezi těmito vrchy, jmenovitě na severním i jižním úpatí Carevce. K tomu ke všemu připomínám, že na jih od nynějšího města se vypíná za řekou vrch úplně lesem zarostlý; okna domův na tu stranu obrácených hledí do jeho korun stromových z nejbližšího sousedství přes vodu. Od středního věku po dnešní den lesnatý vrch ten slove *Sveta Gora.*[3]) Na jih od nynějšího města se na levém břehu Jantry rozkládá malá rovinka *Marnópole* (dle kostela sv. Mariny), obklíčená širými vinicemi, s rozkošným pohledem na

[2]) Evangelium kláštera Rylského, psané 1364 *v městě Usty pri Trnově grade* (l. 6872, ind. 2) za cáře Jana Alexandra i cařice Theodory.

[3]) Grigorij Camblak, rodilý z Trnova († 1419) háji tomu věnoval popis zcela nadšený (viz Dějiny bulh. 218). Tam stál klášter Matky Boží, kde se obyvatelé v 14. století na každoroční pouti oddávali nevázanému veselí, pro něž patriarcha Trnovský Euthymij svátek ten zrušil (Camblakův život Euthymijův, Glasnik 31, 277). V témž klášteře Matky Boží u Trnova, který se jmenoval „obyčejným nazváním *Sveta Gora*", žil jednoho času i sv. Theodosij Trnovský, učitel Euthymijův. U Hadži Chalfy les *Svetifora*.

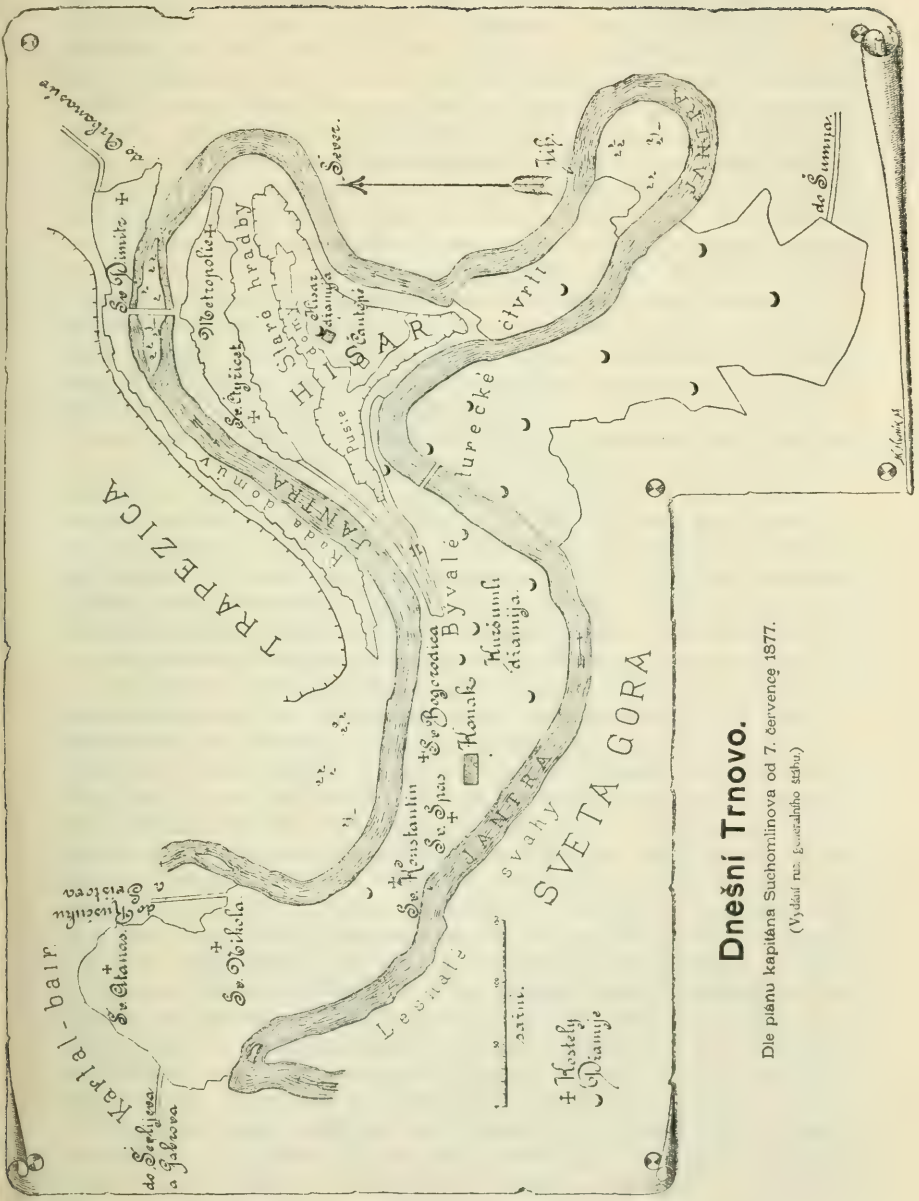
TRAPEZICA
JANTRA
HLBAR
SVETA GORA
Byvalé
Hlavní
Jantra
Jih.
Sever.
Dnešní Trnovo.
Dle plánu kapitána Suchomlinova od 7. července 1877.
(Vydání nár. geografického ústavu.)

Trnovo. Všecky skály, na kterých stálo nebo nyní stojí Trnovo, vystupují dosti vysoko nad hladinu Jantry, hradiska až na 80 metrův, ale při tom úplně jsou ovládány od obruby celého amfitheatru.

V celé Evropě není nic podobného. Města v říčních oklikách položená, jako Bern nebo Verona, leží nízko a nemají tolik skalných akropolí a divných oklik i zátok. Podle úsudku mého zjezdilého přítele p. E. Queillé jen jedno město africké má nápadnou podobnost k Trnovu: Constantine (římská Cirta) v Alžírsku, která leží na mocné skále s příkrými srázy, otočené řekou Rumelem, plynoucí v hluboké rokli. Ale porovnání to platí také jen při pohledu z daleka, neboť Trnovo nesedí na jedné skále, ale na celé řadě stolovitých skalin, proplétaných Jantrou.[4])

V našem století Trnovo od mnohých bylo popisováno. Moltke nakreslil první plán jeho, Grigorovič tu pátral po starobulharských památkách, Daskalov sebral nápisy zdejší, Barth doplnil plán Moltkeův, Lejean podal vyobrazení města a posléze obšírně popsal i illustroval staré sídlo cárův bulharských Kanitz, obraceje zřetel jmenovitě ke stavebním památkám jeho. Poslední válka i zdejší sněmy město ještě více učinily známým po světě.

Sám jsem zde viděl velmi málo, co by jiní byli přehlédli. Při veškerém půvabu polohy dojem Trnova na přítele dávnověkosti je smutný, jak to pravil již Grigorovič i nejnověji Kanitz. Památek starých totiž se spatřuje nad povrchem zemským jen málo. Jakkoli by se nyní k odhalování jejich leccos mohlo učiniti, k činnosti takové sotva položen skromný začátek; v osvobozeném Bulharsku mají za našich dnův jiné starosti, nežli kopati po základech starých budov a po náhrobních kamenech předkův.

A teď se ohlédněme po podrobnostech. Začneme s nynějším městem. Odevšad je ohrazeno: na západě vypíná se Kartal-bair, mezi nímž a Jantrou prokluzují silnice tu k Šipce, tam k Dunaji; na sever a na jih spadají strmé srázy k Jantře, na východ pak vede těsný isthmus mezi dvěma propastmi nahoru na Carevec. Jen na hlavní ulici, která jde po hřbetě celého ostrohu, lze projeti s vozem, ale kdo má zapřaženy čtyry koně vedle sebe, musí dva odepnouti a přivázati vzadu ke kočáru. Vysoké domy sestupují od této hlavní arterie v terrassách dolů až nad kraj propasti. *Komšiluky*, sousedská dvířka dle východního obyčeje, vedou často ze dvora jednoho domu na střechu nebo do horního patra dolejší budovy. Postranní uličky mívají jen schody se stupni, jak se to vídá ve skalných městech dalmatinských, v Dubrovníku, Korčule nebo Budvě. Na kraji otvírá se závratný pohled do rokle Jantry; sráz, ze kterého vysedá ještě jeden těsný stupeň, má výšku 50—60 metrův. Prostoru není mnoho, cena místa je poměrně vysoká (nyní 1 čtverečný metr asi 20 frankův) a proto jsou domy hustě sraženy a na několik pater vyvýšeny; na mnoze

[4]) Jean Erdic (pseudonym), En Bulgarie et en Roumélie p. 97, 113.

bývají jen ze dřeva a uvnitř mají malé dvorky, často s miniaturními visutými zahradami. Bývají natřeny rozmanitými barvami, žlutě, bíle, červeně, což pestrosť celého krajinného obrazu jen zvyšuje. Při této poloze nikdy tu není bláta; po každém dešti potoky, způsobené přívalem vod nebeských, smývají všecku nečistotu dolů k Jantře a hrubá kamenná dlažba rychle přisýchá. V krajních domech stále se slyší šumění řeky, ačkoli v létě bývá velmi slabá. Přes ni jsou na několika místech položeny pravidelné řady velikých ploských kamenův k přecházení či přeskakování od jednoho břehu na druhý (*stъpalá*).

Toto nynější Trnovo, od nepaměti výhradně bulharské, je patrně nové; ašpoň se v něm nepozorují trosky starších budov. Kostelů je několik, ale vesměs z našeho století. Jedna ulice slove *Boljarska mahala*, ale dle vyprávek obyvatelův není to název starý; *boljárin* se nazýval za tureckých dob každý majetnější člověk. Na jednom malém náměstí stojí veliký *konak* (úřední dům), vystavěný od turecké vlády nedávno před válkou, který slouží i nynějším úřadům bulharským. Za ním vypíná se hodinová věž (*saat-kula*); zvon její je kostelní zvon z Valachie, s rumunským nápisem, jmenujícím prý vojvodu Brankovana.

Jádro středověkého Trnova byl *Carevec*. Vchod k němu od nynějšího města je docela zvláštní. Je to přirozený, na nejužším místě sotva 4 metry široký, skalný viadukt asi 160 metrův zdélí a 20 metrův zvýší. Po obou stranách tohoto závratného cestovodu bez zábradlí spatřuje se v hloubce Jantra; v pravo přichází z úžiny mezi nynějším městem a lesy Svaté Hory, obchází pak hradní plateau kolem do kola a běží opět k nám z levé strany. Turecky přechod ten slove *Kajabaši* („začátek skály“). Na jednom místě, řečeném *Preséčen kámik*, viadukt je proražen úzkým průlomem, přes který se pne krátký, hrubě zdělaný můstek s kamenným obloučkem. Průlom ten je snad umělý; podobný se spatřuje na hradišti Provadijském, které se Carevci vůbec velice podobá. Dole vidíš skrze průlom obraz protější krajiny jako v kamenném rámci, z jedné strany kus lesův Svaté Hory, z druhé výkrojek profilu Trapezice. Vedle cesty jde na hrad i vodovod.

Do hradiště samého vstupuje se branou, která nyní nemá oblouku, ale nahoře je uzavřena obrovskými zsinalými břevny nějakých pralesních dubův, na kterých spočívá veškerá tíže hořejšího kamenného staviva. Upomíná na brány pravěkých „kyklopských“ staveb v Řecku, jen s tím rozdílem, že tam vrata jsou kryta příklopem kamenným a ne dřevěným. Tato divná architektura není stará a pochází od oprav za doby turecké.

Hrad má asi 400 metrů v průměru a dva kilometry v objemu. Uprostřed plochy jeho stojí malý vyšší stupeň, od Turkův řečený *Čan-tepé*, „zvonový pahorek“, poněvadž prý v něm je zakopán nějaký zvon. Obyvatelé sice tvrdí, že tento vršek zní dutě, ale jakkoli je obklíčen vrstvami starého zdiva, není snad nasypaná

mohyla, nýbrž přirozený stolovitý kus zdejšího skalného terrainu. Až do války *Hisar* byl obydlen od Turkův, kteří tu posledně měli prý asi 100 domův, seřaděných na západní straně. Nyní odešli; domky jejich se sesuly a hradisko stojí pusto a prázdno. Z palácův (*polata*) starých cářův bulharských tu nic nezbylo, ani nějaká stěna s okny, kterými by za letních večerův měsíc prohlédal do kraje, jako na našich hradech střední Evropy. Jediná čtverhranná *Hisar-džamija* s elegantní kupolí a štíhlým minarétem bělá se mezi troskami a skalami; vnitro její jsem neviděl, neboť slouží za vojenský sklad prachu a dynamitu. Všecko ostatní prostranství pokrývají neladné kupy starých a nových trosek a podvaly i stěny drobných domkův mezi strmými, klikatými a těsnými uličkami. Zde onde stojí ovocné stromy; okolo vod, tekoucích ze zapadlých tureckých fontánův, ve sporé trávě se pasou koně a ovce. Jednotlivá místa měla asi své starodávné názvy bulharské, ale nyní všecko je z paměti lidské vyhlazeno.

Kolem celého hradu spatřuje se docela zřetelně šestihran hradeb s pěti branami, jak jej popisuje turecký zeměpisec Hadži Chalfa.[5]) Od jeho dob nebyly snad schválně zbořeny, ale pod vlivem živlův přírodních ponenáhlu se rozpadly a skutálely do hlubiny. Místem jsou některé kusy dobře zachovány a také základy celé obruby ještě stojí. Zeď byla těsná, hrubě zdělaná z netesaných kamenův, jen slabě vespolek spojených, a sledovala všecky klikatiny pokraje, opatřena jsouc četnými čtverhrannými výstupky. Ostatně příkré srázy hradní skály místem bývaly lepší obranou nežli všecky umělé stavby. Jen svrchu popsanou hlavní branou lze nyní do hradiště vjeti na koni; ostatní vrátka, z nichž jen jedna jsou poněkud zachována, vedou toliko k strmým pěšinkám. Dvě věže, jimiž hrad dle Hadži Chalfy byl ve spojení s Jantrou, nyní zmizely. Na jednom výstupku jižní strany stojí ve zdech čtverhranná kamenná prachárna z tureckých dob, nyní prázdná; snad vystavěna na troskách nějaké staré věže.

Ještě v 17. věku Carevec poskytoval pohled zcela jiný. Jak vypadalo Trnovo v září 1640, podrobně popisuje františkán Petr Bogdan Bakšić z Čiporovcův, později katolický biskup Sofijský. Zdi byly zříceny a věže téměř všecky spadlé. Poloha je prý cosi nepopsatelného (cosa impossibile di narrarlo): tři ostrovy či vlastně poloostrovy mezi oklikami řeky řečené „Jetar“ a na nich tři hrady. „Dva jsou skutečně již v rozvalinách, ale prostřední a největší ještě stojí, ale i on je pobořen a obydlen toliko u první brány, a ostatek celý je opuštěn. Vede k němu cesta z živé skály, která po obou stranách má propasti, široká pro dva vozy. V sousedství první brány se rozštěpuje tato skála a tvoří hlubokou propast, nad níž je zdvihací most. A nad vchodem první brány je silná věž, jakož i nad druhou i třetí branou, ale všecky jsou

[5]) Hadschi Chalfa, Rumeli und Bosna, přel. Hammer (Wien 1812) str. 42.

téměř zřícené. Uvnitř se vidí jeden mečet, vystavěný od Turkův a zdi paláce královského (le muraglie del palazzo reale) a hrad (la rocha), který byl velmi silný, ale z polovice je zbořený. A na nejvyšším místě, kde byl hlavní chrám (la chiesa del duomo), stojí polovice velmi vysoké zvonice (campanile), i okolo vidí se malby, ale nyní se nemůže nic rozeznati. Ve zdech se nalezají mramory a veliké kameny, na nichž jsou vytesáni na různých místech císařové římští a latinské litery, ale ti, kdož je kladli do těchto zdí, je postavili obráceně; myslím, že nerozuměli písmu latinskému anebo že se nestarali o starožitnosti. Nyní, jak řečeno, uvnitř bydlí málo Turkův, a stejný počet Turkův jako jiných národův bydlí venku kolem hradův a na březích řeky, rozptýleně po pahorcích a dolinách.“ [6])

Trapezica naproti městu a Carevci je stejná okrouhlá skála, ale s jednou rovnou plochou, bez vyvýšenin, skoro téže velikosti, mající asi 300 metrův v průměru (počítal jsem od severu k jihu 6 minut čili 360 krokův). Kolem do kola táhla se taktéž zeď z netesaného kamene, spojeného hustou bílou maltou, opatřená malými okrouhlými věžemi, jejichž základy na straně k Carevci ještě dobře se poznávají. Jediný přístup nahoru vede od severu skalnou stezkou se stopami schodův. Na té straně hradní skálu odštěpuje od obruby amfitheatru úval s dvěma kašnami, jehož dno leží asi 30 metrův nad povrchem blízkého mostu přes Jantru. Plocha Trapezice je poněkud nakloněna k jihu. Východní pokraj naproti Carevci leží (dle kapesního aneroidu) 75 metrův nad mostem a je vyšší než město nebo protější hlavní hrad. Jižní kraj hradní plochy je o 25 metrův nižší a leží ve stejné výšce nad řekou, jako osnovy městských domův na protější straně. Celý povrch již od mnohých století stojí pust; ani Bogdan ani Hadži Chalfa se o jeho vzezření nezmiňují. Mezi kamenčím, travou a křovinami zračí se základy drobných čtverhranných domečkův, téměř jen jako jednotlivých komor, na východní straně více nežli na západní. Četné díry svědčí o tajné činnosti *maldžijův* (slídičův po pokladech), kteří sem chodí v nocích. Na straně východní (k Carevci) u samé stěny hradní za ruské okkupace odhaleny zásluhou professora Drinova, tehda správce vyučování v knížectví, základy dvou malinkých kostelíkův. Za oltářní kameny sloužily jim antické oltáře s řeckými nápisy, od měšťanův římské Nikopole věnované Zevovi Olympskému, Héře a Athéně. Za dob starobulharských zpomíná se na „slavném gradě Trapezici“ kostel sv. Jana Rylského, ve kterém druhdy leželo tělo tohoto svatého, a kostel sv. Apoštolův, v němž odpočívaly ostatky sv. Gabriela Lèsnovského; dle místních pověstí všech chrámův na hradě bylo prý sedm.

---

[6]) Acta Bulgariae ecclesiastica, Záhřeb 1887 str. 77 sld. Druhé dva hrady jeho jsou dle polohy Trapezica a nějaké opevnění, snad na Svaté Hoře.

Staré podhradí u řeky dělilo se na dvě části, z nichž jedna byla v prosmyku mezi Carevcem a Trapezicí, druhá na jižním úpatí Carevce. Po dobytí tureckém ona první čtvrť, rozsahu zcela nepatrného, i s kostely ponechána křesťanům, a lepší i širší čtvrť jižní osazena i s hradem samým od Turkův. V obou těchto podhradích nalezají se i jediné mosty přes Jantru, v křesťanské *dolní mahale* dřevěný *Vladiški most* (biskupský) na kamenných pilířích, 125 krokův zdélí, na cestě do Arbanasův a Ljaskovce, v bývalé turecké čtvrti pak *most Gazi Feriz-begův*, na silnici do Šumna, vystavěný prý od téhož tureckého velmože, který zbudoval mečet na Hisaru.

V podhradí křesťanském mezi oběma hradisky spatřují se skrovné zbytky chrámův středověkých. Pod Trapezicí leží na pravém břehu zřícenina kostela sv. *Dimitra*, stavba nepříliš veliká, podlouhlý to čtverhran s okrouhlou apsidou, jehož stěny zbudovány jsou ze střídavých vrstev cihel a čtvercových kamenův. Okolo obloukových oken vidí se zvenčí, jako na všech středověkých stavbách byzantinského slohu, v řadách kulaté fayencové plíšky z pálené hlíny, barvy červené a zelené. Na dvoře, zarostlém travou a křovím, povaluje se množství čtverhranných velikých desk kamenných, bez okras nebo nápisův, snad ostatek staré dlažby nádvorní. Vnitro, poměrně dosti dobře zachovalé i s dlažbou svou, od osvobození Bulharska je kryto dřevěnou střechou. Na zdech vidí se stopy maleb ve dvou vrstvách nad sebou: horní, temnější vrstva má nápisy řecké,[7]) spodní, světlejší, barvy červenožluté, má nápisy slovanské. Myslím, že zapustnutí kostela náleží již do věkův novějších; snad ještě za dob tureckých sloužil ke službám božím. Oči svatých jsou vykrouženy od šavlí musulmanských. Dle podání v chrámu tom bývali korunováni cářové bulharští; zajisté je totožný s chrámem sv. Dimitra Solunského, jehož vystavění od bratří Aseňa i Petra je spojeno s dějinami obnovení říše bulharské 1186.

Naproti sv. Dimitru stojí na levém břehu Jantry u samého „biskupova mostu“ pod skalou Careveckou *mitropolija*, sídlo metropolity Trnovského, nízké to stavení, z části jen dřevěné. Na velikém nádvoří jeho nalezá se metropolní chrám *sv. apoštolův Petra a Pavla;* za dobytí Trnova od Turkův patriarcha Euthymij po poturčení ostatních kostelův se uchýlil k tomuto kostelu a přenesl své sídlo k němu. Jako všecky středověké chrámy bulharské, je to stavba malá a těsná, se světlem velmi nedostatečným; klenutí nesou čtyry nízké hladké sloupy s ornamentovanými hlavicemi; po stěnách se vidí malby i nápisy řecké z posledních dvou století.[8])

[7]) V jednom koutě čte se *ὁ ἁγιος γρήγορ . . ἀκραγαντινος*. Jiný nápis „Gospodi Bože našъ, prileżnaa sia molitvą“ atd. podává Daskalov str. 27 i Kanitz 3, 328, který se po významu jeho poptával, ale neznaje liter slovanských, a což teprve ѫ i ѧ, celou věc zapletl.

[8]) Popis u Daskalova, vyobrazení i plán u Kanitze, Donau-Bulgarien 3, 322.

Na blízku leží kostel *Presveta Bogorodica*, podobná stará stavba beze zvláštních starožitností.[9])

Nedaleko doleji spatřují se na témže břehu na úzkém místě mezi Jantrou a stěnami Carevce zbytky staré *„lavry“ svatých čtyřiceti mučeníkův*, vystavěné 1230 po vítězné bitvě u Klokotnice. Byl to jeden z předních klášterův říše. V něm se nalezaly i hrobky cářův a jejich rodin. Turci kostel obrátili v mečet a klášter v *tekké* dervišův, ale z pobožnosti své zhusta prý bývali vyrušováni příšernými příhodami, jmenovitě tím, že lehký a štíhlý minaret velmi často se kácel; to mělo ovšem přirozenou příčinu v silném proudu vzdušném, kterým se za vichru v těsné a klikaté dolině Jantry tvořívají silné víry větrné. Hned po válce ruskoturecké chrám ten (9. března vých. kal. 1878) zase navrácen bohoslužbě křesťanské.[10])

Vedle stinné zahrady ovocné stojí v těsném prostoru mezi silnicí, která běží zrovna pod skalou Carevce a řekou, stará budova asi 20 metrův dlouhá, z kamení a cihel zdělaná. Klenutí dávno je zříceno a nahrazeno prostým pokrovem dřevěným, jakož vůbec původní půdorys přístavky a přehrádkami zcela proměněn. Apsida, obrácená k řece, má ještě tři původní okna, okrášlená seřaděním svrchu zpomenutých zelených plišků. Na nádvoří se spatřují antické hlavice sloupové a všelijaké zpracované kamení. Mezi nimi pozornost k sobě obrací náhrobní deska s nápisem starobulharským, 17 řádků dlouhým, ale bohužel je to jen levá část kamene; z necelých řádkův se dovídáme, že zde máme před sebou hrob jedné paní z rodiny cáře Jana Alexandra, která v nápise o osudech svých podávala obšírnou zprávu. Zlomek vzbuzuje u nás veliká očekávání: staří Bulhaři byli na svých hrobech dosti hovorní a to pěkným písmem na dobrém kameně. Kopáním by se jistě našlo i více takovýchto nápisův a na nich důležité příspěvky k domácím dějinám.

Uvnitř chrámu vystoupily po odstranění turecké omítky staré fresky se slovanskými nápisy. Vidí se tu večeře Páně, vidění Jakubovo, obraz Matky Boží (nad dveřmi apsidy), Eliáš na voze atd. Vlastní prostor džamije je parallelogramm, jehožto krov je podepřen šesti hladkými sloupy různé podoby a barvy. Nejhladší a takořka nejelegantnější kolem do kola nese nápis cáře Aseňa II. z 1230, s pravidelnými řádky a souměrnými literami staroslovanskými s akcenty dle řeckého vzoru; za podstavec jeho slouží antická basis s vytesanou ze strany volovskou hlavou. Jeden prostřední z tmavého granitu má na sobě dlouhý řecký nápis bulharského, ještě pohanského knížete Omortaga (okolo 825),

[9]) Kanitz 3, 327 podává obraz dekorace façady tohoto starého kostela.
[10]) *Kavak tekké* bylo dle Trnovců na jižní straně Hisaru, a není nikterak jméno tohoto mečetu, jak myslí Kanitz (Donau-Bulgarien 3, 318). — Slyšel jsem o nějaké „kronice šejchův“ u sv. Čtyřiciti, která se ve válce ztratila.

hrubými nestejnými literami v nerovných řádcích.[11]) Z ostatních sloupův jeden spočívá na římské stele, jiný pak mramorový má na spodku svém slova (nyní obráceně postavená) кастрои Редесту; spolu s podobnými sloupy, nalezenými v Abobě u Šumna, rovněž se jmény thráckých *kastra* stál asi v nějaké sloupové aleji před dvorcem knížete bulharského, která nápisy svými ohlašovala jména dobytých měst.[12]) Jména Rodostu, Burdizu, Theodoropole poukazují k výpravě knížete Kruma, která 813 vedla k obležení Cařihradu a vyplenění celé Thrakie.

Také v turecké čtvrti na jih od Hisaru najde se leccos starého; domy její jsou nyní zříceny a na místě Turkův usazují se křesťané z vesnic. Jedna část pod Carevcem slove *Frenkhisar*, „hrad Frankův", nyní „un quartier malfamé".

Do nejbližšího okolí města náležejí kláštery sv. *Trojice* a sv. *Preobraženije*, ležící proti sobě v překrásné poloze vysoko na lesnatých stráních prosmyku, kterým Jantra odtéká na sever od Trnova do roviny; bílé budovy jejich uprostřed lupenatého stromoví, nad nímž nejvýše vystupuje holý sráz okolní stolovité terrassy, spatřují se z města samého. Klášter sv. Trojice (na pravém břehu) je památný v dějinách literatury staroslovanské; dle svědectví Camblakova patriarcha Euthymij v něm se zabýval revisí starého překladu písma svatého.[13]) Před půl stoletím nalezaly se v něm fresky s obrazy cářův Jana Alexandra a Jana Šišmana, ale nyní zmizely. L. 1856 při přestavování kostela objevena ve stěně krabice plechová se čtyřmi pergamenovými listinami, ukrytými v dobách Krdžalijův. Jsou to rumunsky psané chrysobully, z nichž se dovídáme, že valaští panovníci 16—18. století ročními dary podporovali toto záduší „krále Šišmana" v „horách Trnovských",[14]) jakož činili i mnohým klášterům srbským i Athonským.

Dějiny Trnova padají vesměs do pozdního středověku. Římské středisko zdejšího kraje bylo město *Nikopolis*, 3 h. od Trnova

---

[11]) Nápisy Omortagův, Asěnův a oné Asěnovny, místem arci chybně čtené, podává Christo Daskalov ve článku Открытія въ Терновѣ (list k Bodjanskému) v moskevských Čtenijach 1859, II (30 stran a plán), který, nehledě k fantastickému úvodu, zasluhuje více pozornosti, nežli by se na první pohled zdálo. Od Daskalova pochází i snímek nápisu Asěnova u Rakovského, Нѣколко рѣчи о Асѣню (Bělehrad 1860) u str. 8.

[12]) Řecké nápisy bulharských knížat 9. století vydám ve zvláštním pojednání; je jich více, z Trnova, Šumna, Provadije, Šably atd.

[13]) Sv. Trojice v „Peře" (πέραν naproti) kromě městského hluku Trnovského. Glasnik 31, 270.

[14]) Nejstarší z těchto listin je z 1715 (7223) od Jana Stefana Kantakuzena; zpomíná chrysobully starší, Štirbeje vojvody, Radula vojvody, Matěje Basaraby, Konstantina Brankovana, dané klášteru sv. Trojice v horách Trnovských, založenému od „krále Šišmana", s ustanovením stálého ročního daru. Ostatní jsou potvrzení od knížete Alexandra Giky 1748, Alexandra Ipsilantiho 1776 a Konstantina Ipsilantiho 1803. Originaly viděl jsem 1884 v Sofii; vydání jejich připravuje Dr. Vasil Beron v Trnově.

na severozápad u vesnice, posud *Nikjup* řečené, již v rovině. Založeno bylo od Trajana na památku vítězství na Daky a náleželo původně k provincii Thrakii, později k dolní Moesii.[15]) O bohatství jeho svědčí 381 typův minci (*Νικοπολιτῶν πρὸς Ἴστρον*), popsaných u Mionneta. Vedle nejrozmanitějších znakův mythologických vyobrazen je na nich i zosobněný Haemus, sedící na skále s medvědem,[16]) říční bůh Ister, Bacchus, hrozny a ovoce, půlměsíc s jednou, třemi nebo pěti hvězdami, Priapus s obrovským attributem atd. Mincovna Nikopolitův pracovala od Trajana do Gordiana. L. 251 císař Decius zde porazil Gothy, když toto město oblehali, ale po nešťastné bitvě u Beroe i Nikopole vypleněna od nepřátel. Za nového vpádu gothského 378 Nikopolští dle Eunapia se uhájili sami bez pomoci vojenské. Naposled se Nikopol zmiňuje okolo l. 600 za válek mezi Byzantinci a Avary. Kdy a jak zanikla, není povědomo; rovněž nám je úplně temno, jakým způsobem se jméno této Trajanské Nikopole přeneslo na dnešní Nikopol u Dunaje, který vystupuje teprve na samém konci středověku.

Zříceniny u Nikjupu obšírně jsou popsány od Kanitze.[17]) Nikopolští brali své stavivo od vsi *Chotnice*, na západ od prosmyku, vedoucího z Trnova do rovin; podnes se tam spatřují u starého lomu nedodělané, mechem porostlé sloupy a sarkofagy, o nichž lid tvrdí, že jsou prý shnilé jako staré dříví. Když nedávno za bulharské správy stavěn kamenný most přes Rusici, blízké hradisko římské přese všecky zákazy centralní správy vykořisťováno jako skladiště tesaného kamení. V Trnově samém se nalezá plno památek odtamtud, již ve stavbách středověkých, oltářní kameny, náhrobky, sloupy atd. Dlouhý nápis z doby císaře Septimia Severa (z 203 po Kr.), který Kanitz (1871) dal u Nikjupu ze ssutin vykopati, nyní stojí na náměstí před konakem Trnovským. Kameny z Nikjupu s antickými ornamenty viděl jsem dokonce až v Eleně v Balkáně a v Sevlijevě. Místní pověsti představují Nikjup jakožto předchůdce Trnova; cářové seděli zprvu na Nikjupu a odtud se prý přenesli na tyto trním zarostlé skály.

Dějiny Trnova začínají se teprve s obnovením bulharského cářství 1186; prve není o něm ve věrohodných památkách žádné zmínky, ani u Idrisiho v polovici téhož století. Hlavním městem nebylo více nežli 207 let. Pro strategii středověkou byla poloha zdejších hradův vzor nepřístupnosti a nedobytnosti. Niketas Akominatos několika slovy jasně ji vypisuje: „Trnovo, nejpevnější a nejpřednější všech pod Haemem měst, mohutnými hradbami

[15]) O původní příslušnosti jeho k Thrakii: Mommsen, Römische Geschichte 5, 282 pozn.

[16]) Mince s Haemem vyobrazena u Mionneta Suppl. 2 planche 3 fig. 7 a u Kanitze 2, 67.

[17]) Kanitz 2, 60 sld. Několik nápisův odtud nejnověji vydal Domaszewski, Arch. epigr. Mitth. X (1886) 241 sld.

jest ohrazeno, tokem říčným rozděleno a na vršku hory vystavěno." Grigorij Camblak, rodilý Trnovčan († 1419) vychvaluje „města tvrdost, jakož jest strminami hor i chlumův vysokých zavřeno a hradbami velikými opevněno". Dějiny bulharské říše 1186—1393 jsou i dějinami Trnova, tehdejší stolice. Dne 17. července 1393 vzato od Turkův. Vítězi brzo po dobytí odstranili z města všecky živly, které jim mohly býti nepohodlnými. Sto deset velmožův a měšťanův rozdílného stáří sezváno jako k nějaké poradě do jednoho kostela a tam zrádně sesekáno. Temná tradice o tomto příběhu zachovala se až do našeho století, jen že jeviště jeho přenesla ven z města na Marnopole, kde prý se vraždění to stalo při hostině. Zbytek lidí urozených a bohatých přesazen do Malé Asie.

Pod panstvím osmanským Trnovo nezůstalo samostatným střediskem administrativním, ale podřízeno sandžak-begu, sídlícímu v Nikopoli na Dunaji. Městem nevedla žádná z hlavních cest říšských a proto o něm nemáme té hojnosti zpráv, jako ku př. o Sofii a Plovdivu v 16. a 17. století. Jen Dubrovčané jezdívali tudy ze Sofie do Provadije nebo do Silistry. Zajímavé podrobnosti podává Petr Bogdan (1640), jehož důležité svědectví o hradě Trnovském jsme již svrchu uvedli. Město samo dle něho oplývalo přírodním bohatstvím: dokola na všech vrších prostíraly se vinice, na blízku byly roviny plné žita i dobytka, po vinicích dařilo se ovoce, a ryby se přinášely od Dunaje, kromě menších, jež se lovily v blízkých řekách. Kromě toho v městě kvetlo již tehda hedbávnictví. Za doby Bogdanovy Turci i pravoslavní byli sobě počtem rovni, čítajíce jedni i druzí po 2000 domech a tedy prý po 10.000 duších. Zvláštní je Bogdanův popis pravoslavných: vidíme, že již tehda pod vlivem řeckého kleru i sousední řecké osady Arbanasův Trnovo mělo ten smíšený ráz řecko-bulharský, který ztratilo teprve za lidské paměti. „Nevím říci, ku které národnosti náležejí, neboť mluví tolik řecky, kolik bulharsky; uprostřed Bulharska drží tento jazyk řecký, kdežto Řecko je daleko od Trnova. Myslím, že jazyk ten se zde udržel jakožto jazyk vzdělanější, poněvadž to bylo město královské. Na hoře je dokonce ves, z níž se vidí celé Trnovo, okolo 1000 domův, a i ta mluví řecky, kdežto ostatní sousední vsi neuměji ani slova; kromě toho i Turci i našinci (katolíci Dubrovčané) umějí řecky." [18]) O Turcích praví Bogdan, že nejsou zpupní (insolenti), jako v jiných městech, ale vlídnější (più humani) nežli pravoslavní. Z téže doby pochází popis Turka Hadži Chalfy (zemřel 1648), jenž praví, že čtvrť „pravověrných" byla na severní straně hradu Trnovského, čtvrť „nevěřících" na jižní, což však bylo naopak. Město mělo osm mečetův, z nichž velikostí posud vynikají *Hisar-džamija* na Carevci a *Kuršumli-džamija* na východním konci nynějšího města, blízko mostu Ferizbegova.

[18]) Acta Bulgariae p. 78.

I po zrušení zdejšího patriarchátu (prý 1570) Trnovo zůstalo vynikajícím střediskem církevním, jehož metropolita měl titul „exarchy Bulharska“. Za dob Bogdanových byl to již zpravidla Řek. Jemu byly podřízeny čtyry stolice biskupské, z nichž první tři původně bývaly metropolie a od těch dob zase jsou povýšeny na týž stupeň: 1) Červenská, nyní spojená se Silistrenskou (se sídlem v Ruščuku), 2) Preslavská, 3) Lovčanská, 4) Vračanská, podnes biskupství.[19]) Bogdan jmenuje v městě chrám metropolní a osm kostelův; ostatní kostely, praví, jsou obráceny v mečety. Po kostelích i v okolí viděl jsem četné nápisy řecké, začínající od počátku 18. století. Řečtina se tu ještě silněji upevnila, když v rumunských knížectvích po 1711 dosazováni vojvodové z řeckých rodin Čařihradských, neboť pro ně se Trnovo stalo důležitým průchodním místem mezi Čařihradem a Valachií, na cestě z Adrianopole k Dunajskému přechodu u Svištova.

Jako obchodní středisko Trnovo za celé doby turecké bylo místem důležitým. Ještě za lidské paměti přicházeli sem kupci překupníci až z Lovče a ze Sofie. Z knihy Dubrovčana Restiće (str. 16) vidíme, že již 1590—1605 hlavními obchodníky Trnovskými byli místní Bulhaři, a také podnes kupectvo bulharské z valné části má svůj kořen v Trnově.[20])

V 16. a 17. století bývala tu vždy malá osada Dubrovčanův, čítající 8—10 domův, nikdy více než 30 osob. Měli malý dřevěný kostelík Nanebevzetí P. Marie se hřbitovem dokola, na vynikajícím prý místě s vyhlídkou na půl města, a vydržovali si také kaplana, jenž ovšem někdy vedl i kupeckou korrespondenci.[21]) Za velikých válek koncem 17. věku osada zašla; 1672 kaple byla na spadnutí a kněz neměl z čeho žíti, a 1685 zbýval z celé osady toliko jeden chudý Dubrovčan, pročež Dubrovnická kolonie v Ruščuku vyzvána, aby církevní paramenty z Trnova vzala k sobě.

Z archivu propagandy se dovídáme, že ještě v 17. století v sousední vsi řečené *Marinopolci* či *Marianopoli* (dnešní podměstí

---

[19]) Také Sofronij 1794 jmenuje metropolitu Trnovského a „četiri episkopi jego“. Per. Spis. starší řady sv. 5 a 6, str. 64.

[20]) V Restićově knize zmiňují se kupci: Abram Nicou di Tarnouo, Ciro figlio di Parasch eua) di Tarnouo, Damiano di Marco di Tarnouo, Damiano di Nico di Tarnouo, Stano Sinndinou di Turnoua, Lecho Gionou detto Cogagich ed Atanas Lechou di Turneua, Stiepin Glame (?) de Tarnoua. Jména Abram, Niko, Kiro, Paraškeva (Petka) atd. posud jsou v Trnově v obyčeji.

[21]) V knize Restićově vložen je list z 1597, kde „Nico Godin prete“ (Albánec z Baru, který kaplanoval dlouho u Dubrovčanův po Bulharsku) píše z Trnova o vypravení kupeckých listův do Provadije atd. — L. 1626 Dubrovčané Trnovští žádali v Římě, aby pro ně bylo zřízeno katolické biskupství a jeden fráter apatykář z Dubrovníka aby byl jmenován biskupem. Výtah z té žádosti u Farlatiho (Illyr. sacrum 8, 244) zavdal příčinu k domněnce, že i v Trnově seděli *Sasi*, kdežto v listu je řeč o Sasech ve *Valachii*. Celou záležitost osvětluje zdání Barského arcibiskupa Petra Masarechia, vydané nyní v Acta Bulgariae p. 30—32, ukazující přehnanost té žádosti a zbytečnost zřizovati biskupství pro 30—40 duší.

Marnopole), ležící v rovince, bohaté na víno, žito a skot, bydleli Bogomili či Pavlikiani. L. 1635 i oni se přidali k církvi římské, podrževše svého popa Petka Stojanova za kněze; měli dřevěný kostel sv. Trojice beze střechy a čítali prý 200 rodin čili 860 duší, vedle asi 20 domův tureckých. Ještě 1640 mnozí z nich byli nekřtěni. Řecký metropolita toto usazení katolicismu před samým městem arci pronásledoval a dal popa i stařešiny vsaditi do vězení v Trnově, ale tamní Dubrovčané je z rukou kadiho osvobodili. Pozdější zprávy z 1659 a 1685 kladou do Marnopole jen 30—35 domův katolických Pavlikianův, jež navštěvoval Dubrovnický kaplan z Trnova. L. 1708 přišel do Marnopole jeden bosenský františkán; obyvatelé již po 25 let nebyli viděli kněze církve římské, stali se zevně pravoslavnými, ale přece se k němu hlásili.

Obchodní důležitost města přivábila do Trnova ještě za středověku malou osadu židovskou. Židé se v Trnově vzpomínají za cářův Svętslava i Jana Alexandra, ba tento druhý měl krásnou Židovku za manželku, která pokřtěna byla na jméno Theodora a jakožto „novoprosveštena carica roda jevrejskago“ dle starých svědectví štědře obdařovala kostely i kláštery; poslední cář bulharský Šišman byl syn této cářice hebrejské. Židé tito byli staří obyvatelé východu, patrně příbuzní krymských nebo Cařihradských, dávno před příchodem Spaniolův v zemi osedlí. Později úplně zmizeli a Bogdan i jiné zprávy se o nich nezmiňují. Pod Trapezicí spatřují se některé hroby jejich. Nynější Trnovčané a Svištovci, jsouce vesměs vychytralí kupčíci, často se honosí, že v jejich městě se Žid ani usaditi nemůže.[22])

Byli tu konečně i Arméni, dle jedné zprávy z 1685 lidé dosti bohatí, kteří tehda k bohoslužbě užívali kaple Dubrovnické;[23]) staré hřbitovy jejich leží taktéž pod Trapezicí s nápisy prý 200—300 let starými. Někteří potomci jejich, arci pobulhařeni, ještě žijí v městě.

Za posledních sto let Trnovo utrpělo všelijaké proměny. Za anarchie doby Krdžalijské opevněno bylo šancemi a pallisadami. L. 1810 se k němu přibližili Rusové. Po velikém vítězství u Batina 26. srpna (vých. kal.) vyslán generálmajor Sabanějev, aby zničil opevnění v Bělé a provedl rekognoscírku až k Trnovu. On při tom prý vešel i do samého Trnova, ale již 30. srpna se navrátil před Ruščuk. V říjnu hrabě Voroncov rychle obsadil Pleven, Loveč a Sevlijevo, ale vrátil se odtud do Svištova.[24])

[22]) Při sčítání r. 1881 v celém Trnovském kraji se našlo 19 Židův, ve Svištovském 29, v Sevlijevském ani jeden.

[23]) Acta Bulg. 299.

[24]) Generál A. N. Petrov, Война Россіи съ Турціей 1806—1812, Petrohrad 1887, díl 3 str. 143 sld. Zinkeisen, Gesch. des Osm. Reiches 7, 706 praví, že kníže Vjazemski na podzim 1810 obsadil Trnovo, ale to jest omyl; byl to Turn-Magurel naproti Dunajské Nikopoli. V Bulharsku staří lidé zpomínají válku 1806—1812 co „Batin-kavgasi“, boj Batinský, dle bitvy u soujmenné vsi blíže Ruščuku, válku 1828—29 co „Šumla-kavgasi“ a válku 1853

Kapitán Duhamel, který jel skrze Trnovo 1827, praví, že město, čítající asi 8000 obyvatelův, leží amfitheatralně na levém břehu a je ovládáno ode dvou cihlových věží na pravém(?) břehu, čímž myslil snad věže Hisarské.[25]) Boué cenil obyvatelstvo na 12.000 a uvádí co místní průmysl hlavně tkalcovství, hedbávnictví a barvířství (barvení vlny a hedbáví na červeno). Grigorovič (1845) klade město s 5017 domy, z nichž 3800 bylo tureckých, 1217 křesťanských.[26])

V našem století město rychle klesalo. Pod vlivem rostoucího obchodu Dunajského kupci Trnovští začali vlast svou opouštěti, stěhujíce se do Ruščuka, do Svištova, do celého Rumunska, ba najdeš je až ve Vídni a v Anglicku. V Bulharsku samém setkáš se nyní s Trnovčany na všech koncích od Varny do Kystendilu. Staré rody městské tím spůsobem za posledních třiceti let z vlasti své vymizely. Jejich místa zaujali z části přistěhovalci, *Balkandžiji* z horských vesnic celého okolí, kteří co řemeslníci a kramáři přišli do města a tam se přiženili. Praví se, že v Trnově ženské pohlaví je většinou původu starého, mužské pak nového.

Když církevní boj bulharský začal více pozornosti k sobě obraceti, Rusko, Francie a Rakousko otevřeli konsuláty v Trnově (okolo 1862), ale za dvě léta, když Ruščuk povýšen za hlavní město nového Dunajského vilajetu, zase je zrušili. Za církevního boje se řečtí biskupové v Trnově drželi déle nežli jinde, a to podporou některých *čorbadžijův* (primátův), jakož i pro sousedství polořecké osady Arbanasi. Poslední biskup Grigorij vytrval až do 1867, přebývaje v Arbanasech. Nástupcem jeho byl proslulý bulharský národní vůdce *Ilarion* († 1875), rodilý z Eleny. Řečtina vůbec byla v Trnově dosti vnikla, jakož někteří starší Trnovčané studovali v Řecku.[27]) V městě lze dosud slyšeti mnoho terminův řeckých, a také ženská i mužská jména jsou po řecku

---

co „válku Silistrenskou". — Za řecké revoluce 1822 v Trnově oběšen nový světec Jan, dle řemesla cihlář, syn kupce z Osmanpazaru; za kriminálního processu se poturčil, aby unikl popravě, ale pak zase se hlásil ku křesťanství, kterážto apostasie se dle koranu vždy trestá smrtí. Staroslovanský životopis jeho, v němž Trnovo pod vlivem jména Trapezice nazváno také „Trapezont", vydal P. Kisimov v novinách „Otečestvo" 1869 a Knižovno Družestvo 1884 v „Исторически паметници по врѣмето на завѣрата".

[25]) Gardejského štabskapitána Duhamela Военно-топографическое описание дороги, ведущей отъ Систово чрезъ Тырново etc. Petrohrad 1827 str. 9.

[26]) Boué, Itinéraires 1, 98. Grigorovičův cestopis 2 vyd. 145 sld.

[27]) Z Trnova pocházel novořecký filolog *Nikolaos Pikolos* († 1865 v Paříži), professor jonské university na Korfu, známý vykladačům Strabona. Synovec jeho Dr. *Protič*, professor na medicinské fakultě v Bukurešti a posléze co stařec člen medicinské raddy v Sofii, studoval v Řecku a ve Francii, psal verše řecky, francouzsky i bulharsky a byl ohnivý patriota bulharský († 1881).

skrojena.[28]) Ale dnes z mladší generace málo kdo zde umí řecky promluviti, nebýval-li prve v Cařihradě.

Za poslední války Trnovo obsazeno od Rusův hned po přechodu u Svištova téměř bez boje, 25. června 1877 (dle pravosl. kalendáře). Turci, kteří zde měli jen 5 praporův s 6 kusy, vyměnili několik výstřelův z děl a rychle odtáhli na východ. Turecké obyvatelstvo městské se zatím dalo na útěk, kdežto křesťané, skrytí ve sklepích, s úzkostí čekali na rozhodnutí osudu svého. Za války a za okkupace Trnovo bylo jedním z nejživějších měst Bulharska. Ve velikém sále bývalého konaku tureckého zasedal na počátku 1879 sněm „notablův" bulharských, který vypracoval konstituci; dne 17. (29.) dubna v téže místnosti zvolen první kníže bulharský. Ale stolicí nově zřízeného státu se staré Trnovo nestalo. Osud ten splácelo opposičním smýšlením, které se projevovalo při každé příležitosti. Kníže Alexander I., složiv v Trnově přísahu na konstituci, po mnohá léta více do města nevkročil, ba na cestě po zemi 1881 navštívil všecka okolní městečka horská, ale Trnovu se vyhnul a je objel kolem do kola. Teprve 1884 národní shromáždění se sešlo opět v Trnově a sezení jeho bylo zahájeno od knížete osobně. Podivným osudem nalezl Alexander I. po svržení svém nejhorlivější zastánce mezi někdejšími svými protivníky v Trnově, a v době, kdy psány jsou tyto řádky, Bulharsko se spravuje od regentstva, jehož všickni tři členové jsou mladí Trnovci.

Sčítání lidu 1881 napočetlo v Trnově 2190 domův s 11.247 obyvateli. Stará stolice nenáleží tedy ani k největším městům v zemi; Ruščuk, Varna, Šumen a Sofia mají obyvatelstvo dvojnásob větší. Za to je střediskem největší a nejlidnatější prefektury (*okrug*) celého knížectví s 216.731 obyvateli, až na několik krajinek tureckých na východě téměř čistě bulharské. Turecké obyvatelstvo městské, které před nedávnem úplně se rovnalo počtu hlav křesťanských, po válce ustavičnou emigrací až na nepatrné zbytky (1881 1362 Turkův) zmizelo. Co do obecného dojmu, Trnovo upomíná na mnohá města italská a dalmatinská, jejichž důležitost leží více v minulosti nežli v budoucnosti. Obyvatelé jsou lid povahy živé a vtipné, hovorní a veselí, s nadáním pro studia literární, pro obchod i průmysl.[29]) Ženské pohlaví, nejvíce brunetky, je pěkného typu, který nezřídka upomíná na tváře řecké. Ostatní Bulhaři pokládají Trnovčany často za pleticháře a lehké vtipkáře a žertují o velikém vlivu, které má krásné pohlaví v městě jejich. Průmyslu a obchodu je nyní málo, leda

[28]) Ze slov si připomínám *sundrofia* (συντροφία) hostina. Ženská jména v městě jsou nejvíce řecká: Zoica, Ksanta, Evgeni atd. I mužská mívají koncovku řeckou: Michalaki, Janaki atd.

[29]) Mnozí z vynikajících mladších mužův Bulharska jsou Trnovčané, ku př. na stránkách tohoto spisu často zpomenutí přátelé moji Zlatarski a Sarafov, regent a ministerský předseda Stambulov, plukovník Mutkurov atd.

že se na Marnopoli spatřuje přádelna na hedbáví, lihovar a parní mlýn. Staré tkalcovství a jiné místní industrie zašly. Duševního života je málo, jakkoli několikráte začato s vydáváním časopisův; studovaný Trnovčan žádný v městě svém nezůstává. Ani místní starožitnosti nenalezají mnoho povšimnuti, jakkoli stařec Dr. Vasil Beron mnoho se zasazoval o zřízení místního archaeologického spolku, který by tu byl docela na svém místě. Je zde městská realní škola a státní vyšší dívčí škola s pěti třídami. Pro moderní rozvoj, jehož hlavní podmínka jest, aby město mělo prostor k libovolnému vzrůstání, přední závadou je středověká těsná situace mezi říčními propastmi; Trnovo dalo by se rozšířiti jen na jih k Marnopoli, jakkoli i tamní místo je jen skrovné.

Okolí Trnova je příjemné a přívětivé. Můžeš se procházeti ve stínu a zeleni po vinicích, ozdobených množstvím lehkých letních domků, nebo po silnicích mezi sady a stromy, můžeš se ukryti před samým městem v lupenatých lesích na úbočí Svaté Hory nebo okolo obou klášterů, bělajících se nad dolním prosmykem; anebo chceš-li, můžeš choditi mezi holými skalami s krásnou vyhlídkou na město, která z každého stanoviska představuje jiný obraz. Je to něco jiného než Sofia se svou tesknou pustinou kolem do kola a obrovskými horami v pozdaleči, z nichž sestupuje jen chlad a mlha!

Zvláštní místo jsou *Arbanasi*, turecky *Arnaut-köi*, řecky *Arvanitó-chori*. Ves tato (226 domův s 1039 obyv.) leží $^3/_4$ h. k severovýchodu, nahoře na obrubě Trnovské kotliny. Z města se jede od úpatí Trapezice po zářezu do stráně nahoru na stolovité strminy, které město odevšad obklíčují. Bezestinná dobrá silnice vede holými skalami, denním parnem vyhřívanými, z nichž pod kopyty každou chvíli srší jiskry. Na pravo vidí se dlažba staré cesty, která šla v kamenitém úvoze přímo do vrchu. Byla to osada albansko-řecká, která se zpomíná již koncem 16. století.[30]) Bogdan 1640 ji klade s 1000 domy a co jazyk jmenuje řečtinu, nikoli albanštinu nebo rumunštinu. Biskup Nikopolský Ant. Stephani 1685 uvozuje u Trnova „velikou a nádhernou ves Řekův Albancův" (grand' et nobil casale de Greci Albanesi), řečenou v rozličných jazycích „Arbanasi, Arnauthi cioè Androhoria" (sic), jednu z prvních v těchto zemích, jejíž řečtí kupci (mercanti Greci) prý vedou obchody po Italii, Uhrách, Polsku a jmenovitě na Rusi.[31]) Dle p. Slavejkova obyvatelé pocházeli z eparchie Pogonianské v Epiru. Ku posledku zabývali se nejvíce obchodem s dobytkem do Valachie. Pověsti ještě vypravují o velikém bohatství, o nádherných kožešinou obšitých oblecích mužův, o skvost-

[30]) Appresso Tarnouo ci è qualche comodità di casali habitati dalli Albanesi, quali sono bravi et in occasione si potriano metter insieme da 1500 di loro, tutti a cavalli, ben armati. Gjorgjić u Makuševa, Mem. 2, 246.

[31]) Acta Bulgariae eccl. 299.

ném oděvu žen a dívek, perlovými brokáty na prsou přes kříž přepásaném atd. Jisto je, že metropolita Trnovský bydlel více tam nežli v městě, že také biskupové podřízených jeho čtyr eparchií tam časem sídlívali a že i mnohé vynikající rodiny rumunské tam měly své domy; posud se ukazuje dům Kantakuzenův, Brankovanův, Filipeskův. L. 1794 v Arbanasech byl internován valaský velmož Jan Vakaresko [32]) a současně v jednom ze zdejších klášterův žil bulharský buditel národní Sofronij z Kotle, jenž tam tehda povýšen na biskupa Vračanského. Nedlouho potom 1798 loupežní Krdžalíji ve vojsku Husejna paše po vypálení Gabrova beze vší příčiny vydrancovali Arbanasy a z lakoty po domnělých pokladech rozryli i stěny domův. Obyvatelé se rozutíkali. Mnozí se usadili ve Svištově, v němž posud jedna část slove *Grcka mahala* (řecká čtvrť), ale když toto město ve válce rusko-turecké 1810 vypáleno, utekli do Valachie, kde většina zůstala; před lety někteří z těch vystěhovalcův vládli tam velikými důchody. [33])

V Arbanasech, nyní docela sešlých, doposud trvá ještě divná michanina novořečtiny a bulharštiny jako domácí jazyk žen, mezi nimiž jsou tváře velmi krásné. Muži provozují nejvíce kramářství a krčmářství po vesnicích. S rodinami Trnovskými jsou ve svazcích příbuzenských, ale okolní obyvatelstvo vesnické a horské se jich straní a je nenávidí. [34]) Osada sama má starožitný městský ráz: kamenné domy nejvíce s horním patrem, s klenbami a malými okénky, nejvíce v zahradách zdmi ohrazených, a křivolaké, úzké ulice s kamennou dlažbou, ovšem silně rozpadlou. Na pokraji obráceném k Trnovu stojí ženský klášter, s pěknou vyhlídkou na město i pustá hradiska jeho, s osněženými pásmy dalekého Karlovského a Trojanského Balkánu v pozadí. Klášter sám je skupení miniaturních budov, ozdobené temným zelením břečtanův a stínem ovocného stromoví. Bydlí v něm asi 30 osob rozličného stáří, které žijí z důchodu několika polí a vinic i z prodeje výrobkův své ruční práce, totiž *šajaku*, zimních rukavic, punčoch atd. V pravoslavných klášteřích, mužských i ženských, není klausury a jeptišky vítají cizího hosta se vší přívětivostí, jako ve světském domě; monastyry ženské podobají se více dobrovolnému sjednocení osob ke společné práci a upomínají spíše na středověké bekyně. Ve starém, tmavém kostele zahlédl jsem dva nápisy řecké o obnovení nástěnné malby 1705 a 1787.

[32]) Paměti Vakareskovy v Tesauru de monumente istorice pentru Romania (Bukurešt 1863) 2, 288 sld.

[33]) Jakýsi *Čokan* z Arbanasův byl v letech 40ých nájemcem cel valašských a solnic v Okně.

[34]) V okolí Trnova se vypravuje, že pravoslavní Cikáni nikde nemají connubium s křesťany než prý v Arbanasech, kde jsou prý i smíšenci, polořečtí polocikánští. Jinde zase zlomyslní Balkandžíji tvrdí, že v Arbanasích všichni jsou „pičové“ (*pič* blh. panchart) řeckých biskupův a jejich komonstva.

Na téže stolovité vysočině leží $^3/_4$ h. východně od Arbanasův Ljaskovský *klášter sv. Petra i Pavla*. Prostranství mezi oběma místy pokryto je lukami a nízkými háji z habří a hloží. Klášter sám stojí v lese, zrovna na severním pokraji výběžkův Balkánských k rovině. Je v něm umístěna duchovní škola, založená ještě před osvobozením Bulharska 1874 od Trnovského metropolity Ilariona, jejíž učitelé i žáci bydlí v nových budovách okolo malého starého kostelíka. Rozhled na všecky strany je rozkošný. Bezprostředně pod okny kláštera začíná se kamenitý lesnatý sráz asi 250 metrův hluboký; od úpatí jeho, kromě několika malých blízkých tarasův, šíří se rovné pole až k Dunaji. Dole se vidí městečka Ljaskovec a Rjachovica se všemi domy a ulicemi, dáleji tok Jantry, která za nimi velikou oklikou se zatáčí k východu a pak zase spěje přímo na sever; za tím rovina v mlhavé dáli splývá s obzorem. K severovýchodu prostírá se vlnitá pahorkatina směrem k Razgradu; na východě se zračí úrodný kraj okolo vsi Zlatarice a za ním lesnaté hory turecké krajiny Tozluka. Na jihovýchodě vystupuje Balkán nad Elenou, a na jih a jihozápad bělají se mezi zelením hornatiny Gabrovské a modrým blankytem nebeským vysoké vrcholky okolo Šipky a Kaloferu. Oko se občerstvuje střídavou pestrotou jasných barev: vidíš tu plno žitných polí, ovocných sadův, stinných hájův, zámožných osad, šedých skal, tekoucích vod, modrých hor a sněhu Balkánského.

Kraj pod úpatím je nejlépe vzdělaný kout celého Bulharska, jediná končina v celé zemi, kde každý kus půdy je upotřeben. Zraky cestovatele k sobě obracejí řečená dvě městečka, 1—2 kilometry od podnoží vrchu vzdálená, s jejich bílými domky, červenými střechami a lesklými kupolemi kostelními. Jen několik lučin a polí dělí je asi na 1000 metrův od sebe: za málo let docela srostou v jedno. V pravo leží *Ljáskovec* (*ljáska* líska, Coryllus avellana) s 6425 obyvateli, v levo *Gornja Rjáchovica* (od *orjach*, ořech vlaský) s 5044 obyvateli, středisko okolije, ku které patří i Arbanasi. Za Jantrou, přes kterou zde nyní právě dostavěn nový kamenný most, leží pak ještě veliká vesnice *Dolnja Rjáchovica* (2828 obyv.).

O dějinách těchto osad víme něco málo. U Rjachovice byl za středověku hrad, který se zmiňuje na počátku 14. století a potom při tažení krále Vladislava III. k Varně 1444; vojsko křesťanské na cestě od Svištova k Šumnu vzalo i vypálilo zámek Rjachovici a vyslalo 500 mužův na lup k Trnovu, kteří však od Turkův tamních s velikými ztrátami odraženi.[35]) Místní po-

[35]) Ῥιάχοβις prý 1 den na jih (sic) od Trnova, rozdílná od Rjahovice u St. Zagory, Pachymeres 2, 446. — O tažení k Varně 1444 píše Michael Beheim, vyd. Karajan v „Quellen und Forschungen zur vaterl. Geschichte“ (Wien 1849), str. 39 verš 385: „ain sloss waz *Rahautsch* genant“; verš 475: „stat *Ternowe*“ (omylem položen nájezd do Trnova k Šumnu).

věsti tvrdí, že Gornja Rjachovica, Ljaskovec a Arbanasi byly jednou *Rustem bej vakufu*, tedy že důchody jejich sloužily k vydržování nějakého záduší musulmanského, založeného nepochybně od slavného velikého vezíra Rustema za sultána Sulejmana II. Dle jiných důchody osad těch přikázány byly matce sultánově. Vypravuje se, že prý dle fermanu, podepsaného zlatými literami, žádný Turek se nesměl zde usazovati, pohádka, která se i jinde opakuje. Za Krdžalijův i tyto osady vypáleny.

Rjachovčané se zabývají nejvíce hedbávnictvím a kupectvím. Ljaskovec je střediskem putujících zahradníkův čili zelinářův (*gradinári*, turecky *bachčování*), kteří rok co rok na jaře táhnou do Rumunska, do Srbska, do Uher a do ostatního Bulharska sázet a prodávat zeleninu a na jeseň se navracují domů. Na podzim tu bývá živo, když se chasa v celých společenstvech vrací ve všelijakých cizozemských šatech, s vydělanými penězi a rozmanitým nakoupeným zbožím. V cizině je rozšířeno domnění, jakoby toto stěhovavé zahradnictví bylo všeobecným řemeslem bulharským; ve skutečnosti obmezuje se na Ljaskovec, leda že tamní mistři přibírají pomocníky (*momčéta*) z okolních vesnic anebo z Balkánských kolibarův. Řemeslo to je podle místních tradicí nové, asi prý z polovice 18. století. Vzor jeho se nalezá u Řekův v Adrianopolsku, kde zelinářství ode dávna kvete hlavně okolo Kavakli a Vizy a odkud zahradníci chodí do Cařihradu. Že je přinešeno do Ljaskovce odtud anebo vůbec z krajin řeckých, o tom nejjasněji svědčí terminologie zahradnická, která oplývá výrazy původu novořeckého.[36])

V obou městech je dosti lidí majetných: také mnoho mladíkův odsud bylo na studiích v cizině. Již nyní obě obce dohromady mají tolik obyvatelstva, jako Trnovo samo a čilostí i rozkvětem svým soupeří se starou stolicí bulharskou.

---

[36]) Zaznamenal jsem si některé ukázky z Ljaskoveckého zahradnického názvosloví: *kalistír* motyčka (*σκαλιστήριον*), *skalísvam* okopávám zeleninu (*σκαλίζω*), *skorépsvam* obřezuji zeleninku před přesazováním (od *σκορπίζω* rozsévám?), *zъrnóto klovijása* kličí předčasně (*κλουβιάζει* kazí se, hlavně o vejcích), *klovija* díra kulatá, ohněm vysušená, k nasypání žita (*κλωβίον* klec), *fitará* lícha se sazenicemi (*φυτρά* kel, der Keim), *fidanka* sazenice (*φυτάνη*, od *φυτεύω*, *φυτεία*? Miklosich, Die türk. Elemente in den südost- und osteuropäischen Sprache str. 60 odvozuje bulh. *fidanka* od tur. *fidan* junge Pflanze); *raté. ratíl sъm semená* navlažuji semena vodou, aby rychleji kličila, *vъršíni* plur. podpory bobu, mladých stromův atd. Jména zelenin samých jsou ovšem nejvíce bulharská, s několika výrazy tureckými (viz str. 135).

8. Podunají.

Z Trnova do Ruščuka. Stepní ráz končin podunajských. Loupežnictví v Bulharsku. Město Rusé či Ruščuk. Dunaj odtud nahoru. Svištov, Nikopol, Rachovo. Rumuni na pravém břehu. Maloasiatští Bulhaři. Vidin a jeho starožitnosti. Z Lomu přes Berkovický Balkán do Sofie.

Z Trnova do Ruščuka počítá se 14 hodin rychlé vozové jízdy. Za malebným prosmykem, na jehož lesnatých úbočích se nalezají svrchu zmíněné dva kláštery, jsme z hor venku. Na konci prosmyku leží u Jantry vesnice *Samovoden*. Potom následuje v úrodné viničné krajině ves *Polikrajište* („konec pole“). Nedaleko za ní teče na východ k Jantře silná řeka *Rusica*, jejíž vrchoviště se nalezá na severním svahu Balkánu Kaloferského; vede přes ni nový kamenný most, pro zdejší potřeby snad příliš monumentální, pomník podnikavosti inženýrův mladého Bulharska. Na levo leží na levém břehu Rusice u vesnice *Nikjupu* chrastím a trním zarostlé ssutiny římské Nikopole.

Odtud se jede k Dunaji jednotvárnou rovinou. Prostranství mezi výběžky Balkánu a břehem Dunajským vyplňuje hlinitá terrassa („lösstafel“ německých geologův), prostoupená nepatrnými vlnitými pahorky a prorytá hlubokými koryty řek i potokův. Prostírá se od Timoka na srbských hranicích až k Černému moři, vyvýšena jsouc 100—200 metrův nad moře. Osady nalezají se nejvíce jen u tekoucích vod. Obecný charakter krajiny je stepní s vegetací proměnlivou. Na jaře zelená se tu bujná tráva s množstvím pestrobarevných květin, jmenovitě rozmanitých vysokých bílých a modrých chvostíkův a žlutých divizen; přes léto vše to sluncem sežloutne, uvadne a vyprahne, a v zimě nevidíš než pláň sněhovou, z níž hlavy své zvedají zasuté chumáče trní a bodláčí i odemřelé stonky vysokých jednoročních rostlin.

Množství řek, tekoucích od Balkánu k Dunaji, přivádí do těch rovin trochu rozmanitosti. Jantra je mez fysická i národopisná. Za ní na východ následuje jen ještě jedna řeka, Ruščucký Lom, jehož pořiči má již jiný zevnějšek, od stepi docela rozdílný. Od Balkánu až k Dunaji rozkládají se tam totiž širé hvozdy dubové, promíchané i buky a habry, hustě propletené popínavým barvínkem (Clematis) a křovinami sumachu. Od Ruščuka do Silistry toto pásmo dosahuje až k samému břehu Dunajskému. Tato lesní krajina, od Silistry do Šumna, slove *Deli Orman* (tur. „divý les“ či „prales“). Dále pak od Silistry až k ústí Dunajskému a k moři se prostírají zase širé, bezlesé a více méně bezvodé stepi — *Dobrudža*. Vedle toho Jantra je rozhraním krajin západních více méně čistě bulharských, a východních, ve kterých Turci tvoří velikou část, do nedávna dokonce většinu obyvatelstva.

Rovinami podunajskými, ku př. od Ruščuka k Trnovu, od Svistova k Plevnu, od Lompalanky do Berkovice směrem k Sofii,

jezdívá se v létě pro přílišné parno nejvíce v noci. Tyto noční jízdy mají do sebe zvláštní půvab. Sedíš tu zahalen do pláště na otevřeném voze se čtyřmi drobnými koníky, zapřaženými v jedné řadě. Kolem nás rovný kraj s malými břehy a pahorky; jen v pozadí se v nejasném osvětlení černají vysoké zdi Balkánu. Kola jako bez hlasu se nesou buď po travinách, buď po písku silničním; zvonce koní jsou jediný zvuk, kterým se krajina oživuje. Z počátku po slunce západu přichází na tebe lehká dřímota, ale ta brzo pomine a probavíš noc v jakémsi snivém zadumání. Jako na moři za letních noci není většího potěšení než ležeti na znak na palubě a zahleděti se mezi rahny a stožáry do hvězdnaté oblohy, tak i zde v rovině podunajské za nočních jízd často ponoříš zraky své do spousty třpytících světel na klenutí nebeském, pozdravuješ „velikého medvěda“, pás Orionův, barevným leskem ozdobené planety i zkoušíš bystrotu oka svého na Plejadách a na drobném Alkoru. Severozemci je nápadna zřetelnost všech těles nebeských, jmenovitě lesk mléčné dráhy.[1]) Ticho, rozlité nad krajinou, hojnou dává pochvíli ku klidnému přemýšlení; různorodé dojmy jako samy sebou se tu spřádají v organická skupení. Zřídka cestovatele vyrušuje nějaké leknutí koní, hlasy psův nebo vlkův, vyjících v dálce na měsíc, planoucí ohně nocujících karavan nebo podezřelé pohyby zvířat nebo jezdcův, plížících se noční tmou. A když hvězdy počnou blednouti a měsíc pozbývá svého světla, když bílý lesklý pruh zasvitne nízko na východním obzoru a když první rudé paprsky sluneční mžikem rozeženou tmu a všecko obsypou zlatým pelem mladistvého nového dne, tu se ti zdá, že noc byla přespříliš krátká a že příroda nedopověděla pohádku svou.

Za mostem přes Rusici silnice sleduje tok Jantry, která zůstává v hluboké úžlabině po pravé ruce. Na otevřených místech nalezají se vedle hlavního koryta i tůně se stojatou vodou, zbytky starých oklik, naplněné od jarních záplav. Ve vsích u silnice (*Kucina*, *Trembeš*) obchází v noci ozbrojená *selska straža*, pikety bulharských sedlákův v beranicích s ručnicemi a bodáky. Již se blížíme ke končinám „endemického brigantaggia“.

Na půl cestě, 7 h. od Trnova, vede přes Jantru pěkný kamenný most o 12 obloucích, dokončený 1870 po tříleté práci.[2]) Stavitel jeho byl prostý zednický mistr bulharský, Nikola Fičov z Drjanova († 1881). Za mostem na pravém břehu leží opodál

[1]) Z prostonárodní bulharské terminologie hvězdářské uvésti mohu jen tyto výrazy: *koláta* (vůz) veliký medvěd, *rálica* (pluh) tři hvězdy velikého medvěda, jinde Orion, *vълk* tytéž tři hvězdy, *kokoški* (slepice) Plejady, *kúmova slamá* (kmotrova sláma, k čemuž srovn. tur. *samán ogrusú*, „zloděj slámy“) mléčná dráha.

[2]) Vyobrazen u Kanitze 2, 32. Most stál prý asi 35 millionův grošův (po 102 groších lira zlatá), tedy do 700 000 frankův; kámen lámán na blízku u řeky.

silnice hustě sražené městečko *Bjála* (3733 obyv.), středisko okolije. Za války rusko-turecké po celou dobu obležení Plevna bylo oporou sboru velikého knížete následníka, nynějšího císaře ruského, který odsud operoval proti Ruščuku, Razgradu a Eski Džumaji.

Za Bjalou se jede klikatým úvalem mezi chrastinami a lesíky vzhůru od Jantry. Místem se po stranách spatřuje něco vinic a polí, ale nemnohé vesnice leží daleko od cesty. Po pravé ruce prostírají se rozsáhlé houštiny dubové, počátek lesův, jež dáleji k východu vyplňují Deliorman. Jen v čas žní a vinobraní tato krajina vypadá trochu veseleji; jindy se tu pocestní starostlivě rozhlížejí na všecky strany. Čas po čase ohlašují se na výšinách hliněné boudy s ozbrojenými selskými strážemi. Jsme v končině zlopověstné, kde se časem dějí nejsmělejší loupeže na samé silnici.

Loupežnictví v Bulharsku je zlo ne nepatrné. Původu je starého a vyskytuje se podnes na týchže místech, kde kvetlo i za panství tureckého. Vláda bulharská je mohla silně obmeziti, ale ne vyhladiti, neboť souvisí s nedostatečným počtem obyvatelstva a s pustotou rozsáhlých krajin.

Západní Bulharsko, jmenovitě krajiny za Iskrem, od Vidina a Rachova až k turecké hranici, jakož i pole Plovdivské v Rumelii jsou toho zla prázdny. Za vlády bulharské nestal se žádný lup na silnici z Lompalanky do Sofie a také tam lidé jezdívají ve dne v noci beze zbraně. Loupežnictví se vyskytuje hlavně ve dvou oblastech. Jedna oblast obsahuje končiny od Jantry k moři, které mají obyvatelstvo smíšené, a sice se tam ode dávna nejlépe daří v tureckých krajinách, v Deliormanu, Tozluku a Gerlově. Tamní zbojníci jsou téměř výhradně Turci; říkají jim *razbójnici*, *ajduti*, *kraji* či *krajevci* (i tur. *krajilar*). Druhá oblast se táhne podél hranic tureckých naproti Bulharsku a Rumelii, po horách Osogovských, Rylských, Rhodopských, až do Strandže Planiny u moře Černého. Tam mezi lupiči (*aramiji*) převládá živel bulharský, s příměsí řeckou, albanskou nebo i makedorumunskou. Bulharska i Rumelie se tato druhá oblast mnoho netýká, neboť čety uchylují se na jejich půdu, jen když jsou pronásledovány od vojsk tureckých, a loupí tam jen z hladu a nouze; časem arci působí mnoho starostí, jako když pověstný Spanós a jeho kollega Malamás se svou mezinárodní chasou (1881) chytali u Belova i úředníky Hirschovy železniční kompanie a vládu rumelskou po týdne drželi v rozčilení, a když i několik vojákův knížectví bulharského padlo ve srážkách s nimi okolo Samokova. Sporadicky se vyskytují loupežnické čety i v západní Sredné Goře; posléze (1884) ku překvapení úřadův bulharských se zjevily i v centralním Balkáně mezi Lovčem a Zlatici.

Brigantství toto nepostrádá jisté příchuti politické. Turečtí lupiči platí za projev opposice osmanského lidu proti vládě „nevěřících“, a bulharští „haramiji“ často se tváří, jakoby chtěli za-

hájiti boj o osvobození Makedonie. Ale jedni i druzí umějí dobře obírati i své vlastní krajany a souvěrce.

Loupežníci na východě ode dávna náležejí ke dvěma „školám“. Jedni pocestné jen zastavují a je obírají, někdy s velikou zdvořilostí. K nim náleží většina tureckých zbojníkův, kteří zřídka někoho zabijí. Druzí však cestovatele nejprve zákeřnicky zastřelují a pak pohodlně obírají mrtvoly jejich. K této druhé třídě patří i „anonymové“ Sredné Gory.[3]) Třetí způsob je loviti živé lidi a pouštěti je za veliké výkupné; ten kvete hlavně na turecké půdě v Makedonii, jmenovitě v okolí božského Olympu, o němž mi stáří haramiji se zápalem tvrdili, že je to nejvýbornější hora k hajdučtví, již pro ohromný svůj rozsah.

Loupežení nedá se pomysliti bez *jataklyku* (ukrývání). Zbojník musí míti na blízku přítele (*jatak*), který jej skrývá a živí, v čas nebezpečí jej varuje, a v jehož domě může on při pronásledování seděti „incognito“ jako pravé nevinňátko, prostý tichý občan domácí.

Brigantaggio východního Bulharska má od času poslední ruské války již svou historii. Po odchodu Rusův tamní Turci myslili, že s bulharskou vládou budou rychle hotovi, a začali brannou opposici velmi povážlivého způsobu, jmenovitě v tureckých vsích nejvýchodnějšího Balkánu, kde podél nové hranice z počátku dlouho ani úřadův bulharských nebo rumelských nevidali. Koncem 1879 se zjevovaly ozbrojené zástupy až několik set mužův silné a jako hlavní vůdce vystupoval jakýsi Čoban Hasan. Vyskytly se i turecké proklamace, rozesílané z Carihradu, a jiné podezřelé věci. V noci od 27. na 28. červen 1879 jedna četa turecká udeřila dokonce na městečko Osmanpazar, ale po dvouhodinné střelbě odražena.

Na jaře 1880 věci tak se zhoršily, že lidé se báli jezditi z jednoho města do druhého anebo jíti na polní práci. Bulharská vláda následkem toho soustředila velikou část svých vojsk ve východních okresích. Pod velením plukovníka Boborykina začaty systematické operace k obsazení všech horských vsí na pomezí. Celé turecké obyvatelstvo odzbrojeno. K většímu boji přišlo 25. dubna okolo vesnice *Belibé*, na výšině Balkánské mezi hustými lesy na jih od Provadije. Jedna setnina Lomského praporu ves obsadila, ale nalezla v ní jen ženy a starce; mezi 280 osobami bylo jen 24 mužských. O mužích řečeno, že šli den před tím do vsi Achli pod jižním svahem Balkánu v Rumelii, kde prý 18 imamův právě koná modlitby o déšť; ve skutečnosti však Turci z celého okolí se tam sešli na ozbrojený sněm. V následující noci z okolních lesův se ozývaly hřmotné bubny bašibozukův, táhnoucích na Belibé.

[3]) O tomto rozdílu se zmiňuje již Carsten Niebuhr (1767); praví, že lupiči arabští a anatolští jen obírají, v Evropském Turecku však že prý jsou „Strauchräuber, die zuerst erschiessen und dann nach Bequemlichkeit plündern“.

Ráno byla setnina ve vsi obklíčena. Z blízkých houštin odevšad udržována ostrá palba, aniž by se měnivé posice nepřítele mezi doubím a sumachem jasně daly rozeznávati. Čoban Hasan vzkázal dokonce velícímu majoru Manajevu skrze parlamentáře, ať vesnici vyklidí. Za šestihodinného boje vojsko ztratilo 1 mrtvého a 5 raněných. Mezitím dostalo posilu příchodem asi 700 ozbrojených sedlákův bulharských z okolí; v noci přirazily ještě $2^1/_2$ setniny řadové pěchoty. Nazejtří se vojsko uchopilo offensivy a postupujíc dle hranice na západ, Turky z posicí jejich vyhnalo. Osada Belibé za trest zapálena; za požáru ustavičně se ozývaly výbuchy střeliva, skrytého po domích a sklepích. Nyní, kolik vím, místo její je pusto. Čtyři zajatí dle rozsudku vojenského soudu oběšeni v Redžepmahalé na Kamčiji na větvích velikého stromu, na uzdách koňských. Čoban Hasan za nedlouho zastřelen za hranicí v boji s milicí rumelskou.

Několik dní potom velení převzal nový vojenský ministr generallieutenant Ehrenrooth, jemuž zvláštním plnomocenstvím sněmu dočasně podřízena byla i civilní administrace ve východních okresích. Celému hnutí rychle učinil konec nejen prostředky martialními, ale i mírnou cestou. Hned z počátku hleděl utišiti zášť mezi musulmany a křesťany, zavedl odpovědnost obcí za lupy na jejich území s velikými pokutami a ve všech vesnicích, tureckých i bulharských, zařídil selskou stráž z usedlých lidí, od obce odporučených a od vlády puškami vyzbrojených. Celý kraj rozdělen na vojenské „rayony“ a správa policie v jednotlivých obvodech odevzdána „rotným komandýrům“ (setníkům), kteří veleli oddílům tam rozestaveným. Rušti důstojníci nestrannou spravedlností získali si, jak vím, velikou důvěru u tureckého lidu. U Osmanpazaru vzdala se Ehrenroothovi celá četa 100 mužův silná a klidně se rozešla.[4]) Mladé bulharské vojsko se v té guerille dobře osvědčilo, tu a tam ne bez malých ztrát. Již v červenci část koncentrovaných vojsk zase vrácena do svých stálých posádek.[5])

Následující rok 1881 byl docela klidný, ale obvyklé proměny vlád i úředníkův, opětovné měnění hranic okresův a okolií, časté spojování menších vsí v jednu obec a zase jich rozdělování, přejímání žandarmerie tu z vojenské správy do civilní a naopak ukázaly tureckým zbojníkům nestálost centralní vlády. Od 1882 loupežnictví s každým jarem se začíná znovu. Saisona jeho trvá

[4]) Dokumenty o těchto příbězích otištěny jsou v bulharské zelené knize z října 1880. — Dni ovšem dle vých. kalendáře.

[5]) O bojích s loupežníky vznikly ve vojsku i nové písně, ruské i bulharské. L. 1881 slyšel jsem v táboře u Varny ruské poddůstojníky bulharské kavallerie zpívati takovou píseň v chóru s otřásáním *bunčuku*, žerdi s bílými chvosty a rolničkami, vedle známých ruských zpěvův o tureckých válkách a o Šamylu i Kavkaze. Refrain její zněl:

razbojniky chvatyvali
po Balkanam, po lěsam!

asi od května do října, pokud lesy mají lupení. Loupežnické čety čili *šajky* sbírají se rozličným způsobem. Mnozí briganti jsou místní lidé; ku př. na podzim 1882 jeden v boji zastřelený lupič přinesen do Osmanpazaru, a tam se shledalo, že je to obyvatel vsi Duvanlar; ve dne klidně sil a oral, v noci chodil na loupež. Jiní členové šajek jsou zločinci, skrývající se před soudy, anebo turečtí zběhové z bulharského vojska.[6]) Jistá část zimuje v Cařihradě, kde vesele pije a hoduje a po kavárnách kousky svými se honosí; na jaře prokrádají se nazpět do knížectví různými cestami. Někteří přijíždějí po moři jako zbožní poutníci, vracející se z Mekky, ale většina prokluzuje lesnatými okresy Rumelie, přes Burgassko, Kotlensko i Novozagorsko. Staly se i případy, kde takoví lesní rytíři připluli v otevřených lehkých lodicích po moři až k mysu Emonskému nebo k Balčiku. Bývají výborně ozbrojeni zadovkami, jichž se užívá v Turecku, hlavně „martinkami", „sniderkami" nebo egyptskými „remingtonkami", s rulíky kovových patron kolem těla a s jatagany. Nejvíce jsou pěší; na koních by se spíše prozradili. Oblekem se neliší od selských stráží, ba nosí i bulharské kalpaky; jen nejsmělejší četa 1882 procházela se po Trnovsku v obnošených modrých uniformách tureckých nizamův.

Pohyby lupičův se prozrazují malými kousky: vezmou oráčům na poli chléb, pastýřům ovci nebo tele, a nežli se lidé v sousední vsi o tom dovědí, zmizejí v lesích. Zřídka ranívají někoho, ale když u lidí lapených nenajdou peněz, stává se, že je ze zlosti biji. Přepadání vesnických domků je možno jen v kolibách; ku př. okolo Kesarova (mezi Trnovem a Osmanpazarem) někdy mučili lidi ohněm, pálice je na nohou, aby vyznali, kde co mají. Obyčejně si vyhlídnou nějaké z dálky neviditelné místo silnice v pustějších končinách, nějakou okliku stranou do lesa zabíhající nebo hlubší dolinu příční, i rozestaví stráže. Každého, kdo jede kolem, zastaví, oberou a strčí ho buď do nějaké místní krčmy anebo pod most. Nevyruší-li je zpráva, že se blíží nějaký zbrojný zástup, sedí tu celé hodiny, načež zajaté propustí a s lupem klidně zmizejí.

Při řemesle svém počínají si velmi obratně; zřídka bývá některý zajat, a to jen raněný. Když jsou obklíčeni, bojují do posledního vzdechu. Kromě vojsk a žandarmerie sbírána na ně i ozbrojená vesnická hotovost, tak zvaná *potera*. Bulharští sedláci se v boji s tureckými bandity vycvičili v guerille i ve střelbě; obyčejně, když nějakou četu obklíčili, sestříleli ji do posledního.[7])

---

[6]) Jinak Turci v bulharském vojsku dosti byli protežováni; v jízdeckém pluku v Šumně i mnozí poddůstojníci jsou Turci. Také za poslední srbsko-bulharské války se četní turečtí vojáci ve Vidině a u Slivnice vyznamenali a byli poděleni medaillemi. I mezi žandarmerií Turci jsou silně zastoupeni a co lid disciplinovaný konají svou službu bedlivě a spolehlivě.

[7]) Tím spůsobem zbita šajka pověstného Altyparmaka („šestiprsta") na podzim 1883 od sedlákův u Nové Zagory.

Pronásledování čet bývá velmi nesnadné. Často se rozestavila vojska v dlouhý řetěz a hnala bílé turbany a červené fesy dubovým houštím anebo žlutými nivami před sebou až k nějaké ve skupinách rozptýlené turecké vsi. Tam všecka stopa rázem zanikla: lupiči zmizeli, jako by do země propadli. „Neviděli jste hajduky?“ ‚Ano, ale odešli dále do hor.‘ Beze vší pochybnosti zůstali ve vsi a hleděli mezi jinými sedláky lhostejně na vojsko; ba snad byli zde doma, ale kde se jich dobrati? Stávalo se, že vojsko vesele táhlo po silnici a zbojníci klidně odpočívali vedle v lese, dobře jsouce skryti závojem sumachu a hloží, bujícího na podlesí. Jeden můj známý, mladý okolijský načalník, jednou honil se zástupem jezdců lupiče po lesích Tozluckých, ale nikde neviděl ani stopy; nazejtří mu vzkázali bandité, že jel kolem nich, ale že nechtěli po něm střeliti, neboť by ho prý bylo škoda. Na cestující úředníky vládní se neodvažovali, nejen pro ozbrojenou eskortu jejich, ale poněvadž se experimentem přesvědčili, že mívají pramálo hotových peněz u sebe. Lup se vyplatí jen na kupcích, jmenovitě po týdenních trzích a po jarmarcích.

L. 1882 brigantství se ohlašovalo s nevídanou drzostí. V Silistrensku den co den se stávala nějaká loupež. V červenci musila se vojenská opatření obnoviti, s rozdělením východního Bulharska na šest „rayonův“, jejichž středisko byl obvyklý letní tábor u Šumna. Od Černého moře až za Jantru potulovaly se malé šajky 3—15 mužův; vynořovaly se nenadále tam, kde by jich nikdo nečekal, a prováděly smělé kousky s mistrovskou raffinovaností. Úřední noviny Sofijské v každém čísle přinášely divné zprávy telegrafické i písemné od úřadův v Silistře, Varně, Provadiji, Šumně, Razgradě, Ruščuku a Trnově.

Nejsmělejší kousky byly tyto. Dne 9. září 1882 šajka třiceti Turkův ve fesích, turbanech a kalpacích seděla od $6\frac{1}{2}$ h. z rána do $11\frac{1}{2}$ h. v poledne na silnici mezi Bjalou a Ruščukem na místě řečeném Sivri Tepe, odzbrojivši napřed tamní stráž, skládající se z jednoho žandarma a jednoho sedláka, a obírala pokojně všecky pocestné. Vzali koně, boty, peníze (asi 50.000 grošův) a na oběd odešli pokojně do lesův. Ještě umělejší lup udál se 9. října u Sarygjolských hanův, asi 3 h. od Varny na cestě do Dobriče. Patnáct lupičův v kalpacích, kteří vypadali jako vesnická *potera* a také lidem volali, že jsou jen selská stráž, postavilo se u silnice a obíralo pocestné od slunce východu až do páté hodiny odpolední. Jali i jednoho žandarma, jednoho lesního strážce a jednoho vojáka, kteří se tudy, ničeho netušíce, ubírali; voják musil jim počítat naloupené peníze. Zajatých, strčených do hanu, bylo ku konci celý sněm — 150 osob. Vzato jim v penězích asi 200 lir tureckých, věcí v ceně 50 lir a 9 koní. Mnozí pocestní byli ozbrojeni, ale poněvadž šli jeden daleko od druhého, byli obklíčeni a jati, dříve nežli zpozorovali, že jsou v pasti. Lupiči byli by seděli do večera, kdyby jeden bystrozraký občan nebyl z dálky

rozeznal, že je to šajka: jakkoli za ním začali střileti, ujel a pobouřil sousední vesnice. Tu bandité naložili lup na koně a odtáhli. Brzo tu byly selské potery, žandarmerie z Varny, kavallerie z Dobriče, ale ve tmě stopu ztratili. Nicméně lupiči osudu svému neušli; byli vypátráni a schytáni.[8]) Dne 18. září sedm lupičův chytilo u Eski-Džumaje tamní okresní zastupitelstvo i s inženýrem a svlékli jim šaty i s penězi a hodinkami. Dne 4. a 5. září se zjevili lupiči v uniformě tureckých nizamův okolo samého Trnova, na silnicích k Sevlijevu, Gabrovu a Eleně, zastřelili blízko města vojáka, stojícího na stráži u zelenářské zahrady Trnovských kasáren, i obrali jednoho z podnikatelův stavby mostu přes Rusici. Nejhůře bylo v Deliormanu, kde tím zlem trpěli i Turci. Dne 31. července jedna šajka přepadla ves Čauš-mahalá u Tutrakanu, když se sedláci právě modlili v džamiji; loupežníci zavřeli modlitebnici, vyváděli z ní jednoho musulmanského strýčka po druhém, aby ukázal svůj dům a co v něm má, nabrali do 1500 frankův v penězích a několik koní i zmizeli.[9]) A zároveň se odbývaly u Šumna skvelé manévry a kníže Alexander vítal v Ruščuku krále Milana co hosta svého, ba mnozí cizinci, znajíce jen Sofii a Dunajská města, optimisticky se domnívali, že v Bulharsku všude vládne vzorná bezpečnost a že zprávy o lupičích jsou více méně liché povídačky.

V jednom sezení kommisse, která se měla raditi o prostředcích k vyplenění loupežnictví (byl jsem v ní účasten) v únoru 1883 vojenský ministr, generál Alexander baron Kaulbars četl statistiku loupežnictví během roku 1882, sestavenou od vojenských úřadův, jimž tehda podřízena byla i žandarmerie. Dle ní všech lupův se stalo 98.[10]) Loupežníkův bylo Turkův 166, Bulharův 17, Řek 1. Ve srážkách s loupežníky padlo 8 mužův, raněni 3. Podezřelých lidí posláno za hranice 49, od vojenských soudův souzeny 202 osoby a pokut uloženo vesnicím za nedbalé hlídání cest nebo za skrývání lupičův celkem 44.046 frankův.

Poslanci sněmův bulharských tehda navrhovali především zřízení několika mobilních sborův (jako bosenské „streifcorps") 15—20 mužův, které by se hlavně pohybovaly v Tozluku, pak mezi Eski-Džumají a Razgradem, okolo Dobriče a mezi Šumnem a Provadiji. Prostředek ten naivně nazýván *kontrašajky*. V létě 1883 skutečně zařízeny dvě zvláštní mobilní škadrony žandarmerie, hlavně pro Tozluk. Vojenských prostředkův dle loňského způsobu toho roku zanecháno, což pro mladé vojsko bylo jen ku prospěchu, neboť rozptylování řadového vojska ku střežení lesův a hlídání silnic jen rušilo kázeň a odnímalo čas, určený ke cviku.

---

[8]) Úřední zprávy o loupeži Sarygjolské v „Drž. Věstníku" 1882 č. 118. str. 937 a č. 124 str. 1003.

[9]) „Državen Věstnik" 1882 č. 90 str. 708.

[10]) Z lupův připadalo na rayon Šumenský 19, Eski-Džumajský 32, Razgradský 2, Ruščucký 9, Varnenský 15, Elenský (s Trnovskem) 21. (Silistrensko v té tabelle scházelo.)

Případy loupežnictví staly se řidšími, leda že v noci po 23. červnu silná šajka udeřila ve tmě na okolijský úřad v Tozlucké vsi Horanlari, v samém středisku loupežnictva nově zřízený. Chtěli osvoboditi zajaté soudruhy, ale od úředníkův a desíti strážníkův po silné střelbě odraženi. Krátce potom lupičský vojvoda Čolak Pehlivan s 20 muži 2. července obral asi 50 pocestných na silnici z Trnova do Sevlijeva, tedy daleko na západ od Jantry, v kraji již nejvíce bulharském; byl sice dohoněn a pronásledován, ale beze stopy zmizel ve vsích Tozluku.

Následujícího roku 1884 zavedena nová placená selská stráž, jejíž členové i při plechových svých odznacích z daleka bývali brigantům ne nepodobni. Po celém východním Bulharsku rozestavena síť piketův po všech cestách. Tu se loupežnictví začalo nedařiti, ba 4. června zahynul i nestižitelný dosud Selim Pehlivan čili Čolak Pehlivan (tur. „chromý zápasník"). Stál celý den v Taukči-ormanu, v lese, který asi na 1000 krokův délky přiléhá k silnici z Bjaly do Ruščuku mezi vesnicemi Obretenikem a Dolními Monastirci. Ale neměl štěstí: toho dne náhodou nikdo nejel po silnici kolem. K večeru přiblížil se k „zemljance", hliněné strážní boudě nedaleko toho lesa, ve které stáli 4 sedláci, Bulhaři a Turci. Bylo tma a pršelo. Sám Pehlivan šel k nim a volal na ně, ať se vzdají. Před boudou stál na stráži jeden mladý reservista, Bulhar. Namířil a po tmě maně trefil Pehlivana do prsou. Klesající vůdce lupičův ještě z plných sil volal na svou šajku: „Arkadašlar (soudruzi), již jdu ze světa, nenechte mne v rukou gjaurův!" Četa pokusila se, aby jeho tělo vzala, ale marně; s krvavými hlavami odražena. Mrtvý Pehlivan ráno přivezen do Bjaly a tam na úřadě i fotografován. Reservista a jeho kollegové obdrželi hojné odměny, které se od vlády za těchto bojův lupičských vůbec štědře rozdávaly. Pehlivan byl člověk rázu lepšího, pravý „galantuomo" mezi bandity. Kdo mu padl podruhé do rukou, tomu prý nic nevzal. Sám byl postavy zavalité, s černými kníry, na pravé ruce chromý, ale nicméně levicí velmi bezpečně střílel. S ním zmizela z jeviště osobnost, okolo které se byl již útvořil celý kruh bajek a pověstí. Vyšlo na jevo, že stále se kryl na půdě bulharské; všecky veliké náhrady, vypsané na jeho hlavu, nebyly s to, aby svedly jeho Tozlucké *jataky* ke zradě.

Není pochyby, že by se proti loupežnictví, které za nynějších dob zase prý silně obživuje, mohlo užíti prostředkův daleko účinnějších. Hlavní jeho podpora je pustota silnic. Té se dá odpomoci jen systematickým zakládáním nových vesnic dle hlavních cest, ale v kolonisaci vláda bulharská nikdy neosvědčila tvůrčího ducha. Často bylo předepsáno, že se houštiny a lesíky po stranách cest na jistou vzdálenost mají vysekati, aby nebyla možna zákeřnická záloha u samé silnice; ale předpisy ty zůstaly na papíře. Strážnice namnoze nebyly postaveny tak, aby se z jedné vidělo ke druhé, a nebyly opatřeny tyčemi s věchty k zapalování

ve chvíli allarmu. Také služba mobilních patrouill silničních byla velmi chatrná, jakkoli bulharská žandarmerie má mužstvo, které se nebezpečenství neleká. Ale žandarmové vysíláni z centra okolijského vždy teprve na zprávu, že selské stráže spatřily něco podezřelého; pravidelné objíždění silnic od stráží několika jezdců, které by se na jistých místech z různých bodův setkávaly, ať ve dne nebo v noci, bylo by stálé bezpečnosti veřejných cest více posloužilo.

Loupežnictví po jistou míru souvisí s emigrací tureckou, která od zřízení knížectví bulharského neustále trvá. Mnozí z loupežníkův jsou Turci, kteří své rodiny vystěhovali, ale sami na rodná místa se vracejí co svobodní „*balkan-čelebi*“ (knížata horští). Statistických dát o odchodu Turkův z Bulharska pro celou zemi pohříchu není, aspoň tištěných; abych uvedl jeden příklad, z okresu Razgradského, který při sčítání 1. ledna 1881 měl 121.412 obyvatelův, vystěhovalo se 1882 celkem 4612, 1883 až do konce října 10.487 Turkův.[11])

Než vrátíme se k místům, která nám všecky tyto loupežnické příhody uvedla na paměť. Na cestě z Bjaly do Ruščuku leží stranou i několik bulharských vesnic s jistou minulostí. Tu jsou *Gorni* i *Dolni Monastirci*, kde za starších dob býval klášter,[12]) tu je *Trstenik*, z něhož pocházel slavný Mustafa Trstenikoglu, který co veliký vezír 1808 v Cařihradě ve vzbouření spahův a janičarův zabit pro reformy, jimiž chtěl zchátralou organisaci říšskou násilně opraviti; dáleji je bojiště, kde 14. listopadu 1877 veliký kníže Vladimír mezi vesnicemi Trstenikem a Mečkou porazil Sulejmana pašu. Všude se zračí zákopy z poslední války. Poledni stanice bývá u jednoho osamělého hanu blíže Trstenika, s hospodskými Cincary; lidé jedí kolem hospůdky, sedíce na zemi, a koním se kosí čerstvá tráva okolo vozové hradby, která se tu v poledne nahodile shlukne.

Konečně se pustiny s vysokou jejich travou rozevrou a před námi se zjeví Dunaj, asi šest kilometrův v levo od silnice, pod úpatím pláně, na niž vede naše cesta. První pohled je přívětivý: nehybné bledé zrcadlo širokého veletoku s odleskem jasnozelených luhův, na něm rozedmuté plachty velikých říčních korábův, za řekou rozsáhlá jezera (*blata*), mezi nimi městys *Parapan*, dáleji bílé rumunské vsi a širá úrodná nížina s mlhavými poli a háji. V pravo od nás vystupuje *Ruščuk* se svou spoustou domův

[11]) „Drž. Věstník“ 1883 č. 129 str. 1172.

[12]) Dle životopisu sv. Jiří Kratovského žil ve vsi řečené Monastyr „bliz Ruse“ na počátku 16. století jeromonach Sofronij (původně pop Stefan řečený) ze vsi Penkovci „bliz Sofii“ (jediné *Penkjovci* v knížectví je v okoliji Trnské), který prve se zdržoval v Sofii, pak v Ugrovlachii a po smrti vojvody Radula zase se vrátil do Bulharska. Byl zabit „od ďábla v podobě jednoho sluhy klášterského“, sekyrou do hlavy, a po smrti ctěn co svatý. Glasnik kn. 40 str. 126.

a s bílými minarety, rozkládaje se mezi Dunajem a vysokým vrchem, na jehož hřebenu mezi vinicemi a zahradami jasně se rozeznávají zákopy zpustlého opevnění „Levant-tabije“. Naproti Ruščuku na rumunském břehu se poněkud doleji vynořují kostely *Gjurgjeva* se stožáry lodí, před městem zakotvených.

Před vjezdem do Ruščuka překračuje se ještě řeka *Lom*, jejž nesluší másti s druhým Lomem ve Vidinsku; je to nejvýchodnější z přítokův Dunajských od pravé strany, neboť dáleji v Deliormanu a Dobrudži sbíhají k Dunaji toliko suchá, hluboce do hlíny zarytá koryta, která jen časem se naplňují, ale žádná stále plynoucí řeka. Lom plyne mezi strmými útesy v klikatém řečišti a vlévá se do Dunaje pod samými hradbami Ruščuckými ze západní jejich strany; vody jeho sloužily i k naplnění příkopův pevnostních. V dolině Lomu leží před Ruščukem vsi *Dulápi-te* (*duláp* kolo ke zdvihání vody) a *Basarbovo*; ještě výše je u vsi *Jovan-Čifliku* blízko levého břehu místo s pomníkem, kde v říjnu 1877 v malé šarvátce padl veliký kníže Sergěj Leuchtenberský.

Ruščuk je největší město v knížectví bulharském, s 26.156 obyvateli. Z nich je 11.342 Bulharův, 10.252 Turkův, 1943 španělských Židův, 841 Arménův; ostatní jsou Rumuni, Řekové a jiní cizinci. Za prvních let knížectví bulharského se v městě na první pohled všude představovaly rozstřílené a vypálené budovy, památky z obležení a bombardování Ruščuka od Rusův za poslední války. Nápadno je množství tureckých měšťanův, četné krámky moldavanských a německých židův, jinak v Bulharsku nevídaných, a arménské nápisy na čaršiji s písmenami, které z dálky velice jsou podobny staré hlaholici. Některé přímé, dobře dlážděné ulice vypadají slušně. Je zde sídlo metropolity a několika konsulův. U Dunaje stojí nový dům knížecí. Doleji pod městem nalézá se nádraží železnice do Varny. Břeh Dunajský je nejvíce strmý, hlinitý, pročež město z té strany málo imponuje.

Ruščuk je dědic starobulharského hradu, který ležel 25 kilometrův na jih u vnitrozemí v jedné oklice levého břehu řeky Lomu a slul *Červén*. Veliká ves (764 obyv.) na podnoží hradní skály podnes slove týmž jménem. Po pádu říše bulharské hrad s městem svým brzo zaniknul a za dob Hadži Chalfy nebyl než zřícenina s chudobnou vesnicí křesťanskou. L. 1659 Červen čítal jen 30 domův bulharských, ale měl dva kostely. Nicméně se ještě v 16. a 17. století leckdy o něm děje zmínka, při čemž jméno metathesí někdy je obráceno v *Černov*. V titulu metropolity Ruščuckého název jeho žije podnes; píše se metropolitou „Dorostolo-Červenským“, totiž spojených stolic Silistrenské (starý Dorostol) a Červenské. [13])

[13]) Hradisko vyobrazil Kanitz 3, 313. — O středověkém Červenu viz Děj. bulh. 272, 352, 353, 355, 410. „Dschirnawa“ v sandžaku Nikopolském, v sousedství Svištova, Trnova, Razgradu, v zákonech 16. věku u Hammera,

Domácí jméno Ruščuku je *Rusé* (obyvatel *Rúsnenec*); tak se píše v 16. věku (*Russi*) a tak se nazývá podnes u lidu bulharského po celém okolí. Poprvé se zmiňuje 1503 v míru mezi Uhry a Turky ve vypočtení hradův podunajských.[14]) Za Hadži Chalfy Ruščuk čítal vedle zámku již 6000 dřevěných domův, 2 lázně a 9 mečetův. Stejné číslo domův udává jedna zpráva z 1659; Bogdan 1640 podrobněji uvozuje 3000 domův tureckých, 200 pravoslavných a 200 arménských i zpomíná zdejší hrad s 5 věžemi, opatřený děly. L. 1594 vydrancován a vypálen od Michaila, vojvody valaského. Důležitost města rostla tím, že leželo na cestě ze Sedmihradska a z Bukurešti do Cařihradu. Jako vojenské i obchodní středisko zastínil Ruščuk brzo staroslavné sousedy své, Silistru a Nikopol, která za starších dob panství tureckého byla hlavními městy na Dunaji. Původně byl podřízen sandžakbegu Nikopolskému. Až do polovice 18. století se v Ruščuku nalezala kolonie kupcův Dubrovnických, kteří odsud vedli obchod po Dunaji a po Valachii.[15]) Carsten Niebuhr 1767 popisuje Ruščuk jako veliké obchodní město s 2200 domy, obyvatelstvem tureckým, bulharským i rumunským a s malým kastellem na břehu. Války ruské od dob císařovny Kateřiny důležitost jeho jako pevnosti ještě více povznesly. Jedna vojenská relace ruská z 1793 dává městu 20.000 obyvatelův, z nichž jen čtvrtina byli křesťané, Bulhaři a Rumuni. Nejskvělejší doba Ruščuku byla 1864—1877, když byl hlavním městem Duna-Vilajetu, za dob Mithada paše, který sám byl rodem Turek z jedné vsi zdejšího okolí, prý ze vsi *Zaud* (či Zavet) jižně od Tutrakanu.[16])

Obyvatelstvo zdejšího kraje se za starších válek silně měnilo. Mezi Bulhary byla prve, jmenovitě za dob Krdžalijův, silná emigrace

---

Osman. Staatsverfassung 1, 310. „Csernov" u Hadži Chalfy str. 44, půl dne od Dunaje. Biskup *τοῦ Τζερνόβου* 1652, Sathas, Bibl. graeca medii aevi 3, 586. „Cierven civitas" 1659: Acta Bulg. eccl. 263.

[14]) U Hammera Osm. Gesch. 2², 616 tištěno Rwcz, v souhlasném míru 1519 u Theinera Mon. Hung. 2, 624 Kusly, čti Ruſſy. Životopis sv. Jiří Kratovského (Glasnik sv. 40, l. c) má „bliz Ruse". I Mercator na mapě 1584 má Russi, jakož píšou i Dubrovčané a katoličtí missionáři. Ruščuk je prý diminutiv turecký od Ruse (Rus-džik).

[15]) Dubrovčané přicházeli do „Russi" již 1596, ale vlastní „colonna" se vyvinula teprve po úpadku osad v Provadiji a Trnově i zpomíná se 1673—1755. Kupcův, kteří odsud jezdili i do Vidina a Silistry a mívali svého kaplana, bývalo jen 4—10 domův.

[16]) Na blízku té vsi se nalezá turecký klášter „Hasan Demir Baba Pehlivan Tekké", vyobrazený u Kanitze 3, 300. Z vypravování Kanitzova (str. 299) vysvítá, že zakladatel jeho, „železný stařec" (demir baba) a „zápasník" (pehlivan) Hasan žil za sultána Mahmuda II. a tehdejších ruských válek a že byl protivník reforem. Nebude to asi jiný než Pehlivan Baba od Ruščuku, který se vyznamenal co vůdce jízdy v rusko-turecké válce 1810 a který pak 1820 co paša Lepantský bojoval proti Ali pašovi Janinskému, ale od sultána Mahmuda pro neposlušnost odsouzen k smrti (Finlay, History of Greece 6, str. 77 a 82). Svatyně ta existuje podnes, ale z vlastního názoru ji neznám.

do Rumunska.[17]) Od počátku našeho století, jmenovitě po válkách 1810 a 1829, začalo se bulharské obyvatelstvo sesilovati příchodem Balkandžijův, který trvá doposud. Vedle vsí starých (jako ku př. Štrklevo) jsou četné jiné, osazené sotva prý před 60 lety.

Kraj Ruščucký dělí se na čtyry okolije, jejichž střediska jsou Ruščuk, Bjala, Tutrakan a ves Balbunar. Z 132.008 jeho obyvatelův jsou dle Sarafova 52·4% (tedy většina) mohamedáni, 44·8% pravoslavní křesťané: 65.979 Turkův, 54.739 Bulharův a k tomu menší zlomky Rumunův, Tatarův, Cikánův, Arménův, Židův. V okoliji Balbunarské Turci tvoří dokonce 78·7% obyvatelstva.

Na východ od okresu Ruščuckého leží okres Silistrenský (101.142 obyv.), ve kterém Bulhaři jsou docela v menšině proti 71·1% tureckým. Hlavní město jeho *Silistra* (římské *Durostorum*) čítá 10.642 obyv., rozdělených na šest národností: Turci (většina), Bulhaři, Rumuni, Arméni, Řekové a Židé. Posledně se Silistra stala jakýmsi novým bulharským střediskem literárním; v lednu 1887 vycházelo tam pět časopisův. Ves *Tatarica* u Dunaje na západ od Silistry je obydlena od Rusův starověrcův (264 z 322 obyvatelův).

Pro časté proměny obyvatelstvo chová málo tradicí o zříceninách a historických památkách, kterých je v této krajině plno podél Dunaje, nejvíce z římské doby.[18])

Zbývá, abych po této projížďce po krajích bulharských laskavého čtenáře přivedl z Ruščuka nazpět do Sofie.

Cesta vede zprvu po Dunaji nahoru. Veletok plyne zde se spádem docela slabým v korytě velmi širokém, do 1500 metrův i více. Na delších přímočárných kusech zračí se mnohdy vzdálené ostrovy a břehy visutě nad horizontem, jako na moři. Břehy jsou rázu docela rozdílného. Na straně bulharské vidíme nejvíce vysoké hlinité strminy, které ku př. u Svištova a u Rachova vystupují na 200 metrův nad hladinu Dunajskou, u Svištova již jen 22 metrův nad moře vyvýšenou. Četná města i vesnice leží u řeky samé; okolí jejich je kraj viničný a hlouběji uvnitř (ku př. Plevensko) žitný. Břeh rumunský za to je docela nízký, provázen jsa na několik hodin širokým pásem luhův, bahen a jezer, propletaným živými i mrtvými rameny Dunajskými. Zřídka tam přistupuje nízká suchá terrassa pobřežní z pozadí luhův blíže k řece, jako u Zimniče naproti Svištovu. Četné ostrovy a široké luhy rumunské strany jsou obydlím rozmanitých zvířat. Tam hnízdí tisíce pelikánův, volavek, potápek, divých husí, rackův, lysek atd.;

[17]) Starý bulharský spisovatel p. Cano Ginčev vypravoval mi, že ještě 1851 nalezl bulharsky mluvící obyvatelstvo, původem z okolí Ruščuka, ve vsích Dragomirešti, Domnešti a Kjaža u Bukurešti.

[18]) U osady *Kadyköj*, v obci vsi *Rjachova*, na půl cestě mezi Ruščukem a Tutrakanem, jsou opodál od Dunaje veliké zříceniny římské, dáleji na jih u bulharské vsi *Čereševa* zříceniny středověké, kde se nalezají mince bulharské atd.

za jarních nocí provozují ohlušující skřek. K nim se druží orli a holohlaví supi, bydlící v děrách a jeskyních, jimiž oplývají nízké skály, mezi kterými řeky bulharské (ku př. Jantra) vytékají do Dunaje. Pan Zlatarski, který tyto jeskyně prohlížel, nalezl v jedněch nad Iskrem u vsi Kunina zajímavé kusy palaeontologické, hlavně kosti a zuby fossilních koní (Equus caballus fossilis atd.); v jiných velmi hlubokých, nad Ruščuckým Lomem, polovice je naplněna trusem netopýrův. V bahnité půdě hustých a místem docela neprůchodných luhův, protkaných popínavým rostlinstvem, hnízdí množství zmijí. Také vlci se tam zdržují a leckdy se přeplavují i přes Dunaj. Na jaře se valná část luhův zaplavuje a tu se můžeme na lodicích projížděti mezi korunami jejich olší, vrb a topolův; žlutý pruh na listí i v létě prozrazuje výšku poslední zátopy. Vody samy oplývají rybami všech velikostí. Jako chutný pokrm slaví se zvláště *čiga* (Accipenser ruthenus) a *moruna* (vyza, Accipenser huso). Podél bulharského i srbského břehu loví se vyzy pro černý kaviár (turecky *chajver*), který není špatnější nežli ruský od Volhy. Největší říční ryba je *som* (sumec, Silurus), až 1—2 metry dlouhý; ve Vidině jsem jednou viděl hákem na břeh vytažený překrásný exemplář zdělí dorostlého člověka.

Značná hloubka (16 metrův i více) a šířka řečiště velice usnadňují plavbu. Doprava zboží a osob se nalezá od více než půl století (od 1834) v rukou rakouské paroplavební společnosti, jejíž osobní parníky se plaví třikráte za týden po řece dolů, třikráte nahoru. Jedinou konkurrencí jí působí nová společnost ruská, jejíž plavby se prostírají až do Svištova. Vedle toho potkáváme nákladní parníky soukromých kupcův, lehké mořské parolodě obchodní pod řeckým praporem a „válečné“ parníky bulharské (bez děl), sloužící všelijakým vládním transportům. Největší ruch panuje na skladištích bulharských i rumunských po žních, za exportu žita. Vedle paroplavby trvá na Dunaji při nepatrném spádu jeho i plavba plachtová s loďmi dvoustožárovými; jsou mezi nimi i menší lodě mořské, ku př. s tureckým praporem z Malé Asie. Ale v porovnání s Rýnem nebo dolním Labem dolní Dunaj přece je poměrně málo oživen. Zima bývá nestejná; jsou zimy, kde paroplavba ani nepřestane, a jsou jiné, kde se z Ruščuku do Gjurgjeva přejíždí po ledě na saních.

Za Ruščukem mine se několik historických vsí, ležících nad hlinitými, někdy silně vymletými břehy: Pyrgos, Mečka, Batin, známá místa z dějin válek rusko-tureckých. Od ústí Jantry otvírá se rozkošný pohled na *Svištov*, který leží na svahu vysokých pahorkův jako na mysu. Před městem mine se místo, kde Rusové 1877 přešli přes Dunaj; po obou stranách potoka, hluboce do hlíny zarytého, stojí na louce *Cáreva livada* dva bílé obelisky. Něco blíže k městu nalezal se za války ruský lodní most. Starodávná obchodní a válečná důležitost Svištova (římských *Novae*)

vysvětluje se jednak snadným přechodem k protějšímu Zimniči, jenž leží na pevné vyšší terrasse, jednak tím, že zde je nejjižnější bod celého toku Dunajského; odsud k ústí se řeka zase obrací k severovýchodu. Staré hradisko Svištovské slove *Stъklen*. Město činí uvnitř zvláštní dojem, vystupujíc od řeky strmě nahoru na půdě, plné hlubokých, suchých výmolův. Po vypálení ve válce 1810 docela obnoveno. Rozdělení jeho (*bъlgarska mahalá*, *gъrcka mahalá*, *vláška mahalá*) poukazuje k národopisným živlům, které braly účastenství při utvoření nynějšího jeho obyvatelstva; z místních Bulharův mnozí pocházejí z Trnova, k čemuž se druží i přistěhovalci z Arbanasův. Obyvatelův Svištov má 11 540 a podnes je předním kupeckým městem v knížectví: celnice jeho stojí na druhém místě, hned po Varně. V politickém životě dnešního Bulharska mají Svištovci veliké účastenství. [19])

Krajiny kolem Svištova začínají se nyní hustěji zalidňovati. V letech 1879—1884 usadilo se ve zdejším okresu 366 rodin či 1536 osob bulharských přistěhovalcův. Vedle Balkandžijův jsou mezi nimi katoličtí Bulhaři z Banátu, jejichž předkové se byli na počátku 18. věku vystěhovali z Nikopolska (ve vsi Deli Süle 689 osob), a z Malé Asie (ve vsích Deli Süle, Akčar a Alexandrovo, celkem 82 rodin či 470 duší). [20]) Tito maloasiatští Bulhaři, kteří se nyní stěhují do Svištova a do Varnenska, jsou, kolik jsem mohl vyzvěděti, dvojího původu. Jedni (prý 21 vsí) sedí kolem Muhaliče v sousedství Brussy, kde prý se usadili předkové jejich asi před 100 lety; druzí sídlí ve vsi Kyz-derbendu mezi Brussou a Nikejí a jsou prý potomci osadníkův z doby starší. Pocházejí z rozličných končin Thrakie, od Dimotiky, Cirpanu atd. Mluví prý napolo turecky, nalezajíce se již na cestě k úplnému odnárodnění; s Bulhary evropskými byli ve styku jen skrze *abadžije* (krejčí) z Koprivštice, kteří chodí až do Anatolie. [21])

Za Svištovem následují čtyry vesnice katolických Bulharův, kteří podobně jako souvěrci jejich u Plovdiva slovou *Pavlikeni*

[19]) V každém téměř ministerstvu byl nějaký Svištovec; odsud pocházejí vůdci stran Dragan Cankov a Načovič.

[20]) Zpráva Svištovského prefekta, Drž. Věstník 1884 č. 49.

[21]) Že osada bulharská ve vsi *Kyz Derbend* je původu staršího, vysvítá také z jednoho listu Dra Salvatoriho z 1808 (otištěn v Dobrovského sborníku „Slovance“ r. 1814 str. 86), který praví, že osada ta je obydlena jen od Bulharův a sice se prý asi před dvěma stoletími (saran circa due secoli) tu usadilo sedm rodin, ve vlasti pro náboženství pronásledovaných (perseguitate per motivo di religione). Za jeho cesty ves čítala již 150 rodin, které se zabývaly pěstováním lnu, sadařstvím a hedbávnictvím; při slunce východu viděl množství žen a dívek drhnouti len a pozdravovati slunce veselým zpěvem (ilari in volto e salutando il sole coi loro canti). Dle jména osady pocházeli snad ze stejnojmenné vsi (Kyz Derbend, blh. Momina Klisura) na horní Marici. Slavejkov v časopise *Čitalište*, Cařihrad, 1871 str. 661 udává počet maloasiatských Bulharův na 10.000, s doložením, že se přestěhovali do eparchie Kyzické na konci 18. století. Neměl jsem bohužel nikdy příležitost, s nimi se setkati a vyzvěděti něco o jejich podáních a nářečí.

a do počátku 17. století byli přívrženci heresie bogomilské (str. 101). Dějiny jejich obrácení ku katolicismu dovídáme se z „Acta Bulgariae ecclesiastica“, vydaných právě od akademie Záhřebské. Území jejich sahalo až blizko k Lovči, ale okolo 1727 jedna část se vystěhovala do Malé Valachie, tehda rakouské, a odtud do Banátu; ve vlasti zbyly jen ony čtyry smíšené osady (s 3772 katoliky), podřízené latinskému biskupu Nikopolskému, jehož sídlo se nyní nalezá v Bukurešti.[22]) Duchovní jejich v 17. věku byli nejvíce domácí, studovavší v Římě; nyní jsou to Italiáni z řádu Passionistův. Ostrovy Dunajské naproti vsi Belenům mají půdu poněkud vyšší; na jednom z nich jsou i staré mohylky, u nichž (1880) nalezeny stříbrné mince Dyrrhachinské. Opodál stojí vysoko na břehu *Nikopol*, za poslední doby bulharské a za starších časův panství tureckého jedno z předních měst na Dunaji. Jako pevnost sloužilo ještě za poslední ruské války. Nyní je to zašlý městys s 4662 obyvateli, z veliké části tureckými (3564 Turkův oproti 908 Bulharům); budoucnosti nemá, pro nesnadné slézání z vysokého břehu dolů k Dunaji.[23]) V Nikopolské okoliji (45.787 obyv.) žije kromě Rumunův i dosti mnoho Turkův (8673 duší).[24])

Za ústím Iskru, u něhož leží zbytky římské *Colonia Ulpia Oescus*, začíná se kraj Rachovský. Středisko jeho *Rachovo* (vlastně *Orjáchovo*) je malé město s 3837 obyvateli, Bulhary, Rumuny, Turky, Arnauty, Pomáky, Cikány atd., u samého Dunaje; velice trpí ustavičným sesouváním hlinité půdy k řece, které je tak silné, že někdy celý dům se zvolna otočí na jinou stranu. Hlavní památnost jsou zříceniny starého hradu s věží. Kraj okolní do nedávna byl velmi pustý, ale nyní při znamenité úrodnosti své silně se zalidňuje. Vysoké břehy s vinicemi podél Dunaje poskytují pěkný pohled, ale dále uvnitř nás překvapuje bezlesnost krajiny. Stavební dříví přiváží se z daleka a za palivo leckdy slouží jen sláma neb dobytčí trus. Tento nedostatek dříví je příčina, proč v Rachovsku, Lomsku a Vidinsku často celé vsi mají chalupy jen podzemní, tak zvané *burdeji*, v nichž bydlí lidé i s dobytkem.

---

[22]) Jsou to vsi Beleni (1437 katolíkův), Oreše (800), Lъženi (680) a Trъn čevica (855). V posledních dvou je i něco protestantův (methodistův). Sarafov v Per. Spis. 8, 50.

[23]) Mithad paša chtěl dáleji na západ mezi ústím Vidu a Osmu u vsi Somovitu založiti nové město (mělo slouti „Sultanié“); dal tam vystavěti několik skladišť, ba začal dokonce stavbu železnice odtud do Plevna, 35 kilometrův vzdáleného (Kanitz 2, 190). Někteří státníci bulharští chtěli se toho plánu zase ujmouti, ale i jejich úmysl zůstal projektem.

[24]) Mezi tamními bulharskými obyvateli některé skupiny mají zvláštní jména. Dle sdělení p. Cana Ginčeva dvanáct vsí mezi dolním Iskrem a Osmem slovou *Maračí*. *Meračani*; ženy jejich nosily prve na hlavách veliké dřevěné talíře s květy a *nánizi* (okrasami), ale pod vlivem biskupův prý kroj ten vymizel; Ramberti 1534 popisuje podobný „tagliero molto grande in capo, alquale ligano argenti, aspri vetri, ambri e ducati rasonati che pendeno“ co kroj v končině mezi Nišem a Pirotem. Bulhaři na východ od Osmu slovou *Ninjovci* (viz str. 63).

Čtverhranná prostora, vykroužená do jílu, s vyhlazenými stěnami, opatřena je krovem, svrchu pokrytým vrstvou země nebo drnu, ze které vyčnívá široký komín, obyčejně jen proutěný. Světlo padá dovnitř dveřmi a kominem. Dům takový zvenčí vyhlíží jako podlouhlá kupa hliny. Kolem stojí proutěné žitnice (*ambari*), vysoké to koše na kolech, na podzim ověšené žlutými cepy kukuřice anebo velikými dyněmi. Kdyby nebylo dvorův, ohražených příkopy a trnitými ploty, mohl bys projeti kolem takové vesnice, aniž bys ji zpozoroval. Vnitřek chaty bývá často docela čistý a v zimě teplý. Spůsob těchto podzemních bydlišť je zde prastarý. Již zeměpisci antičtí se zmiňují o „troglodytech“ v dolním Podunají; anglický cestovatel Brown 1669 viděl podobné chatrče v jižních Uhrách, a v protější Malé Valachii za rakouského panství 1718—1737 vesnice vůbec neměly jiných domův, než takových podzemních.[25])

Zle byly stiženy tyto krajiny na počátku našeho století bouřemi Krdžalijův a válkami porty s odbojníkem Pasvanem Vidinským.[26]) Celé obyvatelstvo uteklo přes Dunaj do Valachie; vypravuje se, že ku př. ves Kneža stála pusta mnoho let.[27]) Za války 1811, kde bojováno kolem Vidina a Lomu, a 1829, když Rusové přes Rachovo táhli na Vraci, okolí zdejší rovněž zmítáno nepokojem, a při odchodu ruských vojsk mnozí Bulhaři odešli s nimi do Rumunska nebo až do Bessarabie.

Opětné zalidnění přineslo i ethnografické proměny. Podél Dunaje usazovali se sedláci rumunští, kteří před nátiskem boljarův valaských již v 18. století utíkali na půdu tureckou, kde

---

[25]) Strabon 7 p. 318 zpomíná Troglodyty v Dobrudži okolo Kallatidy, Tomi a Istru, Ptolemaios rovněž podél Dunaje blíže ústí jeho. Angličan Brown navštívil 1669 troglodytské domy na cestě z Oseka do Mitrovice: uvnitř se mu zdály býti čisté a lepší nežli zvenčí (něm překlad, v Norimberce 1750 str. 119). Hrabě Erasmus Stahrenberg v relací o Malé Valachii ok. 1721 (rkp. univ. knihovny v Inšpruku) praví, že obydlí sedlákův byla pod zemí, tak zvané prý „bordee“, ale že rakouská správa rozkázala stavěti domy. Kanitz 1, 197 mylně se domnívá, že v Lomsku takové chaty si z nouze zdělali teprve Bulhaři, kteří se vystěhovali na Krym a po 1862 nespokojeně se navrátili. Popis troglodytské vsi z Lomska podává i Toula v Mitth. der Wiener geogr. Gesellschaft 1882 str. 104 sld.

[26]) Zpousty tyto podrobně vypisuje biskup Sofronij (Per. Spis. sv. 5 a 6 starého pořadí str. 77): „eparchijata (t. j. Vračanská s Plevnem a Rachovem) se razsipa, sela ne ostanacha, izgoricha gi Krdžaliite i Pasvanskite hajduti; čelověci se razběgacha po Vlaško i po drugi strani.“

[27]) Uprchlíci přinesli z Rumunska syfilitické nemoci (blh. *frengija*), které v rovinách valaských po válkách 18. století zle řádily a také pitím ze společných nádob silně se šířily. Stopy, na mnoze již ve třetím pokolení, v Rachovsku a v Lomsku podnes jsou patrny. Jiné hnízdo přijice je v Balkáně okolo Nového Sela u Sevlijeva, kde od vlády bulharské k vyhubení jejímu zřízen i zvláštní dočasný hospital. Také v Trnsku, v Kystendilsku (Prekolnica) a tamním Krajišti zlo toto vystupuje sporadicky, přinešeno jsouc od dělníkův, kteří v létě chodí do ciziny. Byli jsme varováni, abychom v jistých vsích (jako v Poganově a Lisině) se nedotýkali nádob a džbánův obyvatelův. Rumelie, kromě 4 vsí u Kyzyl Agače, těchto nemocí prý je prosta.

nebylo ani šlechty ani roboty.[28]) Touto emigrací vznikl podél bulharské strany Dunaje neširoký pás osad rumunských, který se dělí na tři nesouvislé kusy. První kus obsahuje břeh Dunajský u Silistry a Tutrakanu. Pak následuje přestávka (s několika Rumuny u Svištova) až do Nikopolska. Od ústí řeky Osmu až do ústí řeky Ogostu následuje druhý kus; jména tamních osad rumunských nejvíce jsou bulharská nebo turecká. Dáleji okolo Lomu Rumuni vystupují jen sporadicky. Nejsilněji je pak živel rumunský zastoupen na třetím místě, v koutě mezi Timokem, Dunajem a městem Vidinem, který kromě slabého poloostrova bulharského, vynikajícího od Vidina na sever, je docela rumunský (36 vesnic). V knížectví celkem přebývá 49.070 Rumunův, z nichž téměř polovice připadá na kraj Vidinský.[29])

Nejsilnější příliv osadníkův byl však bulharský, hlavně z Balkánu Tetevenského. Posledně v některých pustých osadách, prve čerkesských a tatarských, kolonisováni veteráni dobrovolnických sborův z války rusko-turecké (v tatarské vsi Galově u Dunaje). Nových osad nezakládáno; za to staré vsi, mající veliká území se znamenitou půdou, vzrostly tak silně, že mnohé z nich nyní jsou již malými městy: někdejší ves, nyní „gradec" (městys) *Kneža* se svými 4389 obyvateli je lidnatější, nežli Rachovo samo.[30])

---

[28]) Rumunská emigrace na turecký břeh Dunaje začala se již v 18. století. Dubrovčan Bošković 1762 nocoval v Jenipazaru u Šumna v chaloupce, kde bydlela „una famiglia valaca, venuta là da un anno", a to poněvadž se prý pod paši tureckými žije lépe, než pod knížaty valaskými a multanskými, „da quali si fanno estorsioni incredibili, che forzano i villani ad abbandonare i loro paesi" Giornale di un viaggio da Constantinopoli in Polonia. Bassano 1784 str. 66). Niebuhrovi se 1767 (Reisen 3, 190) obyvatelé Valachie zdáli býti nešťastnější a daněmi obtíženější nežli lid v provinciích tureckých, „weshalb sich dann auch viele zu den Türken und Tataren begeben haben, um nicht von ihren eigenen Glaubensgenossen tyrannisirt zu werden". Lejean 1867 (Voyage en Bulgarie, Tour du Monde XIII, 122) praví, že Rumuni v Bulharsku jsou „des réfugiés échappés à l'affreux regime féodal qui pesait avant 1848 sur les Principautés roumaines", ale dokládá, že tato emigrace místem je „antérieure à ce siècle", jakkoli prý mnozí ji připisují teprve zavedení „organického reglementu" ve Valachii 1831. Také Kanitz (díl 2 str. 40, 276, 282) utvoření rumunských osad na bulharské straně klade do doby docela nové, pod vlivem „des bauernfeindlichen Regiments der walachischen Bojaren" a pod protekcí turecké vlády, která podporovala rychlé osídlení pustých krajin podél Dunaje.

[29]) Sarafov, Period. Spisanie 8, 59 klade počet Rumunův v knížectví bulharském na 49.070 duší; do toho arci je večteno i několik set Makedorumunův v městech západních a na vyšinách Balkánských (viz část 2 hl. 1) Z tohoto čísla připadá 42.407 na západní polovici knížectví, od Timoka do Jantry, a sice na kraj Vidinský 23.845 (23% tamního obyvatelstva), Lomský 1494, Rachovský 8054, Plevenský (s Nikopolem) 6077, Svištovský 1260 Rumunův. Ve východní polovici od Jantry do moře bydlí 6663 Rumunův a sice v kraji Silistrenském 1629, v okoliji Tutrakanské kraje Ruščuckého 3403; v městě Tutrakanu mezi 7172 obyv. je 2894 Rumunův (Per. Spis. 4, 15)

[30]) Vedle Rachova a Kneže největší osady zdejšího kraje s 2000–2800 obyv. jsou městyse: Kojnare, Brenica, Borovan, Selanovci, Kozloduj, Bela Slatina (středisko jedné okolije).

Podél Dunaje táhne se v Rachovsku pás římských kastellův, které by zasluhovaly bližšího ohledání. U vnitrozemí jdou prý od Kneže do Čiporovcův dva souběžné staré valy, asi podobné oněm záhadným okopům, které se nalezají v protější Malé Valachii. Bližších zpráv o nich bohužel nemám.[31])

Rozkošnou polohu má *Cibar*, malinké městečko, skryté mezi hájem vysokých stromův, na ústí řeky Cibrice (římského Cebru), v končině, kde bulharský břeh výminkou je otevřený a nízký. Ale nedaleko dáleji začínají se zase pahorky viničné, za nimiž vystoupí město *Lom* či *Lompalanka*, které slouží jako Dunajský přístav (*skelé*, od ital. scala) pro Sofii. Rychlým rozvojem svým docela zastiňuje starý chřadnoucí Vidin, který po celé tisíceletí byl předním místem těchto krajin.

Vidin čítá sice ještě 13.714 obyvatelův (mezi nimi 4480 Turkův a 1427 Židův), ale od osvobození Bulharska nemálo sklesl. Za dob tureckých byl pohraniční pevností obrovské říše, prostírající se po třech dílech světa, měl vždy velikou posádku a sloužil jako východiště silnic od Dunaje do Pirota, Niše a dalších krajin. Nyní vojska odešla, za nimi odtáhla i většina tureckého obyvatelstva, křesťané městští ztratili výdělek, který měli z dodávání potravin silným sborům tureckým, a obchod vnitrozemský porušen tím, že mezi Vidin a Pirot padla celní hranice bulharsko-srbská. Při procházce městem rozpadlé bašty pevnostní, bahnité okolí s vlhkými příkopy, zřícené mečety (bylo jich 32) i zapustlé ulice tureckých čtvrtí se zavřenými krámy činí ovšem smutný dojem. Celnice zdejší zaujímá sedmé místo v knížectví, po Lomu i po Rachově. Mezi místním průmyslem vyniká zlatnictví, výroba filigranových prací stříbrných; zabývá se jím několik mistrův makedorumunských. Mezi bulharskými úředníky, učiteli a spisovateli Vidinci jsou četně zastoupeni.[32])

V pevnosti, která svého času mívala silnou posádku pod velením *ferika* (polního maršálka) a na baštách svých čítala do 200 děl, nyní sotva se mrtvé ticho ruší přítomností jednoho nebo dvou praporův bulharské pěchoty s několika dělostřelci. Hradby samy jsou na mnohých místech sesuty: ku př. základy nové budovy Lomské reálky vystavěny kamením z bašt Vidinských. Pro časy válečné Vidin však nikdy své důležitosti nepozbude, jak se ukázalo za posledních dnův ve válce srbsko-bulharské. Má k tomu znamenitou polohu, neboť leží mezi vodami a bařinami, takořka na vyvýšeném suchém ostrově, který má podobu polokruhu; severní vyšší polovici jeho zaujímá pevnost (*kalé*), jižní vyplňuje poněkud níže položené město. Na východní jeho straně teče Dunaj, z ostatních pak je obklíčen rozsáhlými močary anebo vlhkými lukami, na-

[31]) O okopech valaských viz Schuchhardta, Arch. epigr. Mitth. IX, 210 sld.

[32]) Z Vidina pochází ku př. Ilija Canev, ministr zahraničních záležitostí 1884—86, hospodářský spisovatel Mich. Georgiev a j.

pájenými od řeky Topolovice a od několika menších potokův; v čas potřeby může se i voda Dunajská pustiti do příkopův pevnostních. Největší bahna (i s malým jezerem) prostírají se na jižní a jihozápadní straně; nejsušší a proto i nejslabší strana pevnosti je na severu. Při tomto vodnatém okolí ovšem město není valně zdravé.

Mne ve Vidině nejvíce zajímal středověký hrad, který leží v severní části pevnosti blízko samého Dunaje. Lid jej zove *Vidini kúli*. Jméno *Vidin* populární etymologie vzala za adjectivum od ženského jména *Vida* a tím utvořila mythickou bytost, zakladatelkyni hradu. Je to nejlépe zachovaný starý hrad celého Bulharska, jakkoli bylo na něm mnoho měněno a modernisováno. Představuje se co čtverhran, na jižní straně poněkud nepravidelný, massivní vysoká stavba s malým dvorem uprostřed [33]) Stěny jsou zdělány zespod jen z velikých kamenův, hořeji z nepravidelných vrstev cihel a kamene. Uvnitř stěn se nalezají vysoké klenby, nyní zazděním temné, neboť hrad sloužil posledně za vězení, arsenál a prachárnu. Nad několika dveřmi jsou místo klenby položeny horizontalní klády jako na Hisaru Trnovském. Na střeše kolem dokola jde nové cihlové cimburí s místy pro děla; střecha sama, nyní zřícená, dřevěná to kostra s cihlovým krytem, měla svah do vnitř. Na rozích přistavěny jsou vysedlé arkýře pro stráže nebo střelce. Dole jde zvenčí kolem celého hradu nízká kamenná zídka se střílnami pro děla a ručnice; na několika místech je střechou připojena k vysokým stěnám hradu samého. Před ní vede kolem do kola suchý a hluboký příkop, se zděnou escarpe a contreescarpe; na jeho dně se povaluje množství velikých, pěkně hlazených kamenných kulí pro těžká děla staroturecká. Příkop i zídka zřízeny od generála Veteraniho za rakouské okkupace 1689.

Věže jsou čtyry. Dva vysoké čtverhranné donjony přiléhají k západní straně hradu, stojíce mezi zevnější stěnou hradní a řečenou nízkou zídkou. Patra jejich měla přístup jen z hradu, ale nyní již spadla; jen v nejvyšším patře, které vyniká nad střechu hradní, jsou těsná oblouková okna, tři z každé strany. Na severní straně podobná nižší věž čtverhranná kryje přístup ke vchodu, stojíc osaměle opodál hradu; vrata v ní a v hradní stěně samé jsou dřevěná, zvenčí pobitá vodorovnými, šupinovitě nad sebe seřaděnými pásy železnými. Vlastní vrátka hradní, docela těsná, leží v zákouti. Vedle nich jsou zvenčí zazděny dva turecké nápisy, jeden nový a jeden primitivní, patrně velmi starý; lituji, že jsem pro krátkost času jej sobě okresliti nemohl. Čtvrtá věž, nejnižší

[33]) Plán u Kanitze 1, 244 je docela dobrý, leda že hrad má uvnitř jeden dvůr, a ne dva. Kanitz ovšem za doby turecké nesměl se mnoho po tomto strategickém objektu rozhlížeti. Rozměrův Kanitz neudává a já při jediné návštěvě (1882) ve spěchu na vyměření krokem pozapomenul.

ze všech, stojí na východní straně, k Dunaji, rovněž opodál hradu v příkopě, šestihran s okny v dolejším patře gotickými, v horejším čtverhrannými; stěny jeho jsou z čtvercových kamenův, vsazených do rámcův cihlových. Na jihovýchodním rohu hledí dole k Dunaji dobře zachované gotické okno nějakého zasutého přízemního sálu. Na témž rohu jsou vysoko pod cimbuřím zazděny dva římské nápisy, které Kanitz s nemalým nepohodlím a nebezpečenstvím přepsal; pocházejí od nynější vsi *Arčeru* (tur. *Akčar*) mezi Vidinem a Lomem, ze ssutin staré *Ratiarie*, někdejšího hlavního města provincie Dacia ripensis. Ornamentův jsem na hradě nepozoroval, leda že mi na jednom místě vysoko ukázán jakýsi kámen s nejasným basreliefem lidské hlavy se září okolo ní, co „svatý Nikola".

Vnitřní nádvoří hradní, dlážděné kamenem, za mé návštěvy bylo plno rezavých granátův. Po stranách jeho vidí se 2—3 oblouky, staré vchody do hradních síní, nyní zazděné. Na střechu vedou ze dvora točité schody a jeden pohodlný výjezd, zřízený k vytahování děl snad ze starého schodiště. Na jedné straně dvora spatřují se tři veliké díry z bombardování za rusko-turecké války od rumunských batterií, postavených za Dunajem u Kalafatu.

Důkladnější prohlednutí vnitřních místností, nyní nejvíce zazděných anebo i zasutých, snad by odkrylo ještě rozmanité architektonické podrobnosti. Okna v byzantinském i gotickém slohu svědčí o dobách, kdy hrad a věže byly stavěny. Základ je římský, od kastellu *Bononie*, který na témže místě staré římské legionáře jménem svým upomínal na italskou vlast. Později v 10—14. století hrad *Bъdyn* byl místem v dějinách bulharských, byzantinských a uherských znamenitým. Zde sídlel (do 1396) poslední cář bulharský Jan Sracimir. Restaurace starobulharského hradu otevřením zazděných dveří a oken, přikrytím celé budovy a odstraněním některých přístavkův by se dala snadno provésti bez velikého nákladu a sloužila by Bulharům ke cti.

Museum zbraní, které za poslední doby turecké od jednoho intelligentního paše bylo zařízeno v pevnosti Vidinské, po válce z části přišlo do Sofie, kde jeho krunýře, přilby, halapartny a hákovnice, nejvíce kusy ze 17. a 18. století, za Alexandra I. zdobily schodiště a sály knížecího paláce.[34])

---

[34]) Toto Vidinské museum popisuje Kanitz 1, 235. Po válce byly o ně spory mezi tureckou kommissí, která dle kapitulace odvážela válečný material, Turkům ponechaný, a mezi ruským vojenským velením. Turci leccos odvezli anebo tajně prodali. Ostatek v listopadu 1878 ve třech bednách dopraven do Sofie. Dle korrespondence o té věci, která zůstala v archivě bulharského ministerstva vyučování, bylo v těch bednách: 8 ručních moždířův, 7 hradebních hákovnic, 5 ručnic arnautských, 1 stará puška, 2 turecké pušky „šišané", 2 karabiny, 4 staré pistole, 8 lukův, přes 20 střel, 21 uherských pik, 1 kopí, 1 helebarda, 8 buzdoganův, 11 pancéřův, 15 přílbic, 4 staré čepice, 5 štítův, 1 drátěná košile, 1 buben.

Na blízku tohoto hradu stojí zbytky starých kostelův. V pevnosti samé nalezá se jeden dvojitý kostel; na pravo nový chrám sv. Nikoly, na levo nižší tmavý kostel sv. Pantelejmona, s nápisem o obnovení malby 1633. Chrám sv. Petky v nemocnici je nyní pustý. Upomíná na kostely Sofijské a Trnovské; sotva čitelný nápis praví, že ho vystavěl (sьzida) vojvoda valaský Joan Matej Basaraba (panoval 1633—1654). Fresky byly provedeny velmi pečlivě na tmavošedém základě. O zpustnutí jeho se vypravuje následující pověst. Jedna *kaduna* (žena) Pasvana paše poslala dvě Řekyně jeho harému tajně pryč do Valachie. Pasvan se domníval, že prostředníky toho útěku byli dva řečtí biskupové, i dal je zabiti v tomto kostele. Chrám znovu zasvěcen nebyl a sloužil za kovárnu, pročež je docela začaděn. Na blízku ukazují obyvatelé místo, kde prý někdy stál starý chrám metropolní, od Turkův zničený.

Vidin má i rozmanité památky turecké. U jedné džamije mi ukázán náhrobek slavného Pasvana, který do své smrti 1807 — a sice smrti přirozené — byl téměř samovládcem ve Vidině; nad bohatě ozdobeným sarkofagem stojí u hlavy zeleně natřený pilíř, který se nahoře končí v staroturecký homolovitý klobouk (*kauk*). Na jedné ulici viděl jsem i jeden skvostný turecký fontán s pozlacenými arabeskami.

Než obraťme se k cestě z Lomu do Sofie. *Lom-palanka* (7508 obyv.) z daleka vypadá velmi přívětivě: množství hustě seřaděných bílých domečkův nad Dunajem, plno zahrad, několik minarétův, rozsáhlá nová (z 1882) budova státní realní školy a uprostřed nový kostel. Soukromé domy jsou chatrné boudy hliněné a dřevěné. Za okkupace Rusové prorazili městem na přič širokou ulici od Dunaje až ven do pole. Pod městem na východní jeho straně padá do Dunaje řeka *Lom* a za ní prostírají se na vysokých pahorcích vinice s letními altánky. Na ostrohu mezi Dunajem a Lomem vidí se zbytky tureckého „kalé“ a římského kastellu: massivní kamenné zdi, jimiž byl ohrazen antický *Almus*, většinou se již skulily z podemleté terrassy dolů do písku Dunajského. Je zde i hrstka Turkův, něco nezbytných Cikánův a také několik Tatarův, jejichžto ženy své hranaté červené tváře nezahalují jako Turkyně.

Obchod místní je značný. L. 1883 dovoz (hlavně z Rakouska) vyceněn na 6,687.534, vývoz na 1,506.154 frankův. Celnice Lomská stojí v knížectví bulharském na čtvrtém místě, po Varně, Svištovu a Ruščuku. Vystavěním železnic u vnitrozemí Sofia arci se stane neodvislou od Lomu a dočasný rozkvět tohoto města utrpí škodu.

Z Lomu do Sofie (155 kilometrův) silnice vede téměř stále na jih. Pošta jede nejméně 17 hodin (za 133 frankův). Kníže Alexander I. jezdíval tudy s poštou za 10—12 hodin, s rychlostí až závratnou. Obyčejné povozy potřebují dva dni; platí se, dle

nahodilého stavu poptávky po vozech a cestujících, 25—35 rublův, za prostou plachtovou *taligu* i méně.

Cesta od Dunaje k Balkánu vede přes tři řeky. Největší z nich je *Lom* sám, který se překračuje hned za městem; mohl by nesti i pramice. Za ním se mine ves *Gólenci*. Selský lid v této krajině je pěkného typu, nejvíce vysokorostlý, při tom chytrý, ale primitivnější nežli čilí horalé u Trnova. Kroje ženské se podobají krojům v protější Malé Valachii; ženy jsou oblečeny docela bíle, s červenou zástěrou a s dlouhými copy. Mužští se nosí rovněž bíle, s těžkými kulatými beranicemi černé barvy. Vesnice, uprázdněné odchodem Tatarův i Čerkesův, rychle se zalidňují novými osadníky. Posledně se vrátily i dvě vsi Lomské, které se byly po Krymské válce vystěhovaly na Rus do Taurické gubernie.[35])

Silnice je ve velmi dobrém stavu a při tom silně oživena karavanami vozův a koní. Selské obyvatelstvo podél silnice vrhlo se z veliké části na vozařství a soumarství, a vydělává tím slušné peníze: doprava 1 oky z Lomu do Sofie stojí průměrně asi 1 groš. Čas po čase mine se nějaký vesnický mezník (zde *délnica*) s nápisem stojatými církevními literami, který při veškeré zdánlivé starobylosti je původu nejnovějšího. Na pravo se vidí doleji klikatá dolina řeky Lomu se řadou bílých vesniček, napolo skrytých v sadech ovocného stromoví; tudy jde silnice z Lomu do Belgradčika. U cesty samé krajina, jmenovitě po žních, vypadá docela smutně: vlnitá pláň s hlinitou půdou (löss), porostlá dubovým chrastím, bodláčím, trním, bezem, diviznami a travou, v létě obyčejně vyprahlou. Zde onde k sobě pozornost obrací nějaké stádo anebo širá strniště s vysokými stonky kukuřičnými. Jsou tu i osamělé veliké stromy, u nichž sedláci konají modlitby o úrodu. Vrány, kavky, straky a jiné ptactvo v hejnech poletuje kolem silnice a sedá na telegrafní dráty a koly. V pozadí stále stojí zeď Staré Planiny, odsud docela imposantní, neboť v této části je severní svah velice strmý.

Skrze troglodytské vsi *Rasovo* a *Cerovene* stihne se k přechodu přes řeku *Čibrici* s dřevěným mostem. V řečišti nápadny jsou nedodělané základy pilířův velikého kamenného mostu, památka z nevelmi dávné doby, kde některé podnikavé hlavy v Sofii spěchaly celou zemi naplnit monumentalními stavbami, nerozmyslivše si napřed potřebné k tomu útraty.

Za Cibrici se krajina oživuje. V levo vystupuje osamělý vápencový hřbet *Pastrina* (555 m.), pod nímž u vsi *Banje* se prýští malý pramen minerální. Na levo spatřují se v dáli strašné strminy Balkánu nad městem Vrací. U prvních výběžkův hor

[35]) Obnovené osady prozrazují se moderními jmény: Aleksandrovo, Borisovo, Krumovo, Dondukovo Ignatievo, Nikolajevo, Botevo atd. Celkem je názvosloví vsí zdejších čistě slovanské. — Z Taurické gubernie se vrátili obyvatelé tamních vsí Caricina a Ternovky.

leží u silnice na levém břehu řeky *Ogostu* městys *Goléma Kútlovica* (878 obyv., mezi nimi 278 Turků), středisko malé okolije. Stopy římského kastellu na horní ploše strmé terrassy, která vystupuje jihozápadně od osady, a mečet isolované osmanské kolonie v kraji jinak čistě bulharském svědčí, že místo asi vždy mělo strategickou důležitost.[36]) Bulhaři okolní, lid velmi zanedbaný, známý svou divokostí při volbách, bydlí ve velikých vesnicích, ježto zhusta mají přes 1000 obyvatelův.[37])

Za Kutlovicí silnice okolo kamenných lomův stihne k přechodu přes Ogost; jede se buď přes dřevěný most, buď brodem zase vedle zapustlých osnov začatého kamenného mostu. Další krajina (okolo vsi *Borovci*) překvapuje svou malebností, zvláště na jaře: úrodná pahorkatina s vinicemi, nivami kukuřičnými, háji vysokého stromoví a lučinami, plnými pestrého kvítí. Obrysy Balkánu stále jsou zřetelnější; již rozeznáváme nad lesnatými jeho boky průsvitné koruny stromův na nižší proluce, kterou povede naše cesta. Konečně se v pravo zjeví krajské město *Berkóvica* (5429 obyv.), bílé hnízdo, vsazené mezi vinice k podnoží vysokých temnozelených hor, vedle kuželovitého vrchu, na němž leží pozůstatky nějakého starého hradu. Nejvyšší vrchol Balkánu nad městem je *Kom* (1965 m.), náš známý z horizontu Sofijského. Praví se, že poloha města je nezdravá, pro množství dešťův a mlh, které se tu srážejí pod horami. Ulice jsou nečisté a starý dřevěný han poštovní s těsným dvorečkem a temnými komnatkami bezděky pobízí ke spěchu dále do hor. Víno zdejší má ostrou vápenitou příchuť, jako vína štyrská.

Okolí obsahuje leccos zajímavého. Asi 4 h. na severozápad leží v horách u vrchoviště Ogostu veliká ves *Čipórovci* (1901 obyv.), která se nyní zabývá hlavně výrobou koberců. Asi 5 kilometrův od ní zejí v dolině řečené *Rupski dol* otvory starých hornických průkopův, nyní napolo zasypaných anebo vodou naplněných. Stopy dávného dolování olova, stříbra i železa v okolí začínají se u vsi *Železny* a sahají až ke vsi *Gorni Lom* na vrchovišti řeky Lomu.[38]) Pověsti místní vypravují, že v těch dolech jednou pracovali „Latini“. Byli to Sasové, kovkopové a zlatníci, kteří, jakkoli se

[36]) Z Kutlovice pochází dlouhý nápis latinský (nyní v Sofii v národní knihovně), vydaný ode mne v Monatsberichte král. akademie Berlínské 1881 str. 464, jemuž Mommsen v Ephemeris epigraphica vol. 4 p. 524—531 věnoval zvláštní článek (srovn. i jeho Röm. Geschichte 5, 143 pozn.). Pochází z l. 155 po Kr. a obsahuje seznam jedné *vexillatio*, která (centurio s 76 muži) tvořila zdejší posádku; je to jediný popis posádky římského kastellu, který se ze starého věku zachoval. — Slyším, že tu i potom nalezeny jakési basreliefy a nápisy, jež přeneseny do Berkovice.

[37]) Jedna ves slove *Ochrid*, jako známé město v Makedonii.

[38]) O dolech u Čiporovců a o geologii celé krajiny viz Toulu, Grundlinien der Geologie des westlichen Balkan (Wien 1881 str. 10, Denkschriften Víd. akad. díl 44). Obšírný popis od Zlatarského v Per. Spisanie sv. 2, 18 a sv. 6, 78—84 (dle něho galenit zdejší obsahuje 0·10 do 0·15 stříbra).

pobulhařili, zůstávali katoliky. U nich sídlel v Čiporovcích, které se tehda píšou *Kipurovec*, *Kiprovec*, *Čipurovci*, *Čiprovec*,[39]) katolický arcibiskup Sofijský. V sousedních *Kopelovcích* seděli katoličtí Albánci, kteří v 17. století ještě mluvili svým jazykem. L. 1640 doly stříbrné, olověné a měděné byly prý vyčerpány a dolování obmezovalo se na železo. L. 1688, když vojska rakouská vtrhla do Srbska, tito katolíci povstali, ale předčasně. Město od vojsk tureckých vydrancováno a rozkotáno; obyvatelé utekli do Valachie a do Sedmihradska. Chorvatská hraběcí rodina Pejačevićův pochází od těchto starých Čiporovčanův.[40]) Bylo mi vypravováno, že v Čiporovcích podnes trvá zvláštní kroj a typ, ale bohužel jsem od úmyslu, památné to místo navštíviti, vždy byl nějakou překážkou odvrácen.

Mnozí pocestní se Berkovice ani nedotýkají, ale jedou okolo osamělých kasáren po lukách přímo na levo do vsi *Klisury*, která leží na říčce Brzji již v těsném Balkánském údolí mezi vysokými lesnatými stráněmi. Je to dlouhá ulice hospod a chudobných selských domků. Vedle dřevařství hlavní výdělek obyvatelův jsou volovské přípřeže; hospodští jsou vesměs Cincaři (Makedorumuni). Za zlého počasí ulice plave v jednom proudu lesklého bláta, ale za sucha přítel přírody (zde se na půl cestě obyčejně nocuje) odnese dojem přívětivý. U řeky jsou místem háje starých ořechův, jasanův a moruší s přirozenými sedánky na velikých útesech vodou obklíčených, a některé hostince mají bezprostřední vyhlídku na bouřící vodopády Brzje. Lid při veškerém styku s pocestnými je docela prostinký a vypadá velmi chudě. Na svátky však i zde uvidíš nádherné kroje ženské: barevné šátky na hlavách, copy obšité stříbrnými penízky, krátké sukně s černými a červenými kolmými pruhy, pod nimiž vyhlédají bohatě vyšívané dlouhé bílé košile, potom těsné podlouhlé, téměř kobercovité zástěry s horizontalními čarami a zlatým obšitím, jakýsi fialový šátek na prsou a všelijaké zlaté třepení okolo krku. V noci na *Blágovest* (Zvěstování Panny Marie, 25. března) octneme se tu jako při nějakém pohanském posvícení: sedláci nedávají voly na přípřež, podkuřují dobytek a při měsíčku řinčí řetězy okolo domův proti „zmejům“. Obyčej ten je rozšířen po celém Bulharsku; jinde na *Blagovešténie* ženy před slunce východem lžícemi bijí na *tepsije* (pánve) nebo vůbec na železa a volají: „Begajte zmiji

[39]) Staré bulharské zápisy z 17. věku mají Kiprovec (Per. Spis. 3, 11), Čipurovci (Glasnik 56, 357), italský list z 1578 Chipurovaz (Acta eccl. Bulg. 394), listy katolických duchovních 17. století Chiprouaz, Chiprovatz, Chiprovacium, cyrilským písmem „u Čiprovcu“ (Acta p. 33 a j.). Nepochybně od řec. *κηπούριον* zahrada, které se čte co *kipurije* v bulh. listině z 1347, Šafařík, Památky 2 vyd. 97.

[40]) Viz spis Juliana hraběte Pejačeviće: Peter Freiherr von Parchevich, Erzbischof von Martianopel (1612—1674). Wien 1880 (Archiv f österr. Gesch. 69 Bd. 2. Hälfte). Podrobné zprávy o Čiporovcích v 16. a 17. století viz v Acta Bulgariae eccl.

i gušteri!“ V některých krajinách se to činí před dnem sv. Eremije, 1. května.

Odtud nastává stoupání do vrchu. Klisura (442 m.) leží v přímé čáře asi 10 kilometrův od sedla, ale ovšem asi 1000 metrův pod ním. Silnice turecká z doby Mithadovy šla po úbočích pánve, kterou Brzja se svými přítoky vyryla do svahu Staré Planiny, s nemnohými oklikami přímo nahoru. I do nejlehčího kočáru zapřahány, jmenovitě v blátivém čase, tři páry volův; koně zatím poslány napřed, aby si na vrchu odpočinuly. Celá přeprava nahoru zpravidla měla zapotřebí půl dne, od ranního šera do oběda, a v zimě vyžadovala velikého úsilí; strmá místa se z postranních praménkův zalévala hladkým ledovým pokryvem, přes jehož svislou plochu se koně i lidé jen s nebezpečenstvím přepravovali. Za hlubokého sněhu někdy doprava docela přestávala. Bulharská vláda dala (1881—1883) zbudovati velikolepou alpskou silnici, která strmé svahy obešla ohromnými serpentinami dle východního úbočí pánve, ovšem s velikým nákladem; některé kilometry stály až 263.000 frankův. Krajina je překrásná. Cesta vede pustým pralesem bukovým, v němž přestárlé kmeny hnilobou klesají k zemi a tam mezi mladšími potomky zarůstají bujným křovím a mechem. Toulají se v něm jeleni, srny, ba i medvědi; někdy v ranním soumraku mihnou se přes cestu hejna bažantův (*divi kokoški*). Vyhlídka nazpět přes lesy na viničný kraj podhorský a na další stepi až k Dunaji je rozkošná. Silnice den co den bývá oživena transporty s bednami, pytli, Vídeňským nábytkem, železnými kamny a jiným zbožím, vezeným do hlavního města bulharského. Po lesích se rozléhá od slunce východu řvaní a výskání vozkův, pobízejících koně a voly i postrkujících vozy od zadu. Odbočíš-li stranou do hustého stínu lesního, najdeš úzkou dlážděnou cestu, travou a mechem zarostlou, původu snad dosti starého. Velikolepě vypadá zdejší krajina v zimě (byl jsem tu třináctkráte, ve všech ročních počasích): ve větvích leží plno sněhu ve velikých chomáčích, řady rampouchův mezi kořeny stromův na odkopaných stržích vedle silnice vypadají jako paláce pidimužíkův, potůčky mezi balvany mlčí pod tlustou korou ledovou, a co jediný hlas v zimním lese ozývá se padání sněhu s větví.

Nahoře otvírá se malá louka mezi lesy a skalami, na které často i v poledne leží hustá studená mlha. Na jaře bývá tu plno krásného kvítí, hlavně gentian. V levo stálo turecké *beklemé*, čtverhranná to tvrzka se čtyrmi bočními vížkami: nyní při stavbě nové silnice do základův rozbořena. Na pravo se nalezala hospoda s poštovní stanicí, řečená *Petrov han*. Byla to hliněná, nečistá, nízká budova, napolo do země schovaná a uvnitř kouřem vyčazená jako chýše Eskymákův. Nyní vedle ní od obce Berkovické vystavěn pěkný hostinec, majetek škol městských. Za těmito budovami následuje trochu výše vlastní rozvodí, dle ruského

měření 1442 metrův nad mořem, tedy vyšší nežli ku př. tyrolský Brenner (1352 m.). Na levo vidí se na něm několik zákopův z války rusko-turecké.

Odtud se sjíždí rychle dolů, nejprve po hřbetě, který je také rozvodím; potoky v pravo jdou k Nišavě, v levo k Iskru. Krajina odsud až do Sofie je velice pustá a nudná, labyrinth dlouhochvilných oklik na půl dne cesty. Kdežto severní sráz pohoří spadá na 1000 metrův hluboko, sestupuje se na jih docela zvolna prostrannou hornatinou, která místem je útvaru Krasového a má i charakteristické „doliny“ a „ponory“ (jsou zde také vsi a vrchy s jménem *Ponor*). Nejprve pod přechodem se spatřují stolovité vrchy s kolmými břehy, jako v Trnově nebo Provadiji, a u nich skrovná políčka a malé březové háje.[41]) Vídal jsem tu na jaře sedláky v kožiších orati ve výšce asi 1200 metrův nad mořem, když ve vzduchu poletovalo plno pozdního sněhu jako peří. Sedmi serpentinami se sjíždí k poštovní a telegrafní stanici s hospodami, náležejícími ke vsi *Ginci*, která sama se nevidí; leží za horou k západu. Od té stanice obrací se hluboká suchá dolina s hladkým, travnatým dnem bez vody oklikou na východ; patří k poříčí říčky řečené *Iskrec*. Zde spatřujeme zase kroje Sofijské. Na sv. Arangela (v listopadu) slaví se po okolních vsích svadby, a tu zde u cesty uvidíš mnoho skvělých krojův, penízky zavěšené tváře nevěst, ale také všude plné krčmy. Jinak hospody od Petrova hanu do Sofie jsou přebídné; mají v nich sotva chléb, kořalku a kyselé mléko, neboť pocestní všecko vozí s sebou a nezastavují se.

V pusté, bezlesé končině se zvětralými skalami a močálovitými pastvinami okolo vrchu *Pečeno brdo*, složeného z červeného pískovce, zaraduje nás první pohled na Vitoši a Rylu. V chudobné vesničce *Bučino-dervendu* posledně bylo sídlo načalníka i soudce Iskrecké okolije. V červenci se tu vídá pěkná flora (Verbascum, Aconitum, Gentiana, Syringa atd.). Zlé kamenité místo na tak zvaném *Čingené-dervendu*, které dříve často bývalo zdobeno koly a jinými zlomky rozkotaných povozův, je nyní opatřeno novou tratí na zděné hrázi. Za ním následuje na úpatí hor bídná stanice *Beledi-han* mezi senem a hnojem. Vstupujeme

[41]) Bříza, bulh. *breza* (Betula alba), vyskytuje se v Bulharsku jen v chladných horách, na Balkáně, na Vitoši, na Ryle atd. Dr. Pančić ve své „Gradja za floru kneževine bugarske“ (Glasnik 53, 221) uvádí „Betula alba L. in sylvestribus montis Vitoš et montis Rilo“. O rozšíření stromu svědčí i místní jména: v okoliji Iskrecké, na východ od poštovní stanice Ginecké veliká ves *Brezje*, u Ogoje ves *Brezov dol*, přítok Bílého Vidu *Brjazova reka*, koliby *Brezovica* na Z od Poibrene, u Eleny koliby *Brezovo*, v západním Bulharsku městečko *Breznik* atd. Někteří bulharští spisovatelé, v botanice málo zběhlí, zmátli *breza* a *brjast* či *brest* (Ulmus campestris, od toho místní jména Brest, Brestovo, Brestovec, Brestovica), což zavedlo Kreka (Einleitung in die slav. Literaturgeschichte 2 vyd. 1887 str. 136) k mylnému tvrzení, žeby bříza Bulharům byla docela neznáma.

do pole Sofijského. Odtud se otvírá velikolepé panorama hor vnitra tohoto poloostrova, uprostřed Vitoša, pod ní Sofia jako bílý proužek v poli, na pravo daleký Osogov, ostrá Ljubaša, zvonovitý Ruj s celým labyrinthem hor Trnských, na levo obrovská Ryla se štítem osněžené Musally, k večeru rozkošná podívaná. Poslední kus cesty vede v rovné čáře nejvíce mezi vrbovými alejemi plochým dnem pole Sofijského až k cíli.

ČÁST DRUHÁ.

Sredna Gora i Rhodope.

1. Zlatické pole.

Ze Sofie k pramenům Topolnice. „Bulharská Arkadie“. Města Zlatica a Pirdop. Zapomenutý kout světa. Kočující pastýři rumunští čili Vlasi a jejich životní.

V létě 1883 věnoval jsem více než dva měsíce cestám po málo známých horských končinách Bulharska. Navštívil jsem západní část tehdejší Východní Rumelie a hornatiny od Sofie až k hranicím srbským a tureckým.

První můj cíl byla centralní Sredna Gora. Po dvě neděle byl mým společníkem jeden tamní krajan, p. Petko Radomirov, sympathický mladý Bulhar z Koprivštice, tehda učitel na Sofijském gymnasiu. Vyjeli jsme dne 18. července ráno na čtyrspřežném voze ze Sofie po Orchanijské silnici a přirazili téhož večera po 12hodinné jízdě do Pirdopa. Za nudnými pustinami v nejbližším okolí hlavního města nastává proměna, jakmile se přijde k dřevěnému, dosti vetchému mostu přes Isker u vsi *Vražděbny*, který po celé délce své (85 kroků) je kryt prkennou střechou. Vysoká kukuřice, temnobarevná konopiště, dozrávající žito a čerstvě zelené lučiny rozveselují oko, které poutá i okolní věnec horský, Vitoša, Ryla a blízká Stará Planina s Murgašem a s několika klášteříky, bělajícími se na úpatí. Po dalších polích žetva již je v plném proudu; vesničané žnou pouze srpy, tiše beze zpěvu. Přívětivost krajiny ruší jen neplodné pustinky s alluvialními písčinami okolo Iskru, jenž se rozlévá v četných ramenech po rovném poli. Za Iskrem překračuje se na malém kamenném můstku s tureckým letopočtem 1276 (1859) u vsi řečené *Dólni Bógrov* (14 km. od Sofie) vodnatá *Malinska reka*, přicházející z nejvýchodnějšího úhlu Sofijského pole. Silnice sama je dobrá a tvrdá; nejvíce jde v přímé čáře, místem vrbovými alejemi. Šumění větru skrze koruny vrb mírní poněkud denní parno. Po poli pozornost k sobě obracejí

četné mohyly: u Iskru řada šesti velmi vysokých na levém, čtyr podobných na pravém břehu, za Bogrovem dvě proti sobě po stranách silnice, dáleji v levo tři hladké, travou obrostlé, u nichž hrčení povozu vyplašilo velikého orla. Vsi jsou daleko od cesty; mineme jen malé krčmy a u jednoho kamenného kříže hřbitov, na němž na vysoké tyči vlál červený šátek.

Za 22. kilometrem vystupujeme ze dna Sofijského pole na první vyšší terrassu, zase u jedné mohyly.[1]) V pravo spatřuje se v rovině přes úrodné nivy nedaleké okolijské středisko *Novoséleí*. U hanu vesnice *Stolnika*, od něhož je pěkný pohled na Vitoši a Rylu, opouštíme i pole i Šopy s jejich mluvou a bílými šaty; vstupujeme do hor, vidíme lid v oblecích z temnohnědé *aby* a slyšíme již východní nářeí. Ženské kroje upomínají na Ichtimansko.

Mezi holými červenavými vrchy dvakráte se překračují okliky Malinské řeky, která se vine mezi skalisky ve stínu bílých topolův. Na východní straně jedné malé lučinaté kotlinky leží mezi holými skalami pískovce, dole červeného, v hořejších vrstvách čistě bílého, viska *Taškesen* (tur. „kamenořez"), bulharsky také *Sáranci* řečená.[2]) Zde jsou nyní lomy staviva pro Sofii, z nichž se za turecké doby tesávaly jen mlýnské kameny. Vykořisťují je italští kamenáři. Ve vsi, která ve válce rusko-turecké napolo zničena, zastavili jsme se (4 h. od Sofie) na oběd. Nedávno zde otevřena i telegrafní stanice. V hanu jsme pozorovali, jak se někteří zdejší sedláci od kamenníkův rychle naučili mluvit italsky, a než jsme se nadáli, sešlo se okolo nás půl vsi; dostalit nedávno od vlády podporu na školu a chtěli nás z radosti nad tím mermomocí pohostit.

Odtud se jede zase půl hodiny mezi skalami, až se otevře druhá krásnější kotlinka, kterou Boué (1837) nazval „bulharskou Arkadií".[3]) Je to *Kamarské pole*, téměř čtverhranné, mající sotva 5 kilometrů v průměru. Lučinaté dno s tisícerým pestrým kvitím, ovlažované hojností horských bystřin, a husté habrové lesy, sestupující dokola ze strání, poskytují utěšený obraz. Z potůčkův, plynoucích mezi vrbami, tvoří se Malinská řeka. Tu jsme na rozcestí. Na severu bezprostředně nad kotlinkou vypíná se sám Balkán, na jehož hřebenu mezi lesy prokmituje vysoký sněhobílý obelisk, pomník krvavých bojův mezi Rusy a Turky v zimě 1877—78. Kolem něho vine se silnice za hory do Orchanié a k Dunaji; pod serpentinami na úpatí vidíme visku či skupinu hospod *Arabá-konák*. Na levo od ní skrývá se v záhybu horském

[1]) Geologické poměry té krajiny vypisují Toula, Grundlinien der Geologie des westl. Balkan str. 14 a Zlatarski v Per. Spis. sv. 4

[2]) Dle Slavejkova původně Sbchranci; srovn. Gorno Sbchrane v Kazanlycku.

[3]) Boué, Itinéraires 1, 90.

ves *Górno Kamárci.*[4]) Na severovýchod spatřujeme ve výšce ves *Strýgel,*[5]) kudy vede, vedle zbytků dlážděné cesty (*kaldyrym*), zapadlá silnice do záhorského městyse Etropole. Naše Zlatická cesta obrací se do jihovýchodního kouta kotliny, kde se červenají střechy úhledných domečků vesnice *Dólno Kamárci* s čilým, lepotvárným obyvatelstvem.

Nad touto vsí se vystupuje k rozvodí mezi Černým mořem čili přítoky Iskru a Egejským mořem neboli přítoky Marice. Přehradu tvoří vrch *Gъlâbéc,*[6]) svazující Starou Planinu od podnoží Baby s nejzápadnější, Ichtimanskou Srednou Gorou. Pokrývá jej nízký dubový les, smíšený s buky, habry a na pokrají i s liskami: podél cesty rostou plané hrušky a slivy, a mezi stromovím se zelená vysoké kapradí. Místem leží slidová skála na bílední. Množství orlův krouží ve vzduchu. Přechod vyžaduje $1^1/_2$ h. Od nejvyššího místa silnice (do 900 metrův) spatřujeme nejznamenitější hory středního Bulharska všecky, Starou Planinu, Vitoši, Rylu, ba na jihovýchod vítají nás skrze průlom Topolnice dokonce i modré hřebeny Rhodopy. Když začato se stavbou železnic v Turecku, zjevil se také projekt vésti dráhu z Tatar-Pazardžika do Sofie dolinou Topolnice a tunnelem skrze vrchy na jih od Gъlâbce, ode vsi Smolska do Rakovice v poli Sofijském, ale podrobnějším vyměřováním se ukázalo, že by přece bylo výhodnéji zůstati při staré cestě Ichtimanské. Za turecké doby Gъlâbec byl místo zlopověstné pro četné loupežníky a pro Čerkesy, kteří tu opodál na pravo přebývali ve vísce *Teliš* zvané. Dnes tu není ani jedněch ani druhých, a my pokojně slézáme dolů k poli Zlatickému.[7]) Východní svah je velice strmý a nesnadný k vystupování i k slézání. Za naší cesty silnice se nalezala kromě toho ve stavu velmi zanedbaném, a přeprava přes výmoly horských bystřin stála nás mnoho času a práce. Mosty téměř všecky spadly pro bídnou konstrukci ještě z turecké doby; nebyla to než silná břevna, svrchu posypaná vrstvou hlíny, ale nyní na dobro prohnilá. Dole na úpatí stojí hospody *Bunovski haništa;* ves *Búnovo* zůstává v levo v horském zákoutí. Stavili jsme se v jedné z nich, jejíž dvůr byl ohražen vysokými zdmi jako pevnost. Tam nám k mému překvapení nabízeli pivo (*bira*) a sice místního původu: v blízké vsi Mirkově dva Bulhaři, kteří některý čas přebývali v Peře Cařihradské, vaří pivo i s užitím chmele, ovšem v malé míře, i začali je posílat do Sofie.

[4]) Blh. *kamára* kupa sena. Za středověku byla jedna ves *ai Καμάρα* u Vizy. Pachymeres 2, 774. Slovo pochází z řečtiny, kde, jako i v latině, původně značilo klenutí, pak síň, komoru.

[5]) Od stslov. strěga, strьga střežím, jako Straža; *r* ve jménu je vokalní.

[6]) Prostřední samohláska je lomené *a*, jasnější než první ъ.

[7]) Čerkesi seděli (1864—1877) v Zlaticku ve vsích Teliši, Kolanlare a na Koznickém prosmyku, ale nyní není stopy ani po chatách jejich.

Kotlina Zlatická čili *Zlatiško pole*, do které tu vstupujeme, v zeměpisné literatuře málo je známa. Učený svět se o její existenci dověděl sotva před 20 lety.[8]) Ze všech stran jsouc obklíčena vysokými horami, krajina tato tvoří docela ojedinělý horský kout, vzdálený od velikých nížin a od hlavních cest. Na severu se vypínají strmé srázy Staré Planiny, na jihu se prostírají lesy Sredné Gory, a na východě i na západě se nalezají hřebeny, které spojují tyto dvě horské ohrady. Délka kotliny od východu k západu, od Lъžene do Bunova, obnáší asi 30 kilometrův, kdežto šířka její nikde nepřevyšuje 8 kilometrův.

Stará Planina se představuje zde, jako na celém jižním svahu k Thrakii, co strmá stěna, která se vyvyšuje do 1000 metrův bezprostředně nade dno kotliny, k tomu holá s málo stromy a s množstvím bystřin, rozrývajících kamenité její boky. Na hřebenu okolo vrcholkův, nepatrně vysedlých, prostírají se širé pastviny. Vysoká i ostrá *Baba* (1793 m.), u které se pohoří obrací od směru jihovýchodního na východ a která se pro tuto svou polohu zrovna na úhlu tak dobře vidí ze Sofijského pole i ze Sredné Gory a Rhodopy, vypíná se zrovna nad vesnicemi Bunovem i Mirkovem na západním konci kotliny; na severním úpatí jejím leží za horami městečko Etropole. Prostřední nadmořská výška hřebene obnáší průměrně okolo 1500 metrův. Nejnižší místo leží tam, kde strmá stezka (*pъtka*) přechází z Etropole do Zlatice (1451 m.). Nad samým městem Zlatici stojí vrchol *Svéštiplaz* (1895 m.). Na východní jeho straně druhá horská stezka vede k Lopenským kolibám v Tetevensku. Dále se hřeben vyvyšuje a následují vrcholky „Tetevenského Balkánu": *Bulván*, *Brátanički Čal*, *Vrtóp*.[9]) Mezi nimi vystupuje třetí nesnadná stezka, řečená *slъbica* („schůdky"), od Zlatické vsi Lъžene k Tetevenskému potoku, řečenému *Ribárica*. Obyvatelé Sredné Gory a Gjopsy nazývají tuto pěšinku i s několika jinými často obecným jménem Ribarica.[10]) Ještě dáleji se nad prosmykem Koznickým, který vede ze Zlaticka na východ do doliny Gjopse, vypíná *Vézen* (2201 m.), jeden z nejvyšších vrcholkův Staré Planiny; na severním podnoží jeho pramení se potoky, které tvoří řeku Bílý Vid, a na jižním svahu jeho se za naší cesty přes celý měsíc červenec bělalo pole sněžné (*prespa*), které se dalekohledem dobře rozeznávalo i z oken Plovdivských.

[8]) Na mapě Kiepertově z 1871 Zlaticko poprvé představeno dobře, dle sdělení Lejeanových. Kanitz (2, 288) přišel jen jednou z Etropole do Zlatice a téhož dne se vrátil nazpět. Také Toula se Zlatarským navštívili jen západní kus pole až do Čelopeče a vrátili se zase přes hory na severní stranu.

[9]) V Pirdopu jsem slyšel, že se tu nahoře na Staré Planině nalezá i malinké jezérko, *gülče*. Na ruské mapě není naznačeno.

[10]) Po „slъbici" počítá se z Koprivštice do Tetevena 8 hodin chůze. O postavení polohlásky za *l* viz doleji o nářečí Koprivštickém. Ze jména Ribarice vznikl nedorozuměním Kanitzův „Rabanica-Pass" na V od Veženu. Ribarica je jeden potok na vrchovišti Bílého Vidu; vsi toho jména není.

Naproti strmým a holým stěnám Staré Planiny poskytuje Sredna Gora pohled přívětivější: vysoké chlumy s lehounce sklo-něnými stráněmi bez skal a strmin, úplně oděné hustým lesem, který je zahaluje od úpatí na březích Topolnice až k nejvyšším vrcholkům. Jeden vysoký vrch vábí naši pozornost světlým pa-loukem, který nahoře nad lesy se zelená na nejvyšším jeho temeni; to je *Bratja* nad Panagjurištem. Již prostým okem shledáváme, že Sredna Gora je nižší než protější hřebeny Balkánské a že prů-měrná výška její nebude asi přesahovati 1200 m.

Dno Zlatického pole je dosti rovné a leží okolo Zlatice do 700 metrův nad mořem, tedy asi 150 metrův nad polem Sofijským a asi 500 metrův nad nížinou Plovdivskou. Nejnižší místa jsou na jih od Mirkova u vsi Petriče, před prosmykem, kterým To-polnica zdejší vody vyvádí ven. Z okolních hor představuje překrásný pohled: uprostřed mezi horami uzavřená dolina, dobře vzdělaná, s žlutými nivami a zelenými lukami. Četné ovocné stromy, hlavně staré ořechy, koruny své rozkládají mezi poli a okolo osad. Pod úpatím Staré Planiny luka stokem horských vod bývají místem vlhká a bařinatá Jediná přehrada na dně je jedno zelené návrší (*Taušan-tepé* či *Sairan-bair*) mezi Mirkovem a Čelopečem, které vyskakuje ze Staré Planiny na jih; menší část kotliny na západ od něho nazývá se také *Búnovsko pole.*

Z okolních hor splývá množství potokův, které všecky sbírá řeka *Topólnica* (tur. *Tuzlu-deré*). Vrchoviště její v ňádrech Středné Gory prohlédneme si ještě z blízka Odtud teče nejdříve na sever, u vsi Dušancův vstupuje do Zlatické kotliny na východním jejím konci, obrací se tam na jihozápad a u Petriče dolinu zase opouští, aby se dlouhou klikatou soutěskou provlékla na jih k Pazar-džickému poli. Neprochází uprostřed kotliny, ale přidržuje se jižní její obruby, pod samými lesy Středné Gory. Z četných při-tokův ze Staré Planiny zmínky zasluhují *Kozlu-deré* u vsi Lъžene, *Gramatník*, který odděluje knížectví od Rumelie, *Elénska reká* u zřícenin kláštera sv. Eliáše, *Mandžerín*, který protéká skrze město Pirdop, *Kuru deré* (tur. „suchý potok"), plynoucí skrze Zlatici, a *Búnovska reká*. Jsou to horské „torrenti" se širokým korytem, plným valounův a písku, které v létě bývá docela suché.

Proti větrům, jmenovitě severním, Zlatické pole je kryto, ale při vysoké své poloze nemůže se v rozvoji vegetace rovnati s Gjopsou nebo s ještě krásnějším polem Tulovským. Není v něm hájův ořechových a jilmových, jaké se vidí kolem Kazanlyka, ani vinic, ani sadův růžových. Na polích se spatřuje kukuřice, řež a pšenice. Žně padají do druhé polovice našeho července; pole se každý druhý rok nechává úhorem. Mezi horskou ohradou se obzor otvírá jen směrem průlomu Topolnice, kde se spatřují nejvyšší vrcholky Ryly a část Vitoše.

Východní polovice kotliny je lépe obydlena než západní. Zlatická okolija, část kraje Sofijského, podle administrativního

rozdělení z 1881 obsahovala dvě města (Zlatici a Pirdop) a 11 vesnic s 14.142 obyvateli. Nejvýchodnější dvě vesnice náležely k Východní Rumelii.[11]) L. 1883 připojen k okoliji Zlatické i městys *Etropole* (3305 obyv.), jakkoli leží na druhé straně Staré Planiny.

Historických památek je po skrovnu. Nápadny jsou četné nízké mohylky, které na jih od Pirdopa se táhnou v řadě po hřebenu nízkých holých pahrbků, oddělujících dno pole od břehův Topolnice. Nazývají se dle svatých (sv. Petka, sv. Spas atd.), a do nedávna Pirdopčané u nich na svátky „klali kurbany", t. j. zabíjeli ovce na posvícení. V poli samém stojí u Pirdopa dvě mohyly rozměrův nápadně velikých, vysoká zvonovitá *Tártarica* a nemnohem menší *Dervíška mogíla*. Pověst vypravuje, že kdysi na nich sedávali dva obři, jeden Tatařín a jeden derviš, a navzájem si zapalovali dlouhé dýmky. Jiné menší mohylky jsou rozptýleny po lukách podél úpatí Staré Planiny.

O římských starožitnostech nic jsem nezvěděl, ba i starou minci jsem viděl toliko jednu v Dušancích: měděný kus císaře Septimia Gety.

Staré středisko celé krajiny za doby bulharské i turecké bylo město *Zlatíca* tur. *Isladi*). Jméno svědčí o rýžování zlata v písku místního potoka; dle vyprávek obyvatelův tato industrie přestala za lidské paměti. Naproti Pirdopu splývá ze Středné Gory do Topolnice bystřina *Zlátevica*, tak řečená jistě taktéž od dávného vymývání drahého kovu. Na dolejší Topolnici se v soutěskách u vsi Poibrene rýžovalo zlato od Nevrokopcův ještě do rusko-turecké války.[12]) Zlatica zpomíná se mezi městy starobulharskými ve vypravování o dějinách 14. století u Dubrovčana Lukariće (1605), který Bulharsko dobře znal a leccos ze starých tradicí slyšel.[13]) V obecnou známost vešlo jméno její pochodem krále uherského a polského Vladislava III. proti Turkům 1443, když s Janem Hunjadem a srbským despotou Jiřím Brankovićem přes Sofii přirazil až sem, ale dáleji k Plovdivu se nedostal. Jméno Zlatice se čte ve všech zprávách o této výpravě, ale spisovatelé nevěděli určitě, co by to bylo; Byzantinec Dukas praví, že to ves, Uher Bonfinius mluví o malé říčce Zlatici, Němec Michael Beheim píše

[11]) Vesnice jsou tyto: Stŕgel, Dólno Kamárci, Górno Kamárci (ty tři kromě kotliny), Bŭnovo, Mírkovo, Smólsko, Kámenica, Kélevo Kamárci, Čelopéč, Kolaulâre, Karlíjevo. K Rumelii náležely Lъžene (od stsl. lągъ, luh) a Dušánci.

[12]) Zlatičané mi vypravovali o ostatcích nějakých „železných pecí" (*vigni*) na jih od města, ale nestačil jsem navštíviti i to místo.

[13]) Po smrti cáře Jana Alexandra města Trnovo, Sofia, Vraca a Zlatica prý připadly cáři Šišmanovi, za jehož vlády Zlatica v jedné domácí válce vypálena. Luccari, Annali di Rausa, Venezia 1605 str. 53 tiskovou chybou nejprve Slaniza, ale podruhé Slatiza).

o hoře *Zlata gora*, turecky *Altyn dag*, a také Srb Michail Konstantinović jmenuje horu Zlatici, též prý Železná Vrata řečenou.[14])

Srovnáme-li všecka svědectví o tomto tažení, nemůžeme pochybovati, že vojska křesťanská tehda skutečně přirazila až k městu Zlatici. O podrobnostech ovšem při nejasnosti a nesrovnalosti zpráv víme málo bezpečného.[15]) Turci patrně přechod Ichtimanský dobře opevnili, tak že tou cestou se horami projíti nedalo. To asi pohnulo vůdce křesťanské, aby ze Sofie táhli na Zlatici a odtud hleděli proraziti do rovin u Plovdiva. Domníval jsem se prve, že snad zamýšleli z nejzápadnějšího kouta kotliny Zlatické táhnouti okolo hradu Petriče těsným křivolakým údolím Topolnice k nynějšímu Tatar-Pazardžiku, avšak seznámením s krajinou samou přesvědčil jsem se, že asi přišli až k městu Zlatici a odtud chtěli přes Srednou Goru na staré cestě, která se dobře dá stopovati. Asi pět kilometrův na jih od Zlatice vede přes Topolnici starý kamenný most turecké práce, uprostřed vyvýšený s ostrým obloukem, a vedle něho stojí na obou březích kamenné podvaly dvou malých hradův.[16]) Odtud se jede dolinou potoka *Medédu* vzhůru do lesův Srednogorských a na druhé straně skrze okolí městečka Panagjurište (5½ h. od Zlatice) dolů k hradu *Strelči*, který za starších dob byl střediskem Sredné Gory a přední pevností na jižním jejím úpatí; dále lze táhnouti k Plovdivu bez překážek již v rovném poli.[17]) Dukas dobře zná pralesy, které po dnešní den pokrývají Srednou Goru (*ὄρη καὶ δρυμῶνες δύσβατοι*). Pokusy křesťanův, proraziti si cestu tímto lesnatým pohořím, v některých zprávách jasně se popisují, podobně jako řeka, tekoucí pod svahem hor samých. K návratu křesťany pohnuly jednak hlad a zima — bylo to okolo Vánoc — jednak odpor Turkův, kteří udatně bránili výšiny Srednogorské.

Z pozdějších tureckých dob máme o Zlatici jen málo zpráv. Hadži Chalfa zpomíná „Isladi, jihozápadně od Lovče, okres s 30 vesnicemi a mnohými vodami“, a v kupecké knize Dubrovčana Restiće se čte o vlně Zlatické (str. 16). Posléze Zlatica upadla v takové zapomenutí, že na mapách kladena k hornímu

[14]) *Μέχρι τῆς κώμης καλουμένης Ἴζλατι κατὰ τὴν τῶν Βουλγάρων γλῶτταν, ὃ ἑρμηνεύεται χρυσῆ*, Ducas ed. Bonn. 217. Ad parvum amnem, quem Slatizam Bulgari appellant, Bonfinius. „Der perg hiess türkisch Altintach, sirvisch Slada Gura, er ach teütsch der guldin perg hiesse.“ Beheim ed. Karajan, Quellen und Forschungen zur vaterländischen Geschichte etc. Wien 1849 p. 35.

[15]) O kritický rozbor pramenův k této výpravě nejnověji se pokusil Alfons Huber, Die Kriege zwischen Ungarn und Türken 1440—1443. Archiv für österr. Geschichte, 28 Bd. (1886).

[16]) Most a hrady jsem bohužel navštíviti nemohl pro náhlé uzavření hranice karanténou. Místní Turci hrady ty nazývají *Děneviz-kalé*, „hrady Janovanův“, jako všecka stará hradiska v provinciích asiatských i evropských.

[17]) Viz mé poznámky v Period. Spisanii 8 (1884) 13 sld. Že tažení asi směřovalo k Medédu, již prve mi tvrdíval v přátelských rozhovorech prof. Drinov, který je sám rodem z Panagjurište.

toku řeky Vidu na severní stranu pohoří Balkánského, kteréžto omyl teprve 1870 odstraněn od Lejeana.[18]) Toto nedorozumění má své příčiny. Za tureckých a zajisté i prve za bulharských dob Zlatica závisela od míst záhorských, severních. Ještě nedávno byla podřízena pod turecké úřady v Lovči; v starých zákonnicích tureckých výslovně se spolu s Lovčem, Trnovem a jinými městy přičítá k podunajskému sandžaku Nikopolskému.[19]) Dle církevního rozdělení s celou svou okolií, podobně jako Tetevensko a Etropolsko, podnes patří k biskupství Lovčanskému, kdežto Sredna Gora a Gjopsa spadají pod metropolii Plovdivskou.

Turecké panství mělo v zápětí proměny národopisné. Podání tvrdí, že dobytí Zlatice se stalo po krutých bojích a že se staré obyvatelstvo bulharské rozutíkalo do okolních hor, po Sredné Goře, Etropolsku a Tetevensku. Nejlepší část Zlatického pole, podobně jako Tulovského pole a Gjopsy, osazena od Turkův. Zlatica stala se městem čistě tureckým. Také vsi Lъžene, Kelevo Kamarci a Kliseköi byly do osvobození Bulharska obydleny jen od Turkův. Též ostatní osady v poli měly obyvatelstvo smíšené; jen nejzápadnější kout okolije (Strgel, D. Kamarci, Smolsko, Kamenica) zůstal čistě bulharským. Rozsáhlé pusté hřbitovy turecké ku př. na jih od Mirkova (mělo před válkou 161 domův tur., 209 bulh.) svědčí o někdejší silné osmanské kolonisaci, jejíž stopy za našich dnův ustavičnou emigrací napolo jsou zahlazeny. Zdejší Turci zle žili s Bulhary, jmenovitě Lъženěné a Dušaněné: bulharsky neuměli a okolní horalé se k vůli styku s nimi přiučovali turecky.

Z novějších dob pamatují se výtržnosti Krdžalijův, kteří znepokojovali tuto kotlinu, ale do Zlatice, dobře opevněné, nevkročili. Za války rusko-turecké Zlaticko dosti vytrpělo. Rusové stáli na Staré Planině, znepokojujíce turecké posice u Etropole a Araba-konaku; Turci měli jeden tábor s opevněnými redutami také na vrchu Bakadžiku u Zlatice. Křesťanské obyvatelstvo z pole z části uteklo k Rusům, turecké do Plovdivska. Zlatica sama za války stála pusta; v Pirdopě obyvatelé zůstali, majíce posádku 300 Čerkesův, kteří prý slušně se chovali. Na zprávu, že Rusové postupují i k Plovdivu i k Sofii, vojsko turecké náhle úprkem uteklo. Teprve když Rusové po novém roce 1878 sestoupili s Balkánu a přes Srednou Goru táhli k Plovdivu, vesnice začaly se opět zalidňovati.

Berlínský traktát položil hranici mezi bulharským knížectvím a Rumelií skrze samo pole Zlatické; čára jde od východu po hřebenu Staré Planiny, slézá mezi Lъženy a Pirdopem na jih

[18]) Srovn. Kanitz 2, 248. Boué, Itinéraires 1, 93 dobře vyčítá jména všech vesnic v „canton de Sladitza“, ale klade je do bassinu horního Vidu; slyšel o nich jen po cestě ze Sofie přes Etropol do Lovče od svých průvodcův.

[19]) Hammer, Osman. Staatsverfassung 1, 311.

k Topolnici, sleduje běh Topolnice do vsi Petriče a odtud se zatáčí okolo Kamenice na západ k Vakarelu.

Přijel jsem do Zlatice s nadějí, že tam naleznu nějaké stopy dávnověkosti, ale byl jsem velice zklamán. Město z daleka vždy ještě imponuje svou rozsáhlostí s množstvím zahrad. Vnitro je rázu tureckého, s křivolakými ulicemi a úžasnou dlažbou. Po stranách ulic se za nudnými kamennými zdmi kryjí vetché konaky turecké mezi bujným lupením stinných ořechův, sliv a třešní, někdy do 2—300 stromův na jednom dvoře. Viděl jsem tu několik prastarých ořechův neobyčejného objemu. Obyvatelstvo se za posledních let úplně proměnilo. Za tureckých dob Zlatica bývala výhradně obydlena od fanatických Osmanlijův. Křesťané začali se usazovati teprve před nedávnem, na jižním okraji, kde si 1859 vystavěli i kostel. Dle tureckých úředních seznamův bylo tu 436 domův musulmanských a 117 křesťanských.[20]) Již Kanitz nalezl město ve stavu zpustlém. Za války Turci větším dílem odešli a zbytek jejich stále odchází. Místo jejich zaujímají Bulhaři z okolních vesnic, z Koprivštice, z Petriče, z Razlogu, ba až z Makedonie, ale příchod osadníkův není tak silný, aby rozsáhlé město brzo oživil. L. 1881 napočetlo se 408 domův a jen 1546 obyvatelův (z toho 411 Turkův). Zatarasené domy a zapuštěné ulice při rozlehlosti domův a zahrad činí truchlivý dojem. Ze čtyr džamiji, z nichž nyní slouží bohoslužbě islamské toliko jedna, žádná nebyla původně chrámem křesťanským. Okolní obyvatelé vypravují, že město prve bylo ohraženo cihlovou zdí, opatřenou věžemi a branami (*kuli i kapiji*). Starožitnosti viděl jsem toliko dvě: veliký zvětralý kámen na jedné ulici s několika arabskými literami a rokem 979 (1571), prý hrob nějakého místního světce tureckého, a na *kambanarii* (zvonici) křesťanského chrámu zvon z někdejší turecké hodinové věže (*saatkula*), dílo bulharského zvonaře, s letopočty z obou stran, tureckými číslicemi 1191 a kyrillskými literami 1777, patrně schválně ulitý pro hodiny městské. Z kambanarie otvírá se pěkný orientační rozhled po celém poli. Stezky z města do Zabalkání byly v nejbližším sousedství opatřeny malými hrádky. Na cestě k severu do Tetevena a Lovče vrch *Góleš* nese na temeni nepatrnou zříceninku. U druhé stezky na severozápad k Etropoli leží na podhoří viska *Kliséköi*, někdy turecká, nyní po válce docela pustá, tak řečená od nějakého kostela křesťanského (*klisé* od ἐκκλησία); nad ní jsou prý u cesty také stopy nějakého hradiště. Ze Zlatice se počítá do Etropole i do Tetevena 4 až 5 h. cesty nesnadné a strmé: v zimě spojení bývá po tři měsíce přerušeno.

Docela jiný dojem nežli Zlatica činí sousední městečko *Pirdop*, jen tři kilometry na východ od ní vzdálené. V něm přebývá téměř čtvrtá část veškerého obyvatelstva Zlatické okolije (3270

[20]) Матеріалы III, 5, 206 (dle str. 36 křesť. rodin jen 84).

obyvatelů); před válkou bylo tu i něco Turkův. Příchozího překvapuje život na trzích a ulicích, množství zjezdilých kupcův a silný průmysl vlněný. Zdejší *gajtany*, *aby* a *šajaci* se vozí až do Bosny, Srbska a Makedonie. Gajtanu se nejvíce vyváží do Rachovska a Vidinska, kde se obyvatelstvo nyní více finti nežli před válkou, a potom do Velesu a do Bitole. Za naší cesty si však Pirdopčané trpce stěžovali na Berlinskou hranici: nová mez před samým městem přerušila jejich staré obchodní styky s Thrakií, tím více, an sousední Srednogorci prve sem chodívali denně na trh. Vedle toho hranice turecko-bulharská vadí starému obchodu s Makedonií, nové tarify přerušují styky se Srbskem, a v Bosně jejich gajtan zápasí s konkurrencí Vídeňskou. Při tom požadují, aby aspoň okolijské středisko se soudem a telegrafem bylo přeneseno ze zapustlé Zlatice do jejich města.

Starožitností v Pirdopu není. Místní kostelík je z 1819.[21]) Za to se v nejbližším sousedství nalézá zajímavá památka starobulharská, rozvaliny *monastyru sv. Ilije*, jednu hodinu na severovýchod pod Balkánem na pravém břehu Elenské (vlastně prý Ilinské) řeky. Poloha překvapuje svou krásou. Po lukách, plných rozmanitého kvítí, přibližuješ se mezi vysokou vonnou travou k podnoží velikolepých, strmých i kamenitých hor. Těsná stinná roklina, oživená šumem vod, vymýká se mezi holými skalami ven do pole. Rozvaliny se nevidí, až se přijde docela blízko. Ve stínu horském vystupuje ze zelené trávy staré červené zdivo na čtyry může vysoko. Starci nepamatují, že by kdy bylo větší; za lidské paměti se nezměnilo. Zřícenina obsahuje polokruh apsidy (5·50 metrův zšíří) a části dvou čtverhranných paraklisův po obou stranách hlavního oltáře. Zdi, vesměs z ploských cihel, dobře vypálených a silnými vrstvami bílé malty proložených, jsou 1·24 metru silné, s okny obloukem překlenutými a s četnými děrami od lešení. Podle klenby dolních oken, sotva z trávy vynikající, vidí se, že značný kus stavby leží pod zemí. Cihelné stavivo živě připomíná Sofijské chrámy sv. Jiří a sv. Sofie. Zřícenina kostelní stojí uvnitř v malém čtverhranném hradišti, 60 krokův dlouhém a 45 širokém, které je nad šumící bystřinou a okolními lukami poněkud vyvýšeno; poznává se ještě zbořená ohrada jeho, na dva metry vysoká hráz z netesaných granitových valounův, obrostlá přehustou travou. Přes podhorské lučiny otvírá se krásný pohled na Srednou Goru a údolím dolejší Topolnice zrovna na Musalu, nejvyšší štít Ryly; Pirdop sám zůstává skryt za nízkým pahrbkem. Pověsti vypravují, že v tomto klášteře zemřel poslední

[21]) Slivenský metropolita, djado Serafim, rodilý z Pirdopa, mi vypravoval, že za jeho dětství tu měli plno rukopisných církevních knih, ze kterých se četla i liturgie; později Lovčanský vladyka, Řek Dionysij, zavedl tištěné knihy řecké. Rukopisy zůstaly v jedné podzemní síni u školy, kde je děti braly a trhaly, až nic nezbylo. V zřícenině Elenského monastyru prý děti také jednou našly v okně slovanské psaltiřče rukopisné.

patriarcha Trnovský a že monastyr zpustnul teprve za novějších dob; byl prý zničen od vojsk osmanských, táhnoucích tudy na „Němce", před 200 lety.[22])

V okolí Pirdopu lokalisovány pověsti o junáku Momčilovi. Ten dle současných zpráv sídlel v horách Rhodopských a padl 1345 v bitvě proti císaři Janu Kantakuzenovi u hradu Peritheoria na březích moře Egejského. Osoby jeho chopila se národní poesie bulharská i srbská, ale přenesla přímořský Peritor na jiná místa, kdekoli místní názvy naň upomínaly, na hercegovský hrad Pirlitor pod Durmitorem, do Pirota a mezi jiným též do Pirdopa.[23]) V Zlaticku a v okolí se vypravuje, že „Momčil vojvoda" pocházel prý ze vsi Lъžene, že sídlel v Pirdopu, že chodil s vojsky až k Carihradu a že padl v boji s Turky u Adrianopole. Jeden stařec v Koprivštici, djado Pančo Radomirov, mi vypravoval, že před lety jeden tamní beglikčija, Stojčo Karavéla (otec bratří Karavelovův), měl rukopisnou knihu s životopisem tohoto Momčila, která prý byla krásná ke čtení, „abys plakal, když ji slyšíš", ale kniha ta nyní zmizela; byla to asi parafrase písní o Momčilovi, památka bulharské literatury z dob tureckého panství, a je věru škoda, že se ztratila.

Bulharské obyvatelstvo Zlaticka typem, povahou a nářečím tvoří jednu skupinu se Srednogorci a s Etropolci. Jsou to lidé pěkně urostlí, úhledné tváře, nejvíce rusovlasí, při tom čilí, učelivi, podnikaví a rozvážní. Dbají pilně o školy; na Sofijském gymnasiu studovalo přes 30 mladíkův odsud, kteří současně s námi přišli domů na prázdniny a nám byli milými průvodci ve své krajině. Nejzápadnější vsi, Mirkovo, Bunovo a zvláště Smolsko, se zabývají zednictvím a stavěním domův (*djulgerstvo*), a to nejen v nejbližším okolí, ale i po celé Středné Gořе. Je to u nich dědičné řemeslo, jako v mnohých jiných horských končinách Bulharska (str. 29).

Zde se již začíná území, ve kterém při žních pravidelně pomáhají pracovníci z druhé strany Balkánu (str. 131). Za naší cesty všude se ozývaly *Zagórki*, ženy a dívky od Osikovice a jiných vsí v Orchanijsku. Celý den jsou na poli a večer tráví po dvorech domův vesele s písněmi a tancem, neboť tato práce

[22]) Kolem kláštera nalezají se i jiné stopy obydlených míst: horská roklina *Džémina* s hradištěm, pak jakýsi čtverhran rozsutého kamení na vlhkých lukách u podnoží horského, řečený *Todoríčeni*, kde prý jednou byl kostel či klášter sv. Todora, dáleji pusté „selište" (ves) *Bučan*. Džemina prý slove od džamije, které Turci darovali jmění zpustlého kláštera sv. Eliáše; na hradišti prý v jednom kamení trčí jakési železo. A jakož mám ve zvyku ptáti se po jménech topických, ukázána mi *planina Várnea*, plošký vršek *Ploštá* (patrně plošt-ta), místo *Céško póle* (od *péško*, adjektiv od *pesъ* a j. V Pirdopu byl do nedávna „metoch" kláštera Chilandarského, podobně jako v Koprivštici a v Panagjurišti.

[23]) O srb a bulh. písních o Momčilovi viz Drinova v Per. Spis. 4, 147 (Archiv f. slav. Philologie 7, 110).

jim je jako svátek: zde pracují v družinách, a doma, kde jsou žně později nežli zde, každá žnečka žne pro sebe, bez písní a bez tancův.

Hory mají v létě zvláštní stěhovavé obyvatelstvo. Tam na vysoko položených pastviskách žijí *Vlasi*, kočujíci pastýři, kteří se dělí na dvé: na jedny, kteří mluví rumunsky, a na druhé, kteří jsou pořečtěni. Rumunští *Kucovlasi* a řečtí *Karakačáni* nijak se prý mezi sebou neženi a vůbec vzájemně se nemilují.[24]) V Kotlensku jim říkají také *Arnauti*. Bulhaři někdy je nazývají tureckým slovem *Jurúci*, kterýžto název znamená nomadické pastýře vůbec (od *jürümek* choditi). Tito Vlasi pasou stáda svá po celé Staré Planině ze Srbska až do Černého moře. Pastviska (*jajlák*, *pásbište*, *pašá*) najímají buď od sousedních selských anebo městských obcí, jejichž území pravidelně dosahuje až k nejvyššímu hřebeni, anebo od státu a od soukromníkův, vlastníkův těch pastvin.[25]) Něco Vlachův nalezá se i na Sredné Goře, dosti mnoho na Rhodopě a na Ryle; také navštěvují Osogovskou Planinu, hory Trnské a Balkán u Pirota. Přicházejí i s rodinami a přebývají ve výšce 1000—1500 metrův v *kolibách* dřevěných nebo hliněných, s prkennou střechou, které přes zimu stojí prázdny; prve, praví se, žili jen v chatrčich či stanech z roští anebo v chaloupkách, napolo do země zarytých.[26]) Tato obydlí jsou vždycky pohromadě jako malá ves, neboť Vlasi žijí v družstvech po několika rodech, někdy 60—100 osob s náčelníkem, který se nazývá tureckým slovem *kehajá* (znamená i vesnického slouhu), v Makedonii také *čelnik*, v krajinách řeckých na Olympu a Pindu *čélingas* (z čelnik-as). Jsou mezi nimi bohatí i chudí. Pasou na tisíce ovcí a něco i koní; rohatý skot nepěstují. Živobytí jejich je prvobytné a divé. Mužští nosí modrý turban,[27]) bílé nebo černé vlněné šaty dle makedonského střihu, černými *gajtany* (šňůrami)

---

[24]) V Makedonii se říká i *Karakolčani*; tam se liší „bílí Vlasi", pasoucí ovce, a „černí Vlasi", kteří pasou koně. V Řecku Vlachům říkají *Karagunides*, v Srbsku *Crnovunci* (od černé vlny). (Srovn. dalmatinské Maurovlachy ve středověku.)

[25]) Každý *jajlak* má své jméno. Iliev str. 52 uvádí z hor Kazanlyckých řadu jmen bulharských i tureckých: Korito, Poléni-te, Banica, Mandra, Jarakos, Balaban, Korudža, Sipanica, Pašovica, Grobъt, Kalajanka atd. Co do nájmu, dle téhož ves Gabarevo u Kazanlyka pronajímá 4000 uvratův pastvin na léto za 9500 grošův zlatých, Mъgliš 60:0 uvratův za 12.000 gr., Imitlii 300 uvratův za 1000 gr, Jénina také 300 za 5000 gr. atd.

[26]) Ve středním věku pastýřské chaty se nazývaly *kléti* („Agupovy kléti" v Rylské listině 1378) anebo *klétišta* (cletista Vlachův v Konavlích u Dubrovníka 1430); celá vlašská ves se nazývala *katun* (od rom cantone), od čehož jsou v Bulharsku místní jména Katuništa, Katunica. Srovn. přísloví „Vlah Vlaha potište a katunaru *kletište*" v komedii „Dundo Maroje" Dubrovčana Marina Držiće. Stari pisci 7 str. 290. *Katunari* říkají bulharsky leckde i kočovným Cikánům.

[27]) Modré turbany patří k řeckému kroji v přímoří Thrakie a v Thessalii; již Kuripešić 1530 píše o Řecích mezi Adrianopolem a Cařihradem: „tragen auch türckisch pündt, aber nur plaw".

obšité, a červený pás, několikráte otočený kolem těla. Rysy jejich jsou hrubé a svědčí o stálém přebývání na horách a na větru; u mužův nalezají se někdy dosti pěkné tváře, ale ženy jsou ošklivé, neboť od mladých let všecka domácí práce spočívá na nich. Rodí se a umírají na horách. Ke svadbám a křtinám sestupují dolů k blízkým kostelům. Mají rozličné zvláštní obyčeje, ku př. na svadbách každou kolibu mažou máslem a sypou ječmen, rýži a hrách. Vlach se žení jen s Vlachyní. Hlavní jejich zaměstnání je dojení a dělání másla a sýra, potom dvakrát do roka stříhání ovcí, které se začíná vždy se zvláštním veselím. Velice je u nich rozvito *pobratimstvo* (ἀδελφοποίησις), které se církevně zasvěcuje. Vlasi, kteří vcházejí v takový posvátný svazek ku vzájemné pomoci a ochraně, postaví se v kostele do řady, mezi sebou jsouce svázáni provazy, a přijímají požehnání od popa zvláštními modlitbami; děje se tak i v klášteře Kaloferském i Rylském.[28]) Jinak jsou velice pobožní, ačkoli prý mezi sebou leckdy se svadí do krve.

Tito pastýři dosti přispívají ke zpustošení lesův. Potravu svou, která se skládá nejvíce z mléka a sýra, oslazují praženým bělem bukovým a k tomu svlékají (*objálvat*) kmeny mladých stromův. Na podzim zapalují trávu na pastvištích, aby na přes rok vzrostla bujněji, a při tom vyžehají i mladý les. V horách Zlatických stojí „ot Gergjov den (23. dubna, vých. kal.) do Krstov den" (14. září). Potom naloží ženy, děti, nádobí mlékařské a kuchyňské a jiné nářadí na koně a ženou stáda se svými velikými vlčími psy do zimních sídel. Zimovati v dolinách pod horami nedopouští jim tisíceletý obyčej a celá jejich nestálá příroda. Táhnou ponenáhlu, třebas i dva měsíce, než stihnou na svá místa v rovině. Balkánští až do nedávna všickni chodili na zimu do roviny mezi Adrianopolí a Carihradem anebo do řeckých vsí na Egejském pobřeží u Enosu, okolo ústí Marice. Rhodopští jdou na zimu do teplého pomoří okolo Gjumurdžiny. Vlasi z Ryly, Osogova a Pomoraví až do Solunska. Podobně i soukmenovci jejich z Pindu slézají do Thessalie a na poloostrov Kassandru. Na jaře zase táhnou zvolna do hor.

Nové hranice s jejich celnicemi, jakož i vyhlídka na několikeré placení desátku (*beglíku*) v rozličných státech zasadily tomuto nomadickému hospodářství těžkou ránu. Již za doby turecké začali se Vlasi pod nátlakem ekonomických příčin pohybovati v užších mezích a zimovati v sousedství letních pastvin. Z těch, co pasou v Bulharsku a v Rumelii, nyní jedni tráví zimu v přímoří okolo Burgasu a Anchialu, druzí v rovinách od Vidina do Varny, ba i blízko Balkánu v podhoří po Vračansku, Lovčansku, Trnovsku, Šumensku atd. Vlasi z Vitoše ku př. nyní zimují v Plevensku. Zimoviště jejich okolo Vrace zavedla Lejeana k omylu, naznačiti

[28]) Řecké a slov. modlitby k *bratotvoreniju* viz v Glasniku 63, 273 sld.

na národopisné mapě Evropského Turecka v tom kraji ostrov rumunský; vesnice, od něho udané co rumunské, jsou osazeny od sedlákův bulharských, ale území jejich posud slouží k dočasnému zimnímu pobytu kočovných pastýřův. Podobným způsobem vznikly u Lejeana osamělé bulharské vesnice v rovině Muzakje u Avlony v Albanii; kolik vím, zimují tam bulharští pastýři od Strugy a Ochrida. Při sčítání lidu, které provedeno u prostřed zimy na nový rok 1881, nalezeno v knížectví asi 3000 zimujících Vlachův, totiž asi 2300 rumunsky mluvících a 700 pořečtěných. Seděli po vsích ve skupinách 20—70, ve východních okresích i 163 osob.[29]) Podobně i v nových krajích Srbska Vlasi z Pirotského Balkánu, z Vraňska a od Kopaonika, dle Miličeviće celkem 134 rodiny s 33.000 ovcemi a 1800 koni, zimují v blízké dolině Moravy.[30]) Ustavičným rozšiřováním orné půdy a ztenčováním pastvin v nížinách naráží toto vlaské hospodářství na tytéž nesnáze, jako stěhovavé pastýřství v dolní Italii a ve Španělsku; najdou se vždy ještě pastviny letní a zimní, ale daleký průchod rolnickými krajinami se stává nesnadným.[31]) Již nyní si bulharští vesničané na procházení velikých stád často stěžují, nemajíce od nich leda trochu hnoje (str. 133). Kromě toho chov drobného bravu klesá; Bulhaři Srednogorští, také pastýři, hledí si již ne ovcí, ale rohatého skotu.

S kočovnými pastýři souvisejí vlaští *kiridžiji*, průvodci koní v karavanách, ježto přecházejí mezi Dunajem a Makedonií. Soukmenovci jejich jsou také rumunští hospodští po městech a silnicích, kteří téměř všichni pocházejí z hor mezi Bitolem a Ochridem (z osad Gobeše, Magarova atd.), potom kupci a řemeslníci, usedlí ve větších městech západních okresův, původem nejvíce Moskopolité anebo vůbec Epiroté. Rumunština pastýřských Vlachův je plna slov řeckých; mužští mluví všickni také bulharsky. Zimováním v krajinách řeckých se mezi kočovnými Vlachy silně šíří hellenisace, ba mnozí se v Bulharsku i v Srbsku vydávají již jen za Řeky. Mezi pastýři na Balkáně, Osogovu a Vitoši někteří umějí i řecky psáti, což se naučili na zimovišti. Rozvojem království rumunského povzbudilo se malé národní hnutí jihorumun-

[29]) Čísla toho nabudeme, arci jen přibližně, ze součtu malých zlomkův Vlachův po vnitrozemských okresech u Sarafova, Per. Spis. 5, 16 a 8, 58 sld., odečtením hospodských, řemeslníkův, honcův soumarův a vojákův z rumunských vsí podunajských (jako v posádce Varnenské, kde stál prapor Vidinský, Per. Spis. 3, 45). *Grci* ve Vidinsku, Rachovsku atd.; ku př. ve Vračanské vsi Tlačene vedle sebe zimovalo 41 Vlachův a 50 Řekův. Vlachův po okresích: Loveč 450, Trnovo 409, Šumen 396, Berkovica 247, Vraca 286, Sevlijev o 148, Eski Džumaja 122, Orchanié 89, Trn 44 atd.

[30]) Godišnjica Nik. Čupića 4, 247.

[31]) V provincii Capitanatě u Foggie ovčí stáda od října do dubna zimují v apulské rovině a na přímořských pastvinách, a od června do září se zdržují na horách. O španělských poměrech srovn. Roschera, System der Volkswirthschaft 2 (9 vyd.), 284.

ské v Pindu a v rumunských městysech okolo Kostura a Bitole v Makedonii, ale, kolik jsem se mohl dověděti, ke kočujícím Vlachům a rozptýleným, napolo pobulhařeným, napolo pořečtěným zlomkům jihorumunským v Bulharsku i Rumelii nezasáhlo. Jihorumunští měšťané v Plovdivě, Tatar Pazardžiku, Pešteře a j. se vydávají již jen za Řeky.

Stěhovavé hospodářství vlaských pastýřův je prastaré. Již v 11. století dle Kekaumena Vlasi thessalští na léto, od dubna do září, stáda s rodinami svými posílali do hor bulharských (*εἰς τὰ ὄρη τῆς Βουλγαρίας*).[32]) Hospodářství jejich v pomoří Adriatickém a v Srbsku za středověku je dobře známo. Pachymeres vypravuje, jak 1285, když Tataři vpadli do Bulharska, Byzantinci odstranili nomadické Vlachy, kočující v značném počtu mezi Vizou a Cařihradem, i se stády uprostřed kruté zimy do Malé Asie, aby se nespojili s tatarskými četami; tedy již tehda část Vlachův zimovala, jako nyní, v teplé dolejší Thrakii a léto trávila na okolních horách.[33])

Zajímavé jsou právní poměry Vlachův k rolnickému obyvatelstvu a ke státu, ježto od pradávna ustanoveny jsou obyčeji, ve kterých se málo měnilo. Ze srbských, bosenských a dalmatinských památek 13—15. věku se poměry ty velmi zřetelně objasňují.[34]) Také ve starotureckých zákonnících podrobně jsou vymezeny. Dle jejich ustanovení kočovní pastýři čili *Jürükler* byli svobodní lidé, nejsouce poddaní žádného lenního pána čili spahije. Za letní pastvinu (*jajlak*, starosrb. *lětovišta*) odváděli skrze své náčelníky v čas žní určité dávky co *resmi otlak* (*ot* tur. tráva; staro-srbská daň *travnina*); rovněž platili *resmi kyšlak* za zimní pastvu (tur. *kyšla*, starosrb. *zimišta*, *zimovišta*). Když se takoví pastýři někde usadili co zemědělci, platili od nově vzdělané půdy zvláštní přechodní daň, ale po desíti letech bývali zapisováni co rája téže vesnice.[35])

2. Sredna Gora.

Centralní Sredna Gora. Vrcholky Bogdan, Bunaja a Bratja i vyhlídky z nich. Bukové pralesy a horské pastviny. Bulharský chov dobytka vůbec. Čistě bulharské obyvatelstvo. Městečka Panagjurište a Koprivštica.

V Pirdopu a okolí ztrávili jsme jeden příjemný den v pohostinném domě tamního kupce p. Charalampija Zlatanova. Nazejtří nám nastávala cesta do Sredné Gory. S netrpělivostí oče-

[32]) Vasiljevski, Совѣти и разкази византийскаго боярина XI. вѣка. Petrohrad 1881, 90, 106; srovn. Tomaschek, Zur Kunde der Haemushalbinsel 1, 58. Kekaumenos zmiňuje se již o pobratimství Vlachův (Vasiljevski 106).

[33]) Pachymeres, Andronik Pal. kn. I, cap. 37.

[34]) Viz Daničićův starosrb. slovník pod *vlach*.

[35]) Hammer, Osm. Staatsverfassung 1, 199, 200, 405, 413.

kával jsem první pohled do vnitra této „terra incognita“. Ale přechod přes hranici udeřil na docela nepředvídanou překážku. Večer před naším odjezdem obdržela Pirdopská celnice ze Sofie telegrafický rozkaz, že hranice k Rumelii má býti od rána uzavřena. Ven směl od zítřka každý, ale do knížectví pouštěni lidé jen skrze improvisované karantény na čtyrech místech celé hraniční čáry, u Calykavaku, u Tvrdice, na Šipce a na Vakarelu. Bylo to pro cholerou — v Egyptě. Ani v Malé Asii ani v Evropském Turecku ani vůbec v Evropě nebylo nejmenší stopy nějaké nákažlivé nemoci; nicméně sanitární správa bulharská spěchala, aby svou ostražitost veřejně osvědčila, anebo aby aspoň „vycvičila personál“ pro případ skutečného nebezpečí. Kupci a pocestní byli ji za to velmi málo povděčni, a na své cestě byl jsem všude svědkem obchodních následků této zbytečné útrapy; teprve za šest neděl karantény opět zrušeny.

Nazejtří 20. července byl v Pirdopu trh. Srednogorci ráno přijeli až k pomezí, ale již nepuštěni do města. Tím jsme přišli o možnost najmouti jízdní a nákladní koně, neboť ze zdejších koňařův nikdo s námi nechtěl a nemohl, již pro nutnost ohromné okliky ke karanténám na návratu. Musili jsme vynalézti jinou pomoc. Můj soudruh, maje vlastního koně, jenž za svých lepších let v bitvě u Šejnova nesl nějakého ruského majora, cválal napřed do první rumelské vesnice zjednat potřebný počet koní. V poledne měli jsme se z obou stran sejíti na hranici. Mne vyprovodili Pirdopčané ve velikém zástupu až na pomezí. Asi 25 minut na východ od města stojí mezi nivami mohyla *Tártarica*. Na jejím vrcholku pod průvětrnou, z daleka viditelnou stříškou ze suchého listí příjemně lenošili celní strážníci, radujíce se z dlouhých neočekávaných prázdnin. Jiných 20 minut dáleji loudá se z Balkánu mezi lukami a olšovým křovím plytký potůček *Gramatník*, hranice mezi knížectvím a „autonomií“. Žádný znak ani kůl neohlašoval tuto mez. Společnost byla dobře naladěna; vtipy o hrozícím moru se zapíjely z velikých dřevěných láhví (*bíklica*) a veselý pop odevzdal mi na rozloučenou běloučký česnek jakožto bezpečný antidot proti všeliké morové nákaze.

Za půl hodiny stihli jsme do malé vsi *Dušančúv* ve stinné rokli, v níž Topolnica vystupuje ze Sredné Gory do pole Zlatického. Osada byla prve více turecká než bulharská, ale nyní turecké statky skoupeny od Koprivštičanův. Dle cesty všude úrodná půda, vlažná luka s krásnými buky. Zvláštní štafáž tvořila řada Turkův v bílých turbanech, ani tiše kosili seno na lukách několika Koprivštických pánův v černých kalpacích s velikými knírv, kteří nás uvítali na bujných hřebcích. Před válkou Osmanlíji Dušančené byli lid zlopověstný pro svou loupeživost; dnes lupičské řemeslo více nekvete, a kdo se nevystěhoval, je rád, když si něco i u Bulhara vydělá. Ves prý jednou měla 700 domův a při rozorávání pustých míst a luk stále se nalézají stopy staré

orby. Také mi ukázány sledy dvou kostelíkův. Jedno *čerkovište* sv. Trojice u cesty před osadou zmizelo až na kamenný *prestol* (oltář), vynikající ještě mezi bodláčím. Jiné čerkoviště sv. Nikoly leží 18 minut na západ od vsi, na svazích levého břehu Topolnice; základy malého čtverce, 12 krokův dlouhé, s polokruhovou apsidou jsou skryty mezi hložím a liskami. Od nich otvírá se pěkný pohled na protější Balkán Tetevenský s jeho skalami, sněžnými skvrnami, pastvinami a vlaskými chatrčemi. O dávném křesťanském obyvatelstvu svědčí i dvě turecká názviska topická na blízku: *Papaz-čair* (popova louka) a *Klisé-bair* (kostelní vrch).

K večeru vyjeli jsme (4 h. 50 m.) do Koprivštice, $3^1/_2$ h. vzdálené. Pět minut za vsí překročili jsme Topolnici na kamenném mostě. Tam je rozcestí. Jakási voznice sleduje řeku v těsné a klikaté její dolině až do města. My se však pustili přímo přes hory jizdeckou stezkou, která hned za mostem vystupuje velmi strmě do vrchu. Něco přes hodinu lopotně jsme stoupali po svislém hřebenu příkrého ostrohu slídového, sevřeného z levé strany hlubokou rokli Topolnice, z pravé dolinou potoka řečeného *Korita*. K svému překvapení shledal jsem, že cesta je upravena těsným dlážděným stezníkem asi 1 m. zšíří, který se mnohými oklikami (*krivále*) otáčí mezi nízkým doubím a liskami; upomenul mne na cestu z Kotora do Černé Hory. Dlažbu tu i s mostem zřídil asi před 50—60 lety jeden Koprivštenec jménem Drágul.[1]) Ostroh i s cestou slove *Klimáš*.[2]) Za tureckých dob se zde rok co rok dály lupy a vraždy od Turkův Dušančanův, číhajících v houštinách; tu a tam stojí hroby lidí, zabitých od lupičův, ku př. na malebném místě v podlesí jeden šerý kámen bez nápisu, řečený „Grújev grob“. O 6 h. stihli jsme na konec dlažby. V pravo spatřují se opodál na nízkém, těsném chlumku podvaly nepatrného hradiště (*Dušansko kalé*). Půl hodiny dáleji přišli jsme na nejvyšší místo, asi 600 metrův nad Topolnici. Tam stojí na louce dvoupatrová *beklentíja*, turecká strážnice s pavlači okolo horního patra, nyní opuštěná.[3]) Na blízku spatřují se prkenné chaty Vlachův na pastvině, jakož i koně a ovce jejich. Pěkně se vidí Zlatica a její pole a na levo od ní na obzoru i téměř daleké Vitoše. Za strážnicí následuje rozkošný bukový prales se starými stromy obrovského objemu; jahody, maliny a lísky lemují cestu,

[1]) Na mostě je zvenčí ze strany vsazena deska s jakýmsi nápisem od tohoto Dragula, ale já ji zpozoroval teprve z veliké výšky co bílý puntík, a tu bylo těžko se vraceti opět dolů.

[2]) Snad řecký *κλίμαξ*, schody (srov. svrchu zmíněný přechod přes Balkán *stlbica* téhož významu); ξ v Carihradě a okolí zní *ks*, tedy *klimaks*. Slovo snad přinešeno od řecky mluvících Karakačanův. Jsou též vrchy Klimaš i na Balkáně, u Tetevena a j.

[3]) Dle mého kapesního aneroidu ve srovnání se současnými observacemi p. Luterottiho v Sofii: Dušanci 736, louka u beklentije 1339 metrův n. m. Rakouská mapa klade je na 730 a 1378. Ruská mapa dává Klimaši 1346 m.

a místy jezdec na těsné stezce až po kolena se brodí bledozeleným listím bujného kapradiště. Dáleji otvírá se v pravo velikolepý pohled do spousty lupenatých pralesův, naplňujících kotlinu s prameny potoka Korita. Krátce potom nahlédneme v levo do hluboké doliny Topolnice. Stezník se obrací v širokou cestu jako silnici a vede vysoko nad Topolnicí na pokraji hustého lesa, na jehož obrubě kvetly krásné bílé náprstníky (Digitalis). Večerní lesní chlad příjemně působí po žhavém výsluní na skalách Klimaše. Několik pramenův vytryskuje vedle cesty samé. Konečně se před námi v hloubi zjeví červené střechy Koprivštice: veliká osada na dně malé zelené kotlinky, ve které se sbírají prameny Topolnice. Ale teprve celou hodinu po prvním spatření vjedeme po delším slezání ze strmin mezi krajní domy (8 h. 20 m.).

První obehlednutí po cestě dalo již předběžný pojem o lesní přírodě Srednogorské; hned nazejtří spěchal jsem, abych se s tím krásným krajem seznámil bližeji a v různých směrech je prochodil. Plán cesty byl jsem zařídil tím způsobem, že jsem na cestě z knížectví do Rumelie minul přes Koprivštici a na návratu nazpět přes Panagjurište a Ichtiman. Nehledě k oklikám vlastních výletův, podám zde všeobecný přehled tohoto horstva

Sredna Gora se táhne téměř v rovné čáře od západu k východu, souběžně s jižním úbočím Staré Planiny. Počátek její leží mezi prameny Iskru a Marice na severním úpatí Rylské Planiny, konec v oklice Tundže u Jambolu. Od Staré Planiny Srednu Goru odštěpuje řada dolin, jichž vody odtékají k Marici: Zlatické pole, Gjopsa a Tulovsko pole. Pásmo samo skládá se ze tří částí: 1) Sredna Gora Ichtimanská od hor Rylských až k dolnímu toku Topolnice, 2) střední, nejvyšší a nejširší část okolo Panagjurište a Koprivštice, od dolní Topolnice do řeky Stremy, a 3) východní, nejnižší část tak zvaný *Karadžu-dag*, což turecky znamená „srnčí hora“, odtud až k Jambolu. Část druhá uvedena je do map teprve okolo 1871 od Lejeana a Hochstettera, neboť jakkoli se z thráckého pole dobře vidí (str. 86. 91), od cestovatelův z dálky pokládána za Balkán sám. Popis této střední a hlavní části, asi 70 kilometrův zdélí (od průlomu Stremy do Topolnice u Petriče) a do 35 zšíří, je úkolem následujících stránek.

Jméno *Srédna gorá* (v Koprivštici) či *Srjádna gorá* (v Panagjurišti),[4] které u Bulharův všeobecně je známo, dobře naznačuje polohu tohoto pásma mezi Starou Planinou a thráckou nížinou. Turecké *Ortadag* jen je překlad z něho.[5])

[4]) V Srednè Goře říká se *gora*, *reká* jen *vóda* má přízvuk dle západních nářečí.

[5]) Nyní *gora* bulharsky značí les; jen v místních jménech Sredna Gora, Crna Gora (u Skopje), Sveta Gora (Athos a jeden vrch u Trnova), jakož i v Zagórje. Zagóreí se zachoval původní význam co hora ku př. v životopise sv. Theodosia Trnovského části Balkánu se jmenují „gora Emonskaja“, „gora Slivenskaja“; srovn. staré jméno Rhodopy „Slavievy gory“ atd.). Vý-

Zevnějškem se centralní Sredna Gora docela liší od Staré Planiny i Rhodopy. Je to pásmo dosti široké, ale nepříliš vysoké s oblými, málo vysedlými vrcholky, všecko zvolna nakloněno bez velikých strmin, s tvary oku příjemnými. Výšiny a doliny jsou vyplněny vysokým starým lesem, který na vyšších místech je prostoupen zelenými lukami; jen nejbližší okolí Koprivštice a Panagjurište je holé. Severní svah k Zlatickému poli je poměrně příkrý; na jih se hory spouštějí zvolna četnými nízkými a lesnatými odnožemi, které téměř nepozorovaně se ztrácejí v nížině. Nejvyšší vršky stojí pohromadě ve dvou skupinách, jedné na východě okolo pramenův Topolnice, druhé na západě mezi Panagjuristem a středním tokem téže řeky. Mezi těmito skupinami prostírá se vysočina, pokrytá lesy a pastvinami.

Sredna Gora je daleko nižší než Stará Planina. Vrcholky její nedosahují 1600 metrův, ale hlavní hřeben nepadá pod asi 1100 metrův. Proto se, jak již připomenuto, hřeben Balkánský z rovin od Tatar-Pazardžika a Plovdiva dobře spatřuje přes Srednou Goru, ba z výšin Rhodopských uvidíš před sebou v dáli vysokou hradbu Staré Planiny a před podnožím jejím Srednu Goru takořka jen jako dítě. Centralní poloha Sredné Gory ve středu mezi vysokými horami a rozsáhlými nížinami má tu výhodu, že z vrcholkův, ačkoli výška jejich poměrně je nepatrná, se otvírají rozhledy nad míru krásné a poučné.

Geologický útvar Sredné Gory není ještě popsán. Skála zřídka vystupuje na jevo; všecko je pokryto vegetací, lesem a lukami, a holý kámen se zjevuje téměř jen na vrcholcích, v malých kupách po pastvinách a v řečištích potokův. Hochstetter a Toula na svých geologických mapách kladou Srednou Goru co prahorní. Kolik jsem mohl pozorovati, skládají se hory okolo obou měst z granitu, který na otevřených místech docela zvětral v žlutavé sypké strže, v jejichž písku se na slunci třpytí tisíceré drobné plíšky bílé slídy. Mezi valouny potokův viděl jsem i veliké kusy bílého křemene. Na nejvyšších vrcholcích, které jsou pokryty

znam se střídal již v 14. století. Camblak slova užívá v obojím smyslu; jednou píše v životopise sv. Petky, že Trnovo bylo „strъmninami gor i chlъmov vysokych zatvoreno", podruhé pak v životopise patriarchy Euthymija (Glasnik 31, 277), že Svatá Hora u Trnova byla místo „goroju nadchodimo častoju i prostrannoju" hustý les slove blh. podnes *česta gora*). I v zákoníku cáře Dušana (1349) je *gora* les: „da raste gora", „što su kudě posekli Sasi gore". Zároveň začali Bulhaři i Srbové užívati pro hory slova *planina*, které ve starých listinách srbských 13. a 14. věku znamená více pastviska horská, než výšiny samy: tak asi je sluší pojímati též ve Virpinské listině bulharského cáře Konstantina Aseňa z 13. věku, kde se jmenují vsi s nivami, vinicemi a „s planinami". Ale již v Rylské listině cáře Šišmana 1378 se čte „planina Srědnèja, ot gde Ryla ističet", tedy hora. Jméno *Stara Planina* se vyskytuje ponejprv u cestovatele Vrančiće (1553). Vedle *zagorski* se zvolna ujalo i *zaplaninski* (listina 1406, Venelin, Vlachobolg. gramoty str. 18.). V některých starších písních srbských začala i zelená *planina* nabývati významu lesa, ale to se neujalo (Bogišić, Nar. pjesme iz starijih primorskih zapisa 13, 43).

množstvím balvanův, asi jako prahorní vrcholky naší Šumavy, jakož i na holých skalách Klimaše vystupuje slida. Okolo teplic Panagjurských skály se skládají z bílé břidlice. Na jih od Panagjurište a Strelče nastává terrain eruptivní, jevící se jmenovitě ve zvonovitých homolích Kojuntepé, jež stojí osaměle v nížině u Pazardžika. Tam se nalezají i četné teplé prameny. L. 1886 Zlatarski podnikl geologické ohledání celého pohoří, ale práce jeho o tom ještě nevyšla.

Za pobytu v Sredné Goře vyptával jsem se na bulharské výrazy pro rozmanité formy terrainu, a horalé, kteří se stády svými pobývají stále na výšinách zdejších nebo Staroplaninských, mohli mi dáti dosti jasné definice. Pohoří (tur. *balkán*) slove *planína*, vrchol *vъrch*. Kamenité vrcholky Staré Planiny se nazývají *čúka*. Slovo *bílo* pro hřeben horský je rozšířeno nejen po Staré Planině, ale i u Srbův a Chorvatův až do moře Adriatického. *Bъrdo* (tur. *bair*) je, jak mi řečeno, návrší, které se připojuje k jiným, třebas i vyšším vrchům. *Chъlm* i *mogíla* (tur. *tepé*) jsou osamělé výšiny se strmými svahy. Rozvodí slove ve Sredné Goře *presjáka*. Jinde po Balkáně sedlo se nazývá *preslop*, ačkoli výraz ten již více tkví v místních jménech. Také staré slovanské дѣлъ (vrch) vyskytuje se co obecné slovo pouze v Sofijsku; jinde žije toliko v místních názvech, jako ku př. Ravni Djal (mezi Koprivštici a Klisurou), Debeli Djal (nad Klisurou) atd.[6]) *Rъt* je výšina z jedné strany strmá, z druhé povolná, nejvíce mezi dvěma potoky; v západních nářečích slovo to zní *rid*, *hrid*, jakož se vedle něho užívá i slova *rъtlina*. *Brjág* je svah (pente, côte, Abhang), *sipej* holý sypký svah písečný nebo hlinitý. Vedle slovanského *skala* slyší se v Trnovsku *kamará* (tur.), v severní Makedonii *kárpa*. Slovo *potok* v celém východním Bulharsku se naskytuje jen v místních jménech; každá sebe menší tekoucí voda slove *reká* (ve východnějších nářečích *rjáka*) nebo po turecku *deré*, z něhož utvořen i blh. diminutiv *derénce*.[7]) *Dol* a *dolčína* znamená nejen údolí, ale i potok, který jen v zimě nebo po deštích se naplňuje vodou a jinak zůstává *suchodol*. *Dolína* je dlouhé údolí říční; postranní rokle, stokem vod vrytá do úbočí hor, slove *padína*, *padínka*. *Valóg* je všude po Bulharsku úval, *skok* vodopád. Pramen slove *izvor*, studánka *kládenec*; kašna s koryty k napájení nazývá se v rovinách podunajských *stúbel*. *Poljána* je horská louka čili pastviště, na rozdíl od louky v dolině u řeky, která slove *liváda*; *polé-to* je každá rovná plocha, nížina podunajská nebo thrácká anebo

[6]) V národní písni z Knjaževa u Sofie „iskaraj me na visoka *dzla*“; *del* dle pěvkyně značí *bair*, *rid*, *čukar*, tedy návrší (Per. Spis. sv. 16 str. 164). Miličević, Godišnjica 4. 260 uvádí z Pirotska *rът* a *dél* co synonyma, odnoží horské mezi dvěma roklema.

[7]) *Vir* je hluboké, tiché, rybné místo v řece (hádanka: *Sini vir dъno nema? Oživte*). Vír (Wirbel) v našem smyslu slove blh. *zavój* (znamená však i okliku) nebo v Trnovsku *vъrtóp* (to slovo jinde značí i jeskyni).

dno každé kotliny, jako pole Zlatické, Sofijské, Kystendilské atd., podobně jako my mluvíme o „Moravském poli“.

Hydrograficky se centralní Sredna Gora dělí na dvě oblasti, kolem zpomenutých obou skupin nejvyšších vrcholků. Okolo Koprivštice sbírají se prameny *Topolnice*, okolo Panagjurište temení se *Luda Jana*, obé přítoky Marice. Vrchoviště těchto dvou řek ukazují spolu i místo hlavních přechodův přes hory od severu na jih.

Než přistupme k podrobnému popisu, a sice budeme postupovati od východu k západu. U vsi *Čukurlii* nedaleko Hisarské Banje, naproti posledním odnožím východní Sredné Gory čili Karadža-dagu, zdvihají se od pravého břehu řeky Stremy čili Gjopsy první chlumy naší centralní Sredné Gory, vesměs zahalené v les. Odtud pozvolna se vyvyšují až k vrchovišti Topolnice. Řeka tato se tvoří v malé kotlině (do 1100 m.) mezi oběma nejvyššími vrcholky Sredné Gory, Bogdanem na východní a Bunají na západní straně. V Koprivštici jí říkají ne Topolnica, ale *Topólka*. Pramení se pod severním úpatím Bunaje, plyne nejdříve asi 5 kilometrův na východ, na stoku s *Krivou rekou*, sbíhající od úboči Bogdanu, se obrací k severozápadu a protéká uprostřed skrze Koprivštici, kde mezi domy do ní padá několik menších potůčkův. Pod městem se kotlina zase uzavírá a řeka vstupuje do těsné doliny, mezi jejímiž strmými stráněmi se od Koprivštice vidí na severním obzoru malý kus Staré Planiny. Dáleji se Topolnica, asi 2 h. od pramene, otáčí v rokli své od směru severozápadního zvolna na západ, a obtékajíc severní úpatí ploského vrchu *Gradište* s podvaly nějaké staré tvrzky a hory *Zlátensko*, na níž jsme po cestě shlédli vlaské koliby, vystupuje, jak již povědíno, u Dušancův do pole Zlatického.[8])

Nejvyšší vrchol Sredné Gory je *Bógdan*, dvě hodiny jízdecké na jihovýchod od Koprivštice vzdálený. Navštívil jsem jej dne 24. července ve společnosti několika vážených Koprivštencův, mezi nimiž byl p. Jiří Grujev, předseda vrchního soudu a tehdejšího sněmu rumelského. Čítajíce šest jezdcův na dobrých koních, cválali jsme o 7 h. 25 m. okolo nejjižnějších domův osady ven a jeli nejprve téměř půl hodiny vzhůru dle Topolky na jih, po nekosených rosnatých lukách a mezi bramborišti. Potom (7 h. 50 m.) obrátili jsme se do postranní lučinaté doliny Krivé reky, ze stran ohražené žlutobílými sypkými holinami, a jeli v ní na JVV až (8 h. 12 m.) k místu, kde se v ostrém úhlu stékají oba potoky, které tuto řeku tvoří. Odtud začalo se vystupování do vrchu po travnatých svazích ostrohu mezi oběma dolinkami, z nichž jen

[8]) Menší přítoky hořejší Topolnice jsou: nad Koprivšticí z leva *Popsko dere*, v Koprivštici samé potůčky *Kósov dol* a *Bjála reká* (z lesa *Andréjeva gorá*) z leva, *Petréška* z prava, v úžinách pod městem z prava *Čárnina reká*, v jejímž údolí prý Koprivštičané přebývali za nějakého moru (blh. *čumá* a z leva *Grmi dol* v hluboké rokline mezi Gradištem a Zlatenskem.

jižní je ozdobena ostrovovitými houštinami. U jedné ovčácké *bačije* nechali jsme koně chvilku oddychnouti, ani nesesedajíce. Krátce potom (8 h. 45 m.) stihli jsme na rozvodí čili dle zdejší terminologie na *presjáku*, na hřbet řečený *Тъпki rъt*, zarostlý vysokým bukovým lesem. Na západní straně jeho pramení se Kriva reka, na východní několik bystřin, které stékají do Gjopsy ke vsi Rachmanli. Rozhled již ukazoval z jedné strany hřebeny Balkánu Karlovského, z druhé štíty Rylské. Na tomto hřbetě jsme rychle stihli k severnímu úpatí Bogdanu, jehož lesnatý chlum nám již od města pořáde stál před očima. Odtud jede se v úžlabině horského potůčku překrásným bukovým pralesem až pod vrchol. Vysoké kapradí, promíchané květy zvonečkův a pryskyřníkův, zelená se ve stínu starých stromův, jahody se červenají mezi kořeny mohutných stoletých pňův, veliké stromové houby vystupují z kůry sestárlých bukův a vedle povalených větrem a bleskem velikánův spatřují se i přeschlí obrové, kteří mezi živým lesem jako nějaká strašidla ještě rozpínají své zbělalé holé větve. Drobné potůčky klokotají mezi podrůstem, bujícím v lesním stínu, lesklé perly ranní rosy zdobí trávu i květiny a vedle cesty vyskakují prameny vody téměř ledové.

Stanuli jsme pod třemi rozsochatými buky na jedné nakloněné lučině (9 h. 10 m.). Soudruhové pustili koně pásti se na podlesí, rozdělali mezi několika kameny oheň a z dlouhé obělené větve upravovali rožeň na „lesní pečení“ (tur. *orman-kebáb*). Hora má dva vrcholy, *Golémi Bógdan* a *Málki Bógdan*. První z nich, lesem zarostlý, byl jen asi 400 metrův od našeho stanoviště na pravo vzdálen. Je to plocha asi 300 metrův dlouhá a 50 široká, hustě porostlá nízkým bučím, mezi kterým vynikají malá lišejníkem obrostlá skaliska slídová. Pod stromy bují horská tráva, plná kvetoucích rostlin; vedle jahod zralých vidí se ještě i květy jahodové a kolem nich zvonky, violy, mateří dou̇šky, hluchavky, divizny a jiné kvítky. Výšku tohoto vrcholu ruská mapa neudává; východnější a poněkud vyšší, asi dva kilometry vzdálený Malki Bogdan, na jehož travnatém vrcholku stojí ještě ruské trigonometrické trojtyčí, klade na 1572·5 metrův.[9])

Vyhlídka je houštím tak obmezena, že se otvírá jen podél kraje vrcholku, což vyžaduje mnoho lezení sem tam mezi křovím a větvovím. Na sever stojí hradba Staré Planiny v nepřetržitém šiku od Etropolska až ke Kaloferu. Nejdále na pravo se v ní velikolepě představují hory Kaloferské s vysokým Gjumruk-čalem, znatelným dle sněžného pruhu na jižním svahu; potom následují hory Karlovské a Sopotské se svými nízkými houštinami. Trojanské sedlo se zřetelnou čarou cesty, sestupující z něho na jih,

[9]) Dle mé observace s malým aneroidem vrchol ten by ležel 1119 m. nad Sofií, 1654 nad mořem, což je číslo příliš veliké. Vůbec odchylky mého nástroje od dát trigonometrických rostly, čím výše se vystupovalo do výšky.

vysoký Vežen zrovna na sever od nás se dvěma skvrnama sněhovýma na levo od holého vrcholu, Zlatický Balkán a nejposledněji Baba. Dolina Gjopsy se přehlíží téměř celá; v ní Bogdan s mlhami a oblaky svými slouží zemědělcům za barometr. Zlatické pole zůstává zakryto bližšími výšinami Sredné Gory mezi ním a námi. Na severozápad vidí se celá Koprivštica s červenými střechami pod žlutavými bolinami a zelenými pastvisky, s celou kotlinkou vrchovišť Topolky, která jako jasnější mezera vyniká mezi temným zelením výšin a lesův Srednogorských. Zrovna naproti nám, v rovné čáře asi dvě hodiny od nás na západ, vystupuje lesnatá Bunaja. Na pravo od ní vidí se další Bratja s lučinkou na vrchu. Na levo od Bunaje zračí se v ohromné dálce na obzoru mlhavé obrysy nějaké velmi vysoké, podlouhlé hory — Vitoša. Na jihozápadě leskne se v parách něco obrovského, nahoře zřetelněji, dole docela zamlženo; to je Ryla Planina, jejíž výška odsud zřetelně vyniká. Veškeren jižní horizont je zahrazen velikolepou Rhodopou v celé její délce od Ryly do Chasköjska, ale obraz její je nejasný pro výpary, které se zrovna k poledni zvedají z roviny a které nám odnímají i pohled na Plovdiv.[10]) Zajímavé je jižní úbočí Sredné Gory. Na pravo od Malého Bogdanu stojí ještě nižší *Čifír* (nebo *Džifír*) s ostrohranným vysedlým skaliskem na vrcholku a s lesnatým příkrým srázem k Novému Selu. Jižní svah našeho vrchu pokrývají temné, téměř neschůdné lesy; vyniká z nich jediné holé návrší, *Vlьk* u cesty z Koprivštice do Plovdiva. Na jihozápadě pozornost naši k sobě obracejí dlouhé nízké výběžky Sredné Gory zvláště kolem vsi Strelče, lesním šatem svým zřetelně se odrážejice od bezlesé nížiny. V rovině čili, jak se zde říká, v *poli* plovou mezi parami jako podlouhlý ostrov čtyry zvonovité chlumy *Kojuntepé* v Pazardžicku. Samo pole až do jisté vzdálenosti je pestré s lesíky a ojedinělými stromy, ale dáleji k Marici stává se jednotvárně žlutým bez zelených bodův, jako by bylo docela holé.

Sedlo mezi Bogdanem a Bunají je spolu rozvodím mezi Topolkou a Streleškou řekou (*Stréleška reka*), řečenou také *Medéd-deré*,[11]) která se pramení v hustém pralese pod jižním úpatím Bogdanu, odtud plyne na jihozápad skrze ves Strelči a u vsi Pópinci padá do Ludé Jany. Samo rozvodí je nízké a holé. Na jihovýchod od její doliny leží zpomenutý vrch Vlьk, který opět dělí pořící její od Pesčeniku (*Pesčeník*, tur. *Kumlú-deré* od *kumlu*, písčitý), jenž se počíná pod úbočím Čifíru, teče skrze

[10]) Tato letní pára anebo dle prostonárodní definice „mlha, na kterou slunce svítí“, slove v Sredné Goře *umára*, v severní Makedonii *omárina*, ve Slivensku *maranjá* (srovn. srbské *ómara*, dusno, die Schwüle). Třesoucí se teplý vzduch nad nivami slove bulharsky *jará-ta* (*jeré sa*, *razjaráva se*).

[11]) Jméno Medéd, které se opakuje i u Panagjurište, snad pochází od stslov. *medvěda* (bulh. nyní *méčka*). V Koprivštici mne ujišťovali, že Medéd prý je jméno turecké.

Novoselo a se vlévá do Marice nedaleko pod Plovdivem. Jižní svah Vrbkův je docela pokryt lesem. Bílá strážnice na něm a jedna veliká bělavá holina pod ní rozeznávají se uprostřed zelených strání Srednogorských odevšad z Plovdivska a ze strání protější Rhodopy: kula dle mých průvodcův „bělá se jako vejce“ mezi lesy až od Uzundžovy.

Bunája je mi známa jen z pozdáleči. Z Bogdanu prostým okem se poznává, že vrchol její jen málo je nižší nežli Bogdan sám; ruská mapa jej klade také jen jeden sažeň níže než Bogdan. Severní svah, pokrytý hustým lesem, spadá velice zvolna, jakož hora z té strany nikterak není nápadna. Na holém a ploském vrchu leží spousta obrovských černošedých kamenův, jakoby tam byly na způsob starých „dolmenův“ umělé postaveny. Jižní a jihozápadní úbočí pokryto je pastvinami. Na severním úpatí prameni se Topolka, na jihozápadním Luda Jana.

Nad západní stranou samé Koprivštice, na sever od Bunaje stojí vedle sebe vrchy *Pop* a *Popadíja*, mezi nimiž se vine cesta do Panagjuriště. Zajímavý je Pop (1415 m.), pravidelný to hladký, travou obrostlý kužel s několika holinami po stranách a hromadou kamení na ploském vršku. Rozhled z něho je k první orientaci velice poučný. Přehlíží se celá Koprivštica „à la vue d'oiseau“ a celé vrchoviště Topolky. Nad to se večer na pravo od Vrbka (asi 155°) v širé nížině thrácké pod hradbami Rhodopy jasně poznávají Plovdivské chlumy s bílými jejich domky, v jejichž oknech hraje ohnivý pablesk zapadajícího slunce, asi 12 hodin cesty od tohoto hledistě. Velikolepý je pohled na sever; vrchol Popa je snad nejpřihodnější stanovisko k nakreslení profilu nebo panoramy Staré Planiny od Etropole do Kaloferu.

Na západ od Bunaje a Popa prostírá se až k Bratji široká vysočina, která vyplňuje téměř celé prostranství mezi Koprivštící a sousedním Panagjurištem, na 4½ h. cesty. Prostřední výška její obnáší asi 1300—1400 metrův. Povrch její jen málo je rozvlněn několika nízkými chlumy a hluboko zařiznutými dolinami potokův, splývajících buď na sever k Topolnici, buď na jih k Ludé Janě. Husté lesy střídají se s prostrannými pastvinami; v lesích panuje buk, jen na severním svahu k Zlatickému poli pozoroval jsem něco málo lesa dubového. Vesnic tu není, neboť místa jsou vysoká a v zimě neobydlitelná. V létě je oživují veliká stáda Koprivštenců a Panagjurců, nejvíce hovězího dobytka, méně ovcí nebo koní. Pastýři bydlují v *kolibách* nebo ovčáckých *bačijích*, proutěných a hlíněných chaloupkách.

Seznámil jsem se s touto rozkošnou krajinou hned první den po příjezdu do Koprivštice. Byl jsem pozván na výlet ke stádům váženého měšťana Luky Iskrova. Vyjeli jsme (21. července) na podvečer o 6½ h. Okolo několika „trandafilových niv“ s růžemi bílými nebo červenými a mezi kupami čerstvého sena vešli jsme do stinné rokliny Bílé řeky a stoupali po strmých březích lesem

do vrchu. Za půl hodiny byli jsme nahoře. Soudruhové sesedli s koní a sbírali jahody, červenající se mezi mechem pod stromy. Já zatím s překvapením se zahleděl do vyhlídky, stále rostoucí. Viděl se kus Zlatického pole a Balkán až k velikánům nad Kaloferem. Jedouce mezi lesy a lukami již po vysočině samé, stihli jsme opět za půl hodiny na cestu Panagjurskou, spůsobilou i pro volovské potahy. Rozhled po Srednogorském plateau stával se každou chvíli zřetelnějším. V levo viděly se lesnaté hlavice Bogdanu a Bunaje. Průvodci jmenovali mi jména oddílných částí vysočiny a jejich výběžkův: hle vrch *Glavóč* nad Dušanci, tu „poljána“ *Úrsulica*, tam dáleji *Zlátevica*, na jihu poljany *Belotrúp*, *Širine*, *Bič*, *Livádi* a j. Některé smíšené lesní a luční partie představují se jako rozkošný přirozený park. Na četných místech roste po lukách ve stínu na podlesí ohromné množství divizen se stvoly na jeden metr i více vysokými, jako svíčka přímými, s chomáčem žlutého květu na vrchu. Na první pohled zdá se, jakoby schválně byly zasety; patrně niknou z hnoje dobytka, zde se pasoucího.[12]) Na jiných místech zelená se na stráních mezi lesy vysoké kapradí, které zdaleka světlozelenou svou barvou se podobá vinicím. Z lučin samých otvírá se obrovská vyhlídka na všecky strany. Na podvečer, jmenovitě první chvíli po slunce západu, nabývá ještě větší zřetelnosti; na jasném obzoru kolem dokola zračí se temnomodré obrysy Rhodopy, Ryly, Vitoše, dalekých hor Trnských a obrovské protější Staré Planiny, v níž vévodí blízký Vežen se svou sněžnou skvrnou. Srednogorští pastýři dobře znají hory každodenní své vyhlídky, rozeznávají výšky jejich podle spodní čáry oblakův za mlhavých dní, a dle proměn ve vzezření jejich si sestrojili svou prostonárodní meteorologii. Již se smrákalo a nebeská světla se kmitala na jasné obloze. Naproti na výšinách Staré Planiny za hlubokým Zlatickým polem zasvitly jako nejspodnější hvězdy ohníky Vlachův. Stihli jsme několik pastýřův v beranicích a hnědých šatech z hrubé ovčí vlny, s dlouhými kyji v rukou. Nastala noční jízda na úzké stezce skrz hustý les bukový. Některé buky mají zde kmeny tak silné, že čtyři mužové sotva je obejmou. Veliké mechy visí jako vousy z větví jejich. Větve stromův a postranních houštin neustále šlehaly do tváře. Večerní horský chlad vystupuje z lesní vláhy. Úplněk vychází za námi a prokmituje korunami obrovských stromův na naši stezku, lemovanou zase diviznami. Skuhravé ptačí hlasy zní z hlubin pralesních; to volají *čulóvki* a *ulovíci*, nám praví pastýřští průvodci, noční ptáci s „čověška glava“, patrně sovy a kulíškové.

[12]) Verbascum slove v Sredné Goře a v Trojansku *lepján*, v Podunají a západním Bulharsku (Kystendilsku, Trnsku) *lópen*. V Tetevensku je i ves Lopen; rozptýlené dvorce její slyšel jsem jmenovati v Sredné Goře *Lepjanski kolibi*, v Orchanijsku *Lopenski kolibi*.

Konečně o $8^3/_4$ h. vyjeli jsme na širý palouk, na němž se rozléhalo silné vytí velikých bílých psův pastýřských. Totě *poljána Zlátevica*, cíl naší cesty. Při lunném svitu rozeznáváme veliké stádo bílého skotu uprostřed. V pravo prokmituje lesem malý tábor; pod ohromným bukem plápolá veliký, hlasitě praskající a jiskry sršící oheň a kolem něho sedí veselá společnost, celé rodiny i s ženami a dětmi. Mezi nimi byli i lékaři, soudci a učitelé, rodili z Koprivštice, kteří zavítali na návštěvu do rodiště. Výlet ke stádům je zde hlavní zábava letní. Po vzájemném pozdravení sedli jsme s překříženýma nohama v mechu pod buky k večeři: pastýřské pečeně, smažená „pastrma“ (maso na slunci sušené), pstruhy, rozličné druhy zdejšího sýra a k tomu víno z ohromných ploských láhví dřevěných (*bóklica*). Při té příležitosti jsem se dověděl, že tyto kolossalní nádoby (největší pojímají až 18 ok) se vykružují v sedmihradském Brašově, v horské vsi Dojkinci u Pirota a u některých Pomákův v Rhodopě. Po jídle začala obvyklá bulharská zábava. Vedle zvukův dud a píšťal pastýřských rozléhaly se do lesa staré i nové národní písně, zpívané v chóru, a konečně se tančilo *choró* kolem ohně. Čarovná úplňková noc na vysokých horách pod prastarými stromy nedala nám dlouho spáti. Teprve po půlnoci utichly rozhovory. Spali jsme vedle koní pod širým nebem na pláštích, na mechu rozprostřených, ale brzo nás probudil zlatý slunce svit. Ráno jsme se po lesích pokusili o lov, ale neukázal se ani medvěd ani kanec. Les byl velmi tichý, až na hlasy několika ptákův, hlavně sojek (*osojka*). Na blízku tábořiště splývá potok taktéž Zlátevica řečený, lesem do Topolnice; vody klokotají ve stínu vějířův kapradin mezi povalenými obrovskými stromy, s kmeny někdy do 20 metrův dlouhými. Nescházela i obvyklá střelba do terče, bez které v Bulharsku není veselí. Teprve večer vrátili jsme se dolů do města.

V idyllické přírodě těchto horských pastvin trvá i leccos mythologického. O některých místech se praví, že tam bytují *Samodivy*. Na Sredné Goře, podobně jako v Trnovsku, Kotlensku i Kystendilsku mi ukazováno *Samodivsko choro* či *chorište* kde prý Samodivy čili jak na západě říkají, Samovily nebo Vily v nocích tančívají. Uprostřed obyčejné louky vidí se kruh nebo polokruh silnější, vyšší a zelenější trávy anebo i listnatých rostlin, ku př. jahod. Průměr jeho bývá větší nebo menší podle toho, s jakou silou vír větrný semena těch rostlin kotoučem roznesl. Na takové místo se lidé v noci neodvažují a když kosí seno, nechají je státi, ba na polích netroufají si je zorati. Velikolepé takové kolo leží na vysokých horách na hranicích srbsko-bulharských mezi Kystendilem a Vranji, na samém rozvodí, tak zvané *Viljokolo*; hranice jde přes ně uprostřed a když kolem dokola seno všude je sklizeno, na něm vždy ještě stojí tráva jako pšenice, neboť nikdo na ni nesáhne [13]) Taková tajemná kola se ostatně také ku př. ve Škotsku

[13]) Popisuje Miličević, S Dunava na Pčinju str. 71 (Godišnjica 4, 280).

pokládají za sídlo duchův (fairy rings). Jinak jsou bulharským Samodivám zasvěceny rozličné květiny. Jsou to *rigánina* či *máštеriga*, mateří douška, Thymus serpillum,[14]) a především *rósen*, naše třemdava, Dictamnus albus botanikův, lepkavá to rostlina, jejíž světle růžový, zřídka bílý květ a vysoká nať vydávají mámivou vůni, spůsobenou etherickým olejem, prý zapalitelným, a která od římských dob v lékařství byla oblíbena.[15])

Druhá řeka Srednogorská *Lúda Jána* má vrchoviště daleko rozsáhlejší, ale také mnohem níže položené nežli Topolnica. Prameny její se sbírají mezi Bunají a Bratjí v kotlině, více než 2 h. dlouhé i široké. Z obou jmenovaných vrchův a jmenovitě z lesův svrchu popsané vysočiny stékají četné potoky (*Muléjska reká*, *Okóška reká*, *Grmidolska reká*, *Duškóvčenin*). Kotlina, ve které se jejich tokem tvoří Luda Jana, leží asi 600 metrův nad mořem, tedy do 500 níže nežli kotlina s vrchovištěm Topolnice; proto jsou v ní nejen pastviny, ale i více polí. Na jihozápadním konci tohoto bassinu leží město Panagjurište (asi 550 m.). Luda Jana je protéká širokým písčitým korytem, v létě téměř suchým,[16]) a teče pak skalnými úžinami okolo vsi řečené *Bъ́ta*, kde v lesnaté pahorkatině z prava do ní vtéká *Bánska reká*; doleji pod vsí Popinci přichází k ní z leva svrchu zmíněná *Stréleška reká*. V okolí vsi Karaglare vystupuje do pole, obtéká chlumy Kojuntepeské ze západní strany a plynouc hlavním směrem k jihovýchodu, vlévá se do Marice pod Tatar Pazardžikem. Před ústím se prve roztékala ve tři ramena, která se z části ztrácela v bahnech; nyní je na útraty okresního zastupitelstva kraje Pazardžického svedena do jednoho koryta.

Na SSV od Panagjurište leží nejnižší rozvodí hřebene centrální Sredné Gory.[17]) Z druhé strany pramení se řeka, řečená

---

[14]) *Rigánina*, slovo užívané v Trnově, v Ljaskovci atd., pochází patrně z řec. *ὀρίγανον*. Jedna píseň z Trnovska praví: „Izleze Janka rosen da nabere, rosen, riganina. Nenameri Janka rosen, riganina, naj nameri Janka bača Radoslava; pod pelinja leži, od pelinja kъrši, glavata si vъrže.“ Na otázky Radoslav odpovídá, že „změjicata me libi“ — allegorické naznačení zimnice.

[15]) Že rosen je Dictamnus albus, laskavě pro mne vypátral p. Dr. A. Teodorov v Plovdivě, neboť mi na cestách ta rostlina nikde neukázána, nepochybně poněvadž mé cesty padaly do měsíců po jejím květu. U Trnova je i místnost *Rosenova poljana*. Jedna nár. píseň, tištěná v Bolgradském časopise „Obšt Trud“, praví: „Što gorata na rosen meriše, ja poleto na červen trъndafil? Da li mi se j' gorata razvila, ili mi se j' *rosenъt razrosil?*“ P. Todorov myslí, že tu „razrosil“ nemůže značiti „pokryl se rosou“; jsouť rostliny, jejichž květu se říká *resá* (réva, vrba atd.), *razrésim se, pósnъli resa, resili*. Zdali rosen souvisí s místním jménem *Resen* (ves v Krajišti, u Trnova, město u Ochrida), nesnadno rozhodnouti. — *Dictamnum* rostoucí na Kretě, v Arkadii, na Parnassu, v Thessalii, u Abdery atd., dobře zná Plinius, jenž šíře popisuje jeho účinky léčebné.

[16]) V Panagjurišti samém Jana přijímá potůčky *Máreška reká* (z prava od hory Lisce), *Dragulínski dol* a *Svinárska reká* (z leva).

[17]) Rakouská mapa udává karaulu na rozvodí s 1093 m. Ruská mapa na rozvodí samém nemá čísel. Viděl jsem to místo jen z vrcholku Bratje.

opět *Medéd-deré*, která jižně od Zlatice padá do Topolnice. Jejím údolím, které obecně také slove *Medéd*, vede cesta z Panagjurište do Zlatice, o níž jsme se zmínili, zpomínajíce tažení r. 1443.

Na západ od tohoto rozvodí vypíná se, zrovna na sever od Panagjurište a na jih od Zlatice, třetí z vysokých vrchův Sredné Gory, řečený *Bratjá*.[18]) Poznává se z daleka dle jasnozelené lučiny na temeni nad temnými lesy, zahalujícími boky. K jihozápadu je s ní lesnatým hřebenem úzce spojen nižší *Lísec* (1387 m.). Na vrchol Bratje přijde se z Panagjurište na koni za tři hodiny. Navštívil jsem jej 12. srpna ve veliké společnosti Panagjurcův: byla neděle a sešlo se asi 20 jezdcův, měšťané místní, dva lékaři, rumelští důstojníci, žáci ze Sofie atd. Nejprve se jede asi hodinu mezi poli a lukami Panagjurského pole na severozápad. Pak začne stoupání na lesnatém svahu, nejprve mezi duby, mezi nimiž dle cesty roste množství sliv se žlutým ovocem, pak mezi buky. Konečně se na východním svahu Lisce, 2 h. od města, na strmé stráni ohlásila ovčácká *bačija* vytím psův, jemuž však pastýři v huňatých čepicích a oděvech brzo učinili konec. U ní se v rozkošném lesním zákoutí ve stínu obrovských starých bukův prýští studánka (*kládenec*) s neobyčejně studenou vodou (+ 5° C.). Odtud se přidalo k nám několik lesních mužův co vůdci na vrch, v čele bývalý hajduk *baj* (bratr. v Sredné Goře obecný titul) Stanko. Stoupali jsme po hřebenu, který spojuje Lisec s Bratjí. Po cestě není žádné vyhlídky. Stezka je skryta v bukovém lese, tak hustém, že ze stínu ani nevycházíme a ustavičně se shýbáme před větvemi, které nám snímají čepice a klobouky. Půda lesní je čistá bez křovin. Cesta slouží i pro volovské káry k vození dříví. Tekoucích vod není, neboť prameny jejich leží doleji na pravo i na levo. Příroda je rozkošná: nejkrásnější lesy bukové, které znám, jsou na dánském ostrově Seelandu a na bulharské Bratji. Po celohodinné jízdě konečně vyjdeme zase na slunce na několik luk, hustě zarostlých kapradím, jakoby bylo zaseto; divizen není, leda několik osamělých mezi čemeřicemi na podlesí. Po straně se vidí na louce osada pastýřův Vlachův. Konečně spatřujeme před sebou nejvyšší vrchol, homoli, obrostlou hladkou travou. Vyjeli jsme oklikami zvolna až na vrch, ani z koní nesesedajíce. Nahoře leží mezi travou na malé „poljance“ kupy kamenův zvětráním načernalých, na kterých obyčejně sedávají orli; patrně jsme je vyrušili, neboť kroužili vysoko nad námi. Na ruské mapě nedopatřením není u Bratje udáno žádné číslo. Dle naší observace výška by obnášela

[18]) Jméno je ženského rodu jedn. čísla a vyslovuje se téměř jako *Bratjé*. Původní význam je jistě „bratří“, *bratija* (plur. masc.). Jakožto „Mt Bratia“ vrch ten poprvé je zapsán na jedné malé mapce Lejeanově. „Bulgarie méridionale. Environs de Sophia“, v Tour du Monde vol. XIII (1873) p. 135

1037 m. nad Sofií, 1024 m nad Panagjurištem, 1572 nad mořem, ale myslím, že skutečné číslo bude poněkud menší.

Vyhlídka je jedna z nejvelikolepějších nejen v Bulharsku a na Balkánském poloostrově, ale vůbec v Evropě. Na první pohled jsem byl jako očarován, neboť takového něco jsem neočekával. Ode dávna jsem slýchal, že v Sredné Goře jsou hory, z nichž se spatřuje i Sofia i Plovdiv, a nyní jsem se přesvědčil, že to byla pravda. Vrchol je poměrně nevysoký a nad to i snadno přístupný, ale zeměpisná poloha jeho padá na takové místo, že se z něho přehlíží panorama obrovské. Stará Planina se vidí nejen od Kaloferského Balkánu až k Babě, ale ještě dále; vypíná se před našima očima velikán Murgaš nad Sofijským polem, ba na pravo od něho vyčnívá nějaký velmi vzdálený ostrý vrch, který stojí někde u Iskerského průlomu v okolí Čerepišského kláštera. Všecky tyto Balkány Kaloferské, Karlovské, Trojanské, Tetevenské, Zlatické a Etropolské s řídkým svým chrastím, se svými sivými skalisky a s nazelenalými pastvinami zdají se býti náramně holé v porovnání s temnozelenou lesnatou Srednou Gorou okolo nás a pod námi. Pozorujeme, že náš vrch je vyšší než přechod, který tam naproti vede ze Zlatice přes hradbu horskou do Etropole (1451 m.). Zlatické pole se Zlaticí, plnou zahrad, s vesnicemi a žlutými nivami se prostírá pod námi jako rozhrnutá zeměpisná mapa. Na západě vyniká velikolepý profil Vitoše v celé její šířce, a na pravo od ní poznávají se v mlze obrysy dalekých hor Trnských. Sofijské pole je na dně pokryto lehkou parou, ale dobře se v něm poznává poloha Sofie. Pastýři, naši vůdci, nám praví, že od loňska je v ní nějaká nová veliká budova, bílým licem obrácená na tuto stranu, jejíž okna ráno při slunce východu jasně se zastkvívají; toť nové gymnasium vedle zříceniny staré sv. Sofie, z jehož balkónu tak často jsme se zahleděli na Bratji, která se odtud za jasného počasí zračí na horizontu v mezeře mezi Babou a Vakarelskými výšinami. Na levo od Vitoše přehlíží se směs hustě sražených lesnatých homolí a hřebenův, nižších než naše hledisko: Ichtimanská Sredna Gora s temnozeleným kuželem Eledžikem (Jajladžik) a jeho sousedy, za hlubokou a těsnou dolinou Topolnice. V Ichtimanském poli vidíme jen svahy západní obruby; dno zůstává skryto. Na jihozápadním obzoru vystupuje obrovská stěna Rylské Planiny, s velkolepým štítem Musally v prostředku a s mnohými vysokými čeřeny, v jejichž roklích se bělají četné pruhy čerstvého sněhu; odsud se prostým okem přesvědčujeme, že tyto hory jsou skutečně nejvyšší ve veškeré naší vyhlídce a vůbec v celém středním Bulharsku. K obrovskému uzlu tomu připoutáno je dlouhé pásmo Rhodopy, které vyplňuje celou jižní stranu našeho obzoru, s vysokými temeny a několika hluboce zařízlými dolinami, ale poledne slunce bylo již z thrácké nížiny zdvihlo tolik par, že se podrobnosti kromě hlavních obrysův ztrácely v ne-

určitosti. V žhavém vzduchu na poli jasně se pozorovaly blízké „ovčí chlumy“ či Kojuntepé. Dáleji pluly bledé črty Plovdivských chlumkův, rozestavených v řadě, nejnižší na levo, nejvyšší na pravo. Ze severní strany odevšad je nápadna pyramidalní jejich podoba s příkrými svahy. Pastýři tvrdí, že za docela jasného času se z Bratje vidí dobře hodinová věž na Saat-tepé, ba že se někdy spatřuje i daleký Čirpan. Konečně pohlédněme ještě k podnoží naší hory. Hle dole před námi dolina Medédu s cestou z Panagjurište do Zlatice a za ni celá svrchu popsaná Srednogorská vysočina se svými stinnými lesy a ostrovovitě rozptýlenými výslunnými lukami a kapradišti až do Bunaje a do Bogdanu. A naposled dole zrovna na jih celé Panagjurište se všemi domy svými.

Celé hodiny bys mohl proseděti na tomto vysokém místě: oko každou minutu objevuje něco nového v tomto velikolepém obraze. Po hlavních obrysech poznáváš podrobnosti, jednotlivé vrcholky, pahorky, výsky a stezky mezi nimi, jako na živé mapě!

Na zpáteční cestě byli jsme za 40 minut u pramene pod Liscem, kde na nás čekal lesní pastýřský banket. Do těchto místnosti Turci ani nepřicházeli. Na stromech u pramene spatřují se v kůře vydlabané zápisy bulharských hajdukův. Čerkesi, Turci nebo Arnauti, kteří se sem odvažovali, bývali od pastýřův samých postřileni. Ba po povstání Srednogorském držel se vojvoda Krajčo Samochodov statečný, intelligentní muž s velikými kniry, nyní již nebožtík, s nímž jsem se také seznámil, s hrstkou povstalcův v lesích okolo Lisce až do příchodu Rusův.

Na západ od Bratje a Lisce prostírá se pralesní divočina, ve které se kryje lesnatá kotlina *Obórište*, památná pro bulharský tajný sjezd na jaře 1876, jímž se povstání zahájilo. Odtud na jih, mezi Ludou Janou a Topolnicí, sahají lesnaté výběžky s vrcholky do 800 m. vysokými až blízko k Tatar-Pazardžiku. Charakteristiku těchto končin spolu s Ichtimanskou Srednou Gorou až k cestě přes Trajanova Vrata nejlépe může podati vlastní můj itinerář z Panagjurište do Ichtimanu. Dne 13. srpna odpoledne vyjel jsem v průvodu několika Panagjurských přátel na západ. Město za půl hodiny mizí z očí. Na místnosti *Čímov grob* ukázána mi šance povstalcův z 1876, která měla uzavříti zdejší přechod: příkopek na $^3/_4$ metru hluboký, umístěný chybně před malým násypem, místo za ním, aby se střelci v něm ukryli. Za 1 h. 20 m. stihli jsme do vsi *Mečky*, překročivše potok tekoucí z Oborište na jih k Banji Panagjurské. Před vesnicí se nalézá samo rozvodí mezi Janou a Topolnicí. Kolem dokola dubový prales s planými žlutými slivami a s jalovcem po skalách. Ves sama (149 domův) je zřícena; u ní bojovali 1876 Panagjurci proti Turkům, a také Rusové tu měli šarvátku 25. pros. (prav. kal.) 1877, na kterou upomínají dva náhrobky. Cestovatel cítí, že se nalézá ve středu

horském, daleko od rovin, v bulharském zálesí, které teprve za našich let přišlo válkami do styku se světem. Odtud jsme za 1 h. 10 m. klikatou skalnou dolinou mezi doubím po špatné, úzké stezce přijeli k Topolnici do vsi *Poibrene.* [19]) Před vesnicí stojí kamenný hrob Panagjurcův a jiných povstalcův z 1876, s nápisem. Ves čítá 390 domův; každá rodina má dvojí obydlí, jednu chýši na zimu ve vsi u řeky a druhou na léto v *košarách* či *kolibách*, které jsou rozptýleny na hodinu cesty po okolních výšinách. Obyvatelé jsou zároveň pastýři i zemědělci, pracujíce na skrovných horských políčkách. Topolnica teče v hluboké, úzké dolině s nesčetnými oklikami. Po deštích často se s úžasnou prudkostí rozvodňuje. Na břehu pozorují se stopy *zlatarův*; do války ruskoturecké chodívali sem *mijačje* z Nevrokopska v Rhodopě, aby pracně přesýpali písek horských potokův Obyvatelé nám ukázali u řeky také jakýsi sirnatý, smradlavý pramen, jejž napolo zasuli, poněvadž prý otravoval dobytek.

Po rozloučení s Panagjurci projel jsem Topolnici brodem a stoupal ze stinné úžiny její na výslunné vrchy. Tam se vchází do idyllického labyrinthu Ichtimanské Sredné Gory s hustými lesy dubovými a habrovými a s rozptýlenými lískami a osykami. Nic tu není snadnějšího, nežli ztratiti stopu stezky a bloudíti celé hodiny. Kolem do kola stojí vlnité hřbety a vysoké homole příjemných, měkkých forem, hustě sražené a od hlavy do paty zahalené stromovím. Mezi nimi hluboko jsou vpuštěny těsné dolinky s úzkými lukami, kde vysoké stromovité dřiny a hlohy, s korunami plamének opletenými, jakož i četné p ané hrušky (*kíselica*) a jabloně sledují tok nevysýchajících potůčkův. Kamkoli pohlédneš, po stráních zde onde prohlédá nějaké žluté políčko (*nívice*) a u něho několik chudobných chaloupek, ve výšce 6—800 metrův. Obyvatelé právě žali a mlátili; od stráně na stráň tichým vzduchem se nesly roztažené zvuky jejich volání a zpívání. Stezky, místem sotva znatelné, vedou nahoru dolů, z chlumův do hlubokých dolin k vodám a zase lesem nahoru do vrchův, až jezdce omrzí stále opětované sesedání a napravování sedel. Zde onde z vyšších míst se spatřují čeřeny Etropolské Staré Planiny na severu a Ryly na jihu, která odsud z veliké blízkosti vypadá velikolepě.

Brzo za Topolnicí moji lidé, jeden žandarm a dva kiradžiji, ztratili cestu na dobro. Odpovědi, které nám volali ženci z okolních strání, málo byly platny. Asi dvě hodiny jsme se toulali, až jsme potkali selského *pudara* (polního strážce) s puškou na rameně, který nás z toho bludiště vyvedl. Již se smrákalo. Nocovali jsme v *Grózevi kólibi*, jedné skupině vsi *Belíci*, v selském domě. Koně

[19]) Jméno znamená lidi, bydlící u řeky *Ibru* (lat. Ad-ibr-enses). Obyvatelé seděli původně asi na starém Hebru, u jehož pramenův podnes jeden potok slove Ibr (str. 82).

se přivázaly k plotu pod hrušku, průvodci se uhostili venku na podstřeši a já se rozložil na hliněné podlaze uvnitř. Oves pro koně sehnali jsme od jedné sousedni, převelice výmluvné baby. Lidé mne varovali, abych se od chaty nevzdaloval pro divokost psův. Na jihu nad lesy vystupoval velikolepý profil Musally, obraz i v noci při měsíci gigantický. Domek obsahoval jedinou místnost, plnou dýmu, do níž padalo světlo dveřmi a malým okénkem, které se zavíralo dřevěným příklopem (*kapák*). Z učazeného stropu visely na řetěze kotel nad otevřeným ohniskem a opodál na dvou provazích kolébka (*ljúlka*), na způsob malého koryta. Večeře byla brzo odbyta; sedl jsem s překříženýma nohama na *čergu* (koberec), jedl mléko dřevěnou lžicí z mísy, okusil trochu medu s režným chlebem a zapil vodou z hliněné *stomny* (džbánu). Moji lidé zatím si pochutnali na *čuškách* (zelené veliké papriky), v popeli opečených. Uložil jsem se na zemi v botách a plášti, se sedlem pod hlavou. Chrápání mladých manželův selských u ohniště, vřesk a kojení nemluvněte a nepokoj dětí málo rušilo zdravý, bezstarostný sen. Ráno nastal ve vsi ruch: obyvatelé hnali v polosvětle chladného, až mrazivého jitra kozy a vepříky na pastvu. Ptám se, co jsem dlužen. Celé útraty pro 3 koně a 4 lidi obnášely dva franky. Snídal jsem surovou okurku s pálenkou a jel tichým lesem dále. V pološeru minuli jsme hlubokou dolinu nějakého přítoku řeky Мътиviru z levé strany a stoupali krásnými lesy mezi nepronikatelnými houštinami, v nichž se jevilo i něco bukův, ke skrytému v stinné rokli pramenu *Robov čučur*, až se z jedné vysoké louky otevřel rozkošný pohled na Rylu, Vitoši a žluté pole Ichtimanské. Po třihodinné jízdě sestoupili jsme do spiciho ještě Ichtimanu.

Po tomto zeměpisném výkladu vrátíme se k několika obecným poznámkám. Podnebí centralní Sredné Gory je horské, s ostrou zimou a chladným letem. V Koprivštici bylo v druhé polovici července v poledne ve stínu + 26° C., v Sofii 26—30° C., v Plovdivě 35° C. Panagjurište, ležíc níževji, je poněkud teplejší. Střední poloha pohoří mezi horkou nižinou thráckou a chladnou Starou Planinou i polem Sofijským, jakož i výpary vlastních lesův mají asi následky zajímavé v ohledu dešťopisném, ale to se vysvětlí až snad někdy v budoucnosti.

Co se týče lesův, nejhustší pralesy jsou na jižním úpatí Bogdanu, v jedné dolině na jih od Klimaše, na Meded-deré mezi Panagjuríštem a Zlatici, a na západní straně Bratje i Lisce. Na výšinách, jak podotčeno, převládá buk. Dub vystupuje toliko na nižších svazích k Zlatickému poli, ke střední Topolnici, jakož převládá v nižší Sredné Goře Ichtimanské. Jehličnatého lesa není; tu a tam na skalách roste jalovec (Juniperus, zde *ardlč*, na Ryle *smrika*). Les je vysekán jen okolo obou měst, ale obyvatelé pamatují ještě, až kam sahal a kdy byl vyhuben. Floru Srednogorskou vřele odporučuji botanikům: mne zajímalo bohatství

bulharských rostlinných jmen, jejichž pilné sbírání by studiu jazyka velice prospělo.[20])

V lesích se potuluje množství zvěře. Medvědi (*méčka*) mají hlavní skrýše ve stinném pralese pod jižním úpatím Bogdanu a od milovníkův silně se loví; u Panagjurište jsou již vzácnost. Obecně se tvrdí, že medvěd je zpravidla zvíře plaché, živící se liskami a vůbec stravou bylinnou. Nebezpečným prý se stává, když jednou okusil masa (*méčkata se nastrъvi*); tu pak častěji mívá zálusk na ovce, telata nebo hříbata. Vlci v zimě znepokojují celé pohoří i Zlatické pole. Rys (blh. *rís*) je vzácné zvíře, které se málo rozmnožuje; vypravovali mi jen o dvou, kteří těkají po lesích na Bratji, a o jednom, kterého nedávno zabili Dušančané. Neobyčejnější zvěř jsou kanci (*diva svinja*, *glik*), kteří ku př. po bukových lesích Bratje se prohánějí v stádech po 10—20 kusech a v zimě, když bukvice[21]) zmizely pod sněhem, slézají i do okolí osad, kde je leckdy chytají živé; jednou přibatolili se ve sněhu až ke škole v Koprivštici. Po celé Sredné Goře se nalezají nejen srnci (*sъrni*), ale i jeleni (blh. *rogáč*, ale slyšel jsem od pastýřův i *elén*); někdy slézají z hor na jih do polí a pustoší žita. Mezi větvovím pralesních stromův kryjí se i divé kočky (*dívi kotki*) a veverky (*káterici*); také lišky (*lisici*) nescházejí.

Centralní Sredna Gora je výborný kraj pro chov dobytka. Bulhaři zdejší drží nejen ovce, ale hlavně hovězí dobytek, krásné bílé odrůdy. V létě jej ženou do hor ještě vyšších, Koprivštenci do Tetevenského Balkánu, Panagjurci na Vitoši a do Samokovských hor, a v zimě jej honí k Burgasu, do Adrianopolska, anebo až k Enosu a Kešanu. Na porážku jde tento dobytek do Cařihradu anebo do Srbska. Tímto stěhovavým způsobem se hospodářství Srednogorcův podobá vlaskému, leda že Vlasi se

[20]) Pro takové sbírky doposud se stalo velmi málo. Školní botaniky jsou překlady, někdy velmi nakvap zdělané, a oplývají nemístně a neuměle převzatými jmény cizími, hlavně ruskými a českými. Schází v nich ku př. zmíněný *rosen* a množství jiných prostonárodních jmen. Ovšem jsou v názvech domácích veliké rozdíly dle krajin, pročež by se vlast každého jména při zapisování měla určitě vytknouti. Z filologického hlediště zajímavá jsou četná jména na *-iga*, *-uga*: *másteriga*, *tamjanúga* Viola, *ovsiga* Bromus, *vratiga* Tanacetum, *tъrsteliga* rákosí atd. Kladu zde ze svých zápisek něco jmen, zapsaných z úst Srednogorcův na pastvinách: *zeleníka* Vinca, *zvъníka* Arnica, *ravenéc* Achillea (rozdílný od *revén* z řec. *ῥαβέντιον*, rabarbora), *sinčéc* Centaurea, *očé* (dimin. od oko) Campanula, *podbjála* Tussilago farfara, *voleníka* (jinde turecky *gjuzúm* nebo arabsky *nané*) Mentha, *lájkučka* Matricaria chamomilla, *živóvlek* (v Kotlensku *žálovnik*) Plantago officinalis, *pljúskavica* druh jahod, *bórci* Taraxacum, *živóvnik* Rumex acetosa, *štavúnek* Oxalis, *répej* (jinde *lópoch*) Lappa, *ljútnica* Ranunculus acris, *kozák* či *prč* Tragopogon, *kózja bradá* a *kukuvíčina* nějaké trávy atd. Jména rostlin zahradních jsou v bulharštině nejvíce řecká a turecká: *lalé* Tulipa, *zümbül* Hyacinthus, *šibój* Cheiranthus, *trandafíl* Rosa, *latínka* Tropaeolum, *zambák* či *krin* (*κρίνος*) Lilium atd.

[21]) Bukvice slovou zde, jako strom sám, *buk*; *žir* jsou žaludy.

hovězím dobytkem nezabývají. S ovcemi se prve odsud vedl veliký obchod taktéž k zásobování Cařihradu.

Stád vepřových, jaká se drží v Srbsku, v lesích bulharských není. Ale ze zpráv středověkých vysvitá, že chov vepřového bravu ve velikých polodivokých stádech byl jednou rozšířen po celém poloostrově a že to, co se dnes nalezá v dubových lesích Šumadije a v Uhrách, jen je zbytek někdejšího obecného systému hospodářského. Akropolita píše o svinopasech (*χοιρόβοσκοι*), obyvatelích Rhodopy, a Pachymeres tutéž třídu obyvatelstva zpomíná na Haemu. Pro samu říši byzantinskou nejlepší svědectví máme ve zprávě, kterou císař Jan Kantakuzen dává o svém soukromém jmění; stáda jeho čítala 5000 kusův skotu rohatého, 2500 koní, 50.000 vepřův a 70.000 ovcí.[22]) Čísla tato nepochybně představují poměr jednotlivých druhův dobytka, jaký v 14. století vůbec převládal ve stádech velmožův byzantinských. Teprve za panství islamu vepřová stáda zvolna vymizela, již pod vlivem hustého tureckého obyvatelstva, které se rozsadilo po Thrakii a po Podunají. Ale ještě v 16. století zpomínají se v sandžaku Vidinském a Nikopolském vepři, kteří se pasou na horách.[23]) I rytíř Dernschwam viděl v Rumelii po polích celá stáda vepřová. Nechuť musulmanův k prasatům pochopí každý, kdo v těchto zemích vidí, čím se tato zvířata na dvorech lidských obydlí krmí.[24])

Zajímavá je pastýřská terminologie Bulharův, která představuje divnou směsici živlův slovanských, rumunských a tureckých. Některé výrazy jsou obmezeny jen na malý obor, jiné však sahají z Řecka přes země albanské, srbské a bulharské až do Karpat, ba až k našim Valachům moravským. Jak důležitou částí národního majetku dobytek (*dobítъk*) jest, jasně se vidí z toho, že v Bulharsku zhusta slove prostě *stoka*, což znamená zboží, majetek vůbec. Hovězí dobytek se nazývá *govéda-ta* nebo *jédъr dobítъk*. Brav menší či *drében dobítъk* tvoří hlavně *ovcé-te*, mezi nimiž se liší *ovnite* (*oven*), *prazove* či *kočjove* (tur. *koč*, beran), *ágneta* (na Ryle množné číslo zní *ágništa*), *sagmál* (ovce k dojení), *šíleta* (jehňata odstavená) atd. Odstavení jehňat od ovcí při jarním dělení stád slove *predoj*. Kozy (*kozí-te*; *jaréta*, kůzlata) drží se vedle ovcí v horách v dosti silném počtu, avšak zvýšením daní z nich se počet jejich nyní ztenčuje, k velikému prospěchu mladého lesa. Vesnické stádo se jmenuje *čardá*; v Kotlensku se tím

[22]) Kantakuzen kn. 3 hl. 30.

[23]) „Von den Schweinen Garuna (novořec. *γουρούνιον* prase), welche in den Gebirgen mästen, werden 32 Aspern für die Heerde entrichtet." Kanun sandžaku Vidinského, Hammer, Des osm. Reiches Staatsverfassung 1, 313. Ustanovení v sandžaku Nikopolském (1, 304.): „Von den Wildschweinen, welche im Walde liegen, bezahlen die Ungläubigen nichts, sondern geben nur 1 Asper für 2 zahme Schweine", spíše se vztahuje na polodivoká stáda, než na kance.

[24]) Viz Bartha str. 23. Jeho slova může každý, kdo cestoval po Srbsku a po Bulharsku, potvrditi observacemi více méně komickými.

rozumějí jen voly, krávy a bůvoli. v Trnovsku a jinde veškeren dobytek.[25]) Dobytek, pasoucí se kromě vesnic, ve větším počtu, náleží v *stáda-ta*. Pastýři slovou *pastíri*, *čobáni* anebo *govedári*, *ovčári* (s přehláskou *ovčéri*) a *kozári*. Veliká je hojnost výrazův pro chýše pastýřův: *kolíba*, *košára*, pak obecně známá na Šaru, na Rhodopě, na Balkáně až do Dobrudže *mándra* (z řec. μάνδρα, μανδρίον, μανδράκι), *bačija*, v Srednè Gore chata ovčákova, *bačilo* v Makedonii (srovn. srbské *baća*, *bačija*, jinak *stan*, pastýřský salaš; rum. *bačju* ovčák, sýrař; *baća* u moravských Valachův vůdce ovčákův). Proutěné ohrady, ve kterých ovce nocují vedle chýše pastýřovy, slovou *ъgli* (*ъgъl*, z tur. *agyl* salaš), *egreci* (*egrek*), *ográdi* atd. Hlavní ovčák či sýrař se jmenuje *mandradžija* (i rum. *mandračiŭ*). Zimoviště ovcí obyčejně se nazývá po turecku *kъšla*. Slovo *obor* (ohrada) ve významu stáje nebo útulku pro stáda na horách je řídké, ale místní jména ukazují, že za starých dob bylo více v užívání. V Žeravně u Kotle nazývá se místo, kde se ovce pasou, *pladnište* (*pladnúvanje* ovcí ve stínu), a místo, kde v ohradách nocují, *polugár*, což se slyší i po Gabrovsku a Trnovsku, kde za to nevědí o bačijích a mandrách. Na zimu se ovčí a kozí stáda živí zásobami listí; sbírání jeho po lesích usekáváním celých větví slove u Koprivštice *brázdenje* (sloveso *az brazdá*), kupy listí samy v Kystendilsku a jinde *lístnici*.

Vlna ovčí se stříhá dvakráte, jednou na jaře, podruhé na podzim (*jarina*).

V salaších se provozuje především sýrařství. Sýr Balkánského poloostrova slavil se již za dob římských, hlavně *caseus Docleas* z nynější Černé Hory a *caseus Dardanicus* z provincie Dardanie okolo dnešního Skopje a Prizrena.[26]) Dojení mléka do džberův (*čébr*, na východě i *čubúr*) dřevěných s obručemi (*sъs dъgi i óbrъči*) a připravování másla (*masló*) a sýra (*sírene*) pomocí všelijakých sýrišť (*sirište*) je jednou z hlavních starostí pastýřův. První ještě žluté mléko, kterého se při dojení dostane, slove *kulástra* (lat. colostrum); slovo to jde z Balkánského poloostrova po Karpatech až k Malorusům a Těšínským Polákům. Syrovátka slove *mъtenica*, nesražené kyselé mléko po turecku *ajrán*, smetana rovněž turecky *kajmák*[27]); slaná voda, v níž se ovčí sýr chová na zimu ve velikých kádích (*káca*), nazývá se *salamúra*. Sýr se liší na několik druhův. *Kaškavál* (slovo je známo i Rumunům a Turkům) je žlutý sýr kravský ve velikých nízkých koláčích, jaký se vyrábí jmenovitě v Panagjurišti; přílišná hustota a suchost jeho liší jej od sýra švýcarského. Ostrý rozdrobený sýr ovčí slove *úrda* (novořecká

[25]) Staroslov. *črěda* grex; z toho pochází i maďarské *csorda*, stádo rohatého skotu nebo i vepřův.

[26]) Plinius, Nat. hist. 11 §. 240. Totius orbis descriptio (ze 4. stol.) §. 51 (Geogr. graeci min. vol. 2).

[27]) Od Bulharův z Bessarabie slýchal jsem i výraz *smintána*, staré slovo, zachované v rumunštině a z této nazpět přejaté i se starou nosovkou.

μυζήθρα); slovo to také je velmi rozšířeno a u makedonských i karpatských Rumunův znamená sýr kozí nebo tvaroh, u Malorusův sražené ovčí mléko, u Valachův moravských ovčí smetanu na máslo.[28]) Pečený sýr, svařený v mléce s moukou, jaký jsem jedl u pramene pod Liscem, se nazývá bulharsky *belmuš*; i toto slovo má veliký rozsah a v tvaru *balmuš* znamená u Rumunův karpatských jakési moučné jidlo kukuřičné, u Rusínův v Bukovině a u Huculův kaši svařenou se smetanou. Kozí měch, v němž si pastýři chovají mléko, které moji přátelé Srednogorští žertem nazývali „bulharskou limonádou", slove *ugurtník, urgutník* (z tur. *jogurt, jourt* sražené mléko).[29])

Na celém poloostrově se jí velmi mnoho masa hovězího, ovčího nebo kozího, do pruhův nebo pecnův na tuho stlačeného a na letním slunci sušeného, které slove *pastъrmá*; v nejdokonalejších tvarech svých upomíná na vlaské mortadelly a salámy, ale cizinec mu zvykne jen po úplné akklimatisaci. Slovo je turecké a tatarské (*bastyrma, pastirma*) a je známo i po Anatolii a na Krymu; na Balkánském poloostrově se ujalo též u Řekův, Rumunův a Albancův. Klobásy do střev (*červáta*) nabité a namnoze také jen na slunci sušené jsou *sudžúci* (tur.), *nádenici* a Koprivštické *lokánki* (řec. *λουκάνικον* klobás). K pastýřským jídlům patří též *kavъrmá* (tur.), vnitřnosti svařené se zeleninou.[30]) Ostatní produkty zvířecí, s kterými se obchodníci s dobytkem (*dželépin*) a řeznici (*kasápin*) zabývají, jsou kože (*kožú*), loj (*červiš* tuk, z tur., a *loj*), slanina[31]) (*slánina*), jazyky (*ezíka*) a rohy (*rogovéte*), jichž se užívá k hřebenářství a k dělání píšťal pro dudy.

Zemědělství v centralní Sredné Goře je slabé. Políčka okolo Koprivštice náležejí k nejskromnějším pokusům zemědělským, jaké se nalezají v chladných zákoutích horských. V poslední době se po Sredné Goře rozšířilo pěstování bramborův (*barabój*). I pole kolem Panagjurište, ačkoli mají rozsah poněkud širší, nestačí ani, aby obyvatele zásobila žitem na jeden rok. Seje se tam dobrá rež, oves, proso a také něco slabé pšenice (*'čeníca*) a kukuřice. Hospodářství je, jako v Zlaticku, dvojpolové, s úhorem každého druhého roku, kdežto v sousední teplé rovině Plovdivské trvá hospodářství třípolové. Vinic v Sredné Goře není; víno se vozí do Koprivštice z Gjopsy nebo z Peruštice, do Panagjurište z Kalugerova a jiných vsí na nejdolejší Topolnici. V posledních letech po válce staly se pokusy s pěstováním růží; viděl jsem

---

[28]) Srovn. Miklošiče Rumunische Untersuchungen (o jazyku makedorumunském) a jmenovitě Über die Wanderungen der Rumunen in den dalmatinischen Alpen und den Karpaten, Wien 1879. (Denkschr. Víd. akad. díl 30.)

[29]) O staroturecském *ajranu* a *jogurtu* viz Vambéry, Das Türkenvolk 208.

[30]) Slovo *kaurma* nalezá se až i v tureckých jazycích střední Asie, kde znamená uzené maso, vařené s prosem. Vambéry op. cit. 210, 309.

[31]) Lardum se zpomíná již ve 4. stol. mezi hlavními produkty Makedonie. Totius orbis descriptio l. c.

růžová pole u samé Koprivštice (nejvíce s bílým květem) a okolo Panagjurište.

O minulosti tohoto horského kraje není mnoho známo. Psané památky středověké, pokud se nám dochovaly, o těchto místech téměř ničeho nevypravují. Války mezi Bulhary a Byzantinci mívaly své jeviště nejvíce u Černého moře a okolo Adrianopole, tak že letopisci neměli příležitosti zmiňovati se o zdejších hradech. Centralní Sredna Gora ležela kromě velikých cest a byla slabě obydlena. Ani Hadži Chalfa o ní nepíše. Ale přece se zde nalezá něco starožitností, jmenovitě hradisk.

Z osad nejstarší zdá se býti *Strélčı* (obyvatel Strélčenin, adj. stréleški), pod jižním úpatím Bunaje mezi nízkými odnožemi Sredné Gory, $1^1/_2$ h. východně od Panagjurište, $2^1/_2$ h. jižně od Koprivštice a 6 h. severně od Tatar-Pazardžika. Lituji, že jsem nestačil to místo navštíviti. Nalezá se tam teplý pramen a rozsáhlé staré hradiště, na kterém se vykopávají veliké hrnce s hnilým prosem. Staré bulharské jméno bylo asi *Strélьčь-grad* (střelcův hrad), což vysvitá i z dosavadní formy přídavného jména *stréleški*, avšak slýchá se i novější tvar *strélčenski*.[32]) Turci při dobytí země nalezli ve Strelči jediný důležitější hrad v těchto končinách a proto sem položili také jedinou osmanskou kolonii v Sredné Goře, která obsahovala i blízké dvě vesničky *Gornjo* i *Dolnjo Osmánovo*. Strelečtí Turci byli slavní lupiči a do posledních let zle se snášeli s Bulhary. V Koprivštici mi vypravováno, že v starých tureckých listinách se psávalo „Strelča kasabasi“ i „Avradalan mahalesi“ — *město* Strelča a *koliby* Koprivštica. Také Strelčané mi tvrdili, že osada jejich byla druhdy vojvodské sídlo a že mez její šla prý jednou přes „pazar“ (trh) v Koprivštici, dokud tato byla jen skupinou pastýřských chatrčí; měli prý i starý podzemní kostel a listinu o mezích 300 let starou. Před povstáním 1876 čítalo se tam 40 domův tureckých, 32 tatarských a 200 bulharských.[33]) V povstání Panagjurci Strelči vypálili. Nyní čítá 340 domův s 1702 obyvateli, vše Bulhary; Turci do posledního se vystěhovali, jen několik z nich se zdržuje v blízkém Pazardžiku. Bulhaři vstoupili do práv Turkův, a mezi nynější bulharskou obcí ve Strelči a sousedními městy Koprivštici a Panagjurištem trvají kruté spory o meze.[34])

Staré cesty překračovaly centralní Srednu Goru tři. Dvě vycházely ze Zlatice, jedna přes okolí nynější Koprivštice, druhá

---

[32]) Srov. ves Strělьcь v Srbsku mezi statky Děčanského kláštera v listině z 1330, a jeho mez „strělьčьska megja“. Miklošič, Mon. serb. 92. — Slovo *strelec* nebylo Bulharům neznámo: srovn. *samostrelec* v písni z Panagjurište, vydané od Drinova, Per. Spis. starší řady sv. 11 a 12, str. 149.

[33]) Ze Strelče pocházel uniatský bulharský biskup Rafail Popov (†).

[34]) Za mého pobytu v Koprivštici odbýván pod Bunají v přítomnosti rumelských úřadův mezní soud se svědky starci atd. Staré meze města Strelče stýkaly se na vysočině Srednogorské bezprostředně s Dušanci.

přes končinu Panagjurskou; obě sbíhaly kolem Strelče do pole Plovdivského. Třetí cesta vedla přímo od Etropolského Balkánu přes Panagjursko do roviny thrácké, k vrchům Kojuntepé. Směr všech těchto cest je označen malými hradisky.

První stopa třetí cesty, vycházíme-li od jihu, vystupuje na jednom z vulkanických chlumův Kojuntepé, blíže vsi *Ferezli*, na němž se nalezá rozsáhlé hradisko.[35]) Asi 5 kilometrův na jih od Panagjurište leží *Krásen-kalesi* na skále nad levým břehem Ludé Jany, naproti vsi řečené *Bъta*; zbývají ještě dvě vysoké stěny z kamenův a cihel a ostatky kostelíka. Praví se, že tu byl klášter nebo kostel sv. Dimitra a že prý se v kostelích Panagjurských chovaly ikony, přenesené odtud, avšak za povstání a spojených s ním požárův přišly na zmar. Jiná pověst vypravuje, že hrad dlouho se bránil proti Turkům a že jej zradili obyvatelé Bъty.[36]) Na blízku, mezi Popinci a Panagjurištem, jsou stopy staré strážnice na místě řečeném *Sary-Jar* (tur. žlutá země).

Odtud k Araba-konaku šla stará cesta přes Banji a Mečku, dvě zajímavé místnosti, které jsem navštívil. *Bánja* leží $1^1/_2$ h. na jihozápad od Panagjurište v těsné, chladné dolině Banjské řeky, která pod vsí Bъtou padá z prava do Ludé Jany. Ves skládá se z docela chudobných domků, krytých cihlami anebo slamou. Na horním jejím konci se nalezají téměř v řečišti samém teplice velice prvobytného zevnějšku: otevřená dřevěná budova jako klec, totiž kostra nedostavěného lázeňského domu se dvěma bassiny, v nichž lidé sedí „coram populo“ ve vodě, arci v košilích nebo v obnošených šatech. Teplotu pramene mužského bassinu vyměřil jsem na $+42^0$ C., ženského na $+44^0$ C. Nedaleko vytryskuje ze skalného dna samého řečiště otevřený pramen značné teploty ($+43^0$ C.) jen jako kruhová louž s zelenými řasami a otvorem na dně. Bublinky, vyrážející na hladině, prozrazují, že vývařiska sahají i dále pod řeku. Několik málo krokův hořeji stojí na břehu drobný kostelík, teprve nedávno vykopaný a pokrytý; rozměry jeho upomenuly mě na „čerkoviště“ u Dušancův. U něho se našly i železné střely a železný křížek.[37]) Nad těmito teplicemi zdvihá se na pravém břehu převysoký strmý sráz, nad nímž leží (125 m. nad řekou) zřícené *Bánsko kalé*. Lezli jsme hustým doubím přímo vzhůru. Vůdcem nám byl jeden z náčelníkův Srednogorského povstání, bojovný Banjský pop Grújo, který 1876 na Oborišti přijímal přísahu od spiklenců, málomluvný vysoký horal úhledného lice s dlouhou bradou, bez školního vzdělání, ale s řízným vtipem a s obvyklou u zdejších lidí

[35]) Popisuje Zachariev str. 75, 78.

[36]) Také zříceniny Trajanopole blíže ústí Marice se bulharsky nazývají *Krasno kalé*. V okresu Ruščuckém je jedna ves *Krasen*.

[37]) Slyšel jsem i o jakémsi kamenu s „latinskými písmenami“, jenž prý odsud převezen do musea Plovdivského, ale bohužel jsem se nikde nic bližšího o něm doptati nemohl.

duchapřítomností. Zajímal ho aneroid, který jsme měli s sebou, a rychle pochopil, v čem ta věc vězí; mne se vyptával, jak vypadaly staré luky, kterými se ty železné střely metaly, a jak daleko asi mohly dostřeliti. Hradisko samo tak zarostlo lesem, že mezi větvemi sotva lze se provléci. Stěny hradní, složené z ploských kusův bílé břidlice, místem ještě dobře stojí. Vrata s věží byla na východní straně. S vrchu se otvírá krásný pohled na Srednu Goru; Panagjurište zůstává blízkým návrším zakryto. Lázně se vidí zrovna dole ve strašné propasti. Na protější stráni, mezi lesíky a polnostmi, se na místě řečeném *Vѣgren* prý shledávají stopy nějaké dlážděné cesty, které jsem však neviděl, neboť jsme tudy projeli na návratu již za tmy večerní.

Druhé zvláštní místo je již svrchu zpomenutá *Méčka* (obyvatel Méčenin, adj. méčenski). Nade vsí stojí staré hradiště *Pávlakalesi*, nazvané prý dle jakéhos Pavla vojvody, který se tu bránil proti Turkům. Ve vsi byl do povstání starožitný kostelík sv. Nikoly s nápisy a několika rukopisy na pergameně a na papíře. Turci jej vypálili; zbyly jen očazené stěny beze střechy, na pravé straně nového kostela, který byl šťastnější a se uchránil. Prof. Drinov viděl ten chrámek 1871 a popisuje mi jej v jednom přátelském dopisu jako těsnou budovu bez oken, kromě jedné úzké, jak Panagjurci říkají, *lukarny*. Nápisy u fresk, představujících biblické scény a svaté, byly psány míchaným pravopisem 17. století a sice někdy obráceně tak, jak vypadá písmo v zrcadle. Zmatení liter prozrazuje, že malíř byl ne Bulhar, ale Řek nebo Rumun. Na stěně oltářní nalezal se nápis, plný skratkův, s vročením 1014, patrně dle tureckého letopočtu, tedy 1605 po Kr.[38])

V Mečce se nalezají i mince. Sedláci mi ukazovali stříbrný peníz s nápisem „Diva Faustina" (manželka císaře Marka Aurelia), pak několik měděných kusův byzantinských a polský stříbrný groš s obrazem krále Sigmunda III. (1587—1632). Tyto groše, vše téhož krále a téhož typu, se vyskytují po celém Bulharsku ve velikém množství. Na Černomoří, v Sofijsku, v severní Makedonii a jinde náležejí k nejobyčejnějším nálezům, a všude se spatřují, na okrasách a copech ženských, někdy i pozlaceny anebo zpracovány v knoflíky. Hojnost jejich byla mi hádankou, až jsem se dočetl, že takové peníze s podobiznou a nápisem krále Sigmunda III. razila republika Dubrovnická ještě 1766. Patrně měly na poloostrově jistý kredit, asi jako nyní tolary císařovny Marie Theresie

[38]) List Drinova ke mně o „Mečenské crkvici" viz v Period. Spis 9, str. 7 a 8. Nápis oltářní četl Drinov: „Да се зиде, кога се писа светитель Никола, лѣто . лід . ." Na nápisech bylo psáno пратие, опразь, опрадованиа místo братие, образь, обрадованиа, послвзьте m. послоушьте. Podobné chyby v hláskách nalezl jsem v chrámě v Dolní Lisině v Krajišti, na nápise z 1610 (препотопна параскева), snad od téhož malíře.

v Abysinii a Sudanu, a proto od Dubrovčanův raženy i po půldruhém století z obchodní spekulace.[39])

Na sever od Mečky se pokračování těchto stezek dle vyprávek Panagjurcův dá sledovati ve dvou směrech. Jedna stopa vede podél západní strany Lisce ke Zlatické vsi *Kolanlare* okolo hradiska, řečeného *Síva gramáda*, druhá přímo na Petrič přes místnost *Vran kámъk*, okolo vrchu zvaného *Okopán*, se stopami jakýchsi starých valův. Že hrad Petričský, který prý byl dosti veliký, stál již za středověku a že se tehda z Plovdiva do Sofie někdy jezdilo těmito horskými stezkami, o tom máme výslovné svědectví u Anny Komneny, která zpomíná Πετριτζός mezi Srědcem a Plovdivem.[40])

O druhé cestě, ze Strelče do Zlatice, nahoře již častěji se stala zmínka. Připomínám jen, že na sever od Strelče se nalezá hradisko *Rechmán-kalesi*, které pastýři nazývají také *Osója*. V Panagjursku *osója* slove každé místo obrácené na sever; podobně v mluvě horalův západního Balkánu severní svah k Vidinsku leží *na osoj*, jižní k Pirotu a Sofii *na prisoj*. U cesty z Panagjurište do Zlatice (5½ h.) v Mededu Turci naposled založili čerkesskou ves *Karatepé*, ale Panagjurci ještě před povstáním „očistili" několik Čerkesův a tím kavkazské vetřelce pohnuli k spěšnému odstěhování.

I poslední, nejvýchodnější cesta přes Koprivštico je označena starými tvrzemi, avšak menších rozměrův; patrně se tudy méně chodilo. Od Plovdiva první *gradíšte* nebo *kalé* stojí nade vsí Krastovem u dolní strážnice pod Vlkem, na kuželovitém vrchu, s rozházeným kamením a cihlami. Něco výše leží v lese u cesty ze Strelče do Koprivštice malé *Mrzjánsko kalé*. Na cestě z Koprivštice k Dušancům byly dva hrádky, nyní sotva znatelné, na zmíněném vrchu *Gradišti* a *Dušansko kalé* na Klimaši.

Bylo zde i několik klášteříkův. Kromě onoho na Krasenkalesi ukazuje se místnost „manastir" se stopami starých stavení mezi Panagjurištem a Strelčí, a ostatky třetího monastyru nebo spíše eremitského „skitu" pod Mrzjanským hradištěm. Nyní se zde nalezá jediný klášter sv. Nikoly u vsi *Kalugerova*, na místech, kde Topolnica vystupuje do Pazardžické roviny. Jméno *Caludriz* čteme již u Rambertiho (1534), který zná i řeku *Toponiz*; sou-

---

[39]) Francouzský konsul Le Maire (1766) praví ve zprávě o Dubrovníku (Starine, díl 13, 1881 str. 96): „Il y a une monnoye d'argent de 3 sols 9 deniers, qui porte d'un côté une tête couronnée avec la légende ‚Sigismondus III. D. G. Rex Po. M. D. L' et au révers la ville de Riga avec la légende 1592 ‚gros arg. trip. civi. Rige'. Les Raguzois *en ont frappé tout recemment, sans rien changer ni à l'empreinte ni à la date.* J'ignore, en quel temps et pourquoy il leur a été concedé le privilège singulier de se servir du coin d'un roy de Pologne et d'une ville étrangère."

[40]) Anna Komnena ed. Reifferscheid II. 41, 256.

časný belgický cestovatel Schepper[41]) zaznamenává u Pazardžika řeku *Jana*, důkaz, jak stará jsou tato říční jména.

Za tureckého panství začali na Srednu Goru přicházeti, patrně z Rhodopy, také turečtí kočující pastýři čili *Juruci*. Ti se s Bulhary dobře snášeli a podnes zůstali na svých místech; obec *Juruci-te* nedaleko na jih od Panagjurské Banje má nyní 492 tureckých obyvatelův, bydlících ve čtyrech „mahalách" či skupinách salašův (*Oručly, Duvanly, Okčuly, Džafarly*).

Byzantinec Dukas, jak již povědíno (str. 215), píše, že 1443 mezi Zlatici a Plovdivem byly jen „hory a lesy neprůchodné", ale není pochyby, že tyto jeho ὄρη καὶ δρυμῶνες δύσβατοι již tehda měly pastýřské obyvatelstvo, které znenáhla se sesídlilo ve dvě veliké vsi, Panagjurište a Koprivštici. Ještě pop Konstantin 1819 ve svém řeckém popisu Plovdivské eparchie zaznamenává obyvatele obou míst jen co pastýře nebo ovčáky. A že obě vsi vznikly teprve za doby turecké, to tvrdí zřejmě i samy místní pověsti.

Pastýři zdejší byli původně nejen Bulhaři, ale i Rumuni. O tom svědčí četná místní jména. U Koprivštice je pastvina *Úrsulica* (ursul rum. medvěd), návrší *Krécul* (krec rum. kudrnatý, vráskovitý), údolí *Dъlbóki Val* (rum. dolina), dolina *Čérbul* v pralese na jih od Klimaše (čerbu rum. jelen). Nedaleko od Panagjurište padá do Ludé Jany z leva potůček *Mérul* (rum. jablko). V Koprivštici a v Panagjurišti se nalezají osobní jména *Njagul*, *Dragul*, *Jankul*, *Radul*, obé i v odvozených rodinných názvech.

V nových dějinách bulharských Panagjurci i Koprivštenci zaujímají místo docela znamenité. V osamělých svých horských obcích, opatřených různými privilegiemi, nikdy neupadli pod onen nátisk, pod nímž trpělo rolnické obyvatelstvo v rovinách a dolinách se smíšeným obyvatelstvem, a zachovali mnoho ze starého ducha národního. V našich letech oni se stali příčinou obnovení bulharské samostatnosti Srednogorským povstáním 1876, které nejprve se vzňalo v Koprivštici, ale středisko své mělo v Panagjurišti, kde tehda Bulhaři poprvé statečně bojovali nejen proti bašibozukům, ale i proti řadovému vojsku osmanskému.

V jazyku i v životě těchto Srednogorských Bulharův trvá mnoho starobylého. Samy zeměpisné názvy s řídkými výminkami (několik „kalé" a „deré") jsou prosty oné příměsi tureckých jmen, s kterou se potkáváme i na vrcholcích Staré Planiny a Rhodopy. Rody drží svá jména (*prjákori* na *-ov*) po celá století, kdežto jinde i v čistě bulharských Balkánských městech, ba i v Trnovsku, sebe značnější rody nemají trvalých jmen a členové jejich k osobnímu jménu přidávají toliko jméno otcovo. Jsou to jména někdy docela starožitná, odvozená ku př. od praotcův s jmény Desimir, Radomir, Deljan atd.; rodiny také pa-

[41]) Viz o něm Matkoviće v Radu jugosl. akad. díl. 62.

matují své rodosloví na několik pokolení nazpět. Obyvatelstvo silně se rozmnožuje; byly mi uváděny příklady, kde jeden otec měl 18 nebo 22, ba i 24 (od dvou matek) dětí, ale nikdy prý se všecky neudrží. K jedné rodině patřívá do 40 osob, ale ty nikterak nežijí v jednom právním svazku. Jazyk náleží k nářečí východnímu a vyznamenává se pravidelností a neporušeností samohlásek, jakož i bohatstvím lexikalním. Ale jakkoli Koprivštica i Panagjurište leží blízko sebe, v mluvě jejich jsou jisté rozdíly, hlavně v hláskosloví a v užívání různých slov.[42]) Známost písma vždy se tu držela. Spatřují se staré náhrobní kameny s bulharskými nápisy, staroslovanskými stojatými literami, z doby před celým národním hnutím našeho století (v Koprivštici jsem viděl letopočty 1772 sld.). V obou obcích se chránily a přepisovaly rukopisy, i bylo jich tu mnoho až do povstání 1876, které se svými požáry přineslo záhubu i těmto památkám. Liturgie četla se ze staroslovanských rukopisův bulharské recense, často v novější době přepsaných, až asi do 1820, kde obecně přišly v užívání církevní knihy, tištěné na Rusi.[43]) Záhy se tu začalo školní učení. Devadesátiletý stařec, učitel v Panagjurišti, mi vypravoval, jak se učil u „daskala Jani“, ale ten že byl první tamní učitel vůbec; dříve se učili jen po domech. I mnohé ženy, stařeny zde umějí psáti písmem církevním. Řecky se v době řeckého církevního panství jen někdy pělo na jedné straně kostela, jmenovitě když přišel biskup. V dějinách bulharských škol a novobulharské literatury Sredna Gora zaujímá vynikající místo; odsud vyšlo mnoho učitelův, spisovatelův a politikův.[44])

Větší a starší z obou míst je *Panagjúrište* (obyvatel Panagjúrec, Panagjúrka, adj. panagjúrski) v kotlině pod prameny Ludé Jany, s obzorem dosti otevřeným, který kolem do kola je ohrazen lesy, nad nimiž vynikají vrcholky Bratja, Lisec a Bunaja.[45]) Při

[42]) V Panagjurišti se slyší samohlasné *r* i *l* (viz Drinova v Per. Spis. starší řady sv. 11 a 12 str. 148). V Koprivštici vyskytuje se někdy samohlasné *r*; *l* přidružuje se tam polohláskou, podobnou stísněnému *a*, které se připojuje za ním, tak jak se píše ve starých rukopisech: vlѣk, slѣba, dlѣgo, stlѣp, Blѣgarin. Patrný rozdíl je v zamístění starého ъ. Dle Drinova (Archiv für slav. Phil. V 373) jeho krajané Panagjurci jej nahrazují delším temným zvukem, Koprištenci však docela krátkým zvukem anebo čistým *a* (móga, padnál). V Koprivštici často se slyší *e* v případech, kde se v Panagjurišti vyslovuje *ja* (breg K., brjag P.). Z Joan vzniklo v Koprivštici *Ován*, v Panagjurišti *Ován*.

[43]) Děd p. Grujeva, pop v Koprivštici, čítal liturgii jen z bulharských rukopisův.

[44]) Z Koprivštice pochází většina bulharských notablův v Plovdivě, bývalý ruský konsul Najden Gerov, rumelský ředitel vyučování Joakim Grujev, dr. Čomakov, dr. Vlkovič, bratří Kesjakovi, bratří Ljuben (†) a Petko Karavelov, bulh. ministerský předseda, a četní jiní, z Panagjurište spisovatel Nešo Bončov (†), historik prof. Drinov (ze čtvrti Dragulince) a jiní.

[45]) Starší bulharský popis od V. Čolakova, Описание на село Панагюрище. Цариградъ 1866, 14 str. v 16°.

značném rozsahu svém a několika vynikajících kupolích kostelních činí z daleka dojem velikého města. Na východním pokraji stojí holé nezastavěné návrší *Brdo*, z něhož se vidí nejen celá osada, ale na obzoru přes Srednu Goru i osněžená Ryla Planina a proužek hřebenův Rhodopských. Na sever se prostírá čtvrť (mahala) *Drágulinec*, prý nejstarší, a na západ *Máreškata mahla* (tur. *maraš* trh). Místnost patrně od pradávna bývala osazena. Na jižním konci našly se na místě řečeném *Mrjámor* lidské kosti a jakési staré mince. Podání vypravuje, že Panagjurište nejdříve bylo rozptýleno v malých skupinách co „koliby“ po horách a že teprve později se „sebralo“ na jedno místo u prostřed, kde se scházel *panagjur* či výroční trh. Ze starých kolib zbyla po okolí rozličná *obročišta* nebo *paraklisi*, jaké se nalezají i jinde, jmenovitě podél celé severní Rhodopy okolo měst a větších vsí; je to často jen kříž v poli, někdy pusté místo starého kostela, zřídka malá zděná kaplička, vše s jmény svatých. Jedno, řečené *Présveta Nedélja*, leží až blízko u západního úpatí Bunaje. Mezi kolibami největší „selište“ prý bylo „*na Bogoslóvska poljána*“ také pod Bunají, kde se spatřují ještě hromady (*kúpišta*) kamení. Turci nazývají Panagjurište *Otluk-köi*, „ves na pastvině“, což jasně svědčí o zaměstnání nejstarších obyvatelův. Místní pověsti kladou založení Panagjurište do druhé polovice 15. věku, vypravujíce, že sultán Mohamed II. po dobytí Cařihradu přestěhoval 200 bulharských domův z Jambolu na toto místo, s určitými podmínkami, aby sloužili co *vojnici*. Pověst o tomto přestěhování slyšel jsem také v Jambolu.

Vojniški sela, vojnické vsi s křesťanským obyvatelstvem bulharským byly v staré říši osmanské dosti četné. *Baš-bajrak*, hlavní prapor vojníkův celého Plovdivska, dle pověsti býval v Panagjurišti. Jen Panagjurište samo bylo obdařeno právy vojnickými, nikoli však okolní malé vsi horské. Jiní vojníci, o kterých mám bezpečnou vědomost, seděli ve veliké vsi *Golemo Konare* (3547 obyv.) v rovině mezi Srednou Gorou a Plovdivem, z níž vyšlo revoluční hnutí, kterým v září 1885 provedeno spojení Rumelie a Bulharska, v *Žeravně* v Balkáně u Kotle, v Jambolské čtvrti *Kargoně*, ve vsi *Vojniku* u Jambola, v *Idžiku* a *Smjadově* u Šumna, ve *Vardunu* u Preslavi, v *Bjale* na Jantře, v krajině *Znepolské* okolo Trnu a, jsem-li dobře zpraven, i v některých vsích u Lovče a Trnova.[46]) Znepolští vojníci chodili do Cařihradu na cářskou „kosidbu“ až do samého r. 1876. Zdá se, že k vojníkům náležela i největší část nynějších Rhodopských a snad i Lovčanských Pomákův, dokud se nepoturčili. S pravými vojníky obyčejně se matou *derbendžiji* a *harbadžiji* nebo *harbalii*, strážci prosmykův.

---

[46]) O vojnících v Bjale Slavejkov, Per. Spis. 14, 175. Také ves *Štъrklevo* (*štъrkъl* čáp) v kraji Ruščuckém měla nějaká privilegia, ale bližšího o tom nevím. Mezi Bulhary je rozšířeno i jméno *Vojnikov*.

Dle Hammera „vojnaklyk“ zaveden od sultána Murada I. (1362—1389) na radu Timurtaše, jednoho z prvních beglerbegův rumelských, k snadnějšímu podrobení horských Bulharův. Avšak základ instituce té zajisté není původu tureckého. Již v říších domácích, u Byzantinců, Bulharův a Srbův byla třída obyvatelstva, která, podobně jako feudalní pánové západní, byla za jistá práva a za požívání určitých pozemkův zavázána ke službě vojenské anebo ke střežení hranic a prosmykův. Turci tyto staré řády v jistých krajinách přispůsobili ku své potřebě. Bulharští vojníci, srbští horští bojovníci v Hercegovině a řečtí *armatolové* původ svůj mají asi ze starých strážcův, jakož byli srbští *krajištnici* zákonníku cáře Štěpána anebo byzantinští hraničáři v horách Bithynie na pomezí seldžuckém, kteří dle svědectví Pachymerova za hlídání hradův a střežení cest a prosmykův byli osvobozeni od daní a opatřeni pozemky.[47]) Turci práva taková dávali nejen osadám starším, nýbrž uděloványm jejich podporovali i zakládání nových vesnic na místech pustých, kde bylo zapotřebí stráží proti zbojníkům, jak to Brocquière (1433) vypravuje o dvou osadách v Ichtimansku (str. 77) a jak se to představuje i v pověstech o založení Panagjurište.

Z počátku vojníci konali skutečnou službu vojenskou. Brocquière zpomíná ve svém deníku veliký počet křesťanův, kteří, ač neradi, byli nuceni sloužiti ve vojscích tureckých, Řeky, Makedonce, Albánce, Srby, Rumuny a také Bulhary, patrně naše „vojníky“. Že čety srbských horalův chodily za starších dob s Turky do válek, ze 17. století bezpečně víme o Brďanech, Drobnjacích, Belopavlićích a Piperech v nynější Černé Hoře.[48]) Známy jsou dějiny řeckých *armatolův*, ozbrojených strážcův prosmykův. V křesťanských krajinách severní Albanie podobné poměry trvají až po dnešní den.

Již samo jméno *vojník* (turecky se vyslovovalo *vojnák*) ukazuje, že z počátku to bylo opravdivé vojenství. Dernschwam viděl 1555 vojníky, ozbrojené pouze krátkým kopím, kteří od Niše táhli do Temešváru. Tato kopí jsou asi totožná s *harbami*, zbraní, na kterou se posud pamatují v derbendžijských vsích, a o které se čte i v Gundulićově „Osmanu“.[49]) V osmanských vojscích 16. a 17. století však tito vojníci nestáli proti nepříteli, nýbrž spravovali cesty a mosty, pracovali na zákopech, kosili seno pro jízdu, hlídali a provázeli oboz atd. Později povinnost jejich se obmezila na službu v sultánských konírnách Cařihradských. Z celého vojenství zbylo jen to, že přicházeli rok co rok na jaře

---

[47]) Pachymeres, Michael Palaiologos kn. 1, kap. 4.

[48]) Listy, vydané od Ljubiće v Starinách, díl 10.

[49]) *Harby* co „krátká, tlustá kopí“ v Belově (po domech tam prý některé zrezavělé kusy ještě mají) zmiňuje Zachariev, Tatar-Pazardžicko 54, v Kotli V. D. Stojanov, Per. Spis. starší řady sv. 5 a 6 (1872) 34. Harba v Gundulićově Osmanu 18, 74.

do Cařihradu v zástupu, před nímž nesli malou korouhev. Již Srb Michail Konstantinović z Ostrovice, který 1455—1463 sloužil mezi janičary, praví, že svobodní křesťané, řečení „vojníci“, vodí prázdné koně sultánské. Gerlach, který 1573—1578 pobýval v Cařihradě, popisuje každoroční příchod těchto Bulharův do města okolo Velikonoc; vcházeli do města s dudami a tancem, načež během čtyr měsíců pásli koně sultána a vezírův, žali jim ječmen a kosili pro ně seno.

Nejvážnější zprávu o celé věci dávají turecké zákony z 16. století, přeložené od Hammera. „Kanun-namé“ sultánův Sulejmana II. (1520—1566) a Selima II. (1566—1574) obsahuje i „kanun“ vojníkův.[50]) Instituce byla feudalní. Vojník měl od státu vykázaný pozemek dědičný, řečený i po turecku *baština*, z něhož neplatil žádných daní; i u Hammera se čte terminus „jaschtina“ (sic), ve sborníku tureckých zákonův od Aristarcha beje „baštené“.[51]) Nedával ani harač (daň z hlavy), ani desátek z žita, ani desátek z ovcí až do 100 kusův. Pracoval-li však nějakou zemi kromě baštiny a měl-li více dobytka, odváděl z toho daně, jako každý jiný. Vedle toho byl osvobozen ode všech „angariji“ (robot). Za to chodil na službu cářskou do tábora anebo do koníren sultánských, a sice přišla řada na jednotlivce teprve každý třetí rok. Vojníci měli i svého náčelníka, jenž slul *džeribaši*[52]) a bral od nich daň z vína, jakož i rozličné pokuty soudní; v kriminalních případech soudil nad vojníkem sandžakbeg (správce celé provincie) a jeho kadi. Vedle pravidelných vojníkův byli i nepravidelní, kteří sice měli také baštiny, ale jinak byli závislí od spahijův, lenních pánův tureckých. Prvotně stáli v čele vojníkův zvláštní úředníci, *vojnak-begové*, kteří se v hierarchii rovnali sandžakbegům, majíce volavčí péra na turbanu a prapor s jedním koňským ohonem.[53])

O počtu vojníkův z těch dob, když instituce byla v plné síle, nemáme zpráv. Gerlach mluví o „mnohých tisících“, Ricaut jen o „několika rodinách“. Čísla uvádí hrabě Marsigli, který však tyto křesťany, osvobozené od daní a povinné spravovat cesty před vojskem a dělat zákopy, nazývá ne vojníky, ale omylem „muselimy“, což je název jedné třídy musulmanské nepravidelné pěchoty. Vždy prý sloužilo 5 z 30. V sandžaku Kyzyldže (dnešní Kyzyl-Agač) bylo jich prý 198 rodin, v sandžaku Čirmenském,

---

[50]) Hammer, Des osmanischen Reiches Staatsverfassung und Staatsverwaltung díl 1, str. 309, 407, 413.

[51]) Bachténé, attribuée aux voynoughan, dont le système est aboli. Aristarchi Bey, Législation ottomanne, Constantinople 1873, 1, 167.

[52]) To slovo v Bulharsku nyní vyšlo z obyčeje a ve formě „čeribašija“ znamená jen „purkmistra cikánské čtvrti“.

[53]) Hammer op. cit. 2, 246. V 17. století vystupuje Ahmed paša z Razgradu, řečený *Vojnak*, co velitel Dardanell a kapudanpaša; padl 1649 v boji s Benátčany u Sudy na Krotě. Snad pocházel z vojníkův anebo byl původně begem jejich. Hammer 3^2, 297, 341, 353.

který i dle Hadži Chalfy měl veliký rozsah po Thrakii, 351 rodin. Ale čísla ta nezdají se mi býti úplná.[54])

Vojnictví či „vojnaklyk“ trval ve starém způsobu až do zrušení starých institucí, do tak zvaného „tanzimatu“ 1839. Z Panagjurište chodili vojníci do Cařihradu k službě u sultánských koní i později, ještě okolo 1860. Bývalo jich 33 osob v národním kroji s opánkami beze zbraně. Jeden z nich nesl červený šátek s půlměsícem přivázaný k dřevci, jako prapor; na odchodu hrávali na dudy a sbírali peníze po krámech. Pocit úkolu, jehož jméno bylo téměř na posměch skutečné službě, s ním spojené, jevil se v humoru vojníkův; na pochodu leckdy na vsích si odvázali kožené opánky (*carvúli*) a kázali je žertem od hochův selských tahati do kola za provázky, jako to činili agové turečtí, dávajíce od vesničanův za uzdy prováděti své skvěle vystrojené válečné oře.

Dle vypravování Panagjurcův vojnická povinnost byla poutána k určitým *baštinám*, jak se čte ve zpomenutých starých zákonech tureckých. Tuto baštinu dědil vždy nejstarší syn; jakožto *carska zemja* nesměla se ani děliti ani prodávati, pročež tyto nivy spolu s náležitými k nim povinnostmi zůstávaly po celá pokolení v rukou jedněch rodův. Když byl „vojnaklyk“ zrušen, tyto rodiny byly nuceny koupiti sobě své baštiny od „chazny“ (státní pokladny) za peníze, aby je přivedly v osobní držení. Lenním základem vojnictví se podobalo tureckému spahiluku, ale s tím rozdílem, že vojník na svém pozemku seděl dědičně, kdežto spahija turecký požíval svého léna jen doživotně.

Privilegia Panagjurcův byla obsažena v císařském fermanu se zlatým podpisem, který jim odňal Tatar-Pazardžický beg Hasan Kavanazoglu na počátku našeho století. Pověsti vypravují, že před 200 lety Turek v osadě nesměl prý ani nocovati. *Zaabitin*, úředník zde sídlící, závislý od paše Plovdivského, směl prý si ženu přivésti z Pazardžika jen ob čas na jeden měsíc, aby prý v Panagjurišti nerodila. V poslední době do 1876 seděl tu turecký *mudir* (okresní náčelník), jemuž byli přiděleni dva křesťanští *vekile* (zástupci), od obyvatelstva na rok volení; o bezpečnost dbali 3—4 zaptijové Turci a 10 pandurův Bulharův.

Jako mnoho jiných nehrazených osad bulharských utrpělo i Panagjurište od Krdžalijův; obyvatelé prý tehda po deset let žili v kolibách po lesích. Na cestě do Strelče ukazuje se jedno místo *Čestíti dol*, „šťastný důl“, kam se Panagjurci uchránili před Krdžaliji. Panagjurište tehda vypáleno, pročež starších domův v něm se nenalezá. Nejstarší stavení je kostelík sv. Todora na podnoží Brda, zpustlý teprve od 1876. Je to čtverhran velice skrovničkých rozměrův, z kamene proloženého kládami. Ve stěnách vloženy byly prázdné hrnce s těsnými, do vnitra chrámu obráce-

[54]) Marsigli, Stato militare dell' imperio ottomanno. Amsterdam 1732 str. 86, 129. O muselimech viz Hammera, Osm. Staatsverf. 1, 209. 2, 235.

nými hrdly, jaké se ke zvýšení akustiky zazdívaly i pod klenbami západozemských kostelův i do kupolí tureckých modlitebnic. Na zevnější stěně čte se na pravo od vrat konec nějakého nápisu[55]) velikými literami, které jsou utvořeny zazděním tenkých cihel, jako na Chreljově nápise z 1335 na staré věži Rylského klaštera. Zrovna vedle této „cъrkvice“ vypíná se veliký třílodní chrám „Vъvedenie Presvetija Bogorodici“ z 1818; ve dlažbě jeho spatřují se četné novější náhrobky s nápisy písmem staroslovanským. Jiný veliký kostel sv. Georgia, vystavěný 1856—1860, stojí na severozápadním konci, vedle Svetogorského (Athonského) „metochu“ a má i věž, s kostelem souvislou, věc v byzantinském slohu vzácná. V obou chrámech spatřuje se plno stop z bojův r. 1876, díry od dělových kulí a nástěnné obrazy svatých, zohavené šavlemi tureckými. Turci tehda kostely vydrancovali, pokáleli a zapálili. Spálili také všecky školy, jmenovitě několikapatrovou hlavní školu (z 1848). Zde onde vynikají mezi zahradními ploty očazené zdi velikých kamenných domův bohatších měšťanův, které druhdy městu dávaly pěkné vzezření. Úmysl Turkův byl vypáliti celé Panagjurište, ale rozlehlost domův a zahrad překazila jejich úmysl. Ve škole shořela i knihovna asi 2000 svazkův a asi 15 rukopisův bulharských a srbských, z nichž některé pocházely až ze 14. věku. Zachránilo se jen několik zajímavých kusův, které si 1875 šťastnou náhodou zdejší krajan prof. Drinov vypůjčil na Rus.[56])

Praví se, že Panagjurište před dobou Krdžalijskou čítalo 800 domův; pop Konstantin (1819) jich klade 600. Před povstáním bylo jich asi 1500. Sčítání lidu od 1. ledna 1885 nalezlo v Panagjuršti 1774 domy s 8510 obyvateli. Je střediskem jedné okolije kraje Tatar-Pazardžického s 23 vesnicemi a 26.581 obyvateli.

Chov dobytka (*dželeplik*) byl prve hlavním zaměstnáním Panagjurcův, kteří vedli obchod s rohatým dobytkem až do Cařihradu a do Bělehradu. Z řemesel kvetl *mutafčilyk*, dělání pytlův z koziny k vození žita a rýže na vorech po Marici k ústí jejímu, ale po otevření železnic říční plavba přestala a s ní i tento průmysl. Okolo 1858 začalo se pracování *aby*, hrubého sukna, které se vyváželo do Cařihradu, Silivrie atd. Stará domácí industrie je dělání látek šajakových; jsou zde i koželuzi a ševci (*papukčii*), zužitkujíce kože ze zdejších stád.

Panagjurci jsou lid rázu jadrného a starobylého s pravou povahou horskou. Mluví málo a odměřeně, bez planých slov, s rozvážnosti a jakousi hrdosti; při bližším styku poznáš jejich upřímnost a také jejich vtip. Chrabrost a odvahu svou nejlépe ukázali v povstání. Při tom jsou demokraté, rozdílní od svých

---

[55]) Slovo Дїонисїа (snad jméno nějakého biskupa).

[56]) Již Aprilov (Деннница новоболг. образованія, 1841, 89) dostal z Panagjurište 10 rukopisův, mezi nimi jeden perg. minej prý z 13. věku.

sousedův Koprivštenců, kteří mají povahu spíše aristokratickou. Jako praví horští obyvatelé jsou nábožní, jmenovitě ženské pohlaví.[57]) Vážnou mysl jejich ohlašuje temnobarevný ženský kroj bez pestrých barev, jinde obvyklých: černý šátek na hlavě, černý kabátec, černá sukně, bílé punčochy a černé střevíce. Kromě obchodu a péče o stáda mnoho po světě nechodí a tolik se do civiliny nestěhují jako Koprivštenci. Velice lnou k učení; za mé cesty tři místní školy byly navštěvovány od 1300 dětí obojího pohlaví. Na vyšší studie chodí nejvíce na Rus. Po povstání Panagjurište sešlo a zchudnulo, ale při dalším rozvoji bulharského průmyslu a stálém zlepšování cest má ještě budoucnost.

Koprivštica, druhá vynikající bulharská obec ve Sredné Goře, leží do 500 metrův výše než Panagjurište, a vedle Bataku a Samokova je vůbec nejvýše položené město v Bulharsku (okolo 1060 m.). Na 3 h. cesty není kolem dokola žádných osad. Jediná, ovšem neúpravná cesta pro vozy přichází od severu dle Topolnice.[58]) Panagjurci měli za mého putování silnici od Pazardžika, telegraf a okolijský úřad; v Koprivštici nebylo nic takového, tak že tam trval takořka oddílný svět.[59]) Jméno *Kopríštica* (obyvatel Kopríštenec, Kopríštenin, Kopríštenka, adj. kopríštenski) dle koncovky (-ica) nejspíše bylo původně název říční; pochází ne bezprostředně od slova *kopriva*, ale od *koprivište*. Poloha je těsná, mezi vysokými bezlesými stráněmi, které jsou zde onde promíchány sivým kamením nebo bílými písečnými holinami. Ulice západní strany vedou strmě do vrchu a překračují menší potoky na kamenných klenutých mostech.[60]) Sama Topolnica v létě slabě teče mezi vrbami v širokém písčitém korytě, přes které vedou dřevěné můstky a bezčetné brody. Dle řeky se město prostírá od jihu na sever asi na půl hodiny cesty, kdežto šířka na některých místech je docela nepatrná. Pět částí se jmenuje: *Lámbovska mahalá*, *Arnaút-mahalá*, *Srédna mahalá*, *Toroman-mahalá*, *Bjálo kámanje*. Domy nejvíce jsou dřevěné, ze silných, načervenalých klad; nejlepší stojí v dlážděných dvorech a mají v průčelí prostrannou verandu na sloupech, ku které se vystupuje na schodech. Uvnitř jsou veliké pokoje s mnohými okny. Ukazují se některé domky starší, které

---

[57]) Mnišství se však u nich nedaří. Byl tu ženský klášter, ale před 15 lety se rozešel, poněvadž obyvatelé neradi viděli, že dcery jejich se *kalugerili*. Po povstání začali zde působiti i američtí methodisté; obec protestantská čítá asi 50 osob.

[58]) Po mé cestě vystavěna silnice z Koprivštice přes horu Vlk na jih k Plovdivu. První upotřebení její bylo to, že za revoluce rumelské 1885 povstalci tudy vezli zajatého generalního guvernéra Gavril pašu Krstjoviče do Koprivštice a tam jej internovali.

[59]) Z Koprivštice do Zlatice se počítají 4 h., do Klisury 3, do Tatar Pazardžika přes Streléi 8¼, do Plovdiva 12 h.

[60]) Mostky ty nejsou příliš staré. „Géov most“ má polu zvětralý bulharský nápis z l. 1820; obyvatelé pamatují, že se před 60—70 lety tudy přecházelo na kládě.

se uchránily z doby před Krdžaliji; dříví jejich pochází prý ze stromův, kácených na témže místě, kde je postaven dům, neboť prý les jednou sahal až dolů k řece.

O minulosti své vlasti Koprivštenci sami tvrdí, že jejich osada je mladší než Panagjurište, neboť ve starých tureckých listinách se zpomíná jen co koliby či mahaly města Strelče; také území její je docela těsné. Turecky slove *Avrat-alan*, „ženská pastvina“ (*alan* = blh. *poljana*), jméno, které nám připomíná četné Momini poljani, Momini klisuri, Momini kaleta (dívčí pastviny, prosmyky, hrady) na různých koncích Bulharska. Vypravuje se,[61]) že Koprivštici založila prý nějaká bohatá boljarka ze vsi Ryly (dle jiných ze Samokova), která vyprosila u sultána v Adrianopoli ferman, jenž prý se choval až do Krdžalijské doby. Ale tato pověst asi vznikla z výkladův tureckého jména v novějším čase, když Koprivštica měla blízké styky s Rylským klášterem. Jiná pověst tvrdí, že jedna část obyvatelův pochází z Maleševa v Makedonii, jiná dokonce z Albanie, od nichž se v městě podnes nazývá Arnaut-mahala a studánka Arnaútec. Podání vypravuje ještě, že Koprivštenci chodili s tureckými vojsky až pod Budin, ale že vojníky jako Panagjurci nebyli; není u nich žádných stop baštin ani chodění do Cařihradu k službě u koní sultánských. Pan P. R. Slavejkov, dobrý znatel bulharských tradicí, mi pravil, že Koprivštené byli, jako Vakarelci a Vasilčené, za staré správy turecké *harbalii*, strážci hor a prosmykův proti loupežníkům. Jinak pověsti Koprivštencův popisují jejich předky jako pastýře, kteří v létě pobývali na Sredné Goře, na zimu pak slézali do Adrianopolska, obchod vedouce s vlnou, sýrem, máslem a ovcemi na turecký „kurban-bajram“. Mezi Bulhary, kteří za Gerlacha před 300 lety honili ovce do Cařihradu na „kurban“, zajisté byli již předkové dnešních Koprivštencův a Panagjurcův.

Listiny turecké s místními privilegiemi se i v Koprivštici nedochovaly, aspoň veškeré mé doptávání po nich zůstalo marno. Poslední ferman, praví se, obsahoval mezi jiným i to, že ves byla založena za sultána Sulejmana I. (1520—1566), že platila jen poplatek jedné džamiji v Cařihradě jakožto *vakuf*, že byla osvobozena od desátku a robot, a že kromě tureckého *zaabitina* měla i křesťanské náčelníky, kteří nosili zvláštní čepice. Kromě křesťanův přebývali v Koprivštici do 1876 i musulmanští Cikáni, kteří měli také džamiji, ale za povstání nejvíce pobiti.

Za Krdžalijských dob (po 1793) Koprivštica se neuchránila; obyvatelé se rozběhli, osada třikráte vypálena a teprve okolo 1810 zase obnovena. I potom trpěla množstvím zbojníkův, Turkův i Arnautův, až sultán Mahmud II. stát více uspořádal; zbytky

[61]) Viz článek starce učitele Chr. Puljakova, s nímž jsem v Koprivštici ještě rozprávěl, Географическо прегледуване за село Копривщица. Бълг. Книжици 1860, II 262—5, III 9—15.

musulmanských loupežníkův zvolna „očištěny“ od bulharských místních hajdukův.

Okolo Koprivštice vidí se rovněž četná „obročišta“ po lukách a po vrších, obyčejně staré veliké kamenné kříže bez kostelíka. Jakožto nejstarší kostel mi ukázáno pusté „čerkovište“ sv. Arangel na severozápadním okraji na nynějším hřbitově; dle jiných bylo tam jen *papaz-evi* (tur. popův dům), v němž se obyvatelé scházeli na bohoslužbu. Teprve 1817 vystavěn v téže končině vysoko nad Topolnicí veliký kostel s třemi „prestoly“ (oltáři), sv. Jana Křtitele, „Uspenie Bogorodici“ a sv. archandělův Michaila a Gabriela.[62]) Vnitro je nízké, ale prostranné, s třemi loďmi, s cihelnou dlažbou a dřevěným stropem, podepřeným kamennými sloupy. Stavěli jej „majstoři“ bulharští ze Smolska a Mirkova. Pověst vypravuje, že stavba dokonána za 11 dní, když od tureckého ajana dostali povolení jen pod vlivem jistých zvláštních případův. Na oltáři leží jediný rukopis, který jsem viděl ve Sredné Goře, evangelium na papíře, bez jusův s obojím jerem a akcenty, psané od dvou rozdílných ruk písmem na pohled docela starožitným jako v knihách 14. věku; dle poznámky psal jej „vo grad Vraca pri mitropolita Trьnovu kyr despota Makaria . . . rukoju brennoju daskal Rašo“ l. 1644. Ještě před 40 lety měli prý zde plno rukopisův, ale jedna část přišla na zmar za jednoho požáru metochu vedle kostela a jiné roznešeny od soukromých osob.[63]) Druhý větší kostel sv. Nikoly, stavěný 1842 od řeckých mistrův z Plovdiva, stojí v jižní části města; rok stavby ohlašuje nápis zvenčí pod střechou, zdělaný v kamenné zdi opět složením tenkých cihel v litery, jako na Rylské věži. Kromě toho byly v Koprivštici i „metochy“ klášterův Chilandarského i Rylského; mniši jejich požívali veliké vážnosti, neboť obyvatelé se spory svými chodili na soud ne k tureckému kadijovi, ale k těmto starcům.

V první polovici našeho století Koprivštica vynikla jako otčina mnohých *beglikčijův* (str. 104). Koprivštenští „čorbadžiji“ (vynikající občané) najímali v Cařihradě sbírání „begliku“, desátku z dobytka, v různých okresích Evropského Turecka a tím dosáhli znamenitého vlivu i u vlády i u lidu. Bylo to hlavně za dob sultána Mahmuda II. i Abdul Medžida. „Beglikčilyk“ trval do 1869, kde vláda začala daně sbírat sama, bez nájemcův. Podnes se nalezají v Koprivštici četní starci, kteří podrobně znají všecky hory ve Vidinsku, Vračansku, Pirotsku, Sofijsku, Trnsku anebo i v Makedonii a Albanii. Beglikčiji mívali k počítání stád ve své službě někdy

[62]) Nápis nad vraty má vročení dle starého spůsobu, leto . ⲁⲱⲓⲍ . *indiktionε*, měsíce julia den osmý.

[63]) Mezi ikonami v kostele nápadný mi byl jeden obraz sv. Jiří, malovaný od jednoho bulharského ikonopisce 1838 pro měšťana Petka Doganova, s koněm slušně dle přírody vyobrazeným, s uměním, které přesahuje obyčejný typický „živopis“ ikon Malíř ten byl pop Ivančo z Eleny, který stálé obydlí měl v Razgradě a co vdovec býval pokládán za mnicha.

do 200 osob, nejvíce Koprivštenců, a honosili se nádherným oděvem, krásnými koni a dobrou zbraní. Křesťanské obyvatelstvo naváděli, aby se chopilo práv, tehda nově udělených, a stavělo kostely; stopy této jejich činnosti nalezl jsem v nejodlehlejších místech západního Bulharska. V době před vypuknutím řecko-bulharského církevního sporu bývali i *efory*, světskými dozorci, v klášteřích Rylském, Bačkovském (v Rhodopě, nyní v rukou řeckých) a Chilandarském; na stěnách chrámův tamních spatřují se ještě zajímavé podobizny Koprivštenských „ktitorův" (patronův) a jejich manželek v krojích z let třicátých a čtyřicátých. Nejpřednější z nich byli čorbadži Stojan (Čaloglu) a Vlko (Čalykoglu), pak jiní z rodův Karavéla, Doganov, Čomakov atd.; rodiny ty všecky trvají doposud, ale nejvíce se přenesly do Plovdiva. Beglikčiji přivedli do Koprivštice (1837) i Otce Neofyta Rylského, zakladatele novějšího školství bulharského, který zde učiteloval po dvě léta a vychoval mnoho žákův.

Pop Konstantin (1819) klade Koprivštici s 1000 domy. Před válkou čítalo se tu 1150 „věnčil" (manželství). Rumelská první statistika z 1879 uvádí 1232 domův s 5753 obyvateli; pravidelnější sčítání 1885 stihlo jen 4811 obyvatelův (2008 mužských, 2803 ženských, 1205 domácností). Zdánlivý nepoměr těchto čísel vysvětlíme níže. Po utvoření Východní Rumelie Koprivštica zprvu učiněna střediskem malé okolije se 7 vesnicemi, ale brzo připojena k „okoliji Ovčechlmské", jejíž centrum je ves Golemo Konare; za to jí zůstal zvláštní soud.

Obyvatelé neustále se stěhují ven a proto mnohé domy stojí prázdny. Koprivštence najdeš všude po všech koncích Bulharska. Emigrace tato trvá ode dávna. Nejen v Plovdivě, ale i v Adrianopoli skládá se jádro bulharského měšťanstva z Koprištenců; oni nezřídka se honosí, že pobulharili Plovdiv, dříve na polo pořečtěný. Nalezneš je i v Dimotice, anebo blíže v Kazanlyku, v Pazardžiku, ve vsích pod úpatím Sredné Gory, v Zlaticku atd.; kdykoli jsem cestoval ve společnosti zdejších lidí, každý den našli nějakého krajana.

Horská příroda nutí obyvatelstvo, aby vyhledávalo výživu (blh. *pečálba*) jinde. Kromě výrobkův, plynoucích z chovu do bytka, téměř všecko ostatní se přináší do Koprivštice odjinud, z thrácké nížiny, z Gjopsy, ze Zlaticka, žito, víno atd. Samo stěhovavé pastýřství nutkalo Koprivštence, aby časem pobývali kromě vlasti, v Adrianopolsku nebo okolo Cařihradu. Kromě toho je k cestování pobízela výroba *aby*; „abadžiji" s šaty z místní aby, šajaku a gajtanův chodili a chodí ještě krejčovat po Anatolii, do Brussy, Smyrny, Angory, anebo po řeckých ostrovech, na Lemnos, Thasos, Chios, Ikarii atd. Mlékaři z Koprivštice vedou dobré obchody v egyptské Alexandrii (asi 30 osob pod ruskou ochranou), ba někteří zdejší lidé zašli co obchodníci se zbraní až do Abysinie, ať nemluvím o blízkých krajinách, o Cařihradu,

Makedonii, Srbsku a Rumunsku. Nejvíce odcházejí na zimu, pročež Koprivštica okolo nového roku za nepřítomnosti četných mužských téměř se stává „ženské selo". To se zračí i v onom posledním rumelském sčítání lidu, které bylo velmi správně provedeno zrovna 1. ledna, kdežto do prvního sčítání pojati všichni, přítomní i nepřítomní. Na jižním konci města leží kameny, řečené *Sopolovi-te kámьnje*, „ubrečené kameny"; až tam ženy a příbuzní vyprovázejí odcházející muže a tam se s nimi loučí. A když se mužstvo zase sejde, mohou si vyměňovati zkušenosti o nemalé části světa, podobně jako v kantonu Tessinském a jiných částech Švýcarska, kde horská příroda rovněž nutí lidi hledat výdělek mnoholetým pobytem v cizině. Za mé návštěvy vyprávky ve společnosti Koprivštenců často se točily o nejodlehlejších zákoutích východu; jeden popisoval Sanu v Jemenu, druhý deltu Nilskou, třetí vnitro Malé Asie.

Koprivštičané jsou lid dobrosrdečný, otevřené mysli, pohyblivý, veselý a výmluvný, s jakousi žilou poetickou. Vliv beglikčijstva zanechal u nich touhu po zevnějším lesku; mezi zdejšími krajany najdeš i úplné gentlemany, kteří mluví anglicky, francouzsky nebo italsky a chovají se dle nejlepšího mravu západozemského. Chozením po světě osvojují si rychle rozmanité jazyky, a mnozí mluví dobře novořecky, turecky a arabsky. Naproti tomu drží se u nich mnoho starobylého; ku př. za mé cesty žádné hodiny neměly čas „alla franca", nýbrž jen dle tureckého způsobu, kde se počítají hodiny od slunce západu. Stěhovavé hospodářství a silná emigrace povede jen k stálému klesání jejich horské vlasti, ač nepovznese-li se město jejich opět dle švýcarského příkladu rozmanitým průmyslem a letním pobytem obyvatelův velikých měst z parné nížiny.

---

3. Gjopsa.

Z Koprivštice přes Klisuru, Sopot a Karlovo do Kalofera. Bulharská průmyslová města pod Balkánem. Gjopsa, dolina řeky Stremy. Gjumrukčal, nejvyšší vrchol Balkánu či Staré Planiny. Teplice Karlovské, Hisarské a Krastovské.

Ze Sredné Gory vypravili jsme se do krajiny Gjopsy. Prvního dne (26. července) přirazili jsme z Koprivštice do Karlova. Jede se nejprve směrem severovýchodním přes rozvodí mezi řekami Topolnicí a Stremou do městečka Klisury, 3 h. od Koprivštice. Horská jízdecká stezka vine se přes vysoké palouky, ze kterých se spatřují v značné blízkosti strmé stráně Staré Planiny s Veženem a dále na pravo dno Gjopsy. Z pastvin zde onde vynikají nízká skaliska. Na jednom z nich, podoby zvláště malebné, nalezá se *obročište sveti Ilija*, kříž s ajazmou (ἁγίασμα, svatá studánka).

Na rozvodí, $^3/_4$ hod. od Koprivštice, na místech řečených *Ravni djal* a *Béli kámik* (1412 m.), stojí zase trosky tureckého „beklemé"; strážnice ty jsou nyní pusty, ale bezpečnost za nové správy všude je neskonale větší, nežli za dob, když v těchto tvrzkách stávaly posádky. Stezku provázejí vysoké koly, aby pocestní za mlhy a sněhu nezbloudili. Půl hodiny doleji přijde se na kraji stinného lesa prastarých bukův vedle cesty samé *Vladičina češmá* (biskupova studánka). Odsud nastává namáhavé sestupování po skalách, obrostlých vysokým jalovcem. Přes strminu *Osíkov rът* přijde se do těsné rokliny *Dlъgé reky*, která se pramení pod řečeným rozvodím, náležejíc již ke Stremě.[1])

Klisúra leží v úzké dolině mezi obrovskými srázy Staré Planiny[2]) a lesnatými svahy Sredné Gory, na východním konci prosmyku *Koznice*, u silnice ze Zlaticka do Karlova, na místě krytém před větry (do 800 m.). Zápach vylisovaných růží, nahromaděných před osadou, ohlašuje zase růžový průmysl, ale osada sama nás překvapuje co spousta zřícenin. Ze všech míst, zničených za Srednogorského povstání, kromě Bataku žádné nečiní takový dojem jako Klisura. Na každý krok se poznává, že to byla jednou krásná, majetná osada s intelligentními obyvateli; nyní se mezi ssutinami spatřují toliko prozatímní nízké a slabé chatrče. Před 1876 bylo tu 7—800 domův (dle jiných 438 nebo 500 „věnčil" či manželstv), vše bulharských, až na několik musulmanských Cikánův. Za povstání udeřil na Klisuru Tosun bej, turecký velmož z Karlova, v čele bašibozukův svolaných z okolí. Klisurci se ztrátou 230 osob po marném boji ustoupili do Koprivštice. Turci prázdnou osadu vydrancovali a vypálili i s oběma kostely; mezi jiným lupem odvezli několik set kotlův k přípravě růžového oleje. Obyvatelé velmi zvolna se vraceli, ba mnozí se do rodiště ani nevrátili, ale rozsadili se v tureckých vsích Gjopsy, od Turkův po ruské válce opuštěných. Nyní se v Klisuře nalezá toliko 1550 obyvatelův či 414 rodin v 369 chaloupkách.

Přijeli jsme ve veliké společnosti, neboť přátelé z Koprivštice nás doprovodili až sem, připravivše po cestě i lesní oběd na Vladičině češmě. Klisurci uvítali kavalkádu hostí s neličenou radostí. Zavedli nás do domu jednoho muže, který před pohromou byl předním boháčem ve své osadě. Nynější jeho obydlí se skládá z nízoučké chýže, obsahující jeden pokoj s předsíní, a z otevřené střížky, pod níž byly postaveny kotle na růžový olej. Uctili nás krásnými višněmi, medem a národním jídlem, které slove *tutmaník*, velikým to, čerstvě pečeným koláčem z mouky a sýra na kulatém plechu. Mezi ssutinami a nynějšími chudobnými chaloupkami bělá se jedna nová pevná budova: první stavba, kterou

[1]) Stremu tvoří *Dlъga reká*, *Kamenídica*, *Beléštica* (od Bogdanu) a *Zli Dol* od Vežena.

[2]) Dva vrchy Staré Planiny nad Klisurou slovou *Ostrica* a *Caričina*.

Klisurci podnikli ze spolka, byla škola. Ukázali nám i jednu *cárska kŕšta*, chatrč s místem pro osm sedících osob, sotva $1^1/_2$ metru vysokou; takových to chýžek dala zde turecká vláda pro zbědované obyvatelstvo postaviti asi sto, ovšem teprve po cestě evropských kommissí k vyšetření „massakrův", ale většinou se deštěm a větrem rychle rozsypaly. Jeden místní *majstor* ukázal nám ve své chaloupce vývěvy na obilí, které výborně napodobuje dle strojův západozemských a do dalekého okolí rozprodává. Obyvatelé si stěžovali, že byli zkrácení i novou hranicí. Pastviny jejich sahaly prý přes hřeben Tetevenského Balkánu na sever, ale do té části, která připadla ku knížectví, je prý nyní nepouštějí. Podobné stesky slyšel jsem i v Kaloferu. Křižování nových politických hranic s mezemi obcí vůbec vedlo ku mnohému bezpráví, o němž se cestovatel podél hranic rumelsko-bulharských i bulharsko-srbských mohl do syta naslyšeti.

O minulosti Klisury vypravuje pověst, že ves před dobou Krdžalijskou stála něco výše v samém prosmyku Koznici. Turecké jméno její *Prasadín Dervénd*, které nikdo neumí vysvětliti, kryje v sobě nějaký starší název. Na západ v samém prosmyku a na východ ke Gjopse stojí opodál na osamělých kuželech nápadného tvaru, pod nimiž se nalezají i železné střely, dvě hradiska, staré stráže na cestě z Gjopsy do Zlatice. Pop Konstantin 1819 klade osadu tu pod bulharským i tureckým jménem jejím, s obyvateli pastýři a 500 domy.[3])

Z Klisury do Karlova je 6 h. cesty. Za osadou mine se hluboká prorva Balkánské bystřiny Zlého Dolu. Před krátkým časem v Koznickém prosmyku zavražděn jeden kupec, jedoucí ze Sofie do Karlova, ale lupiči u Klisury chyceni, mezi nimi jakýsi pobuda Gjaur-Ilija, který několikráte byl i křesťanem i musulmanem. Tato událost byla za naší cesty předmětem hovoru v celé krajině; ukazovali nám místo, kde jeden z vrahův uskočil eskortě a zabil se skokem do Zlého Dolu. Silnice je příhodná i pro vozy. Jednu hodinu slézá se v těsné dolině mezi oběma pásmy, Starou Planinou a Srednou Gorou, okolo ohromných spoust kamenův, skulených z výšin Balkánských, podél luk a růžových sadův. Nápadné jsou četné divně pravidelné, jako vodou obmyté kuželovité chlumy u samé cesty.

Konečně vstoupíme do rovného pole. Dolina mezi Balkánem Trojanským, Sopotským, Karlovským z jedné strany a výběžky Bogdanu i Starozagorské Sredné Gory či Karadža-dagu z druhé slove bulharsky *Gjópsa*, *Gjópca*. I v starém tureckém rozdělení se nazývala *nahija Gjopsa*. Jména toho se užívá někdy také pro řeku, která sbírá vody této doliny a se vlévá do Marice nedaleko pod Plovdivem, avšak vlastní jméno té řeky je *Strema* či *Strjáma*;

[3]) Z Klisury pocházejí bulharský státník M. D. Balabanov a o literaturu bulharskou zasloužilý knihkupec Chr. G. Danov.

toť antický *Syrmus*, *Sermius* u Plinia a v životopise sv. Alexandra Driziparského. Typem svým Gjopsa upomíná na vyšší pole Zlatické, avšak je teplejší; za to ji půvab nižší třetí doliny Tulovské u Kazanlyka ještě schází (str. 146).

Obzor Gjopsy ze všech stran je zavřen; i místo, kde řeka vychází ven do roviny Plovdivské, je zdánlivě zahrazeno a poznává se jen z blízka. Stara Planina se na východ od mohutného Vežena nad prameny Bílého Osmu poněkud spouští k Trojanskému přechodu, ale pak se zase rychle vyvyšuje; tam vystupuje z hřebene vysoká *Ambarica* (2134 m.) a ostrovrchá, ohromnému zubu dravčímu podobná *Dobríla* nad Sopotem.[1]) Dále na východ ke Karlovu hřebenu stále přibývá výšky. Nahoře se zelenají širé pastviny s vlašskými chatami a stády; v roklinách zde onde se kryje les jedlí a borovic, ale dolejší stráně jsou mezi pustým šerým kamením, rozrytým od vodotečí, jen slabě ozdobeny nízkými křovinami. Přijemněji nežli strmá a nejvíce holá Stará Planina vypadá i zde protější lesnatá Sredna Gora s Bogdanem, jakož i pokračování její, temnozelené vrchy Karadža-dagu na jihovýchodě. V kotlině samé nápadny jsou osamělé chlumy *Čatal-tepé*, které jako ostrov vynikají na jih od Karlova. Řeka Strjama, podobně jako Topolnica v Zlaticku a Tundža v Kazanlycku, přidržuje se jižního, Srednogorského pokrají kotliny. Dno Gjopsy v některých částech, hlavně na západním a na východním konci, je úrodné a také překrásně zpracované, ale uprostřed, ku př. na jihozápad od Sopotu, prostírají se širá místa kamenitá, nevzdělaná, dubovým chrastím porostlá, plná valounův skulených z Balkánu. Z hor splývá množství potokův. Některé, jako *Sopotnica*, mají koryta, 6—8 metrův hluboká a 30—35 m. široká, se strmými břehy a s dnem plným hrubého kamenčí, ale v létě bývají docela suchá. Podél cest bují vysoké křoví, trnky, ostružiny (*къпина*), šipky atd. Vzdělaná půda dělí se na vinice, sady růžové, pole a luka; kromě toho častěji se projíždí skrze řídké háje starých višní, ořechův a dubův. Kdo přichází od severu, podiví se množství velikých želv, se silně vypouklým štítem, černě a běložlutě kostkovaným, asi dvou pídí zdélí (Testudo graeca, blh. *kostenúrka*), které na sever od Balkánu řídčeji se naskytují, avšak v Thrakii jsou zjev docela obyčejný.

Obyvatelstvo v dolině bylo do nedávna nejvíce turecké, ale nyní se národopisné složení jeho mění odchodem Turkův a rozsídlením Bulharův (Klisurcův, Koprivštencův a j.). Vesnice jsou rozptýleny po dně i na podhoří. Vyrazivše do pole, nejprve spatříme na levo smíšené *Lachmanláre* (tak vyslovují Bulhaři tur. *Rachmanlar*), skryté v krásných sadech ovocných. Potkáváme

[1]) Oba tyto vrcholy pěkně popsal bulharský básník Ivan Vazov, rodilý ze Sopotu, v článku: „Jeden kout Staré Planiny“ (Plovdivská „Nauka“ II, zvl. otisk v Plovdivě 1883, 21 str.).

četné Turky na volovských žebřinových vozech a Turkyně s černými závoji: byli právě zaměstnáni žetvou. Dáleji zjevuje se v pravo pod Srednou Gorou rovněž smíšená ves *Slatina*. Naproti v levo otvírá se zajímavý rozhled do Balkánu: zářezem jednoho horského potoka spatřují se uvnitř tři hřbety za sebou, jeden vyšší než druhý; jsou to jen ohrady horních bassinův téže bystřiny až k nejvyššímu hřebenu. Na pravo od této úžiny leží pod horami turecká ves *Tekké* (blh. *Tekíja*). Od ní vystupuje velikou znatelnou oklikou cesta přes Trojanský Balkán, která na druhé straně slézá do městečka Trojanu směrem k Lovči. Ruská mapa udává výšku homolovitého návrší vedle nejvyššího sedla na 1652 metrův. Staroslavná tato, od Římanův upravená silnice je nyní zapadlá a obchod tudy má rozměry nepatrné.[5]) Dáleji jsme projeli skrze smíšenou ves *Karasarlý* a pak skrze více turecké *Igánovo*, v němž se nalezala rumelská celnice proti prosmyku Trojanskému, umístěná v jedné selské chatrči. Ulice těchto tureckých vsí jsou z části dlážděny. Mezi oběma prostírají se veliké hřbitovy turecké, s mnohými sty hrubě otesaných stojatých desk kamenných: schválně jsem popojel k nim, ale neviděl jsem na nich nikde nic psaného. Zde onde zjevují se zase vysoké mohyly. Následuje osmanská ves *Achíjevo* s jakýms polorozkotaným čiflikem. Několik minut dáleji stojí na levé straně cesty samé osamělý starý dub, vedle něho hladký silný sloup, snad starověký, bez nápisu a okolo obou kamenná zídka do čtverhranu; to prý je *türbe* (hrob) nějakého tureckého světce, který při dobytí Bulharska zahynul v boji proti gjaurům blízkého hradu Sopotského.

Zůstavivše městečko Sopot opodál v levo, jeli jsme ve večerních hodinách přímo do Karlova. Po stranách suchého koryta Sopotnice stojí tři vysoké mohyly na západním, jedna na východním břehu. Mraky nad Balkánem a těžké dusno pobízely nás ke spěchu. Náhle se setmělo i spustil strašný horský příval. Na chvíli jsme hledali útočiště pod obrovským ořechem nad strmými břehy jednoho širokého suchého koryta, které se mžikem zaplňovalo. Světla, vyvěšená na galleriích minarétův Karlovských za příčinou ramazanu, byla naším majákem. Konečně jsme vybředli z vířících blátivých potokův a vjeli na dlažbu městskou. Han, ve kterém jsme se ubytovali, nás zklamal; večeřeli jsme z vlastních zásob a měli vedle sušení svých věcí dosti práce s ucpáváním četných roztlučených oken našeho cihlami dlážděného pokoje, v jehož ztrouchnivělých stěnách tikali a vrtali četní brouci. Klokotání vod ozývalo se celou noc a udržovalo nás v domnění, že déšť nikterak nepřestává: ráno za slunného jitra

[5]) L. 1883 skrze knížecí celnici v Trojanu dovezeno zboží za 67.227, vyvezeno za 293.497 franků.

se omyl ten k naší radosti vysvětlil, po všech ulicích totiž teko u přirozené ručeje Balkánské!

Kárlovo (obyvatel Kárlovec, adj. kárlovski) leží pod samou Starou Planinou. Jméno pochází prý od tureckého *kar*, sníh (*karly ova*, sněžné pole). Město na tomto místě je původu novějšího. Již Grigorovič (1845) tu slyšel, že osada původně se jmenovala *Sušica*, a i mně vypravováno, že v zaniklém nyní pomenníku kláštera Kaloferského se četlo „selo Sušica"; leželo prý na východní straně nynějšího Karlova v dnešních vinicích městských. Také Kanitz slyšel, že Karlovo je nové město, sotva prý sto let staré; nejstarší letopočet, který jsem tu zhlédl, byl rok 1775 na jedné češmě. Poloha je velice přívětivá, s krásnými zahradami, vinicemi a sady růžovými. Ulice, na nichž si malinká Turčata hrají s blátem a hnojem podél rychlotokých potůčkův, mají ráz nejvíce mohamedanský; mnohé jsou překlenuty révami (*asma*), ježto se pnou na latích od domu k domu. Je zde sedm džamijí, nevím jakého stáří. Oba veliké kostely jsou nové, z 1847 a 1851. Za Krdžalijské doby město bylo obehnáno zdí a dobře se uhájilo. Pop Konstantin (1819) praví, že κωμόπολις Κάρλοβον tehda měla do 1000 domův, z nichž jedna čtvrtina byla křesťanská, tři čtvrtiny turecké, i zpomíná růžové sady, výrobu střelného prachu a dělání aby (γρύζα) od žen. Před válkou mělo prý 1200 domův bulharských a 300 tureckých.[6]) Za války 1877 Karlovo stiženo strašnou katastrofou. Po prvním přechodu Gurkově kozáci obsadili Karlovo, ale když po bitvách u obou Zagor zase rychle ustoupili, Turci vrazili do města a beze soudu zvěšeli největší část dorostlého bulharského obyvatelstva, 813 mužův; ptali se jen: „viděl jsi Rusy?" V kostele sv. Nikoly vykroužili oči svatých nad oltářem a obrátili chrám v kasárnu bašibozukův. Město samo však nevypálili. Posud je zde do 700 vdov. Dle poslední rumelské statistiky Karlovo čítá 7545 obyvatelův (mezi nimi 1609 Turkův). Kromě růžového oleje hlavní výrobek jsou černé a modré prýmky (*gajtani*). Přize (*préžda*) k nim vyrábí se domácí prací po domech; večer jsme viděli na náměstí u telegrafní stanice trh na přízi, kde se scházely křesťanky i Turkyně se svými výrobky. Z místního černého vína vyrábí se nyní i jakési šumivé bulharské „šampaňské" nebo „vino d' Asti".

Stára reká, hlavní z místních potokův, tvoří čtvrt hodiny nad městem v těsné skalné rokli Balkánské malý vodopád (blh. *skok*, tur. *sučurúm*). S velikým hlukem skáče asi osm metrův hluboko do úzké propadliny mezi hladkými granitovými skalami a bílou pěnou svou pokrývá ohromné bělavé balvany, svalené ze strání Balkánských. Za naší cesty vodopád byl jen asi metr široký; za veliké vody nabývá zajisté rozměrův daleko větších.

---

[6]) Z Karlova pochází rodina Gešovův, z novější politické historie Bulharska i Rumelie známá, bulharský zápasník o svobodu Vasil Levski († 1873) a j.

Pod ním nalezá se kulatý bassin tiché, krásně zelené vody, s břehy jako uměle hlazenými; několik bulharských hošíkův házelo do něho malé žabky. Řeka i doleji, okolo řady malých mlýncův, je plna obrovských kamenův, zhora přivlečených, které ve stínu silných starých ořechův poskytují pěkný sedánek, ač nechceme-li vylézti na stráně do růžových polí a těšiti se vyhlídkou odtud po Gjopse.

Jen 4 kilometry na západ od Karlova leží rovněž pod Balkánem druhé městečko *Sópot* (obyvatel Sopotnénec, Sopotnjánka, adj. sopotnénski). Význam toho jména v této krajině je zapomenut; avšak v Podunají *sópot* podnes znamená dřevěnou rouru vodní anebo mlýnský náhon. I staroslovanské *sopotъ* značilo umělou vodoteč (*σωλήν*, canalis dle Miklošiče).[7]) Turecké jméno *Akčé klisé* (blh. *Bjála cъrkva*) vztahuje se vlastně k starobylému kostelíku sv. Bogorodice na vršku nad osadou, odkudž se otvírá pěkný rozhled po kotlině, na lesnatý Bogdan a přes nízkou Srednu Goru i na daleké hřebeny Rhodopy. Kostelík byl napolo v zemi; 1833 jej přestavěli, ale 1877 zpustl i se sousední školou a s celou osadou. Turci za událostí Karlovských vypálili Sopot, ale obyvatelé utekli v čas na Balkán a zachránili se do záhoří, obsazeného od Rusův. Za dob často zpomenutého popa Konstantina měl *Σόποτ ἢ Ἀκτσέκλησε* 500 domův. Týž píše, že zde byly sklárny, které vyráběly nádoby skleněné, poněkud prý načernalé a nedosti průzračné.[8]) Potazoval jsem se po tomto sklářství a bylo mi řečeno, že tento průmysl zde trval od pradávných časův, ale že se obmezoval na pouhé přetápění střepův skelných, snášených odjinud. Nyní se jím v této krajině zabývá jen jeden Turek „Anadolija“ (Maloasiat) v Karlově, ale ten prý pracuje ve své peci jen na jaře, dokud nenastalo veliké parno. Za to trvá jedna sklárna doposud v Kazanlyku; pracuje jen 20 dní do roka, béře material z rozbitých skel, přivážených z Adrianopole, Slivna, Staré Zagory, Gabrova a Trnova a vyrábí ročně asi 5—6000 prostých lahvic (*šišéta*), nejvíce na růžový olej.[9]) V Sopotu se prve také tiskly květiny na šátky a vůbec na látky bavlněné, a sice dřevěnými deskami pomocí lisův (*pečátanje kъrpi, basmí*), ale při veliké konkurrenci zboží cizozemského se práce nevyplácela. Posud se zde vyrábějí prýmky, sukna a růžový olej. O průmyslové podnikavosti svědčí nový jednoduchý stav tkalcovský, vymyšlený od samouka mistra Nenča, k němuž mne Sopotnenci nemeškali zavésti.

[7]) Srovn. ve středověkém Srbsku místní jména Sopot, Sopotьe, Sopote, Sopoćani. V Čechách Sopoty u Polné, Sopotnice u Potštejna.

[8]) *Ἐνταῦθα εἰσι καὶ ὑελουργεῖα κατασκευάζοντα διάφορα ἀγγεῖα ὑάλινα, μελανὰ ὅμως μικρὸν, καὶ οὐχ οὕτω διαφανῆ, ὡς ὁ κρύσταλλος.* Konstantin, *Ἐγχειρίδιον περὶ τῆς ἐπαρχίας Φιλιππουπόλεως* str. 37.

[9]) Iliev, Старо-Загорский окрѫгъ str. 97.

Sopot má nyní 3775 obyvatelův, vše Bulharův. Za starších dob bývali zde i Turci s džamijí a lázní svou, ale již před 150 lety vymřeli. Nyní po válce tu vystavěn nový kostel, v němž „ženská crkva" jde nahoře jako gallerie kolem dokola, což jsem viděl jen ještě v Kystendilu. Je zde i malý ženský klášter.

Na severozápad od Sopotu, asi $1^1/_2$ h. daleko, stojí na ostrohranném skalném výstupku Balkánském málo přístupný, ale zdaleka viditelný starý hrad. Nestačil jsem zajíti až k němu; je prý to malý podlouhlý čtverhran z netesaného kamene, maltou spojeného, s polozbořenými stěnami a velikými děrami v nich. Pod ním na úpatí Balkánu leží klášter sv. Spas, nyní obnovený. Za války shořel se všemi svými památkami; Grigorovič v něm viděl „několik nových rukopisův", a zdejší lidé mi tvrdili, že v nich byly zajímavé zápisy z doby turecké.

Rovné pole mezi Sopotem a Karlovem je nyní bezstinná pustá krajina. Nad ní mi ukazováno na stráni Balkánské jedno místo, kde se nedávno země sesula a zpřevracela, při čemž na jevo přišly veliké tam zakopané hrnčené nádoby (*kjupovi*). Dole v poli mezi oběma městy pozorné oko hned pozná nápadné řady kamení a zjevné osnovy budov. Pověst vypravuje, že tu stálo jednou veliké město. Turci dokládají, že se nazývalo *Uzun-šehir* (dlouhé město) a že v něm bylo jednou středisko Gjopsy. Věc je pro historický zeměpis těchto krajin důležitá. Osada ležela na dlážděných cestách, jejichž stopy jsou v této krajině ve dvou směrech patrny. Skrze Gjopsu šla římská silnice z Plovdiva k Dunaji. Proběhnuvši polem thráckým stihla k dnešnímu Hisaru, překračovala nízké chlumy Středné Gory východně od Bogdanu, šla okolo jednoho starého „gradište" u vsi Karasarly ke starému „kalé" u Tekké, vystupovala ke třetí zřícenině hradní na vrchu Trojanského přechodu a slézala na druhé straně do Lovče. Tam se rozcházely větve její na tři strany, na sever k Dunaji do Oescu (na ústí Iskru) a do Novae (Svištova), a na východ do staré Nikopole u Trnova.[10]) Od této hlavní dráhy odbočovala u Tekké druhá dlážděná cesta, která šla pod samým jižním úpatím Staré Planiny do Kazanlycka a dle mínění lidu dosahovala až do Staré Zagory. Jeden kus této dlažby vidí se 10 minut na západ od Karlova zrovna vedle stop onoho „Uzun-šehiru"; je asi 3—4 kroky široký, s malým kamenným obloukem přes jednu bystřinu.

Na „Uzun-šehiru" ležel nepochybně bulharský hrad *Kopsis*, zpomenutý u Byzantincův 14. století. u Pachymera a Kantakuzena [11]) Podhorská krajina od Slivna až kamsi do poříčí To-

[10]) Hrad u Tekké je nepochybně římské *Sub Radice*, kastell na vrcholku pak *Monte Emno*: obě tyto stanice se zpomínají na Tab. Peuting. Srov. Archaeol. epigr. Mitth. X 100 a Heerstrasse von Belgrad nach Constantinopel 157.

[11]) *Κόψις*, *-εως* (ne *Κόψα*, *-ας*); bulharsky snad **Копсис**.

polnice se střediskem v Kopsi byla otčinou a jeden čas i sídlem bulharského despoty Vojsila. Bylo to za dob, kde tři bratří z domácího rodu boljarského s jmény slovanskými, cář Smilec, sevastokrator Radoslav a despot Vojsil, vedli tuhé boje s Terterovci, velmoži původu kumanského, kteří po tři pokolení statečně se drželi na cářském trůně Trnovském. Po vymření Terterovcův (1322) Vojslav, který potud žil v říši řecké, pomocí starých styků v obyvatelstvem se usadil v Kopsi a jiných čtyrech hradech, zavládl celým krajem až do Slivna, zřídil si vojsko 3000 mužův, ale dal se docela v poručí byzantinského císaře Andronika Mladšího. Avšak již po krátkém čase vypudil jej nově zvolený bulharský cář Michail z dynastie Vidinské. Vojsil znovu uprchl do Byzancie a zpomíná se ještě 1328 mezi Andronikovými vojevůdci u Ochrida v Makedonii.[12])

Jméno Kopse vyskytuje se ještě za turecké doby jako *Gjopše*. Dubrovčan Restić okolo 1600 (str. 16) kupčil v Sofii s dvěma Turky „de Ghiopscie". Turci po dobytí Bulharska zdejší krajinu naplnili svými osadníky; ještě 1885 Karlovská či „Strjamská" okolija mezi svými 47.786 obyvateli čítala 9021 Turkův. Po 17. století osada, snad pod vlivem nějakých místních okolností, jako je zmíněné sesouvání strání Balkánských, přenešena dále k východu na místnost nynějšího Karlova. Staré jméno Gjopsy zůstalo však i po zaniknutí starého města celé okolní krajině, zjev i jinak na Balkánském poloostrově ne vzácný.

Strávivše jeden den v Karlově a jeho okolí, spěchali jsme do Kaloferu, $2^1/_2$ h. na východ vzdáleného. Za příjemného večera (27. července) jeli jsme úrodným krajem v podhorské rovině, na které sedláci s těžkými beranicemi právě byli zaměstnáni žetvou a senokosem. Po levé straně vypínají se stěny Balkánské, vždy stejně příkré a kostrbaté, avšak brzo se na nich jeví i lesy. Tu zase vystupuje ona stará dlažba, asi 3 metry široká a místem dobře zachovaná; jeli jsme asi hodinu vedle ní a po ní. Mezi vysokým houštím vedle ní červenaly se četné stojaté hrozny aronu (Arum maculatum). Sysli a koroptve vyplašeně utíkaly od cesty do luk. Za 1 h. 10 m. projeli jsme skrze tureckou ves *Miterizovo* (*meteris* tur. zeď se střílnami), docela skrytou ve vlhkém stínu obrovských ořechův. Před džamijí sedělo v trávě s překříženýma nohama celé kollegium Turkův v bílých turbanech, vážně kouřících z dlouhých čibukův. Bez pozdravení poctili nás jen hrdým pohledem. Několik čistě do černa oblečených a na hlavě bíle zakuklených ženských postav mihlo se vedle cesty v hustém večerním stínu pod stromy a mlčky odvrátilo tvář svou stranou do trnitého plotu okolo dvorův. Pobodli jsme koně, abychom se z toho staroturecského zákoutí dostali co nejrychleji ven. Mocní druhdy spahové Miterizovští mají ferman s výsadami od sultána

[12]) O Vojsilovi viz mé poznámky v Per. Spis. sv. 9 str. 34—45.

Murada III. (1575—1594) a ještě za rumelské vlády požívali zvláštních důchodův jako *muteveliji* (str. 80).

Půl hodiny dáleji stihli jsme krásnou silnici z Plovdiva do Kazanlyka a vjeli na ni mezi stráně vrchův Kaloferských, které se svými temnými lesy a zlatými nivami již od Karlova nám stále byly na očích. Ve tmě teplého večera ozývaly se tisíceré hlasy cikád. Z tureckých vozův na silnici znělo nám vstříc časté pozdravení: „chair olsun“ (buď šťasten). Dle řeky *Akderé* cválali jsme kolem zřícené tvrzky turecké, obecně *Stráža* zvané, překročili nízké rozvodí mezi Strjamou a Tundžou (608 m.) a spatřili odtud blízko před sebou dlouhou řadu světel Kaloferských. Dobrý han a dobrá společnost v něm učinily hned zprvu nejpřívětivější dojem. Nalezl jsem tu nejen zástup bulharských studujících, ale i lokalního archaeologa samouka, jací se po Bulharsku nezřídka vyskytují; čtou pilně knihy bulharské, vědí všecky topografické názvy, znají polohu hradisk, sbírají starožitnosti a s vřelým srdcem pátrají po minulosti své krajiny. Nejvíce jich nabylo vnímavosti pro tyto věci od starce P. R. Slavejkova za dob, když v Cařihradě býval novinářem. P. Enjo Karpáčov, mistr obuvnický a náměstek městského starosty, byl naším průvodcem a postaral se, abychom žádnou místní památnost nepřehlédli.

Kalofer má rozkošnou polohu zrovna pod nejvyššími vrcholky Staré Planiny. Na severozápadní jeho straně vyvyšuje se *Gjumrukčal* čili *Jumruk-čal*, nejvyšší vrchol celého pásma Balkánského od Timoka do Černého moře, dle ruského měření 2375 metrův zvýší. Jméno je turecké, jako i mnoho jiných názvisk po okolních horách, neboť území Turkův Miterizovských dosahovalo až na jeho vrch. [13]) Slyšel jsem anekdotu, jak Turci jednou měřili výšky beze všech geodetických přístrojův, způsobem báječně jednoduchým, a skutečně našli, že Gjumrukčal je vyšší než okolní vrchy; zarazili totiž jednoho letního dne na vrcholcích koly s ovčími hlavami a ráno našli, že hlava zmrzla na jediném Gjumrukčalu!

Hora má podobu zvonovitou se strmými travnatými boky, na kterých pasou Vlasi své ovce. Na jižní straně leskne se veliké sněžné pole v korytě, které se prodlužuje přímo dolů. Jako podlouhlá, dolů obrácená bílá skvrna poznává se z celého pole, z Plovdiva i z Rhodopy. Sníh ten nikdy nemizí úplně. Na povrchu jeho se dle vyprávek domorodcův prý vidí množství červených „červův“; drobnou rostlinu (řasu) Protococcus nivalis, která se vyskytuje jen v mnoholetém nebo „věčném“ sněhu, pokládají totiž za živý tvor, za jaký ji vyhlašovali ostatně i někteří starší zoologové, vřaďujíce ji mezi nálevníky. Z tohoto sněžného

[13]) *Čaly* je pastvina, smíšená s křovím. První část obsahuje buď slovo *jumruk*, pěst, nebo *gjumruk*, celnici, snad zpominku na nějaký „karagümrük“, vnitřní celnici mezi provinciemi na blízkém přechodu do zahoří.

pole počátek béře potok *Súcho praskálo*; s ním se pod vrchem v hustém lese spojují *Bŕzova reká* a *Bójevo dŕno*, vycházející z hlubokých roklí na západní straně Gjumrukčalu, a tvoří řeku *Akderé* (bulharsky prý *Kornídica*), která teče okolo Kaloferského kláštera na jih a pak od Stráže na jihozápad do Strjamy. Nahoře pod pastvinami rostou jedle a borovice (*éli i boríki*); doleji se prostírají bukové a habrové lesy, které nad klášterem jsou prosypány zdaleka znatelným horizontalním pruhem stříbrolistých lip. Na kamenitých vrcholcích Kaloferského Balkánu zdržují se i kamzíci (bulh. a srbsky *diva koza*, novořecky ἀγριογίδαρος, tur. *dag kečísi*). Vyskytují se, ač jen v málo exemplářích, také na kamenitých hřebenech Tetevenského Balkánu (okolo Vežena) a v Balkáně Tvrdickém v oboru okolije Novozagorské.[14]) Nejvíce jich je na Ryle, avšak na Vitoši docela scházejí. Kromě toho se nalezají na Šar-Planině, na některých horách srbských, černohorských a hercegovských a na Olympu.[15]) Bližší ohledání zoologické může nás poučiti, zdali to je totéž plaché zvíře, které oživuje skalné čeřeny Alp a Tater, anebo liší-li se v něčem od něho. Horalé tvrdí, že na místech, kde se sbírají „divé kozy“ a pasoucí dobytek, prý se kryje sůl, kterou ony lížou; jeden horal u monastyru Kaloferského nám tvrdil, že se taková ložiska solní prý odsud do Slivna nalezají na pěti místech. Ale formace zdejších hor (fyllit) nedopouští existenci soli, a nejpřirozenější výklad je ten, že zvěř líže kyseliny, které se tvoří na povrchu skal (melanterit, sulfat de fer).

Na severovýchod od Gjumrukčalu vypíná se ostrý vrch *Maragidík*, jejž však z Kalofera viděti nemůžeme. Jméno jeho je po Bulharsku více známo, poněvadž okolo něho jde stezník (*pŭtéka*) z Kalofera do Nového Sela v Sevlijevsku (sedlo 1878 m. dle Rusův). Kanitz cenil výšku jeho na 2230 m., prý 300 metrův nad přechodem, a prohlásil jej za nejvyšší vrchol celého Balkánu; avšak podle ruských měření čest tato náleží výše zpomenutému jeho sousedu. Místnost na přechodu slove *Rusaliji-te*[16]) anebo *Rusálskite gróbišta*. Poněkud jižněji odtud prýští se *Samodívskija kládenec*; tam prý samodivy tančívají své „choró“ a tam i nyní pocestní nechávají koláčky (*kravájčeta*) jakožto dar neviditelným dívkám horským. Doleji se bělá kula (věž) na stráni řečené *Zánoga*;[17]) pod ní, mezi Gjumrukčalem a sedánky vil, se temení

[14]) Iliev, Старо-Загорский окржгъ str. 84.

[15]) O Olympu Barth, Reise durch das Innere der Eur. Türkei str. 185.

[16]) Z tohoto jména i s bulharským členem vznikl Kanitzův *Rosalita-Pass*, jenž se čte na všech novějších mapách. Ruská mapa, v jménech nevždy spolehlivá, má Разалито поле.

[17]) Jméno to vyskytuje se i jinde a patrně znamenalo nějakou formu terrainu. V jedné srbské listině z 14. stol. čteme o mezích na Šar Planině, jdoucích „na Zanogu“. Glasnik 15, 301.

řeka *Túndža*, která teče nejprve na jih, prochází celým Kaloferem a pak se obrací na východ ke Kazanlyku.

Na jihovýchod od Maragidika vyniká vysoká a prostranná *Kadimlíja* (2279 m.), dle výšky druhý vrchol Balkánu, jejíž široký profil trůní nad Tulovským polem a se spatřuje z Plovdiva i Rhodopy. Ona z vlastního hřebenu povystupuje na jihovýchod a s ním souvisí toliko úzkým hřbetem, po jehož stranách se pramení dva potoky, které ji hlubokými roklemi svými téměř docela obepínají. V západní roklině mezi Kadimlijí a Maragidikem vzniká u samého přechodu říčka *Tъža*[18]) (turecky *Monastir deresi*); do ní padají z pravé strany *Dъlbóka reká* (jejíž přítoky zase jsou *Pénčova reká*, *Čučúrka* a potůček od Samodivského kladence) a doleji *Kečí-deré* (tur. kozí řeka). U vsi Golémo seló Tъža vystupuje do Tulovského pole a spojuje se s Tundží. Rokle její je tak hluboká, že se poznává i z Plovdiva jako nápadný zářez v hřebenu Balkánském (str. 91). Na východ od Kadimlije vytáčí se z hor podobná říčka stejné délky (jméno nevím), která vystupuje do pole u vsi Sofularův.

Nízké sedlo mezi Straží a Kaloferem spojuje Starou Planinu s východní Srednou Gorou čili Karadža-dagem, která se táhne od průlomu Strjamy přímo na východ k Jambolu a úplně zalesněným zevnějškem svým docela upomíná na Srednu Goru Panagjurskou a Koprištenskou, jen že je mnohem nižší. Z četných lesnatých homolí nejvyšší prý je *Kadrafíl* na jih od Kalofera.[19]) Na druhé jeho straně leží *Adžár* (jedna jeho čtvrť slove *Vlaška mahla*) a jiné vsi nynější „Srnenogorské okolije“, jejíž středisko je ves *Abrašláre*, nyní přezvaná na *Brézovo*, již v poli k Čirpanu.

Mezi pozůstatky z dob minulých zajímavé je prodloužení staré dlážděné cesty, kterou jsme viděli již na dvou místech v Gjopse. Běží dle samého úpatí hor prostřed lesův, několik kilometrův na sever od Kalofera, blízko pod klášterem. Obyvatelé velmi dobře znají tuto dlažbu (*kaldyrym*) a její směr. Vybíhá do Tulovského pole u Golema Sela, kde se nalezají i tři hrady k její ochraně. Z nich nejznamenitější je veliká zřícenina *mъnastirište* v roklině Tъže, nepochybně starobulharský hrad *Krъn* (str. 150). Kaloferci vypravují, že se tam původně nalezal klášter, který nyní je přenešen pod Gjumrukčal do lesův na březích Akderé. Jedno hradiště je prý kromě toho také na severním svahu Maragidika a druhé v Středné Goře u vsi *Maribasu* (vlastně *Omar-ovasy*, „Omarovo pole“) na jih od Kalofera.

[18]) Není pochyby, že Tundža a Tъža jsou totéž jméno, antický Tonzus; v prvním tvaru staré ѫ trvá co *un*, v druhém však je proměněno dle pravidel jazyka novobulharského v ъ.

[19]) Ruská mapa má vrchol *Karasivri* nad Adžarem (981 m.) a jiný bezejmenný (1440 m.) na východ od Adžaru.

O minulosti Kalofera vypravují se mnohé pověsti. Nejstarší osada slula *Zvъnigrad*[20]) a ležela v dolině Akderé mezi Straží a Kaloferským monastyrem pod lesnatými svahy, kde se posud vykopávají osnovy domův, veliké nádoby s prosem a zbytky mlýnův a kováren. Samo Akderé se prý dříve nazývalo *Zvъnúša*. Místnost se však nepodobá středověkým hradům a tvrzím a rovná se spíše nynějšímu Kaloferu, který se táhne na půl hodiny cesty podél řeky Tundže. Po tureckém dobytí založen *Kalófer* (obyv. Kalóferec, Kalóferka, adj. kalóferski). Zakladatel jeho byl junák *Kalifer vojvoda*, upomínající na hrdiny zakladatele (ἥρως ἐπώνυμος) hellenských měst.[21]) Ten prý na těchto místech zajal jednoho vezíra, ale zase jej pustil i s koni, na kterých byly naloženy poklady, a pro tuto velikomyslnost obdržel prý od sultána ferman s povolením, aby zde založil ves. Ukázán mi i hrob Kalifera vojvody, na dvoře jednoho selského domku nad pravým břehem Tundže: je to nehlazená deska kamenná, do země zaražená a nahoře do úhlu zaostřená, asi člověka zvýší, bez nápisu.

Kalofer dle jiných podání byl prvotně rozptýlen v kolibách po lesích, podobně jakož se vypravuje o mnohých osadách Srednogorských a Rhodopských, a teprve později se „sъbral" na jedno místo. Původně prý náležel ke Kazanlycké nahiji a k Čirmenskému sandžaku.[22]) Turci osadu nazývali *Uzún-ulúk* (dlouhé koryto) anebo prý i *Altyn-Kalofer* (zlatý K.), snad od rýžování zlata. Obyvatelé měli privilegia, která Selim II. (1566—1575) chtěl zrušiti, ale Murad III. (1575—1594) opět obnovil. Pamatuje se, že osadníci byli *derbendžiji*, strážci prosmyku (str. 77). Kaloferci dokládají, že prý Turek nesměl s okovaným koněm skrz jejich ves, nesměl se zde pohřbiti, ani se zde naroditi, což jsou věci přehnané; jisto jest, že Turci takovýmto polosvobodným, čistě bulharským místům raději se vyhýbali, nejen pro větší svobodu tamních křesťanův, ale i proto, že tu nebylo džamije ani imama. Osada prý až do posledních reforem byla osvobozena od harače (daně z hlavy).

Místní kostel byl z 1714; rukopisy jeho se zajímavými přípisky zanikly v poslední válce. Zdejší dva ženské kláštery jsou založeny v 18. století. Za dob Krdžalijských Kalofer zle utrpěl. L. 1799 Indže vojvoda, rodilý Bulhar, s 2—300 Krdžaliji nena-

[20]) I Grigorovič (cestopis, 2 vyd. str. 142) píše: „Калоферъ по преданію Звенигородъ".

[21]) Jméno je řecké. V dějinách 14. století zpomíná se rytíř Joannes Laskaris *Καλόφηρος* († 1392), o němž srovn. Hopfa, Chroniques gréco-romanes 472 (geneal. tabulky). Jeden člověk Gjurgj Kaloferovik' v okolí Štipu v listině 1388, Glasnik 24, 270.

[22]) Hadži Chalfa počítá (v Hammerově překladu) do Čirmenského sandžaku i Novou Zagoru; za to Kazanlyk a Starou Zagoru i Čirpan klade pod Sofii, v čemž je nějaký omyl, snad jen zmatením listů rukopisu, z něhož Hammer překládal.

dále přirazil přes Maragidik od Nového Sela zrovna na „Roždestvo Christovo“ (vánoce). Dříve vzkázal čorbadžijům (vynikajícím měšťanům), ať mu ihned pošlou „tři fesy dukátův“ (*tri fesi altъni*), jináče že si přijde sám pro ně; ale oni toho neučinili, myslíce, že za hlubokého sněhu jemu nebude možno hrozbu tu vyplniti. Na zprávu, že Krdžaliji již slézají z hor, celé obyvatelstvo v noci utíkalo do Karlova, dobře opevněného. Do nedávna žili svědci těch příběhův, mezi nimi i jeden *djado*, který tehda jako *dete pelenáče* zkusil zlou příhodu; matka na útěku v zoufalství jej hodila do sněhu, ale jiní uprchlíci, kteří následovali za ní, našli dítko ještě živé a vzali je s sebou. Krdžaliji opuštěnou ves obrali a vypálili. Totéž učinili na druhém nájezdu 1804. Pop Konstantin píše 1819, že ves Kalofer (*χώμη Καλόφερος*) „byla dříve větší, ale bývši taktéž vypálena od loupežníkův, nyní obnovena sotva čítá 5—600 domův“; obyvatelé vedli obchod s barevnými kožemi čili kordovány do „Evropy“ a ženy tkaly vlněné látky (*πάλλια ὑφάσματα, κοινῶς γρύζα*, aby), ve dvou ženských klášteřích jemnější vlny na pokryvky (*σινδόνας*), jakož i sukna (*ῥάσα*).

Ještě před dobou Krdžalijskou chodili kupci Kaloferští do Cařihradu, do Bukurešti, Brašova, Vídně, od počátku nynějšího století i do Oděssy. Jeden stařec do posledních let rád vyprávěl, jak ve Vídni svýma očima viděl velikého Bonaparta. Dávný styk se zahraničným světem jeví se posud na duševní čilosti a hovorné povaze obyvatelův. Před poslední válkou rusko-tureckou Kalofer čítal 1160 (dle jiných 1300) bulharských rodin a svou průmyslností s četnými, vodou hnanými stroji na dělání suken a prýmek, s úhlednými domy, dobrými školami a třemi chrámy všem cizím cestovatelům se zalíbil. V létě 1877 po ústupu Rusův od Staré Zagory přišla pohroma i na Kalofer. Obyvatelé dobře se hájili a v pořádku ustoupili přes Maragidik do záhoří; jen asi 400 nemocných a starcův anebo lidí, kteří utéci nechtěli, zůstalo a od Turkův i Čerkesův pobito. Osada sama do dna vypálena, tak že nezůstal ani jeden dům. Za mé cesty byla již dosti obnovena. Dle statistiky z 1885 čítá Kalofer 964 domův s 3928 obyvateli.[23])

Podobný osud stihl ve válce i Kaloferský mužský monastyr „Roždenie na Presveta Bogorodica“, který leží $1^1/_4$ h. čili 6 kilometrův na severozápad v rozkošné končině na vysokém pravém břehu Akderé, zrovna pod Gjumrukčalem. Dle svědectví popa Konstantina se v něm, jako i v klášteře Sopotském, četla liturgie vždy jen slovansky. Kostel, vystavěný 1818 z kamene a cihel, stojí v ssutinách, ale klášterská stavení vedle něho jsou již obnovena. Nejkrásnější pohled na Gjumrukčal otvírá se od svaté studánky čili *ajazmy*, jež to se nachází naproti klášteru za řekou; je to způsob altánku, v němž studená voda padá do kamenného koryta s letopočtem 1822. Na stěnách jeho (je to jediná budova

[23]) Statistika z 1879 klade 1561 domův (snad i s pustými spáleništi?).

nevypálená) vidí se primitivní malby, jež dělat 1868 nějaký „obrazopisatel“ mnich z Gabrova. Za tureckých dob tento klášter byl jakýmsi střediskem pro tuto část Bulharska; zde se na svátky scházeli Bulhaři z Kaloferska, Karlovska, Kazanlycka, Starozagorska a Čirpanska, a po službách božích veselili se jídlem, pitím i zpěvem, střileli do terče a snili o svobodě. Rozličné „esnafy“ (cechy) měly v klášterské budově vlastní síně (*odaji*). Byly tu jednou i rukopisy, ku př. pomenníky a jakási bulharská kronika, psaná písmem černým a červeným, ale to všecko přišlo na zmar.

Za krásného parného dne šli jsme ve společnosti Kalofercův, nejvíce studujících Plovdivského gymnasia, Carihradského Robert College a Oděsské university za živých rozprávek liskami vroubenou pěšinkou mezi vinicemi a lesy k monastyru. Ve stínu obrovských ořechův před ajazmou obědvali jsme s oběma zdejšími dlohovlasými mnichy na trávě, před očima majíce nejvyšší vrchol Staré Planiny, který s zelenými pastvinami a bílými sněhy hlavu svou vysoko povznáší nad okolní vrchy, obrostlé hustým stinným lesem, a prošli pak okolní lesy. Pěkné zákoutí Balkánské leží asi jeden kilometr dle řeky nahoru. Ve stínu starých bukův a lip řeka s věčným, ohlušujícím šumem skáče přes náspy horského kamení a živě si hraje s holými, z kůry svlečenými větvemi ohromných stromův, jež přivalila z hořejších míst. Nevidí se již ani vrchol Gjumrukčalu ani otevřený kraj okolo Kalofera, ale jen řeka, lesy a siné nebe nahoře s bílými obláčky. Vzduch se hýbá stálým větérkem, který se nese úžinami horskými nad vodou a který roznáší silnou vůni *zdravce* (Geranium) a jiného kvití, rostoucího na břehu mezi hustými liskami a mladými buky. Voda je studená, ale kameny u ní ještě jsou teplé od poledního slunce, které sem na krátko proniká. Veliké želvy se batolí mezi pískem, pstruhy (*pestŕvi*) se přemítají mezi kaskádami a v řece se míhá šedomodrá vodní zmije rybožravá s břichem bílým a černým (Coluber natrix, *zmija*, *zъmjá*); není jedovatá, jako druhá zdejší *zmija osojnica* (Vipera ammodytes).[24]) Vidí se, že vody jdou ještě z daleka, ze stinné lesní rokle, ale dle hustě obrostlých břehův nevede žádná stezka dále do tajemného vnitra horského. Do takových míst nesly se myšlénky Vergiliovy (Georgica 2,488):

O qui me gelidis convallibus Haemi
sistat et ingenti ramorum protegat umbrâ!

Kalofer je jediné místo, kde jsem zastihl zřetelné upomínky na dřívější vědecké cestovatele. Obyvatelé pamatují nejen Kanitze

[24]) Hadi mají v prostonárodních pověrách Bulharův vynikající místo. *Smokove* a *zmeji*, bydlící v domech, požívají zvláštní úcty. Dávají jim i pít mléko. Kdo je zabije, vypadají mu prý vlasy. Pověry o zmijích sestavil Efrem Karanov v Per. Spis. 9, 129 sld. v zajímavé sbírce, čítající 80 čísel.

(1871), který jim věštil brzkou svobodu a tvrdil, že přijdou časy, kde cizinci budou navštěvovati zdejší hory, ale i živého, pohyblivého Lejeana (asi 1867) a Bartha (1862). Kaloferec, který tohoto posledního prováděl v okolí kláštera, popisoval mi ho (jméno nepamatoval) jako vážného muže z Berlína, asi prý 50letého (Barth byl mladší, ale šestiletou středoafrickou cestou sestárl), který mluvil trochu turecky a řecky a na jedné výšině u monastyru dlouho se zamyslil a zahleděl do krajiny.

Dne 29. července vyjeli jsme z Kaloferu po silnici na jihozápad nejdříve do *Karlovské Banje* ($2^1/_4$ h.). Nejraději bych plán cesty byl proměnil a těkal několik dní po lesích a vrcholcích Balkánských, ale vypočtený itinerář rušit nebylo snadno. Vyrazivše okolo Straže do pole, jeli jsme mezi nivami plnými snopův, mezi ořechovými a dubovými háji a skrz dubové houští na osamělém, silnicí prořiznutém dvojvrší Čataltepé. Po cestě přehlíží se celá Gjopsa s minaréty a stromovím Karlova a celá její ohrada, šerá Stará Planina do Vežena a zelená Sredna Gora po Bogdan. Táhlé bílé mlhy na Trojanském Balkáně podobaly se čerstvému sněhu. Ves *Bánja* (589 obyv.) leží 10 kilometrův na jih od Karlova, ještě u vnitř kotliny Gjopsenské. Dojem je truchlivý: ves s hliněnými nebilenými domy beze stínu s děsným prachem a strašným letním parnem (o 10 h. + 31·5° C. ve stínu). V jednom dvoupatrovém hanu našli jsme několik známých z Plovdiva, kteří sem přišli na letní pobyt. Kolonnádu lázeňskou zastupuje skupení vrb na návsi, do jejichž kmenův jsou zatlučeny železné háky ku přivazování koní. Asi 1000 metrův bezstinné cesty mezi vysokými stohy slámy na jihovýchod vede k lázním samým; je to nízká kamenná budova s dvěma bassiny a s prkennou kantinou či kořalnou. Teplotu pramene měřil jsem na + 44° C.

Vyčkavše večerního stínu, jeli jsme dále k Hisaru ($1^1/_2$ h.). Pět minut za vsí minuli jsme Strjamu na dlouhém dřevěném mostě, pod nímž se začíná defilé, kterým se řeka vytáčí do Plovdivského pole. Na východní straně tohoto průlomu vystupuje krajní chlum Karadža-dagu *Pesnopój* (str. 69), na jehož vrcholku se prý nalezají osnovy starého hradiska. Projevše mezi nízkými pahorky posledních výběžků centrální Sredné Gory, spatřili jsme před sebou v jasném večerním vzduchu rozkošné panorama. Za širým polem vystupovaly hřebeny Rhodopy v celé své délce, velikolepý profil s třemi patrnými zářezy, dle tří z vnitra vyplývajících řek, Pešterské, Kričimské a Stanimacké. Za prostředním zářezem viděla se zadní řada zvonovitých a pilovitých vrchův. Rovněž se za nejzápadnějším zářezem zračily nějaké daleké hory, asi ve směru Hisar-Kojuntepé; ale nemyslím, že by to mohla býti Perin Planina. Nejdále na pravo vystupoval štít Musally v Rylské Planině. Celý obraz připomenul mi poněkud pohled na Alpy přes rovinu Benátskou z věži města sv. Marka. Nejblíže, nedaleko pod naším hlediskem, prazvláštní dojem činí veliký

dobře zachovaný čtverhran věkem zčernalých hradeb — Hisar. Sjížděli jsme k němu okolo dvou velikých, čistě bulharských vsí, *Hisar-Küseleri* a *Sindžirlii*, ležících na podnoží Sredné Gory mezi nivami, vinicemi a sady růžovými. Čistě oblečený lid, nejvíce černooké ženy, všude se zaměstnával kolem mlatův, upravených v širém poli vedle nahromaděných snopův, a vesele nás pozdravoval svým *dóbŭr čas* a *dóbra srěšta* (dobré potkání).

Přijíždějíce k vratům starověké ohrady, náhle se cítíme přenešeni z horské přírody do ruchu velkoměstského. Hisar je totiž letní sídlo a lázeňské místo Plovdiva. Pod šerou římskou zdí sedí v kavárnách okolo stolkův plno elegantního světa v světlých letních oblecích při mraženém a limonadě, a sotva že sesedneme z koní, vítají nás rumělští přátelé i vedou nás uprášené a opálené poutníky do kruhu svých rodin. V hostinci přívětivého Poláka Mokrańského, z někdejších kozákův Czajkowského, nalezli jsme i pohodlné přístřeší.

Ráno se pěkný večerní dojem opět rozplynul pohledem na smutnou bezstinnost, jaká je obecná všem lázeňským místům v těchto krajinách. Za těžkého vedra (+ 32° C. ve stínu) obešel jsem především celý hrad.

Poloha je následující. Asi tři kilometry od jižního podnoží Sredné Gory leží plocha, poněkud vyvýšená, na které se prýští několik teplých pramenův, a čtvercem hradeb opevněná. Ohrada měla oporu v samém terrainu. Z východní strany táhne se před zdí důl malé říčky, tekoucí ode vsi Sindžirlii; podél západní strany jde podobná plytká dolinka, a na jih hrad ochraňuje přirozený sklon zemského povrchu k poli Plovdivskému, tak že jen na sever ke Sredné Goře nutno bylo zříditi umělý příkop. Čtverhran je docela pravidelný až na jedno křivé místo na jihozápadě. Každá strana je (dle podometru) asi 600 metrův dlouhá. Zdivo stěn, místem ještě 5 až 6 metrův vysokých, skládá se ze střídavých, pravidelných vrstev kamene a cihel. Kameny nejvíce jsou netesané (jen v základech vidí se hlazené čtverce); cihly (4 cm. silné) leží v šesti řadách, pevně spojených hojnou maltou. Všude se vidí díry od lešení. Zrovna u prostřed každého boku čtverhranu nalezala se brána. Rozvaliny jižní brány stojí ještě s velikými spadlými kameny a se schůdky k vylézání na hradby. Nejlépe je zachována brána západní s širokým obloukem; u ní stěna je nejvyšší, v jedenácti vrstvách. Severní vrata dle stop byla malá a východní zmizela docela. Na jihozápadním úhlu, kde je i nejnižší místo celého hradiště, nalezal se v hlubokém úvoze otvor pro výtok vod tepličných, ale tam jsou hradby nyní úplně zbořeny. Nejlépe stojí zdi na severozápadě a jihovýchodě; severní strana je celá do dna pobořena. Za turecké doby lámalo se z hradeb stavivo a sice z dola, čímž se utvořily průlomy jako vrata a okna, což malebnost zřícenin jen zvyšuje. Duby a višně rozkládají větve své podél černošedého zdiva, mezi nímž z daleka

jasně se poznávají pravidelné horizontální pásy červených cihel. Od ohrady vidí se blízká Sredna Gora a pole i s Plovdivem (4 h. vozem, na koni 6—7 h.) až do Rhodopy.

U vnitř čtverhranu nalezala se v severozápadní čtvrti malá turecká viska *Lydža Hisar* čili prostě *Hisar*, napolo zřícená; poslední statistika (1885) ji klade s 89 domy a 318 obyvateli (253 Turků). Ostatní tři čtvrti velikého prostoru vyplňují neplené vinice, porostlé kvítím a travou, s několika rozptýlenými hostinci. Na každé uderení motykou nalezají se staré základy, římské cihly, tesané a neotesané kamení. Náš hostinec byl dlážděn výhradně velikými antickými cihlami. Hlavní dvě ulice se podnes, jako za starých časův, v rovných čarách od brány k bráně křižují v pravých úhlech.

Teplých pramenův je několik v hradě i okolo něho. Blízko střediska čtverhranu nalezají se tři vývařiska se starými kamennými bassiny pod kupolovými stavbami orientalského způsobu: *Havúz* + 47° C., *Coludžá* + 40° C., *Indžéz* + 40° C. dle mého thermometru. Venku před západní branou leží pramen *Küpřez*, před východní *Kyzlár* či *Mómina*, obě ve zděných budovách; k tomu se druží několik otevřených teplých vod, ve kterých se pere prádlo. Při vstoupení do Havuzu byl jsem překvapen zástupem Turků, Arménův a Bulharův, kteří s kůží již červeně naběhlou seděli v průhledné vodě tak horké, že jsem sotva do ní mohl ruku strčiti. Takových požitkův my západozemci nesnášíme. Za to jsem se koupal v Indžezu, do jehož síně jsme vstoupili v tureckých „peštemalech“ (bílých bavlněných pláštích) a v „nalymech“ (sandálech). Po lázni nastoupí silný pot, který trvá celou hodinu; hosté sedí, zahaleni v bílé plachty, na rohožkách v úpravných pokojích, pijí višňovku a kávu, kouří cigarety a baví se veselým hovorem. Při vystoupení na polední slunce se pak ani nezapotíš, ale brzo se tě chopí těžká zemdlenost a hluboký sen.

O minulosti tohoto místa se nic bezpečného neví. Mince, zde nalezené, jsou nejvíce římské kusy 2. a 3. věku. Nápis viděl jsem jen jeden, týž, který vydal Rek Tsukalás a Francouzi Lejean a Dumont. Je to 17 řádek řeckých, ale kámen se vidí jen dopola; leží v prahu západní brány na kraji a pravá část jeho se kryje pode zdí. Bulhaři nazývají hradiště to také *Trojanov grad* a Turci je připisují, jako všecky zříceniny v Evropě i v Anatolii, Janovanům (Dženevizler). O stavbě jeho koluje mezi lidem pohádka, že se podařila teprve, když zazdili ženu nejmladšího mistra stavitelského; je to tatáž legenda, jaká se vypravuje o Kadinu mostu u Kystendilu, v srbské písni o stavbě hradu Skaderského, v novořecké pověsti o mostu u Arty a v rumunské o chrámu v Curtea de Ardžiš.[25]) Celý plán pevnosti je římský, avšak zdi samy již

[25]) Pověst Hisarskou podal Bobčev v Plovdivském měsíčníku „Nauka“ III. str. 25 pozn.

dle střídavých vrstev a dle nedostatku věží mají ráz pozdní. Rovněž dle sledův dlažeb není pochyby, že římská silnice z Plovdiva k Dunaji šla tudy. Dle Hierokla grammatika, vrstevníka Justinianova, provincia Thrakia měla pět měst: Philippopolis, Beroe, Diocletianopolis, Sebastopolis, Diospolis. Známe jen první dvě; ostatní tři místa, která se opakují i v nejstarších eparchialních seznamech východní církve jakožto sídla biskupův, podřízených metropolitovi Plovdivskému, nám blíže povědoma nejsou.[26]) Pokud nebyly známy veliké zříceniny v Čirpansku, myslil jsem, že s Hisarem může býti totožná *Diokletianopolis*, kterou znepokojovali 587 Avaři na pochodu z Beroe k Plovdivu, ale dle směru tohoto tažení pevné město to spíše hledati sluší v okolí starého Pizu (str. 113). Zbývají tedy *Sebastopolis* a *Diospolis*. Nálezy epigrafické snad tuto záhadu jednou vysvětlí; k tomu by slušelo prohlédnouti turecké a křesťanské hřbitovy v okolí, s kameny snad i antickými. Bezpečnější vědomost máme ze středního věku. Císař Alexios Komnenos (1081—1118) založil na sever od Marice blízko Plovdiva město *Neokastron* čili *Alexiupolis* pro obrácené Pavlikiany, jimž chrysobullem daroval tam domy, vinice a pole. Nové založení bylo, jak se to obyčejně činilo, zajisté na místě starší osady. Potomci Pavlikianův, arci pobulhařených a katolické církvi náležitých, podnes se starým jménem svým (str. 102) sídlí v samém okolí Hisaru; nejsevernější čistě pavlikianská ves Davadžovo leží zrovna pod jižní stranou starého hradiska, něco přes kilometr od něho.

Z Hisaru vydal jsem se 31. července do Plovdiva, ale ne přímo, nýbrž okolkem. Nejprve jsme jeli k jihozápadu podél úpatí Sredné Gory vlnitým terrainem, pokrytým nejvíce nízkými dubovými houštinami, v nichž se loudalo množství želv. Místem vystupuje i skalná půda. Na nízkých chlumech stály stinné dubové háje se starými stromy. Množství hrušek, planých i jedlých, roste vedle cesty. Obecný dojem krajiny je pustý, jmenovitě za těžkého vedra. Na nemnohých polích skládalo snopy ženské obyvatelstvo hrubých rysův, ale přívětivé mysli. Stezku jsme na jednom místě ztratili a bloudili chvíli po dubinách jako pro hajduky stvořených. Minuvše dříve dva potoky, plynoucí na jih, překročili jsme $1^3/_4$ hod. od Hisaru písčité bezvodé koryto, asi 30 metrův široké; na pravo od něho stála mohyla. Půl hodiny dáleji jeli jsme okolo severního konce vsi *Paničéreva*. Po tamních lukách a po polích všude byly rozptýleny ojedinělé krásné ořechy s velikými oblými korunami — typický strom rumelské krajiny. Cválajíce po výslunných pastvinách těšili jsme se z krásné panoramy. Sredna Gora na východ od Bogdanu je tak nízká, že se přes hřeben její spatřují Kadimlija i Gjumrukčal, dlouhý jedno-

[26]) Hieroclis Synecdemus et notitiae graecae episcopatuum, ed. Parthey. Berolini 1866 p. 5, 72, 160, 179, 195.

tvárný hřbet nad Karlovem a ostřejší vršky nad Sopotem. Na druhé straně plul v páře obraz Rhodopy se zářezy jejími a daleké Ryly se zřetelnými pruhy sněhovými na Musalle.

Po třihodinné jízdě stihli jsme do *Starého Novosela* (tur. Čömlek-Jenikōi), veliké bulharské vsi (1815 obyv.) na úpatí Čifíru, u níž zase se spatřují pole růžová. Ves účastnila se v povstání 1876 a byla docela vypálena. Jako všude v Rumelii bělala se uprostřed domův nová školní budova. Zdejší řeka *Pesčeník*, stékající z pralesův Srednogorských, vždy je vodnatá a v létě prý méně vysýchá nežli Strjama. Ves prý dříve často se přenášela z místa na místo.

Další jízda vedla zase mezi jednotvárnými dubovými háji bez větších stromův a bez vyhlídky, leda na blízkou Srednu Goru, zde dosti strmou a docela zalesněnou. Za hodinu zjevila se *Krástovska Bánja* (406 m.), také lázeňské místo. V lese stojí drobný domek s dvěma hrubě zdělanými kamennými nádržkami, do nichž časem pršívá skrze dřevěnou střechu. Po stranách jsou dva pokojíky pro hosty, pro hojnost štěnic málem prý neobydlitelné. Kolem do kola stály v lese mezi duby nízké slaměné chalupy, ze kterých hosté, nejvíce selský lid z Pazardžicka, vylézali po čtyrech, aby se s námi pobavili. Koprivštenci sem málo chodí, neboť prý koupelemi po rychlé změně klimatu z horského chladu do parné roviny dostávají zimnici. Temperaturu pramene měřil jsem na + 45° C., což se přítomným hostům (až sem pronikla známost thermometru) zdálo býti málo.

Asi čtvrt hodiny dále na západ leží *Krástovo* (původně asi *Krístovo*), odraná ves, u které cesta z Koprivštice do Plovdiva slézá do pole. Na Sredné Goře vidí se vysoko nahoře bílá kula vedle holého Vlku a červená stříška dolejší druhé kuly uprostřed lesa. Počítá se odsud $2^1/_2$ h. cesty do horní kuly a tolikéž odtud do Koprivštice. Na serpentinách mezi oběma strážnicemi stávají se často smělé lupy a vraždy od neznámé ruky, prý od Turkův z Gjopsy. Nedaleko od Krastova na severozápad nalezají se jediné turecké vsi zdejšího podhoří, obojí *Osmánovo* (str. 245). Poměry obou národův jsou nedobré; za naší cesty u Paničereva k večeru v širém poli zabit jeden Turek na svém voze a vůz i s mrtvolou zapálen; voli jeli dále, až byli lidé z okolí tímto pohyblivým ohněm upozorněni.

Nechtěli jsme nocovati v nevábných pokojích hanu a uhostili se raději na široké přízemní pavlači, rozumí se na zemi, v pláštích a botách. Noc byla teplá; večer o 7 h. ještě + 30° C. a ráno o $4^1/_4$ h. již 26° C. Hvězdy jasně se třpytily mezi révovým listím nad námi a hlasy kohoutí i oslí a dupání koňské na dvoře chvílemi rušily sen. Jednou mne probudilo jakési hnutí u hlavy; sáhnu a chytím měkké kotě — na zábradlí nade mnou visely *bisaky* (pytle) se surovým masem. Ráno jsme se myli z mycí

„mašiny“, jak tomu zde říkali; byla to plechová krabice od petroleje, opatřená kohoutkem ke spouštění vody.

Zde přestalo jízdecké cestování a nastala opět vozová jízda. Můj spolucestovatel vrátil se do Koprivštice; za to se ke mně přidružil jeden synovec starého bulharského vlastence Dra. Čomakova a nedal si vzíti, aby mne i v Plovdivě zajal do svého pohostinství. Jízda z Krastova do Plovdiva trvá 5 hodin. Vypravili jsme se 1. srpna časně z rána (5 h. 20 m.). Za půl hodiny vyjíždí se u vsi *Geréna* z nízkých odnoží Sredné Gory, porostlých nudným doubím, do roviny. Stranou jsme spatřili zase Sopotský a Kaloferský Balkán; Gjumrukčal stále se viděl v pozadí. Krajina byla každou hodinu smutnější a pustší. Nejprve se jeví ojedinělé košaté ořechy a duby, zde onde i pohromadě v příjemných hájích, ale i to přestává. Houštiny bezu (Sambucus) buji vedle cesty. Není stínu, a slunce peče vždy citlivěji. Oko raději tkví na obrazech širého horizontu, na protější Rhodopě, na níž zvolna rozeznává vysoko vystupující kultury, na stále zřetelnějším sedmivrší Plovdivském a na zvonovitých chlumech vulkanického Kojuntepé v pravo. Pustý dojem zvyšují zbořeniny turecké vsi *Kara-Mustafalar* (6 h. 45 m.) vedle silnice, s několika bídnými slaměnými chýžemi nových přistěhovalců z Krastova. U veliké bulharské vsi *Nasfaköi* (7 h.) začínají se bezčetné malé mohylky, rozptýlené odsud až k Marici jako kupy sena.[27]) V místní škole odbývalo se nějaké hlučné obecní sezení; byl právě svátek, „Ilin den“. Půl hodiny dáleji křižovali jsme vozovou cestu z Hisaru do Pazardžika. Dohonili jsme karavany veselých Koprivštenců, kiradžijů a abadžijů, a Turky z Osmanova, vezoucí dříví na prodej do Plovdiva. Vsi zdály se mi býti chudé, s bídnými hliněnými domky mezi vysokými ploty ze suchého trní a chrastí, bez zahrad a bez vinic. Víno berou od podnoží Rhodopy, ale na svátky raději prý pijí rakiji. Půda při veškeré úrodnosti málo je zpracována. Studně jsou podobny uherským, s okovy, které se na řetěze snížením dlouhé klády spouštějí dolů. Ode vsi *Strojeva* (8 h. 30 m.) stromy docela přestaly. Ve stepi (9 h. 45 m.) pojili jsme koně u čeřmy pod vysokou mohylou s pěkným pohledem na Plovdiv a Rhodopu; na jižní straně mohyly běží od jihozápadu k severovýchodu kus silniční dlažby, tři metry široké, nepochybně zbytek římské silnice z Plovdiva do Hisaru. Brzo jsme stihli silnici Kaloferskou a vjeli (10 h. 15 m.) mezi první domy Plovdivských čtvrtí na levém břehu Marice.

---

[27]) U vsi *Čardaku* na jih od Nasfaköi nalezají se prý stále staré mince na místě řečeném „keremidi-te“. U vsi *Mrzjanu*, jižně od Strojeva, sedláci 1880 otevřeli jednu mohylu, našli v ní kamennou komoru, obsahující hrnčené vásy, kosti a jiné věci, ale jak vypravuje p. Tacchella v Plovdivských novinách „Echo des Balkans“ 1885 č. 4, nežli se o tom dověděla prefektura Plovdivská, vše rozvlekli. V mohyle byla prý i deska mramorová s basreliefem, představujícím plačící ženu, podporovanou od bojovníka.

4. Rhodope.

Část první (dějepisná).

Obecný ráz pohoří. Historický přehled. Bessové. Provincia Rhodope a podhorské přímoří. Byzantinská biskupství. Krajiny Merópi, Achridós a Morrha. Smoljané a Rupci. Domnělí Dragovičí. Bulharské nářečí rupské. Horští dynastové Ivanko, Slav a Momčilo. Vlasi v středověké a nynější Rhodopě. Příchod Turků. Pastýřští Juruci. Rozšíření islamu. Země Pomáků (mohamedánských Bulharů). „Nepokorné vsi“ pomácké „republiky“ mezi Rumelií a Tureckem a jejich dějiny 1878—1886.

Veliké prostranství mezi polem Plovdivským a mořem Egejským vyplňují od řeky Mesty až k dolejší Marici hory Rhodopské. Vybíhajíce od mohutného uzlu Rylské Planiny na jihovýchod, rozštěpují se dáleji na dvě pásma, mezi nimiž se na podnoží Krušovy, nejvyššího vrcholku Rhodopského (do 2300 m.), prameni řeka Arda, vlévající se do Marice před samou Adrianopolí. Dolina Ardy je největší ze všech zářezů do tohoto rozsáhlého systému horského; ostatní říční doliny jsou všecky těsné, s velikým spádem, a málo obydlené. Vnitro horstva činí zvláštní dojem. Okolo vysokých vrcholků tvaru ne příkrého, ježto jmenovitě v západní části zhusta přesahují 2000 metrů nadmořské výšky, prostírají se přeširoké traviny, příhodné ku stěhovavému hospodářství pastýřskému. Na severní straně severozemský cestovatel je překvapen krásnými pralesy jehličnatými; Rhodope je nejjižnější oblast koniferových lesů celé Evropy, které na úbočích jejich sestupují do pásma poměrně velice nízkého. Na svahu obráceném k moři Egejskému převládají buky, slézající až ke středomořské floře pobřežní.[1]) Obyvatelstvo je sporé, nejvíce pastýřské a dřevařské. Bohatší krajiny táhnou se jen dle podnoží: vinný kraj se zámožnými městysy podél pole Plovdivského a neširoká teplá rovina přímořská dle pobřeží Egejského, za našich dnů vlast nejlepšího tabáku, který se tam nejvýborněji daří okolo města Karasu-Jenidže, blízko ústí Mesty.

Jméno ἡ Ῥοδόπη se drží od dob Herodotových (7, 111), který pásmo to popisuje jako hory vysoké, pokryté lesy a sněhem, až do našich dob, ale více literaturou, než v paměti obyvatelstva.[2])

V antické literatuře řecké a latinské, poetické i prosaické, zmínek o Rhodopě je veliká hojnost. Staří Hellenové seznámili se s pohořím tím velmi záhy z mořské strany, od níž osněžené jeho hřebeny nad strmými srázy vypadají obzvláště velikolepě. Již Homerova Iliada (14, 227) zná „sněžné hory Thrakův“. Na úrodném pomoří založili celou řadu měst, z nichž některá, jako Enos a Maronia, se drží doposud i s antickými svými jmény.

---

[1]) O floře Rhodopy píše Dr. H. Dingler, Das Rhodopegebirge und seine Vegetation Zeitschrift des Alpenvereines 1877 sv. 2.

[2]) Bulhaři píšou dle novořeckého vyslovování *Rodópi*, nejvíce v množném čísle *Rodópi-te*, jakkoli by se psáti mělo *Rodópa* v jednotném čísle.

Z četných thráckých kmenův vnitřní Rhodopy nejvíce prosluli *Bessové*, jejichž dějiny se dají sledovati od Herodota do císaře Justiniana. Seděli v západní části hor. Hlavní město jejich Bessapara nalezalo se blízko dnešního Tatar-Pazardžika (str. 87). Vedle válek oblíbeným zaměstnáním jejich bylo hornictví, které v Rhodopě z části živoří až po naši dobu. Za římského panství Bessové ze všech kmenův nejvíce vynikli a nejdéle se udrželi; obor jména jejich, které se zpomíná na četných nápisech vojenských z celé říše, rozšířil se až do Serdiky, do Beroe a do Filipp.

Severní podhoří za pozdějších století římských, jakož i za středověku, patřívalo pod Plovdiv, středisko vlastní *provincia Thracia*. Jižní část pak s pomořím od Mesty do dolní Marice byla v době Diokletianově organisována co *provincia Rhodope*. Města této provincie, mezi nimiž nápadna jsou četná jména od jednotlivých císařův udělená, ležela nejvíce blízko moře.[3]) Hlavní město provincialní, prastarý *Enos* (Αἶνος, Aenus) na ústí Marice, trvá podnes; přístav jeho je rostoucí deltou Marice arci silně zanešen. Společné osudy sdílely *Trajanopolis* a *Maximianopolis* (Mosynopolis Byzantincův, Messinople křižákův); ještě ve 13. století obě byly obývány, ale již za Kantakuzena stály pusty. Zříceniny jejich doposavad jsou znamenité a mnoho pověstí se o nich nese mezi lidem; ssutiny Trajanopole, i nyní známé pod starým jménem, leží opodál ústí Marice blízko vsi Dede Agače, u níž se končí železnice od Adrianopole k Egejskému moři, a trosky *Mesin-kalesi* se ukazují vedle nynějšího městečka Gjumurdžiny (byz. *Kumutzéna*). V okolí zálivu čili laguny, která u dnešních plavcův slovo *Lagos*, ležela *Anastasiopolis*, blízko pozdějšího byzantinského *Peritheoria*[4]) (stslov Peritor), a starořecká *Abdera* (*Polystylon* Byzantincův) na nynějším mysu Balustra-burunu. Na západ od vyčtených míst nalezal se *Topiros* na dolní Mestě. U vnitrozemí jediné veliké město byla *Nicopolis ad Nestum* (snad *Kaisaropolis* Byzantincův), nynější Nevrokop, naproti němuž za Mestou leží staré hradiště, posud *Nikopol* nazývané; v 2. a 3. století byla tu i mincovna (razila kusy s nápisem *Οὐλπίας Νικοπόλεως πρὸς Μέστῳ*).[5]) U Prokopia zpomínají se ještě některé menší kastelly, ale o jejich poloze nic bezpečného říci nemůžeme.

[3]) Viz Ammiana Marcellina 27, 4. Prokopia de aedif., Hierokla, římské itineráře, seznamy nejstarších biskupství atd.

[4]) Kantakuzenos 1, 541 tvrdí, že Peritheorion prý založil Andronik III. (1328—1341) na místě staré Anastasiopole (o níž píše Prokopios de aedif. 303). Ale tato totožnost je pochybná, nebof ve starých seznamech biskupův se zpomínají *ὁ Ἀναστασιουπόλεως* a *ὁ Περιθεωρίου* vedle sebe; Peritheorion znají ostatně již Fulcher ze Chartres ve zprávě o prvním křížovém tažení (co Pretoria) a Akropolita. Za cesty Bertrandona de la Brocquière (1433) Peritheorion, jehož polohu on zřetelně popisuje, ještě bylo obydleno.

[5]) Identitu Kaisaropole se starším Nikopolem dovozuje Tomaschek, Öst. Gymnasialztschr. 1867, 719. Zakládací listina kláštera Bačkovského klade však Kaisaropoli k moři, s jezerem a rybolovy, ovšem pokud můžeme

Ze starší doby byzantinské první zprávy o Rhodopě máme v seznamech biskupství z doby císaře Lva Filosofa (886—907).[6] Tehda se v horách těch stýkaly hranice tří metropolií, Trajanopolské, Plovdivské a makedonských Filipp. Trajanopolský metropolita, jenž později se psal i *πάσης Ῥοδόπης*, měl osm biskupův, jejichž sídla (kromě jednoho neznámého) ležela všecka v pomoří.[7] Metropolita, sídlící v antických Filippech na nynějším Dramském poli, měl sedm biskupův, z nichž dva jistě náležejí do vnitra horského, Kaisaropolský (snad v Nevrokopu) a Smoleňský, o kterém ještě promluvíme.[8] Plovdivskému metropolitovi podřízeno bylo deset biskupův. Někteří z nich seděli až blízko Adrianopole; z ostatních se *Ἰωαννίτζα* zpomíná jako biskupské město 1339 vedle Perperakia, ležícího v dolině Ardy, *Βούκοβα* upomíná na ves Bukovo blízko teplic Chasköjských a *Βελικεία* s čistě slovanským jménem se opakuje také mezi stolci církve Filippské.[9]

Podrobnější zprávy o těchto krajinách zachovaly se z 12. až 14. století. Tehda mohutné horstvo Rhodopské, na severní straně kryté řadami pevných hradův, bylo jednou z hlavních opor Byzantincův proti Bulharům, jmenovitě jakožto ochrana přímořské cesty z Cařihradu do Solunu. Hrady byly podřízeny pod Plovdiv, důležitou pevnost pomezní. Hlavní z nich byly Stenimachos, Peruštica, Kričim a Čepino; tyto čtyry a jiná „městečka a tržiště (*πολίχνια καὶ κωμοπόλεις*), ležící pod Rhodopou“ častěji zpomíná Akropolita, jenž na jednom místě výslovně praví, „že všecky tyto tvrze leží před lícem hor Rhodopských a chrání vše, cokoli je za nimi“.[10] Císař Kantakuzenos zmiňuje se o dvou provinciích v Rhodopě; první byla Morrha u vnitru horském, druhá pak slula provincie Stenimašská a Čepinská, jakkoli k ní náležel i Plovdiv.[11] Na jednom místě císařský dějepisec vyčítá všecky hrady té provincie: „Bylo jich devět: *Čepino* a *Kričim*. *Peruštica*, *sv. Justina*, *Filippupolis*, město podivuhodné a veliké, *Stenimachos*,

---

se spolehnouti na výpisy popa Konstantina. V církvi se drželo jméno této Nikopole do 14. století: Acta patr. 1, 146.

[6]) Tafel, Const. Porph. de provinciis 44—51; Hieroclis Synecdemus et notitiae graecae episcopatuum ed. Parthey str. 122. Srovn. Heerstrasse 72 pozn. 6.

[7]) Didymoteichos, Makri, Misinopol, Anastasiopol, Poroi (na severním konci Lagosské laguny), Xanthia, Peritheorion a neznámé jinak biskupství „Theodoritu“ (srovn. Theodoropolis v prov. Rhodopě u Prokopia 305).

[8]) *Θεωρίου*, Polystylon (stará Abdera), *Βελικείας*, Christopolis (dn. Kavala), Smoléné, Kaisaropolis, Anaktoropolis (dn. Elefteropoli u moře blízko Kavaly).

[9]) Srovn. o nich Heerstrasse 73. O Dramici viz doleji popis Kavakijska: *Βλεπτόν* zůstává neznámo.

[10]) Akropolita 84, 119, 120.

[11]) *Ἐν Ῥοδόπῃ ἑτέρα* (kromě Morrhy) *ἐπαρχία Ῥωμαίοις ὑπήκοος, Στενιμάχου καὶ Τζεπαίνης προσαγορευομένη*, Kantakuzenos 2, 405. *Τὰς κατὰ Στενίμαχον καὶ Τζέπαιναν πόλεις* 2, 406. Rhodopské provincie s Stenimachem a Čepinou 1, 135, 176.

Aetós, *Beadnos* (*Μπέαδνος*) a *Koznik* (*Κόσνικος*).“ [12]) Prvních šest ukáži ještě z blízka; poslední tři (seznam jde potud docela po pořádku od západu k východu) ležely buď na východ od Stanimaky taktéž na podnoží horském, anebo snad uvnitř v horách; upomínají na ně pomácká ves *Beden* na horním toku Kričimské řeky a ves *Koznica* u Smiljanu v okolí pramenův Ardy. Kromě nich bylo tu i několik menších hrádkův, jakož se vidí i ze zřícenin i ze slov samého Kantakuzena. [13]) K nim náležel hrad *Prusin* či snad *Brusen* (*Προυσηνόν*), kde byli Byzantinci 1189 na úpatí horském poraženi od křižákův, [14]) pak „žabí hrad“ *Βατραχο-κάστρον* mezi Kričimem a Batkunem [15]) a hrad *Batkun* pod Čepinou. [16]) Latinští kronikáři třetího křižového tažení uvádějí ještě několik hradův, ale jejich jména jsou nejistá.

U vnitru horstva zpomínají se čtyry krajiny: země Smolěnův, Merópi, Achridós a Morrha. K nim před více než 40 lety nejprve pozornost obrátil o historický zeměpis poloostrova velezasloužilý Tubingský professor Tafel; kladl Achridos do severní, Morrhu do východní a Meropu do jižní části pohoří. [17]) V rozpravě o staré cestě z Bělehradu do Cařihradu dovozoval jsem totožnost Achridu a Morrhy a položil je do dlouhé doliny řeky Ardy; Meropu hledal jsem na jih od Morrhy a Smoleny u řeky Mesty. [18]) Jakkoli jsem na cestě své neměl možnost proniknouti až k Ardě a k Mestě, mohu otázky tyto nyní vyložiti ještě podrobněji a správněji.

Jméno *Smoleněv* čte se nejprve na řeckém nápisu, jejž přepsal jeden francouzský jezuita 1707 z jakéhos mramorového sloupu mezi ssutinami starých Filipp. Nápis, necele zachovaný, pochází snad z doby cáře Symeona, je postaven od Bulharův a mluví o tažení vojevůdce Kauchana na *τοὺς Σμολεανού(ς)*. [19]) Mezi biskupskými sídly, podřízenými za téže doby metropolitovi Filippskému, byla, jak již řečeno, i eparchie *τῶν Σμολένων*. V 11. věku žil v zemi *τῶν Σμολένων* řecký eremita Filipp, spisovatel „Dioptry“. [20]) Koncem 12. věku Niketas Akominatos, který krajiny Rhodopské znal z vlastního názoru, dvakráte zpomíná provincii *τὸ θέμα τῶν Σμολένων*. [21]) Z Niketova vypravování, jak se povstání Bulhara Ivanka

[12]) Kantakuzenos 2, 406.

[13]) *Καὶ τῶν ἄλλων φρουρίων οὐκ ὀλίγων ὄντων*. Kant. 1, 155.

[14]) Niketas Akominatos 534. Tomaschek, Öst. Gymnasialztsch. 1878, 208 myslí, že je snad totožný s „Pernisem“ u Ansberta.

[15]) Niketas 679.

[16]) Niketas tamže, Akropolita (*Βατκούνιον, πόλις* a *κώμη*) 128 sld. a Bacon u Ansberta.

[17]) Tafel, Via Egnatia (1841) II 46, Symbolae criticae ad geographiam Byz. 1, 84 (1847).

[18]) Heerstrasse von Belgrad nach Constantinopel 96–98.

[19]) Corpus inscr. graecarum IV p. 318, nro 8691 B.

[20]) Drinov, Заселеніе Балк. полуострова Славянами 165.

[21]) Niketas Akominatos 679, 708.

(1199) šířilo z Plovdivska přes hory do přímoří u Xanthie a Mosynopole, zachvacujíc i krajinu Smolénskou, vidí se jasně, že Smoléné sídleli v nynější krajině Achyr-Čelebi na horní Ardě. Posud tam leží veliká ves *Smiljan* (tur. Ismilan) s většími rozvalinami, nepochybně středisko starého kraje Smolénského. Biskupství Smolénské ode dávna zaniklo; v posledním čase území jeho objímala eparchie Xanthijská, stýkajíc se s Plovdivskou u vsi Široké Lъky v krajině Rupčosu.

Do téže kotliny horní Ardy náleží krajinka *Merópi* (*Μερόπη*), která se zpomíná v pamětech císaře Kantakuzena, 150 let po poslední zprávě o Smolénech. Z jeho slov vysvítá, že tím jménem se vyrozumívala nejprve jakási *hora* (*τὸ αὐτὸ ὄρος*) a pak její okolí. Kromě „jiných vsí, ne nečetných" byly v ní dva větší hrady (*φρούρια*), *sv. Irina* a *Povisdós* (*Ποβισδός*), a množství jiných, menších. Obyvatelé, nomadští pastýři bulharští, krajané junáka Momčila, jejž Kantakuzen jmenoval správcem Meropy, žili na těch horách „ve vsích neopevněných" (*ἐν κώμαις ἀτειχίστοις*). O rozloze krajiny dovídáme se ještě, že na východ hraničila s Morrhou, na jih s městem Xanthií.[22]) Z toho všeho lze souditi, že Merope obsahovala dřívější kraj Smolénský, nynější krajinu Achyr-Čelebi na horní Ardě. O Povisdu tvrdil jsem ve spisu o silnici z Bělehradu do Cařihradu, že je to nepochybně pořečtěný tvar slovanského jména *Podvis*, které se v názvech hradních často opakuje; tak slove v Bulharsku i jedna zřícenina na Kamčiji. Posléze jsem s překvapením slyšel, že v Achyr-Čelebi nedaleko na severovýchod od Smiljanu leží posud ves *Podvis* se starými zříceninami, na řece Čatak-deré, padající do Ardy z levé strany; okolo ní jsou vsi Ustovo (tur. Čatak), Trn a Tikale.[23])

Myslím, že jméno hor Meropských (po odpadnutí bezpřízvučného násloví *me*) souvisí s názvem nynější krajiny, řečené *Rúpčos*, která se začíná blízko Podvisu a obsahuje hornatinu odtud na sever až blízko k Stanimace a Kričimu, jakož i s jménem *Rúpčenci*, *Rúpci*, *Rupaláni* a *Rupalíji*, jak u sousedův svých slovou všichni Bulhaři v Rhodopě od Peruštice až k Enosu.[24]) Jméno

[22]) Kantakuzenos 2, 402, 403, 421, 530. Momčilo zprvu držel ony dva jmenované hrady a pak se zmocnil i jiných: *καὶ τῶν κατὰ Μερόπην φρουρίων ἦρχε πάντων.*

[23]) Zprávu tu mi dal p. Ilija Bělkovski, redaktor „Državního Věstníku", který byl jednou učitelem v Achyr-Čelebi. Mapy té krajiny jsou ještě velmi nedostatečné. Na rakouské mapě (z 1880) jsou naznačeny „Tikalie" a „Tirin" i ves Čatak; Podvis leží tedy na východ od městečka Pašmakly, v němž nyní sídlí turecký kajmakam Achyr-Čelebijské kaazy. Pan Christo P. Konstantinov, bulharský žurnalista, rodilý z Pjatkova v Achyr-Čelebi, mi pravil, že v Podvisu jsou dva hrady proti sobě po obou stranách řeky. Od téhož slyšel jsem, že se v té krajině nalezají i římské nápisy, mezi nimi prý jeden na skále mezi osadami Ardou, Tozburunem a Koznicí.

[24]) Viz můj článek Der Ursprung des Namens der Rupci in der Rhodope. Jagićův Archiv 8, 96–99.

to je staré: již Vrančić 1553 slyšel v Plovdivě Rhodopu vůbec nazývati horou *Rupskou* (Rupzca).

Jméno *Achridós*, často zmíněné v 11.—13. věku, dle Akropolity rovněž bylo původně název hor, naznačující celou Rhodopu nebo jistou část její.[25]) Vzniklo snad ze starobulharského *chrid*, skála. Akropolita zpomíná v té krajině šest hradův. Tři z nich jsou známy: *Efrem* (Ἔφραίμ), „château l'Efraim" u Villehardouina, 5 dní od Adrianopole, byl asi u vsi Evremköi u dolní Ardy, tam kde z prava z krajiny Sultan-Jeri přichází řeka Burgaz-deré, tak zvaná od nějaké zříceniny (tur. burgaz z řec. πύργος). *Mъnjak* (Μυϊάκος). „château Moniac" u Villehardouina, ležel dva dni na západ od Efremu v krásné dolině Ardy (fleuve de l'Arte).[26]) *Perperakion*, ve kterém ve 14. věku sídlel i biskup,[27]) je bez pochyby hrad na pravém břehu řeky Perperek-deré, tekoucí z leva do Ardy, naznačený na mapě Viquesnelově. Ostatní tři na ten čas zůstávají neznámy: *Ostra* (Ὄστρα) mezi Mъnjakem a Perperakiem, *Kryvus* (Κρυβοῦς) mezi Perperakiem a Efremem a „docela nepatrná tvrzka" *Patmos* v „horách Achridosských". Pod jménem Achridós vyrozumívala se tedy dolina střední a dolní Ardy. Z nynějších názvisk naň zdánlivě upomínají jméno krajiny *Achyr-Čelebi* na nejhořejší Ardě a jméno *Achrjáne*, jak se v Achyr-Čelebi a na horní řece Kričimské nazývají mohamedánští Bulhaři, avšak jedno i druhé padá kromě hranic oné staré oblasti. Jméno Achrjanův pochází spíše od biblických *Agarjane* (Ἀγαρηνοί), jak pravoslavní od středověku jmenovali Turky a vůbec musulmany.

V druhé polovici 13. století jméno Achridu mizí a u spisovatelův 14. věku, u Pachymera a Kantakuzena se vyskytuje druhé jméno *Morrha* (Μόρρα). Čteme je již v byzantinském privilegiu, uděleném Benátčanům 1199, kde se při vypočtení provincií vedle sebe zpomínají „Mora" a Achridos. Ze svědectví Kantakuzenova, který zpomíná hrady někdy Achridosské Efrem a Hyperperakion jako hrady Morrhy, vysvítá totožnost obou krajin pro jeho dobu. Nejspíše byla Morrha původně jedna část starého Achridu a sice blízká k Didymotichu (Dimotice), snad nynější krajina Sultan-Jeri, a později teprve jméno přenešeno na veškeré dolní pořící Ardy. Od Kantakuzena se dovídáme ještě, že Morrha na sever dosahovala k Stenimašské provincii, na východ až k městu Črnoměnu (nynější Čirmen) a blízko k Adrianopoli, na jihovýchod

---

[25]) Τοῦ τῆς Ῥοδόπης ὄρους, ὅπερ καὶ Ἀχριδὼς ὠνόμασται, Akropolita 42; cf. 77, 119, 126. Gen. Ἀχριδοῦ Niketas 535 i Akrop., dat. ἐν Ἀχριδῷ, acc. τὴν Ἀχριδώ Anna Komnena ed. Reifferscheid 1, 138. — Provincia Phylipupleos, Veroys. Moras et Archridij, v Benátském privilegiu císaře Alexia III. 1199, Tafel und Thomas 1, 269.

[26]) Villehardouin ed. Wailly 259. Na Kiepertově mapě nových hranic (Berlin 1881) jsou na střední Ardě tři vsi, jejichž jména svědčí o zříceninách: dvojí Hisaraiti a jedno Hisar-ustu-keui.

[27]) Acta patriarchatus 1, 190.

do okolí Didymotichu, na jih až nad přímořskou rovinu, a na západ do mezí Měropy.[28])

Obyvatelstvo těchto krajin Rhodopských za středního věku bylo hlavně pastýřské a sice kočovné, slézajic se stády svými na zimu do roviny přímořské.[29]) Skládalo se z Bulharův a Vlachův. Vedle sedlákův (*ἀγρόται*) a pastýřův zpomínají se obyvatelé hradův (*οἱ ἐν ταῖς πόλεσιν*), kteří za bouřlivých dob nebyli jedné mysli s venkovany, z části jistě Řekové.

Bulharské plémě se v Rhodopě zpomíná jen jedno, často zmínění *Smoléné*. V naší historické literatuře kladou se do těchto krajin ještě *Dragovičí*, rozdílní od těch, ježto se tak často zpomínají v Solunsku.[30]) Avšak existence thráckých Dragovičův je velice pochybná. Před několika lety bulharský spisovatel P. R. Slavejkov vyslovil pochybnosti o domnělé Dragovitii v Plovdivsku. Poptávání v krajině samé a prohlédnutí historicko-geografického materialu přivedlo i mne ku přesvědčení, že věc nespočívá na pevném základě.

Památky středověké znají jen Dragoviče v přímoří makedonském, mezi Solunem a Berrhoeou pod Olympem, a jejich biskupství (*Δρουγουβιτείων*, *Δρουγουβιτίας*), podřízené metropolitovi Solunskému.[31]) Teprve za tureckých dob vynořuje se jméno Dragovičské v titulu metropolitův Plovdivských. Ti se jali psáti „exarchy celé Thrakie“, pak „exarchy celé Evropy a Dragovintie“, kde se Evropou asi rozumí římská provincie toho jména u Propontidy, naproti provincii Asii; později užívali názvu „exarchy Thrakie Drogovitie“ (*ἔξαρχος Θρᾴκης Δρογοβιτίας*).[32]) Tituly tyto nedají se stopovati daleko nazpět, ba dle akt patriarších 14. století název „exarchy Thrakie“ za dob byzantinských příslušel metropolitovi ne Plovdivskému, ale Adrianopolskému.

Domácí spisovatel pop Konstantin v popisu eparchie Plovdivské 1819 se domnívá, že název „Drogovitie“ v metropolním titulu pochází snad (*ἴσως*) od potoka řečeného *Δρογοβίτης* u dolejšího kláštera Kričimského.[33]) Domněnka tato se v krajině té ujala a rozšířila. Krajan náš inženýr Pelz (1877) uvádí z té krajiny

[28]) Pachymeres 2, 605. Kantakuzenos 1, 191; 2, 161, 404 (Efrem), 426 (Perperek), 433, 436, 461, 530; 3, 251.

[29]) Kantakuzenos 1, 146; 2, 402, 421; 3, 251.

[30]) Šafařík, Sebrané spisy 2, 235, Drinov, Заселеніе Балк. полуострова Славянами 168 a j.

[31]) Tafel, Const. Porphyr. de provinciis 47, Notitiae graec. episc. ed. Parthey 100, 109, 208, 250. Dle Demetria Chomatiana (Tomaschek, Zur Kunde der Haemus-Halb. 2, 80) část těchto Solunských Dragovičův seděla až v Pologu na vrchovišti Vardaru.

[32]) V nejpozdějším seznamu biskupství (Tafel op. cit. 54 nota, Notitiae p. 134) praví se, že metropolita Plovdiva má titul „exarcha celé Thrakie“, ale že metropolita Damian (sotva týž, co zabit 1410) se psal *ἔξαρχος πάσης Εὐρώπης καὶ Δραγοβιντίας*.

[33]) Konstantin, poznámka na str. 46.

potok *Dragovica* u Kričima, nedaleka odtud hradiště *Dragovet* (Dragovec?), ve východní Rhodopě horu *Dragovina* atd.[34]) Slavejkov (1882) zná tam jen potůček *Dragodan*, tekoucí skrze západní polovici vsi Kričima a druhý potok *Dragana* u Ustiny; jméno hradu Dragovce připisuje výmyslu jedné určité tamní osoby.[35]) Za své návštěvy v té krajině (1883) shledal jsem jen data vrátká a neurčitá. V Peruštici mi obyvatelé vypravovali, že u Kričima se pramení nějaký potok *Drágovec*, jinak prý též i *Sina voda* zvaný, a věděli i o Dragovitii v titulu metropolitově; za to jim hrad Dragovet pod tím jménem znám nebyl. Kričimšti sedláci, lid událostmi 1876, vypálením obou klášterův a odvlečením vsi do Plovdiva do „zajetí" duševně ubitý, nic mi o tom říci nevěděli. V Pešteře mi pak pravil jeden znatel zdejší krajiny, že ten potok u Kričima slove i *Drágovec* i *Durgudán*; k tomu dokládal, že prý staří lidé to vykládají za upomínku na krajinu Dragovitii, jmenovanou v titulu biskupském.

Dle toho všeho dostalo se jméno Dragovičův do titulu eparchie Plovdivské teprve za doby turecké, snad jen přenešením z biskupství známých makedonských Dragovičův. Případy takového přemístění jmen zeměpisných v titulech církevních i světských nejsou vzácné. Vždyť za pozdějšího středověku celé jméno Makedonie přenášeno do Thrakie a sám Plovdiv jmenován městem makedonským. Za novější doby hledali místní literáti oporu pro tuto „Dragovitii" v topické nomenklatuře okolí Plovdivského a našli ji v jednom jménu, obsahujícím kmen *drag*, tak obyčejný v názvech osobních i místních veškerého Bulharska.[36]) Co se nyní v okolí Kričimu vypravuje, jsou jen reminiscence literární, pocházející z knížky popa Konstantina a z kruhu jejich čtenářův, odlesk vyprávek kruhův Plovdivských. Vliv literatury na pověsti je na poloostrově větší, nežli se obyčejně myslí. Stykem se čtenáři kněh se dostalo ku př. i jméno *města* Bessapary do kraje a obyvatelé vsi Belova mluvili o *národě* „Bešafarův", který prý sídlel na jejich hradě, čímž zavedli Zacharieva a za ním i jiné. Tou cestou i Peruštičané vědí o bojích mezi Byzantinci a Bulhary o zdejší hrady.

Nenajde-li se nějaká zaručená zpráva o Dragovičích v Rhodopě ze středověku, kmen tento z kritického národopisu Thrakie sluší vypustiti.

Krajní hranice bulharské národnosti se v Rhodopě od středního věku celkem málo proměnily. Villehardouin vypravuje, jak byl Solunský král Bonifác 1207 zabit jeden den cesty od Mo-

[34]) A. Pelz v „Památkách archaeologických" 1877, X, 773.

[35]) P. R. Slavejkov v „Nauce" II, 376 pozn.).

[36]) Osoby Dragan, Dragomir, Dragšan, Dragoje, Dragjo. V knížectví jsou vsi Dragovita (u Caribrodu), Dragovištica (Iskrecká okolija), Dragodan (u Dupnice), Dragijci (koliby u Eleny), Dragoil (u Caribrodu), Dragojčenci (v Kystendilském Krajišti), Dragolevci (tamtéž), Dragiževo (u Trnova) atd.

synopole od „místních Bulharův“ (li Bougre de la terre), když podniknul malou výpravu proti nim, k pobídce řeckých Mosynopolců. Z Kantakuzenových vyprávek o Momčilovi se vidí, že Bulhaři sídleli až do samé *Xanthie*. Za našich časův vsi bulharské, nejvíce musulmanské, se končí v horách blízko téže Xanthie (tur. *Eskidžé*); nejjižnější křesťanské osady tam jsou *Gabrovo* a *Jeniköi* na severním svahu hory Xanthijské. Na ústí Marice žível bulharský, a to ve vsích starých, jejichž založení se nepamatuje, dosahuje až k moři, k Enosu, ke zříceninám Trajanopole a k *Feré*, které ku konci středního věku za nepokojných dob z velikého opevněného kláštera (byz. *Βήρα*) přistěhováním okolního obyvatelstva během několika let se obrátilo v hražený městys, jak to Kantakuzenos zřetelně popisuje.[37]) V Bulharsku je mnoho lidí, kteří tyto končiny výborně znají. Ústí Marice, jeho bahenné, bujným pralesem zarostlé ostrovy, ohlušující noční skřek žab, život zdivočelých domácích zvířat, koní, krocanův atd., jakož i lesní zvěře, hlavně kancův, a rozkošné večerní pohledy odtud přes moře na Athos a na ostrovy Samothrake a Imbros často živě mi popisoval bulharský předseda ministerský Petko Karavelov, který dětská svá léta z části trávil v Enosu a v okolí, když tam zimovala stáda otce jeho, bohatého Stojča Karavely z Koprivštice. Na pobřeží tom nalezají se celé lesy valonového dubu (Quercus vallonea Kotschy), jehož plody a dubinky se ve velikém množství vyvážejí co třísla a materiál na fabrikaci taninu; bulharské jméno jejich *palamúda* je, podobně jako italské *vallonea*, utvořeno z řeckého *βάλανος*, *βαλανίδια* dubinky. Po poslední válce rusko-turecké mnoho Bulharův se z toho přímoří, hlavně od Feré, odstěhovalo do Rumelie (str. 126).

K říši bulharské hornatina Rhodopská patřila jen časem, a to ne celá. Za časův cáře Symeona a cáře Petra s Plovdivem nepochybně i jedna část hor vcházela do hranic Bulharska. Za řiše Trnovské tytéž krajiny držel cář Kalojan. Po bitvě u Klokotnice severní podnoží (se Stenimachem, Čepinem atd.) 1230—1246 bylo bulharské, Achridos pak zůstával Byzantincům.[38]) L. 1246 císař Vataces dobyl celé Rhodopy, ale po osmi letech bulharský cář

[37]) Klášter ten byl založen od Izáka Komnena, otce císaře Andronika I. (Niketas Akominatos 595). U Villehardouina ed. Wailly §. 382 p. 226 čteme, že francouzský rytíř Anseau de Courcelles měl „parties de Macré et de Trainople et *de la Baie*, *devers* une terre“ etc.; rkp A má lepší čtení „et de *l'abbeie de Vercisne*“. Dumont (ibid. p. 485) vykládal to místo co „la baie de Lagos“, ale mylně; rozumí se tu zřejmě opatství Virské. Na jaře 1342 mniši s okolními vesničany bránili přepevné hradby Viry proti Kantakuzenovi (2, 196), tak že odtáhl s nepořízenou. Za následujících válek a za ustavičných vpádův tureckých se *Βήρα* z kláštera proměnila v osadu městskou, obydlenou od okolních sedlákův (týž 3, 310) Bertrandon de la Brocquière 1433 viděl Viru co město turecké a řecké, založené kolem pevného hradu, v němž prý jednou přebývalo 300 mnichův.

[38]) Akropolita 77 (zpomíná Vatacova náměstka v Achridu před 1246).

Michail Asěn (1254) vzal zase nejen severní úpatí, ale i Achridós. Akropolita praví, že tehda „obyvatelé, jsouce Bulhaři, přebíhali k rodákům (*τοῖς ὁμοφύλοις προσέτρεχον*), střásajice jho jinojazyčníkův (*τὸν ζυγὸν τῶν ἀλλογλώσσων*)". [39]) Ale Bulhaři se tam udržeti nemohli a byli od císaře Theodora Laskara II. zase vypuzeni. Posléze cář Jan Alexander úmluvou od císařovny Anny 1344 dostal Plovdiv s hrady celého podnoží, Morrhy však vydobyti nemohl. V tom stavu nalezli hranice Turci při počátku svých výbojův na půdě evropské.

Dlouhé panství byzantinské zůstavilo sledy v Rhodopských nářečích bulharských, u křesťanův i Pomákův, totiž starobylá slova řecká, jaká se jinde v bulharštině nevyskytují: *chárkoma* (*χάλκωμα*) měděnec, *lepída* (*λεπίς*) nůž bez držadla, *páploma* (*πάπλωμα*) postelní pokryvka, *sákul* (*σακκοῦλα*) pytel, *strákina* (v Dospadu) mísa (*ὀστράκιον*) atd. [40])

Tato stará cizoslova nejsou jediná památnost bulharštiny v těchto horách. V Rhodopě vládne zvláštní nářečí, které vedle východního a západního (str. 64) tvoří třetí skupinu, prostírající se od Perin-Planiny a Sěru do Dimotiky a novější emigrací i dále až do Burgasska k Černému moři. V Bulharsku se nazývá obyčejně nářečím *rupským*. Na první pohled nejnápadnější vlastnost jeho je trojí tvar členu, kdežto ostatní Bulhaři užívají jen jednoho: *glava-ta* (obecně bulharsky), *glava-sa*, *glava-na* s rozličným smyslem demonstrativním, což by se latinsky řeklo asi *caput hoc*, *caput illud*, *caput istud*. K tomu se řadí četné zvláštnosti fonetické a lexikální. Vše to jsou archaismy, které se místem zjevují již v rukopisech středověkých a které jednou zajisté byly obecně rozšířeny po celém území jazyka bulharského. Zajímavo jest, že trojí člen a některé zvláštnosti fonetické se opakují kromě Rhodopy ještě na jiném dalekém místě, v dialektu tak zvaných Mijákův v Dibře v nejzápadnější Makedonii. Tvary ty se tedy udržely ve dvou osamělých horských krajinách, jako na ostrovech. Mohlo by se mysliti, že silná osmanská kolonisace, zaplaviv po dobytí země celou rovinu thráckou (str. 103), oddělila Rhodopu od území Bulharův Balkánských a tím přispěla k uchránění těch zvláštností. Ale mně se zdá býti pravdě podobnější, že archaismy mluvy rupské a pokročilejší stav tak zvaného nářečí východního, panujícího dnes v poli thráckém, se ustálily již v době starší, než je turecké dobytí. Nejlepším svědectvím toho jest to, že v centru Rhodopy na mohamedánském Dospadu a v blízkém křesťanském Bataku a Pešteře vládne dosti čisté nářečí východní: klín tento, od severu do rupštiny zasahující, vzniknul jistě před

[39]) Týž str. 114.

[40]) *Posát*, *posátje* zbraň, pochází z tur. *pusat*, nástroj, nářadí, zbroj a ne z byz. *φωσσάτον* tábor, vojsko, jak jsem myslil v Per. Spis. 8, 90 a 10, 25.

rozšířením islamu po Rhodopě a tedy nepochybně ještě za středověku.[41])

Zvláštnost středověkých dějin Rhodopy jsou bulharští junáci samozvanci, kteří si v horách těch časem založili pevné panství. Jsou to tři osoby zvláštních osudův.

Boljar *Ivanko* zavraždil cáře Aseňa I. v Trnově (1195), přeběhl k Byzantincům, stal se náměstkem v Plovdivě a v podhorských pevnostech, dostal byzantinskou princeznu za manželku, ale pak se smluvil s bratrem zavražděného Aseňa, cářem Kalojanem a stal se nejnebezpečnějším nepřítelem říše řecké. Již jako náměstek jal se stavěti nové hrady na příhodných místech, sbíral bulharské bojovníky a vzdaloval Řeky od sebe. Po povstání hlavní pevnost jeho byl Kričim. Byzantinský vojevůdce Kamytzes vzal tento hrad, ale potom byl sám jat od Ivanka mezi Batrachokastrem a Batkunem. Tu pak celé horstvo až k moři přešlo do rukou udatného boljara. Krajané (*ὁμογενεῖς*) všude s radostí s ním se spojovali. Dle vypravování Nikety Akominata dával při hostinách svých k většímu lesku jejich zbíjeti zajaté Řeky. Posléze do Thrakie vtrhl osobně císař Alexios III., dobyl Stenimachu a kdesi v okolí jeho Ivanka zajal, lstivě ho přisahami přivábiv k ústní rozmluvě (1199).

Despot *Slav* byl nejdříve správcem krajin Rhodopských jménem strýce svého, cáře Kalojana. Po smrti Kalojanově (1207) znepřátelil se s nástupcem jeho cářem Borilem, bratrancem svým. Dle francouzského kronikáře Jindřicha de Valenciennes příčina toho nepřátelství byla ta, že Boril chtěl Slavovi vzíti území jeho, ale Slav se tomu protivil a cáři odnímal hrady, lidi a přátely. Po vítězství nad Borilem u Plovdiva (1208) latinský císař Jindřich se přátelsky setkal se Slavem v Kričimu a v Stenimachu, načež Slav v Cařihradě slavil svadbu s jednou levobočnou dcerou císaře Jindřicha a zůstal spojencem Latinův. Dle Akropolity držel i Melnik v dolině Strumy i Achridós. Ještě 1228 zpomíná se „tota terra de Sclave“ mezi zeměmi císařství latinského. Druhá manželka

[41]) Jiné příklady trojího členu: volat, volas, volan; konet, kones, konen; caren (tak slove sultán u Pomákův), mostos, drvoso, deteso, puškana, ženana, manastiren . ѫ a ъ, jmenovitě s přízvukem, se mění v *o*: mož. roka, kośta, glavota, trevota. Staré příklady **пѫтосъ**, **хлѣбосъ**, **градосъ** atd. viz u Miklošiće, Vergl. Gramm. I 81, IV 112. Obecně bulharské je noštes hac nocte, denes-ka hodie. Z lexikalních zvláštností typický příznak rupštiny je *rúkam* volám (vých. *víkam*, šopsky *chókam*). Rupské texty z Achyr-Čelebi a Nevrokopska u V. Čolakova, Бълг. Народенъ Сборникъ, Bolgrad 1872. První práce o tom nářečí je od Slavejkova, Рупското и Рупаланското българско население и нарѣчие. Nauka 1882, II, 463. Polychronij Syrku, Рупалани или Рупцы, замѣтка по болг. діалектологіи. Воронеж. фил. записки 1883. Naše Помашки пѣсни отъ Чепино s obšírným dialektologickým úvodem, Per. Spis. 8, 76 sld. Nové příspěvky podává S. N. Šiškov, Родопски старини или сборникъ отъ обичаи, суевѣрия, пѣсни, пословици, нарѣчие и пр. на родопскитѣ жители, svazek 1. v Plovdivě 1887.

jeho byla z příbuzenstva epirského panovníka Theodora Komnena. Po bitvě u Klokotnice podrobil se cáři Asěnu II. a zpomíná se mezi cářskými příbuznými v bulharských pomennících.[42]) Ještě v 15. a 16. století celé toto horstvo bylo nazýváno *Slavijevy gory*, snad od Slava.[43])

Největší slávy v národní paměti dobyl sobě *Momčilo* vojvoda, podnes všude po Bulharsku i Srbsku opěvovaný. Celá jeho historie má své jeviště v Rhodopě a sousedním přímoří. Byl rodem Bulhar, loupežil po obou stranách hranice byzantinsko-bulharské, sloužil ve vojsku srbského cáře Štěpána Dušana a posléze pod prapory samozvaného císaře Jana Kantakuzena. Když Kantakuzenos obléhal Peritheorion, držané od posádky císařovny Anny a jejího syna Jana Paleologa, poddali se jemu dobrovolně horalé Meropští a žádali o správce. Kantakuzenos poslal k nim Momčila, již proto, poněvadž byl jejich krajan (ὁμόφυλος). Momčilo sebral v horských vsích vojsko jízdných a pěších, hotových prý umříti pro svého statného vojvodu, ale brzo učinil se nezávislým pánem. Císařovna Anna dala mu titul despoty; Kantakuzenos udělil mu vyšší název sevastokratora, který posud dáván jen Byzantincům císařské krve. Hlavní sídlo své zarazil v městě Xanthii, u něhož slézá cesta od vrchovišť Ardy k přímoří. Konečně jej Kantakuzenos pomocí svého přítele Omarbega, vládce Smyrnenského, porazil pod stěnami Peritheoria (1345). Momčilo nalezl hrdinskou smrt na bojišti. Když se vzdala Xanthia, Kantakuzenos manželce jeho, rodilé z Bulharska, dovolil volný odchod do vlasti s veškerým jejím majetkem. Z vypravování samého Kantakuzena a druhého současníka Nikifora Gregory vidíme, jaký dojem učinila za té doby osobnost Momčila, jeho rychlé vyniknutí a jeho hrdinská smrt.

Vedle Bulharův žili v Rhodopě i *Vlasi*, a sice v daleko větším počtu nežli dnešní kočovní pastýři. O nich máme jedno svědectví taktéž u Kantakuzena. Když za občanské války mezi oběma Androniky strateg (správce) Rhodopy přešel od mladého císaře ke starému (1322), uvěznil jednoho Rumuna z kočujících pastýřův, jménem *Šarbana*, co stoupence druhé strany a dal jej v tváři železem páliti.[44]) Ale Šarban uskočil z vězení, sebral čety lehce ozbrojených pastýřův a pohnul hrady, aby se prohlásily pro mladšího císaře; po dokončení svého díla odebral se k mla-

[42]) Srovn. Dějiny bulh. str. 206—214.

[43]) Konstantin Filosof (psal 1431, vyd. Jagić, Glasnik 42, 299, 306) píše, jak 1410 jeden vojvoda sultána Musy „proš'd Slavijevy gory rečenyje" udeřil na Plovdiv, a jak Musa sám 1412 táhl ze Solunu „Slavijevymi gorami" do Adrianopole. „Zlavievi gori" na jih od Plovdiva a Marice jmenuje také Vrančić (1553), vyd. uherské akademie 1, 331. — Výklad od Slava má ovšem jednu závadu. Od jména *Slav* nazývaly by se hory „Slavovy", kdežto „Slavijevy gory" jsou odvozeny od jména Slavij, což by vedlo k bulh. *slavej* (slavík).

[44]) Ἕνα δὲ τῶν ἀπὸ τοῦ Δακικοῦ γένους νομάδα Συρμπάνον ὀνομασμένον. Kantakuzenos 1, 146.

dému Andronikovi a k ustrnutí Řekův na kolenou žádal o milost pro zajatého stratega. Kromě této zajímavé episody jeví se stopy starého rumunského obyvatelstva i v místních jménech; na levém břehu Mesty jsou některé vsi mohamedánských Bulharův s rumunskými jmény, jako *Singur* (rum. „sám“, od lat. singuli), *Krbul* atd.

Již za byzantinské doby nacházely se v Rhodopě také *turecké* osady. Anna Komnena zmiňuje se v 11. století o Turcích, bydlících okolo Achridu.[45]) Byli to podobní osadníci z Turkův seldžuckých, jaké křižáci našli 1189 u Staré Zagory a jací seděli od dávnější doby i v Solunsku co tak zvaní *Turci Vardarioté*.

Po tureckém dobytí krajiny Rhodopské pozbyly své důležitosti. Hadži Chalfa zná uvnitř hor jedinou končinu *Dagardi*, jak se posud nazývá jedna krajinka na sever od Gjumurdžiny.[46]) Nyní se pohoří dělí na následující části. Dolina hořejší Ardy slove *Achyr-Čelebi* (středisko ves Pašmakly); až do posledních velikých proměn počítána k sandžaku Plovdivskému, ale nyní náleží k sandžaku Gjumurdžinskému. Jižní část pořící dolejší Ardy je obsažena v krajině *Sultan-Jeri* („sultánská země“), se středisky ve vsích Darideré (*dary* tur. proso) a Mastanly; končina ta, kolik vím, je čistě osmanská, až na malou obec křesťanskou v Darideré. Levá strana dolejší Ardy je zaujata krajinou *Kyrdžali*, se střediskem ve vsi téhož jména; kraj tento, rovněž čistě turecký, byl za rumelské správy organisován co „okolija Krdžalijská“.[47]) Severní svah Rhodopy od Achyr-Čelebi k Stanimace obsahuje svrchu zmíněná krajina *Rupčós*, s 66 vesnicemi. Rozsah její je nyní zmenšen: východní polovice tvoří rumelskou okoliji téhož jména se střediskem ve vsi Čepelare, západní patří dnes Turecku; některé další vsi přiřčeny jiným okolijím rumelským. Podnoží horské okolo Stanimaky slove *Kónuš*; nalezá se tam sice malá ves toho jména, ale středisko nynější „okolije Konušské“ je město Stanimaka. Achyr-Čelebijci rovinu Plovdivskou pod horami obyčejně nazývají *Kónuško póle*.

Změny národopisné od konce 14. století jsou velmi značné. Východní části Rhodopy, totiž starý Achridós či Morrha anebo nynější krajiny Sultan-Jeri, Krdžalijsko a Chasköjsko, jakož i přímořská rovina okolo Gjumurdžiny jsou nyní více méně turecké. V celém Evropském Turecku není dnes končiny typem, jazykem a mravem tak čistě osmanské, jako je Kyrdžali na dolní Ardě. Rozšíření nářečí rupského od dolní Marice na sever k oběma Zagorám a na východ k Černému moři vzniklo patrně emigrací

---

[45]) V byz vojsku sbor *τῶν περὶ τὴν Ἀχριδῶ οἰκούντων Τούρκων*, Anna Komnena ed. Reifferscheid 1, 138.

[46]) Tagardi, Hammerův překlad str. 70.

[47]) Pokud vím, vsi nové okolije Krdžalijské patřily prve ke třem sandžakům, Chasköjskému, Sultanjerskému a Čirmenskému.

Rhodopských Bulharův z východních hor, která původ svůj měla v nátlaku silné kolonisace turecké ve vlasti.

Vedle těchto usedlých Turků pohybují se v celé Rhodopě Turci kočovníci, pastýři, známí pod jmény *Jurúci* nebo *Konjári*; navštěvují i západní části Rhodopy, která jinak kromě několika osmanských kolonií v městech, jako v Pešteře nebo v Nevrokopu, zůstala čistě bulharská. Již před přechodem do Evropy žili Turci v Malé Asii nejvíce jako kočovní pastuchové, letujíce na horách a zimujíce u moře, jak to Kantakuzenos (k 1328) o Turcích osmanských v Bithynii výslovně připomíná.[48]) Po výbojích v Evropě přenesli tento spůsob života do Thrakie a do Makedonie, kde se jali zimovati u moře od Enosu až k Solunu a léto tráviti po Rhodopě, Perinu, Osogovu a rozličných horách makedonských. Kdežto valná většina národa osmanského se zatím zvolna starého pastýřství odřekla, Juruci v Anatolii i v Evropě se drží prvotního spůsobu života. Podnes chodí v jižní polovici Balkánského poloostrova dvojí nomádští pastýři vedle sebe, křesťanští starožilové Vlasi a musulmanští, nověji přišli Turci Juruci. Vesnice tureckých pastýřův, v nichž oni tráví zimu, nalezají se vesměs na pomoří okolo Gjumurdžiny, v pahorkatině od Sěru do Kukuše a Solunu, v makedonské krajince Mogleně a v rovině thessalské. Jméno Konjari (řecky *Κονιαρίδες*) na mé otázky někteří Rhodopští domorodci vykládali od tureckého *kojun* (ovce), jiní od bulharského *kon* (kůň), ale z pověstí Konjarův Solunských a thessalských vysvitá jasně, že původ má od města Konie v Malé Asii, starého Ikonia, sídelního města sultánův seldžuckých.[49]) Název *Jürük* pochází od tureckého slovesa *jürümek* choditi a znamená nomáda vůbec; sami se jím nazývají s jistou hrdostí (*ben Jürüküm*: jsem Juruk). Nářečí jejich, jak mne Pomáci ujišťovali, se liší od toho osmanského jazyka, jakýmž mluví měšťané a rolníci turečtí.[50])

Přistěhování Jurukův dálo se zvolna a trvalo dlouho. Hahn slyšel v Makedonii, že tam přišli před 300—350 lety, tedy na počátku 16. věku, a dokládá, že podle místních podání mnozí křesťané, ku př. v krajině Mogleně, přijímali islam, aby se vybavili od nátisku nových hostí.[51]) Mně vypravovali Makedonci, že Konjaři prý přicházeli do Solunska pozvolna, někteří před 200, jiní teprve před 50 lety, a žili prý prve ve stycích s křesťanskými Lazy a Karamanliji v Malé Asii. Stopy jejich jdou daleko na sever.

---

[48]) Kantakuzenos I, 341.

[49]) O původu thessalských Konjarův viz Finlay, History of Greece (ed. Tozer, Oxford 1877) 5, 125.

[50]) O nářečí maloasiatských Jurukův, kteří tam slovou i *Göčebé*, praví Vambéry, Das Türkenvolk (Leipzig 1885) 605, že se blíží turčině azerbaidžanské a že obsahuje mnoho slov starých, jež u ostatních Osmanův jsou nahražena cizoslovy arabskými nebo perskými.

[51]) Hahn, Reise durch die Gebiete des Drin und Wardar, Wien 1867 str. 261.

Na srbsko-bulharských hranicích mezi Znepoljem a Vlasinou jmenuje se jedna místnost *Juručki kolibi*. V horách Osogovských u Kystendila ukazují se *Juručki grobišta*, asi 5—6 musulmanských hrobův na vysoko položeném horském pastvisku na stráních vysokého Rujenu, každý s dvěma přímými kameny, u hlavy i u noh. Nyní na ta místa žádný Juruk více nepřichází Že navštěvovali Panagjurskou Srednu Goru, o tom posud svědčí tamní turecká obec *Juruci* (str. 249). Chodili až do Zabalkání. Pomáci Lovčanští nazývají všecky Osmanlije *Uruci*. Jedny koliby *Uruci-te* jsou na Balkáně u Trjavny, jedna turecká ves *Jürükler* nalezá se u Lovče a pět jiných téhož jména je rozptýleno v krajinách od Trnova k Silistře.

Na výšinách Rhodopských a po tamních *jajlách* či pastvinách[52]) trvá množství pověstí, ze kterých je patrno, že tito mohamedánští pastýři jednou byli četní a mocní. Za starších dob byli rozděleni na okresy sedmi *Juruk-begův*.[53]) Na Dospadské vysočině, mezi Batakem a Nevrokopem, se vypravuje, že *Kojnari* (tak je vyslovují) jednou tam čítali 70.000 „odžakův" (ohnišť) a měli koliby, rozptýlené na 10 hodin cesty, v nichž prý z počátku i zimovali, ale pak viděli, že horská zima je příliš ostrá a začali slézati k moři do Solunska. V Solunu prý je čtvrť Karlyk-mahalesi, tak nazvaná od Konjarův, kteří jednou v létě pásali na Karlyk Planině v Rhodopě. Nyní přicházejí Juruci na Dospad jen v malém počtu a pasou ve společnostech do 100 osob své koně a ovce až do rumelské hranice; za mé cesty měli najata pastviska i v sousedství rumelského městečka Bracigova a blízko Bataku. Trvalou zpomínku zanechali v zeměpisné nomenklatuře. Od Adrianopole a Dimotiky až k pramenům Iskru a do Perin-Planiny ohromná většina vrcholův a pastvin má jména turecká, jichž užívají stejně Turci, Bulhaři i Vlasi. Charakteristické jest, že zrovna nejvyšší vrcholky Rylu, Perina a Rhodopy mají jen názvy turecké: Musallá, Göl-tepé, Karlyk.

S bývalou mocí Jurukův souvisí i jiný zjev v dějinách Rhodopy pod panstvím tureckým: rozšíření islamu mezi Bulhary celého horstva. Území, které zaujímají mohamedánští Bulhaři čili *Pomáci*, je velmi veliké a přesahuje daleko meze Rhodopy. Je to široký pás, který se prostírá od Plovdiva až do Solunu, od středního toku Ardy do makedonského Vardaru. V něm leží krajiny Rupčos, Achyr-Čelebi, Dospadské hory, Čepino, Nevrokopsko,

---

[52]) Pomáci tur. *jajlá* (pastvina) bulharsky překládají slovem *plánina*; za to lesnaté hory nazývají tur. slovem *balkán*.

[53]) Dle Ricauta, Histoire de l'état présent de l'empire ottoman, p. 612 „Jurukler" čítali tehda v Evropském Turecku 1294 rodin. Marsigli, Stato militare dell' imperio ottomano, Amsterdam 1732 p. 129 klade je na 1702 rodiny, které vysílaly 298 bojovníkův. Sedm begův jejich (srov. Hammera, Osm. Staatsverf 2, 249) sídlelo ve Vize, Jambolu, Tekirdagu (Rodostě), Solunu (s 400 rodinami), a v „Aghra, Cogiak, Nalauchen" (?).

Razlog, a velká část střední Makedonie, Džumajsko, Pijaneško, Maleševsko, Tikveško, Kukuško, ba za Vardarem i Moglena a ještě jiné končiny. Ojedinělý ostrov Pomáků nalezá se na severu v okolí Lovče, Plevna a Rachova v podunajském Bulharsku, v pořiči Vidu a Iskru.

Otázku, kdy se toto poturčení událo, zodpověditi nemůžeme; písemná svědectví o tom doposud se nevyskytla. Zdá se, že se začalo dosti dávno, ale ne hned po pádu starých říší a nikoli ne najednou. Při dobytí země staly se případy dobrovolného poturčení, ale obecné to, kolik víme, nebylo. Joasaf, metropolita Vidinský píše, že hned po pádu Trnova mnozí přijali víru Mohamedovu, prý ze strachu, nebo následkem přemlouvání, nebo s nadějí na úřady a jmění anebo posléze z prostoty.[54]) Camblak vypravuje, že patriarcha Euthymij ve vyhnanství v Makedonii svým kázaním mnohé odvrátil nejen od heresií, ale i od „tmy saracenské“.[55]) Z druhé strany víme od Vladislava grammatika (1469), že za jeho doby v Krupniku nad Strumou seděl ještě biskup, kdežto za našich dnů ves ode dávna je čistě pomácká. Bulharské novější zápisy letopisné kladou poturčení „Dospat-Planiny, Čepiny, Krupnika, Kočanův“ do doby sultána Selima I. (1512—1520).[56]) Témuž panovníku skutek ten připisují i ústní vyprávky Bulharův v Thrakii, jak jsem častěji sám slyšel. Zachariev bez udání pramene klade přijetí islamu od Rhodopských Pomáků do dob sultána Bajezida II., k roku 1495.[57]) Pan P. R. Slavejkov mi vypravoval, že v Bačkovském klášteře u Stanimaky před mnohými lety chovali pomenník, z něhož se vidělo, kterého roku která z nynějších pomáckých vsí blízkého Rupčosu přestala chodit do kláštera; tedy poturčení to se dálo postoupně. Sami Pomáci mají o té události jen temné pověsti. Vypravují, že přijetí islamu se nestalo všude ve stejnou dobu. V západních horách nejprve prý se poturčil Dospad, potom vsi Naiplii, Dovlen a jiné okolní a naposled Čepino. Toto poslední se potvrzuje i písemnými doklady. Čepinci mají listinu o svých mezích, vydanou hned po poturčení jejich, prý 227 (arabských) let před přítomnou naší cestou (1883). To se úplně shoduje se známým bulharským zápisem, tištěným u Zacharieva, dle něhož se poturčení Čepiny stalo za sultána Mohameda IV. a jeho velikého vezíra Mohameda Köpriliho (1656—1661).[58]) Dle onoho zápisu Čepinci byli *vojníci* a chodili s Turky do válek; tím se oni a zajisté i jejich sousedé záhy s islamem sblížili.

---

[54]) Period. Spisanie sv. 1 (1882) 44.
[55]) Život Euthymijův, Glasnik 31, 2c8.
[56]) Viz Drinova v Per. Spis. 7 str. 9.
[57]) Zachariev, Popis Tatar-Pazardžicka 74.
[58]) Zachariev 67. Dějiny bulh. 409. P. Slavejkov mi pravil, že zápis ten je authentický, jen že u Zacharieva jazyk je něco málo proměněn, ale přece myslím, že není současný s tou událostí.

Dle všeho toho není pochyby, že poturčení Rhodopy se začalo za doby, když boj proti křesťanským státům poloostrova byl již dokončen a když Turci se stali neobmezenými pány všech těchto krajin. A tento začátek se stal za dob Bajezida II. a Selima I., když poturčen staroslavný chrám sv. Demetria v Solunu a metropolie sv. Jiří v Sofii,[59]) když se křesťanům odnímaly veškeré z kamene zbudované modlitebnice s ponecháním kostelíkův dřevěných, a když krutý Selim I. dle tureckých zpráv si předsevzal vyhubiti anebo poturčiti veškerou ráji.[60]) Potom se islam šířil v Rhodopě ještě v 17. století, když Mohamed IV. přicházel na lov na „Despot-jajlasy" a tam s dvorem svým déle pobýval.

Samo jméno *Pomak* zůstává nevysvětleno; bulharské výklady od *pomagač* (pomocník) a jiné neobstojí.

Zajímavo jest, že vedle bulharských musulmanův se v Rhodopě nalezají i řečtí. Veliká ves *Ljálovo* (90 domův) na jih od Nevrokopu je obydlena od mohamedánských Řekův; někteří Pomáci mi tvrdili, že i jiné dvě sousední vesnice, *Loznik* a *Kornik*, byly původně řecké, ale že po svém poturčení stykem s okolními bulharskými musulmany se pobulharily.

Přijetím islamu od těchto horských Bulharův Turci získali nemalou oporu pro své panství, lid primitivní, bojovný a udatný, při tom přese všecky tradice o křesťanském původu věrně oddaný islamu a císařství osmanskému. Jen malý jejich počet, neboť krajiny ty jsou velmi slabě obydleny, byl příčinou, že Pomáci nevynikli tak velice, jako musulmanští Bosňané a Albánci. Ve vojenských službách tureckých posud se nalezá několik vynikajících Pomákův i z Rhodopy i z Lovče.[61])

Za našich let Pomáci Rhodopští ze svého zapomenutí silně vystoupili do popředí, a možná, že i za budoucích válek v Thrakii opět bude o nich řeč. Již v řeckém povstání (1821) pomohli Turkům ku krvavému potlačení revoluce na Chalkidice a na Athoně. Za Srednogorského povstání a za ruské války osvědčili se co nejvěrnější poddaní porty, a porta je proto také i napotom neopustila. Jedna část jejich krajin Berlínským mírem přidělena Východní Rumelii, ale přidělení to zůstalo na papíře. Po celou sedmiletou dobu trvání rumelské autonomní provincie přetřásána otázka „neodevzdaných" či „nepokorných vsí" (*nepredádeni-te*,

[59]) Poturčení chrámu sv. Demetria srbské letopisy kladou na 20. srpen 1494 (Glasnik 53, 104) nebo 1499 (Šafařík, Památky 82). Tafel, De Thessalonica eiusque agro (Berolini 1836) p. 133 věděl, že svatyně ta okolo 1480 byla ještě křesťanská, ale o době obrácení jejího v mečet nemohl se ničeho dopátrati.

[60]) Hammer, Gesch. des osm. Reiches, 2. vyd. 2, 804.

[61]) Z Rhodopy pocházeli Tahir paša (od Dramy) a Ali paša (ze vsi Husenice na Dospadu), který zahynul u Plevna. Z Pomákův Lovčenských vyšli známý z Hercegoviny a z Egypta Derviš paša a bratr jeho Feim paša, oba ze vsi Izvoru mezi Lovčem a Orchaniém. Také známý turecký jurista Dževdžet paša je prý Pomák z Lovče.

nepokórni-te selá), ale marně. Rumelská vláda brannou mocí obsaditi je nemohla a porta přese všecky diplomatické sliby odevzdati je nechtěla.

Nebude od místa, vyložiti tuto zvláštní otázku poněkud podrobněji, s použitím podrobných zpráv, sestavených v bulharské knížce Chr. P. Konstantinova o této otázce.[62]) V Srednogorském povstání na jaře 1876 vynikající účastenství vzala tři majetná, čistě bulharská městečka na severním sklonu Rhodopy: Peruštica, Bracigovo a Batak. Vláda turecká výbuchem té revoluce byla překvapena. V celé provincii Plovdivské nebylo řadového vojska. Na kvap svoláni mohamedánští bašibozuci z roviny a jmenovitě z hor. V čelo jejich se postavili dva mocní agové pomáčtí, Achmed aga, syn Hasana agy ze vsi *Tъmrъše*[63]) na horách nad Perušticí a druhý Achmed aga ze vsi *Barutuna* (či Bartiny) na vysočině Dospadské. Tъmrъšlija zničil Peruštici, avšak započaté již zbíjení obyvatelstva zamezeno příchodem řadových vojsk. Barutunlija zatím vypálil Batak a děsným způsobem povraždil jeho obyvatele. Na Bracigovo přitáhli oba Achmedové, ale obyvatelé se uhájili, až opřišli pašové s vojsky, a tím zachránili sebe i svou osadu. Kr mě toho Pomáci zničili a vybili ještě množství malých vesnic na podhoří a do svých osad přivedli skvělý lup, hlavně dobytka v elých stádech.

Následek „massakrův" bulharských byla ruská válka, v níž poslední bitva svedena na podnoží Rhodopy a Plovdiva. Zbytky rozprášených vojsk tureckých rozběhly se po horách. Tam vznikly anarchické poměry, zvýšené přítomností mnohých tisíců tureckých uprchlíků z celé Rumelie. Když kozáci po bitvě Plovdivské v lednu 1878 projeli skrze Rupčos až k Ardě, tamní Pomáci utekli a křesťané Rupčošští za odvetu vypálili mnohé jejich vsi, mezi jinými i Tъmrъš. Ale muslimani se vraceli. Pomáčtí bašibozuci, turečtí maroděři a ozbrojení uprchlíci jali se znepokojovati ruské přední stráže a křesťanské vesnice v Achyr-Čelebi, v Rupčosu a i na podhoří až do okolí Peruštice. Jako vůdce tohoto samozvaného „národního vojska tureckého" a velitel v celém pohoří od Nevrokopu do Dimotiky vystupoval Angličan St. Clair s několika jinými dobrodruhy. Z druhé strany vodil čety bulharské proti nim najducký vojvoda Petko z Ferenska. Rusové o hory ty mnoho nedbali. Přední stráže jejich postoupily časem dosti daleko, což se nejlépe vidí z ruské mapy, která do podrobna obsahuje i veškerý terrain „nepokorných vsí". Ale poněvadž ubytování vojsk v rozptýlených kolibách mělo nesnáze, obvod „avanpostův" po několika úspěšných srážkách s bašibozuky raději zmenšovali.

---

[62]) Chr. P. Konstantinov, Непокорнитѣ села въ Родопскитѣ планини. Svazek 1 (1878—79, Trnovo 1887, 20 str. Sv. 2 (1879—1884), Sofia 1886 48 str. Má vyjíti ještě sv. 3.

[63]) Slyší se i Tъmrъč. Staré jméno je prý Tъmnaš.

Pomáci to vykládali za strach, že Rusové se jich bojí, a z toho vzali podnět k veliké pýše.

Berlínská smlouva položila hranice Východní Rumelie naproti Turecku na rozvodí mezi přítoky Marice z jedné strany a přítoky Mesty a Ardy z druhé; teprve v kraji Chasköjském hranice dopadati měla k Ardě samé.

Vláda rumelská na počátku přijala v Rhodopě jen křesťanské končiny; z pomezních krajův mohamedánských byly v jejich rukou jediná dolina Čepinská, obsazená od Rusův, a smíšené končiny Rupčosu. Podniknuty pokusy k zaujetí ostatku. Čistě mohamedánský okres Krdžalijský na dolní Ardě získán po dobrém; jeden z vůdcův tamních bašibozukův, Kara Mustafa, jmenován žandarmským okresním velitelem, všecky úřady tamní obsazeny domácími Turky, jež jmenovitě vábil pravidelně vyplácený měsíční plat, obyvatelům ponechána zbraň a odpuštěny nedoplatky daní. V okoliji Rupčosské za náčelníka dosazen schválně také mohamedán, ale ne některý z vůdcův pomáckých, nýbrž Mehmed bej, jeden z tureckých primátův Plovdivských. Ale tento krok Pomáky neuspokojil, neboť oni městskými Osmanliji opovrhují co polovičnými nevěrci a zkaženými lidmi. Rumelské panství se proto také ujalo jen ve východní smíšené polovici Rupčosu, v níž v 29 vsích bydlí 10.674 mohamedánských a 10.046 křesťanských Bulharův. Západní polovice projektované okolije zůstala neodvislá, ba k Pomákům tamním ani neposlán nějaký důvěrník, který by je po dobrém přemlouval, aby se k Rumelii přidali, jakož se bylo stalo v Krdžalijsku. Příčina tohoto nedopatření leží v hlubokém dojmu události r. 1876; vládnoucí třídy Rumelie, složené z Bulharův, kteří za revoluce i za války na mnoze osobně utrpěli, se jeho zhostiti nemohly. Z druhé strany Pomáky tížilo zlé svědomí — potřeba jen vidět spoustu v Bataku — a bázeň před odplatou.

Tím způsobem vzniklo mezi faktickými hranicemi Rumelie a pomezím tureckým neodvislé horské území, jemuž se žertem říkávalo „pomácká republika“. Obsahovalo zprvu 18, později 22 vesnic; z nich 17 dle rumelského rozdělení mělo patřiti k okoliji Rupčosské, 5 k okoliji Pešterské.[64]) Zahrnovalo v sobě celou hořejší dolinu Kričimské řeky. Nejdalší z těch vsí jsou vzdáleny 20 hodin od úpatí Rhodopy, 23 hodin od Plovdiva, nejbližší však leží docela blízko nad pokraji pole v sousedství Kričima a Peruštice, jen 8 h. od Plovdiva. Šířka celého territoria

[64]) K Rupčosské okoliji měly náležeti vsi: Grochótna, Gjovren, Mugla, Trigrad, Küstendžik (s viskou Dešük Deré), Beden (či Beden-Banja s nějakým mineralním pramenem), Michalkovo, Balaban, Čurukovo, Osikovo, Petvar, Ljaskovo, Brezje, Nastan; k těmto 14 přidaly se po zdělání rumelské statistiky z r. 1880 ještě Тъмръ, Brezovica, Čerešovo. Pod Pešteru měly připadnouti: Dovlen, Karabulák, Naipliji, Selča a k tomu Babeški kolibi u Čepina. Dle Konstantinova platili za Turkův 4600 zlatých lir daní ročně.

od východu k západu cení se na 10—12 hodin. Je to neschůdná hornatina, skrze kterou nevede žádná silnice ani jakákoli snesitelná karavanská stezka a ve které se daří jen štíhlé borovice a stateční mužové. Pastýřství, dřevařství, smolařství (*katrandžilъk*), pěstování lnu a výroba vlněných látek (*abadžilъk*) jsou jediným zaměstnáním obyvatelův, jejichž počet se cení na 19 000 duší v 2445 domech. Na západní straně toho territoria vypíná se *Karlyk* (2081 m.), jeden z nejvyšších vrcholkův Rhodopy. Místem jsou horalé prý tak diví, že „nevědí, že za lesem jsou také lidé".

Ještě koncem 1879 si neodvislí Pomáci konstituovali způsob vlády. Na schůzi, svolané od Tъmrъšlije, zvolen Hasan aga Trigradlija za okolijského náčelníka, Hadži Mustafa Bedenlija a Molla Ejub Muglalija za jeho pomocníky, Ismail aga Tъmrъšlija (bratr Achmedův) za velitele žandarmerie a jiný jeden Pomák za birníka a pokladníka. Vrchním pánem zůstal však Achmed Tъmrъšlija. Kromě „kabadahijův", ozbrojených sluhův jednotlivých agův, o pořádek v tom originalním státě pečovalo 20 domácích zaptijův. Daně sníženy na třetinu toho, co se platilo v Rumelii nebo v Turecku. Středisko bylo v *Nastanu* nebo *Michalkově*, později ve vsi *Trigradu*, okolo které se nalezají rozvaliny starých hradův a kostelův, posléze v *Tъmrъši*. Sousedům rumelským se občané nového státu ohlašovali malými nájezdy a lupy po horských stezkách, spojujících Rupčos se Stanimakou, ale jen s mírou, aby příliš mnoho pozornosti na sebe neobraceli.

Když 1880 kommisse turecko-rumelská určovala podrobnou hraniční čáru, Pomáci neodvislých vsí se vyslovili, že jsou hotovi se poddat vládě rumelské, ale že prý Achmed aga jim toho nedopouští. Toho času také Gjumurdžinský mutesarif Madžib paša a podřízený mu Achyr-Čelebijský kajmakam Pomáky na oko upomínali, aby se podrobili. Ale vedle toho vedeny od fanatických mollův z Turecka agitace mezi Osmanliji v Rumelii samé, hlavně okolo Aitosu v Balkáně a v Krdžalijsku, které na tomto posledním místě vedly i ke krvavým srážkám. V Rupčosu se zatím (1881) k neodvislým osadám přidaly ještě tři, potud Rumelii poslušné. Hraniční čára sama nic nebyla platna, poněvadž mezi Tureckem a Rumelií nestávalo celní hranice a tudíž se pomezí nepotřebovalo obsaditi strážemi.

V následující zimě porta slibovala odevzdati západní 4 vsi, náležité k okoliji Pešterské. Ale byl to jen neupřímný kousek diplomatický. K odevzdání tomu (v prosinci 1880) vypraven z rumelské strany Tatar-Pazardžický prefekt Najdenov s okolijskými načalníky Pešterským a Rupčosským, s jedním váženým Turkem rumelským a s žandarmským důstojníkem v průvodu asi 15—20 jízdných žandarmův. Z turecké strany vyslán Sěrský mutesarif, rodilý Arnauta, který měl s sebou Achmeda Barutunliju, původce řeži Batacké, i asi 30 vojákův. Prefekt v první vsi Selči nalezl veliké houfy ozbrojených bašibozukův, kteří jej po hlasitých

hrozbách pustili dále jen, když řekl, že jediný účel jeho cesty je osobní rozmluva s „pašou“. Mutesarifa nalezl ve vsi *Dovlenu*, v níž se opět jen hemžili bašibozuci, až na zuby ozbrojení.[65]) Mutesarif pravil, že jel po cestě skrze Naiplije a Karabulak, a tam že jsou všickni hotovi se poddat, pročež nebude ani zapotřebi odevzdávat každou ves zvláště. Prefekt se tomu opíral. Nazejtří ohlásili Dovlenští, že i oni jsou srozuměni s tím, aby přišli pod rumelskou správu; dali to i písemně, ale když se prefekt ptal po vesnických pečetech, řekli mu, že je má Trigradlija, onen samozvaný horský náčelník, a ten také že je se svými „úředníky“ pobádá k odporu. Tu žádal prefekt tureckého plnomocníka, aby s ním ještě několik dní zůstal, až by věc byla dokončena. Ale mutesarif odpověděl, že má jen uloženo, aby sedlákům sdělil rozkaz porty, a že není oprávněn, užiti jakých koli přinucovacích prostředkův: „vsi jsou vaše, vy můžete potrestati vinníky“. Na to ihned odejel a nechal prefekta s hloučkem jeho lidí uprostřed několika set fanatických, dobře ozbrojených mohamedánův, kteří svou nevoli velmi zřetelně vyjadřovali. Scéna ta mi byla od účastníkův té výpravy živě popisována. Rumelioti octli se jako v obležení uprostřed nepřátelské bezcestné země a nevěděli si jiné rady, nežli že ještě téhož dne co nejrychleji odjeli nazpět.[66])

Na sněmech rumelských k celé otázce z počátku obraceno pramálo pozornosti. Teprve 1881 v létě o nepokorných vsích mnoho psáno po novinách a vedeno mnoho korrespondencí diplomatických; generální guvernér Vogoridi sám jednal o tom v Cařihradě s Turky i s vyslanci velmocí. Turci se licoměrně vytáčeli, řkouce, že vsi již odevzdali; proč prý je Rumelijci nevzali? Tím naráželi na onu schůzi v Dovlenu, která se však týkala 4 západních osad, a ne 17 vsí Rupčosských.

Zatím Pomáci se jali vystupovati samostatněji. „Vláda“ pomácká neostýchala se žádati od Rupčosských křesťanských vsí Široké Lъky a Vrbova desátek, připadající za minulá čtyry léta na některá pole, ježto leží v území neodvislých pomáckých vesnic Mugly a Brezje. Brzo i okolijská správa v Rupčosu obdržela od pomáckých „úřadův“ officielní dopisy o pomezních záležitostech. Nicméně se Pomáci sami, agové i prostý lid, poněkud kolébali. Achmed Tъmrъšlija vzkázal jednou Plovdivskému prefektu, bude-li on od Rumelie jmenován okolijským načalníkem Rupčosu, že všech 21 vesnic přivede k poslušnosti; ale vláda rumelská nechtěla míti mezi svými úředníky jednoho z hlavních vinníků „massakrův“.

---

[65]) Jméno to se v krajině samé dle různých nářečí slyší všelijak: Dévlen, Dóvlen, Djóvlen. Ruská mapa má Dóvlen, což je místní forma. Původní hláska je asi ъ, jakož se blh. *žъneme* v Dospadu vyslovuje *ženeme*, v Čepině a v oboru rupského nářečí *žóneme*.

[66]) Zpráva Najdenova je tištěna francouzsky v „Marici“ č. 294, 16. června 1881, a v anglickém Bluebook, Turkey nro 4, 1881.

Za mé cesty panovala v neodvislém území silná anarchie. V Plovdivě, v Peruštici a jinde jsem slyšel, že by se Pomáci nyní dali snadno po dobrém získat. V Pešteře mi vypravováno, že v „neodevzdaných vsích“ silní obírají slabé; agové že berou sedlákům voly, jestliže se jim líbí, anebo dají nějakému chuďasu požnout jeho pole. Následkem toho rozvoje „pěstního práva“ některé bližší vsi samy dobrovolně vzkázaly, že jsou hotovy poddati se úřadům rumelským. Přání to vyslovily deputace z Naiplijí, Karabulaku a Dovlena; z Peštery naznačeni tam starostové i dány jim pečeti selské, ale nic naplat. Starosta Dovlenský pro toto jednání od svých Pomákův zabit a všecky úmluvy zmařeny.

Tu začala i porta vystupovati určitěji. Vládě rumelské jednoduše řečeno, že vsi ty odevzdati nelze, poněvadž prý nepatří do území Východní Rumelie. Úředníci pomácké republiky z turecké strany potvrzeni, agům uděleny řády i začato vybírání daní. Východní vsi přičteny ke kaaze Achyr-Čelebijské, sandžaku Gjumurdžinskému, vilajetu Odrinskému, západní ke kaaze Nevrokopské, vilajetu Solunskému. Ve skutečnosti však celý prve neodvislý kraj ponechán co zvláštní okres, v němž hlavní osobou zůstával Тъмръшлија. Tu se i na rumelských sněmech strhly debatty o té záležitosti. Vláda knížete Vogorodiho se pokusila o represalie uzavřením hranic, ale rozkaz ten brzo vzat nazpět, poněvadž tím poškozeni jen obyvatelé rumelští; bylo to totiž na podzim, když Pomáci již měli žito sklizeno a skoupeno, ale vinaři v podhoří neměli ještě dříví a smolu na sudy, což obé berou z hor. Na vojenské obsazení nedalo se mysliti; k tomu bylo by zapotřebí svolení a podpory od porty, a nad to milice rumelská se při pronásledování nepatrné loupežnické čety Spanosa v lesích u Belova příliš málo vyznamenala, což na sněmě vedlo k ostrým útokům na správu branné moci provincialní. Vědělo se také, že Pomáci jsou výborně ozbrojeni a k boji hotovi. Příhodná chvíle, kde se mohlo utvořením zvláštní okolije v horním poříčí Kričimské řeky a jmenováním nějakého pomáckého agy za náčelníka jejího vše ukončiti, byla nezvratně ztracena. Jediná represalie, která Rumeliotům zbyla, byla ta, že při odvádění peněžných dávek portě nedoplatky sváděli na pořád ještě nesplněné odevzdání těchto horských krajin.

Rumelioti se konečně s jakousi resignací vzdali do svého osudu. Stalo se, že Plovdivský metropolita Gervasij jel z Kričimu skrze neodvislé území do Široké Лъки ve vnitřním Rupčosu, provázen jsa co host Тъмръшлије ozbrojeným průvodem pomáckým od jednoho pomezí ke druhému. Ba 1883 sám Achmed aga zavítal do Bělé Čerkvy na západ od Bačkovského kláštera, když tam svěcen obnovený starý klášter v přítomosti asi 3000 Bulharův. Byl tam i Plovdivský metropolita a množství úředníkův i důstojníkův i jiných hostí z Plovdiva. Poprvé od války vstoupil starý Achmed na půdu rumelskou mezi Bulhary, co zvaný host. Přijel

na černém hřebci v uniformě tureckého juzbašiho (kapitána) v plné zbroji, s malým průvodem zadovkami a revolvery dobře ozbrojených Pomákův, a byl přátelsky uvítán a hoštěn.[67]) Zacházeli s ním jako s nějakým sousedním knížetem, jehož přátelství není lhostejné.

Kollega Tъmrъšlijův, Achmed aga Barutunlija, jenž pro řež Batackou dle úsudku evropských kommissařův spravedlivě zasloužil šibenici, podnes živ a zdráv vévodí ve vsi Barutuně na vysočině Dospadské. I on je tam na půdě turecké vlastně pánem. Pomáci nazývají jej obyčejně „Achmed paša". On dobře zná kausalní nexus svých skutkův s historii posledních let. Jeden z mých známých, žandarmský okresní velitel, sešel se s ním jednou na pomezí. Achmed, který jako všichni agové pomáčtí je vřelý přítel silné rakije, vesele si popíjel a bulharsk mu důstojníku pravil se samolibým smíchem: „Tvé pogony (epauletty) jsem ti zasloužil já! Já jsem byl příčinou války; že přišli Rusové a dali vám knížectví a autonomii (Rumelii), stalo se jen ode mne." „A což, Achmed ago, udělej něco takového ještě jednou někde dáleji, za horami v Makedonii!" odtušil Bulhar. „Ah, jednou je dost!" odpíral aga, „což se tím cárství dost neotřáslo?"

Známo jest, že strůjci poslední rumelské revoluce v září 1885 před svržením Gavril paše Krstjoviče vedli tajné úmluvy s Achmedem Tъmrъšlijou u vsi Dermenderé, nad úpatím hor blízko Plovdiva, aby se pojistili jeho neutralitou. Po vtržení vojsk knížecích do Rumelie se Pomáci následkem toho chovali docela tiše. Na to pak v protokollu Cařihradském od 5. dubna 1886, kterým vyslanci velmocí stvrdili úmluvy knížete Alexandra I. s portou stran spojení Bulharska a Rumelie, okolija Krdžalijská a „neodevzdané vesnice" formalně přenechány Turecku, v záměnu za právo opevňovati hranice Rumelie, jež sultán měl dle §. 15 Berlínské smlouvy.[68]) Pomáci jsou s tím nyní, jak slyším, nespokojeni, neboť mezi nimi a dolním krajem je nyní celní hranice, věc potud nebývalá.

Zdali rádci Alexandra I. mu v tom radili dobře, se časem uvidí. Otázka panství nad Rhodopskými vysočinami není lhostejna. Kdo chce držeti thráckou rovinu, musí ve své ruce míti i tuto

---

[67]) Živý popis této scény od Zach. Stojanova viz u Konstantinova 2, 44.

[68]) Francouzský text protokollu toho je tištěn v Mnichovské „Allgemeine Zeitung" 13. dubna 1886 č. 103; §. 2 praví: „Tant que l'administration de la Roumélie Orientale et celle de la Principauté de Bulgarie resteront entre les mains d'une seule et même personne, les villages musulmans du canton de Kirdjali, ainsi que les villages musulmans sis dans la région du Rhodopé et restés jusqu'ici en dehors de l'administration de la Roumélie Orientale, seront separés de cette province et administrés directement par le Gouvernement Impérial."

hornatinu, která cestu ze Sofie přes Pazardžik do Plovdiva docela ovládá. Z Тъмръше lze za několik hodin přetrhnouti dráhu mezi Plovdivem a Pazardžikem. Turecko panstvím nad horní dolinou Kričimské řeky dostalo do své moci přirozenou pevnost, ze které přese všecku neschůdnost stezek horských a skalných prosmykův v daný čas rychlým výpadem snadno může ohrožovati i Pazardžik i Plovdiv, kdežto offensiva z roviny do hor nahoru pro nesnáze terrainové vždy bude těžká.

---

5. Rhodope.

Část druhá (cestopisná).

Z Plovdiva dle podhoří. Potomci emirův Sinopských. Řecká Stanimaka a gruzinský klášter Bačkovský. Peruštica s Červenou Čerkvou. Turecká hostina v Ustině. Kričim. Bracigovo a jazyk makedonských přistěhovalcův. Peštera. Hornictví v Rhodopě a po Bulharsku vůbec; prastaré ryžování zlata a železa. Batak se stopami řeží z 1876. Archaeologické zprávy z Dospadska Rašelinité Bataško blato. Dolina Čepino. Pomácké písně. Přes Karkariji. Pohled na Rylu a Perin. Skrze karanténu do Sofie.

Pohoří Rhodopské dosud bylo navštíveno jen od přírodopiscův, jako byl geolog Viquesnel (1847), jehož objemné dílo posud má velikou cenu, a botanikové Janka a Dingler. Archaeologická zkoumání nejsou ani začata. Proto bych byl nejraději ty hory prošel, podobně jako tito cestovatelé, v několika směrech na přič od pole Plovdivského až do Nevrokopu, Xanthie a Gjumurdžiny, ale nová hranice a zvláštní, svrchu vyložené poměry pomezní provedení takového úmyslu na ten čas činily nemožným. Ponechávaje si návštěvu Rupčosu k jiné příležitosti, ku které jsem se bohužel více nedostal, spokojil jsem se s jízdou dle severního podhoří od Plovdiva do Čepina, kde právě leží celá řada nahoře vyčtených hradisk středověkých.

Nejdříve jsem navštívil blízké podhorské město Stanimaku. Z Plovdiva se jede 15 kilometrův k jihovýchodu, po přímočárné silnici vyslunnou, bezstinnou rovinou, na které se všude jeví stopy zapuštěných nyní rýžových polí. Řada bílých klášterův a stromovím obklopených vesnic zdobí svahy Rhodopské. V jedné z těch vsí podnes žijí potomci staré seldžucké dynastie Isfendiarův, knížat Kastamunských, jejichž panství v Sinope sultán Mohamed II. učinil konec 1461, vykázav jim sídlo u Plovdiva. Dubrovčan Jakub Lukarić, který na konci 16. století často navštěvoval tyto krajiny, píše, že sultán Bajezid II. poslednímu knížeti Sinopskému Ismailbegu daroval ves *Markovo;* on sám tam viděl dva bratry z jeho potomkův, kteří se drželi starého jména svého

a žili prý spůsobem lepším, než jiní barbaři.[1]) Ismail-begové žijí posud v Plovdivě a podnes drží svůj *mütevellik* (str. 80) a svůj *konak* (palác) v Markově; památné jest, že v čele rodiny stojí ne otec, ale osoba zvolená ode všech mužských členův jejich. U Bulharův požívají jisté vážnosti. Hadži Ismail bej, který vždy vynikal tolerancí a lidskostí, chtěl dokonce přímluvami svými zameziti řádění jiných Turkův za massakrův r. 1876, ovšem marně.[2])

Stanimaka leží u samého vchodu do hor, na místě, kde *Čepelárska rjáka* vystupuje z těsného prosmyku ven do roviny. Na první pohled překvapuje svou rozsáhlostí, čítajíc 11.784 obyvatele v 2355 domech. Je to město převahou řecké, jak vidíme hned z nápisův na krámcích; vedle 8583 Řekův bydlí tu 2506 Bulharův, 490 Turkův a něco Cikánův a Židův. Východní čtvrt na pravém břehu slove *Ampelo.* Řek Stanimacký u Bulharův se jmenuje *Langerá* (plur. Langeri-te), od novořec. *ὁ λάγγερας, τὸ λάγγιρον* špatné, zadní víno. Výroba vína a rakije i obchod s těmito nápoji je totiž hlavním zaměstnáním „Stanimakalijův", což se již při chůzi ulicemi čichem poznává. Obyvatelé nejvíce nosí červené fesy, které v Bulharsku jinak po válce u křesťanského obyvatelstva nadobro vymizely. Řekové mají pěkné školy. Bulhaři teprve za poslední doby se vzmáhají přistěhováním z okolních vesnic; obě národnosti stojí velmi příkře proti sobě, více než kdekoli jinde. Nad vinicemi po skalách bělá se množství malých kostelíkův čili „paraklisův", prostých to chaloupek (*ἅγιος Ἠλίας, ἅγιος Γεώργιος* atd.). Letní parno k večeru schlazuje *večerník* (i řecky *večérnikos*), pravidelný vítr, který vane asi od šesté hodiny večerní do osmé hodiny ranní z hor dolů do pole. Tento snadno vysvětlitelný meteorologický zjev je společný všem dolinám, které z vysočin Rhodopy slézají na sever do teplého pole.

Dolina nad městem, vrytá mezi vysokými, holými skalami, poskytuje zajímavý pohled do vnitra horského. Nejdále v pozadí spatřuje se vysoko na levém břehu staré hradiště. Vystupuje se k němu asi půl hodiny (1600 metrův dle podometru) po nejhorší cestě, totiž po schodech do skály tesaných, příhodnějších pro osly a mezky, než pro lidi a koně. Tu poznáváme pravdu slov Rhodopčanův, že mezek (*katьr*) je pro jejich hory to, co velbloud pro pouště. Brzo vyjdeme z oboru višní, moruší a vína a jsme obklopeni holým kamenem, mezi nímž vedle cesty rostou jen dřínky a jiné křoviny. Hrad (130 metrův nad Stanimakou) stojí

[1]) Že Ismailbeg Sinopský usazen v Plovdivě, píší Chalkokondylas, Dukas i Turek Nešri (srovn. Hammer, Gesch. des osm. Reiches II² 463). Srb Konstantinović z Ostrovice (hl. 31) praví, že Smailbeg dostal *Stanimaku* v „bulharské zemi". Luccari, Annali di Rausa (1605) p. 106.

[2]) Process proti Hadži Arifu a Hadži Šabanu před ruským vojenským soudem v Plovdivě 18. srpna 1878, noviny „Marica" č. 9 str. 7.

na osamělém skalisku mezi cestou a hlubokou propastí, ve které klokotají vody Čepelarské řeky. Strmé okolní skály poskytují zvláštní pohled; zrovna naproti hradu zaryta je do nich hluboká úžlabina s písečnatým, silně nakloněným dnem. Na sever spatřuje se dole Stanimaka se spoustou červených střech, za ní širé pole (Plovdiv zůstává skryt) a v pozadí modrá se Stara Planina s Gjumrukčalem a hřebeny Sopotskými i Trojanskými. Pohled dolinou na jih jde jen asi hodinu daleko. Vedle řeky a na terrasách, pracně zřízených mezi kamenčím skal, ještě se spatřují vinice. Dáleji nahoře jeví se jen divá příroda, veliké lesy bukové a smrkové; jen zde onde se mezi nimi lesknou žluté snopy nějakého osamělého políčka. Tím směrem se přijde za 3 h. do Bačkovského kláštera, za jeden den čili 15 hodin, stále dle řeky, do *Čepelarův*, centralní vsi Rupčosské okolije, za 20 h do Achyr-Čelebi k řece Arde a za 3—4 dni do přímoří u Gjumurdžiny. Těmito skalnými stezkami utíkaly v lednu 1878 v hlubokém sněhu zbytky armády Sulejmana paše nahoru do hor.

Hrad Stanimacký byl před vynalezením ohněmetných zbraní téměř nedobytný: místo od přírody nedostupné, snadné k uhájení, k němuž vede přístup po jediné stezce a okolo něhož není prostranství, kde by se obléhající nepřítel mohl táborem rozložiti. Na západ k úzké stezce a na sever hladká skála spadá kolmými srázy, do 40 metrův vysokými, nad nimiž stojí ostatky stěn čtverhranného kastellu, zdělané z hrubého, nepřitesaného kamene a na první pohled téměř převislé Z té strany není vchodu. Skála se obchází uzounkou cestou z jihu; tam se přijde ke zbytkům osamělé věže, která hájila hrad z jižní strany, a na těsný dvorec mezi vysokou hradní skalou a propastí Čepelarské řeky. Z toho dvorce můžeme se vydrápati mezi trním, jalovcem a popínavými rostlinami po sypké půdě, plné svaleného kamení a rozbitých cihel, nahoru do hradu. Avšak zemdlen od silného svitu slunečného, odřekl jsem se úmyslu viděti samo orlovo hnízdo, které má ostatně rozměry docela nepatrné a je opatřeno cisternou. Na severní straně leží níže pod dvorcem, ale uvnitř hradeb, dosti zachovalá zřícenina krásného starého kostela byzantinského, tak zvaná „Matka Boží na hradě“, *ἡ Παναγία τοῦ Καλέ*. Osnovy té budovy, asi 23 krokův dlouhé, stojí na živé skále. Zespod je jakési temné sklepení, které nyní slouží za kozí chlév, a nad ním se nalezá vlastní kostel. Stěny se skládají z rhythmické mosaiky tesaného kamení a ploských cihel (oboji vždy ve třech vrstvách nad sebou). Nad vchodem na západním konci stojí malá kulatá vížka, snad *kambanária* (zvonice); nad středem podobná nižší vížka s osmi okny nesla malou kupoli, nyní zbořenou; apsida oltářní, obrácená k řece, posud stojí. Zvenčí i uvnitř spatřuje se stará malba na černavém základě, s nápisy řeckými (**Ефимиа** docela foneticky, **прокопюс** atd.); tváře svatých jsou vytlučeny od Turkův. Nápisův o vystavění chrámu toho, jehož zdravá

stavba by se ještě snadno dala restaurovati, není, avšak on nebude starší nežli z doby Komnenské.

Na tom hradišti nalezala se jedna památka a sice bulharská, ale nedlouho před mou cestou byla úmyslně vyhlazena. Když jsem dne 2. srpna šel se podivat na hrad, moji četní průvodci[3]) chtěli mi ukázati především starý nápis cáře Asěna; myslili, že teprve nedávno byl objeven, ačkoli v literatuře již dlouho je znám. Byl vtesán do skály pod základy hradu na jižní jeho straně na vysokém místě, ke kterému se však po strmém kamení mohlo vylézti. Ale hle: nápis odstraněn! Poznávala se jen rozloha jeho řádek, které z daleka se bělaly na černavém kameni. Z počátku jsme myslili, že je zamazán vápnem, ale z blízka se vidělo, že písmeny jsou úplně vydlabány dlátem, a to nedávno; práce byla nová a za letního sucha déšť ještě nesmyl bílé její stopy. Za posledních dob mnozí přicházeli vidět tuto bulharskou památku. To rozhněvalo některé přemrštěné řecké vlastence v Stanimace i usnesli se zahladiti tuto stopu někdejšího bulharského panství, zachovanou v území jejich hellenského města. Vedle se na skále četla čerstvě vytesaná jména několika žáků řecké školy Stanimacké; moji průvodci vyslovili podezření, že jejich dláto pracovalo na odstranění nápisu možná jen dvě tři neděle před naším příchodem.[4])

Nápis je znám. Okreslil jej, aniž by věděl o jeho smyslu, francouzský lékař Paul Lucas, který k rozkazu krále Ludvíka XIV. podnikl několik vědeckých cest po Turecku. V červnu 1706 jel z Plovdiva přes horní Ardu do Dramy a Sěru. Půl hodiny od Stanimaky viděl rozvaliny silného hradu s pěkným kostelem, a na skále nápis, jehož písmo se mu zdálo býti něco docela zvláštního. Obyvatelé myslili, že obsahuje tajemství kamene mudrců, a když spatřili, že cestovatel si jej opisuje, sběhli se kolem něho a žádali ho, aby je naučil, jak se dělá zlato. Nápis z vyobrazení Lucasova přečetl P. J. Šafařík. Později byl od Bulharův znovu přepisován a tištěn po časopisech. Čítal devět krátkých řádek písmem nepravidelným a vespolek spleteným a zněl takto: „V leto 6739 (1231), indikce 4. Bohem vyzdvižený cář Asěn Bulharův i Řekův, jakož i jiných zemí, postavil Aleksu sevasta a stavěl tento hrad.“ Po vítězství u Klokotnice (1230) Asěn II.

[3]) Byli se mnou Stanimacký okolijský načalník p. Kurtovič, okolijský policejní kommissař p. Topuzov, mladý p. Ivančo Čomakov z Plovdiva, učitel p. Mišev a několik bulharských žáků a řeckých pandurův.

[4]) Z „Moskevských Vědomostí“ 1884 čís. 4 dovídám se, že p. V. V. Kačanovski, nyní universitní professor v Kazani, který cestoval několik týdnův přede mnou, nápis ten viděl, ale již poněkud poškozený docela čerstvým, úmyslným dlabáním. „Замѣчательно, что надпись эта носитъ слѣды весьма свѣжей, преднамѣренной порчи какимъ то тупымъ орудіемъ, оказавшимся однако безсильнымъ скрыть для археолога важныя для него начертанія.“ Vandalská práce se tedy dála zvolna, od skromných pokusův až do úplného odstranění.

tedy se staral o opevnění přechodův přes Rhodopu a dal mezi jiným dostavěti a znovu opevniti starší hrad Stanimacký.[5])

Staroslavné místo je *Bačkovský monastyr*, jenž leží ještě přes dvě hodiny dáleji v rokli Čepelarské řeky, u bulharské vsi řečené *Báčkovo* (200 domův). O původu jeho dočítáme se podrobné zprávy v často zpomenuté drahocenné knížce popa Konstantina. Založili jej dva bratří Gruzinci za dob císaře Alexia I. Komnena, členové vznešeného rodu *Pakurianův* (gruzinsky *Vakurani*), sevast a „megas domestikos (veliký vojvoda) západu“ Grigorios, zmíněný v historickém díle císařské spisovatelky Anny Komneny, a „veliký magistros východu“ Apasios. Založení učiněno po vítězstvích nad Pečenci 1084, a sám Grigorios stal se mnichem v tom klášteře s mnohými ze svých veteránův. Klášter byl obdařen velikými statky, které prý obsahovaly veškerá místa od Stenimachu přes hory Rhodopské až do Xanthie a Peritheoria, jakož i pozemky u Kaisaropole, Sěru a Solunu. Od zakladatelův pocházelo i staré typikon na pergameně, psané třemi jazyky, řecky, gruzinsky a arménsky. Hlavní svátost byla stará ikona Matky Boží, řečené *Παναγία* (nebo *Θεότοκος*) *ἡ Πετριτσονιτίσσα*, prý od hradu Stanimackého tak zvaná, jenž dle popa Konstantina původně slul *Πετριτσός*. Obraz ten, ozdobený rámci bronzovými a stříbrnými, měl nápis gruzinský (*γράμματα ἰβηρικά*), v němž se četlo, že původně náležel jakémus gruzinskému klášteru u Karsu; odtud prý podivným spůsobem přišel do této krajiny, a sice byl nalezen v jeskyni řečené *Klovion*, půl hodiny od Bačkova, kde se nalezá kaple Matky Boží se svatou studánkou (ajazmou).[6])

Ze starších dob máme ještě tři svědectví o tomto gruzinském záduší. L. 1189 křižáci vzali slavný a přepevný hrad „Scribention“, nad nímž byl klášter, jehož igumena, rodilého „ex Hybernia“ (má býti Hiberia, *Ἰβηρία*, Gruzie) přivedli k Fridri-

---

[5]) Paul Lucas, Voyage dans la Grèce, l'Asie Mineure, la Macédoine et l'Afrique, Paris 1710 (něm. překlad v Hannoveru 1715), nápis číslo 46. Šafařík, Památky jihoslov. písemnictví, 2 vyd. str. 94. Slavejkova „Gajda“, Cařihrad 1864, 8. června (I čís. 23 str. 182). Plovdivská „Marica“ č. 275, 7. dubna 1881.

[6]) *Κωνσταντίνου ἱερέως Ἐγχειρίδιον περὶ τῆς επαρχίας Φιλιππουπόλεως* (Vídeň 1819) str. 52—56. Udává podrobně rok založení (str. 53): *ἀπὸ μὲν κτίσεως κόσμου ͵σφϟβ΄. ἀπὸ δὲ Χριστοῦ γεννήσεως ͵απδ΄ ἰνδικτιῶνος ζ΄ κατά τὸ τέταρτον ἔτος τῆς βασιλείας Ἀλεξίου τοῦ Κομνηνοῦ.* Statky (str. 54): *δοὺς ὑπὸ τὴν εξουσίαν αὐτοῦ τοῦ μοναστηρίου διὰ χρυσοβούλλων βασιλικῶν ἀπὸ Στενημάχου ἕως Ξάνθης καὶ Περιθεωρίου πάντας τοὺς εμπεριεχομένους τόπους καὶ χώρας, ἔτι δὲ καὶ εν Σέρραις τινὰ χωρία, καὶ τινα Καισαρόπολιν καλουμένην μετὰ τῆς λίμνης καὶ τῶν ὀψαριοτοπίων αὐτῆς, καὶ εν Θεσσαλονίκῃ χωρίον τι Πριλόγκιον καὶ ἄλλα τινὰ, ὡς διαλαμβάνει τὸ τυπικὸν τοῦ αὐτοῦ μοναστηρίου.* Typik se co pramen té vědomosti uvádí i na str. 52: Bačkovo prve slulo *Παναγίας τῆς Πετριτσονιτίσσης, ὡς διαλαμβάνει τὸ τυπικὸν τοῦ αὐτοῦ μοναστηρίου.* Tsukalas, *Περιγραφὴ τῆς επαρχίας Φιλιππουπόλεως* (Vídeň 1851) str 60 jmenuje druhého Apasia Pakuriana a zmiňuje se o trojjazyčném typiku.

chovi Barbarosse do Plovdiva; císař přívětivě s ním rozmlouval a laskavě jej zase propustil.[7]) Konstantin Filosof (1431) píše o Stanimace, jako o místě, za dob starých císařův darovaném svatému městu Jerusalemu od nějakých bratří, zde žijících, což se patrně nevztahuje k Stanimace, ale k záduší gruzinských bratří.[8]) Lukarić praví, že viděl obraz bulharského cáře Jana Alexandra v životní velikosti (ritratto al naturale) v klášteře sv. Marie v okolí Stanimaky, vystavěném od nějakého gruzinského krále (rè di Hiueria), neboť chrám ten byl od Alexandra zvětšen a obdařen (accresciuta e bonificata) mnohými důchody.[9]) Tedy ještě koncem 16. století mniši co obnovitele svého monastyru zpomínali bulharského panovníka, který 1344 byl přejal Plovdiv s blízkým podhořím a tam, jako jinde, pečoval o zvelebení klášterův. Že obraz Alexandrův v klášteře trvá podnes nebo aspoň trval do nedávna, víme od Zachariева; také jsem o něm slyšel i od lidí, kteří jej tam v dobách nevelmi dávných viděli.[10]) Lucas 1706 zastihl klášter „Bascu" co budovu opevněnou jako hrad s třemi branami, s kostelem, obnoveným prý od „císaře Mauricia", jehož obraz se na několika místech spatřoval, se zázračným obrazem Matky Boží, malovaným prý od sv. Lukáše, a s krásnou knihovnou, ve které byly i znamenité rukopisy. Gerard Cornelius van der Driesch, který 1719 císařské poselství provázel do Cařihradu, slyšel v Plovdivě o tomto klášteře, že prý mival 300 mnichův, ale že důchody jeho stačí nyní jen pro 30, jakož i že se v něm nalezají vzácné staré rukopisy a listiny, v prachu pohozené.

V našem století ještě před 40 lety, světskými „efory" kláštera byli bulharští beglikčiji z Koprivštice, jejichž podobizny byly namalovány po stěnách kostela. Po vypuknutí církevních sporův řecko-bulharských klášter zůstal v rukou řeckých mnichův, kteří začali své památky zavírati a otázky po nich odbývati krátkou odpovědí, že ničeho takového nemají. Starý typik a snad i původní zakládací chrysobull existují podnes. P. Joakim Grujev, ředitel vyučování ve Východní Rumelii, mi vypravoval, že před mnohými lety viděl v klášteře samém kopii starého, jak se vyjadřoval, „sigillia" z doby Komnenův, ale přepsati si ji nemohl. V něm se psalo o založení kláštera od gruzinských vojvod, následkem slibu učiněného za boje s barbary. Zajímavé bylo ustanovení, že v klášteře má býti 50 mnichův, výhradně jen Gruzincův; toliko „grammatikós" (sekretář) smí býti Řek. K tomu se druží popis majetku s množstvím místních jmen; z nich jediné sousední vsi Bačkovo a Dobra Lъka prý mají doposud stejná jména, kdežto

[7]) Ansbert ed. Pangerle (Fontes rerum Austr., Scriptores V) p. 34. Vydání Dobrovského má Sebention.
[8]) Vyd. Jagićovo, Glasnik díl 42 str. 300.
[9]) Luccari, Annali di Rausa (1605) p. 52.
[10]) Zachariev str. 65.

všecko ostatní se proměnilo. P. Grujev viděl také onu ikonu s nápisem literami gruzinskými,[11]) a paterici či berlu, kterou dle bulharského nápisu dělal mistr Stojan v Pešteře za sultána Ibrahima v 17. století.

Navštíviti ten zvláštní monastyr, který patrně po 800 let nikdy nezapustnul, bylo mým vřelým přáním, hlavně abych viděl jeho staré knihy a jmenovitě zakládací listinu, předůležitý pramen pro historický zeměpis hor Rhodopských. V Plovdivě mi však řečeno, že ani odporučení řeckého biskupa místního není mnoho platno, poněvadž Bačkovo je „stavropigion", totiž klášter přímo podřízený patriarchovi Cařihradskému. Po cestě mne v Stanimace odstrašil čerstvě vydlabaný nápis a vědomí, že by můj bulharský průvod byl jen závadou k provedení mého úmyslu. Ponechal jsem návštěvu k jiné příležitosti. Zvěsti o nalezení rukopisův Sofokla v tomto klášteře a Aristotela v Plovdivě dávají naději, že se snad nějaký řecký učenec sám ujme Komnenských památek Bačkovského monastyru a je vědeckému světu předloží.[12])

S dějinami Bačkovského kláštera souvisí i minulost Stanimaky. Staré jméno je *Στενήμαχος*, „obrana prosmyku", což Konstantin Filosof dobře tlumočí „těsьno branьstvo". Poprvé se vyskytuje v Bačkovském chrysobullu z 1084, kolik lze vyrozuměti ze svrchu zpomenutých poznámek popa Konstantina. Že by se kdy nazýval *Petritzós*, jak myslí týž místní zeměpisec, pochybuji. Spíše mu náleží jméno „Scribention", které uvádí Ansbert co název hradu velice pevného, ležícího pod klášterem. Častěji slyšíme o Stenimachu za povstání Ivankova, kde jej Bulhaři udatně hájili proti císaři Alexiovi III., ale udržeti neuměli.

Slavná stránka v dějinách této zříceniny je hrdinská obrana flanderského rytíře Reniera de Trit, vévody Plovdivského (str. 97), který z Plovdiva po bitvě Adrianopolské (1205) před vítěznými Bulhary utekl na tuto nedostupnou pevnůstku. S 15 rytíři a několika vojíny (sergeants) vydržel na hradě řečeném „Estanemac" 13 měsíců, stále jsa oblehán od nepřátel z dobrého prý městečka, nalezajícího se na úpatí hradní skály — z nynější Stanimaky.[13]) Konečně dne 11. července 1206 Renier z cimbuří hradního spatřil

---

[11]) Byl to při nejmenším nepodařený vtip, když „Moskevské Vědomosti" 1884 č. 4 ohlašovaly, že p. Kačanovski v Bačkově nalezl ikonu s *hlaholským* nápisem. Písmo gruzinské, jmenovitě unciální, ovšem je hlaholici z daleka nápadně podobné. P. Kačanovski viděl v klášteře rukopisy slovanské i řecké, navštíviv jej spolu s řeckým biskupem Plovdivským; o chrysobullech a typiku se novinářská zpráva o jeho cestě nezmiňuje.

[12]) Dle Révue archéologique 1887 str. 70 Petr Papageorgios nalezl v květnu 1886 v klášteře Bačkovském rukopis Ajanta Sofoklova z 1460.

[13]) Estanemac, qui ere uns chastiaux moult fort, Villehardouin ed. Wailly 239. Ležel trois lieues od Plovdiva. „Une moult bone ville qui estoit al pié del chastel et qui tenoit a dés assiégé le chastel" (týž 263). Z novějších cestopisců k této zajímavé episodě pozornost obrátil teprve E. Queillé (Erdic), En Bulgarie et en Roumélie p. 211 sld.

zástup jezdcův, slézajících z hor na jižní straně. V prvním okamžení nevěděl, jsou-li to přátelé či nepřátelé. Ale byli to krajané. Císař Jindřich vytrhl totiž od Adrianopole podél Ardy nahoru a od hradu Mъnjaku vyslal oddělení nejudatnějších rytířův s četou Benátčanův, aby viděli, co se stalo s Renierem. Jeli tři dni nepřátelskou zemí. Maršálek Villehardouin, spisovatel pamětí, kterými se důstojně začíná memoirová literatura francouzská, velel přednímu voji. Vyslal několik samostřelcův (arbaletriers) blíže k hradu, aby viděli, zdali jsou Francouzi ještě v něm anebo zdali již dávno snad nezahynuli, neboť se o nich již dlouho nic nevědělo. S ohromnou radostí uvítal Renier své osvoboditele. Vojsko se rozložilo v městyse pod hradem, ale již nazejtří se zdvihlo i s Renierem a jeho soudruhy ku zpátečnímu pochodu k císaři. Opuštěná pevnost padla do rukou Bulharův. Dvě léta potom nalézáme ji v rukou despota Slava, který v ní měl osobní schůzi s císařem Jindřichem (1208). Zdá se, že pak tvořila část vévodství Plovdivského i za dob, když Renier po druhé se v jeho držení uvázal. Později zase přešla do rukou bulharských, při čemž Asěn II., jak nápis jeho svědčí, ji dal znovu opevniti. Častěji je pak o Stenimachu řeč u Akropolity v dějinách bulharsko-byzantinských válek v polovici 13. století a u Kantakuzena u vypravování válečných příběhův následujícího věku. Za těch dob téměř celé století hrad ten zůstával v rukou řeckých, až jej s Plovdivem dostal cář Alexander (1344); nevelmi dlouho potom jej z bulharských rukou, spolu s celou horní Thrakií, vzali Turci.

Pevnost sloužila i za prvních tureckých dob. Konstantin Filosof píše, jak 1410 sultán Musa před bratrem svým sultánem Sulejmanem z Plovdiva ustoupil na starý hrad „Stenimacho", vystavený na místě „krutém" okolo „chrámu velmi vybraného".[14]) Když Turci z Plovdiva vyhostili staré křesťanské obyvatelstvo a městu dali ráz tak musulmanský, v jakém jej stihl Gerlach, byzantinští občané, kteří za dob východořímského císařství město střežili pro říši, se přenesli do sousední Stanimaky. Tím se městys ten spolu s několika blízkými řeckými vesnicemi (jsou to *Horní* a *Dolní Voden*, *Dolní Arbanasi*, *Kuklen*) stal střediskem hellenismu v západní Thrakii.[15]) Obyvatelé mluví zvláštním starožitným nářečím. Lucas popisuje „Stenemac" 1706 jako veliké, čistě křesťanské místo, které se, jako doposud, zabývalo vinařstvím; nápadny mu byly obrovské sudy, 40 pídí dlouhé a do 7 stop vysoké. Za Krdžalijské doby vojska lupičská vypálila Stanimaku i blízké vsi a klášteříky, zpustošení, která se zpomínají téměř

[14]) Glasnik díl 42 str. 300.

[15]) Ves Horní Arbanasi je bulharská. Pop Konstantin obě nazývá *Ἀλβανιτοχώρια*. Původní obyvatelé byli Albánci anebo Rumuni z Albanie. Dle statistiky z 1885 Stanimacká (čili Konušská) okolija měla 40 285 obyvatelův, mezi nimi 22.939 Bulharův, 11.666 Řekův, 4809 Turkův, 731 Cikánův, 111 Židův

na každé stránce u popa Konstantina (1819), svědka tohoto zbojnického řádění.

Obrátil jsem se do podhoří na západ od Stanimaky. Dne 4. srpna vyjel jsem z Plovdiva na jihozápad skrze poloselské krajní čtvrti podél Marice; pod vrbami u řeky dívky na sobotní večer tančily choró, jako někde na návsi. Za městem nastává kraj jednotvárný s pustými rýžovými poli a několika vrbami dle řeky, jejíž pravý břeh je zde nápadně vyšší než levý. Na jednom místě jede se po staré dlažbě, zbytku z turecké doby.[16]) Z okolní pustiny raději pohlížíme na krásné hory po celém obzoru, na Starou Planinu, Srednou Goru a na blízkou Rhodopu, na které vystupují žluté nivy mezi zelenými lesíky až do převysokých vrchův. Tam nahoře u vsi *Čurjanu* (náleží již k Rupčosské okoliji), asi 1200 metrův nad rovinou, se začínají kraje nezávislých Pomákův, kteří se odtud přes pomezí rumelské dívají volně na Plovdiv. Blízko za Čurjanem leží ves *Тъмръš*, sídlo Achmed agy Тъмръšlije. Mineme ústí potoka *Vъrléštice*, jenž přichází od mlýnské vsi Dermenderé. Před tureckou osadou *Ajranly*, u které Rusové v lednu 1878 prostřed zimy se přebrodili přes Marici, obrátili jsme se na levo, překročili u vsi *Kadijeva* železnici a jeli k horám. Krajina se stávala stále veselejší. Mezi přebujnými živými ploty trnek, ostružin a štětek jedeme ve vlhkém úvoze uprostřed kukuřice a prosa, mezi nimž místem stojí skupení krásných ořechův. Na levo táhne se na podvrší veliká bulharská ves *Brestóvica* s bílým kostelem.[17])

Po dvouhodinné jízdě projel jsem skrze bulharskou vísku, řečenou *Pastúša*, kolem niž po polích stálo plno kvetoucího tabáku; i v této nepatrné osadě (24 domův) mají novou školní budovu. Pět minut na jih ode vsi, poněkud na levo od vozové cesty, čeká archaeologa nenadálé překvapení. Na nižším místě vypíná se ohromný zřícený chrám z tvrdočervených cihel, malebně zatopený mezi temnozelenými korunami starého háje ořechového: rozkošný obraz s velikolepým pozadím strmé Rhodopy, asi kilometr před úpatím jejím! To je *Červéna Cérkva*, jednou prý monastyr sv. Bogorodica. Byl to patrně chrám trikonchalní s třemi oltářními výklenky, od východu k západu něco přes 20 krokův dlouhý a původně opatřený vysokou kupolí. Severní strana stojí ještě asi na 5 mužův zvýší, pevná to stavba, podobná sv. Eliáši u Pirdopa, jen z cihel, s děrami od lešení. Na stěnách

[16]) Z turecké doby pochází i kus dlažby s mostem u vsi Paša-mahlesi mezi Plovdivem a Stanimakou. Římská dlážděná silnice šla pod horami; stopy její se vidí u vsi *Zlati trap* (zlatý příkop), jejíž jméno svědčí o dávném rýžování zlata.

[17]) Turecky *Deredžiköi*. Na mapách často se matou Brestovica a Perušťica Pop Konstantin (str. 47) praví, že jednou to byla veliká osada. Okolní lidé mi jmenovali vrch *Kesar* nade vsí a pramen *Leštenska češma* i tvrdili, že prý tam jednou bylo biskupství.

se spatřují pozůstatky malby, provedené zase na černém základě, s řeckými nápisy.[18]) Mezi hustou travou pozoroval jsem stopy jiných okolních budov. Jsou lidé, kteří se z dětských let pamatují, že zřícenina byla úplnější, a kteří vypravují, že v kostelíku v Pastuši byly tehda i psané církevní knihy, některé prý na pergameně. I pop Konstantin (1819) uvádí tuto stavbu jen co ssutinu, ale s poukázáním k jejím velikým rozměrům.[19])

Krásný tento podhorský kout byl od prastarých dob osídlen. Na severní straně Pastuše stojí několik nápadně velikých mohyl. U jedné z nich, zvané *Bánova mogíla*, vykopali ještě před válkou rusko-tureckou jakési „železné vozy" s celými kostrami koní a lidí. Rakouský konsul p. Luterotti, nyní v Sofii, který tehda žil v Plovdivě, vypravoval mi, že na tom místě nalezena i kovová deska s nápisem latinským, kterou francouzský jeho kollega poslal do Paříže. To je asi vojenský diplom císaře Trajana, daný jednomu vojínu z národa Bessův, jenž se ve sbírkách nápisův uvádí s nalezištěm u Plovdiva.[20]) Na severozápad odtud ukazuje se místo *Stara Pastúša*, naleziště cihel a velikých hrnčených nádob. Turci v blízké Ustině mi vypravovali, že místnost nynějších osad Peruštice, Pastuše a Kurtova Konare jednou prý byla zaujata velikým městem. Mezi Pastuší a Kurtovými Konary leží nad strmými srázy pravého břehu Kričimské řeky i rozsahlé hradiště, které jsem však z blízka neviděl; to je onen nahoře zmíněný domnělý „Dragovet". Na sever odtud u dráhy samé našli naši krajané, učitelé na Plovdivském gymnasiu, staré basreliefy, sloupy, římsy atd. a u Ajranly jeden dobře zachovaný milník císaře Gordiana. Tudy šla totiž silnice římská z Bessapary do Plovdiva; do té končiny padá stanice její *Tugugerum*.[21]) Za dob pozdějších ležela zde asi jedna ze zaniklých stolic biskupských metropolie Plovdivské.

Čtvrt hodiny dále na jih leží zrovna pod horami městečko *Perúštica* (obyvatel Perúštenec, Perúštenka, adj. perúštenski), na bezejmenné horské bystřině.[22]) Za nim vystupují kolossalní trachytové strže, s četnými ostrými zubci, v úvalech zarostlé lesem dubovým i jehličnatým. Tu vstupujeme zase mezi truchlivé stopy povstání r. 1876. Byla to zámožná osada s výstavnými budovami, ale v bojích těch úplně rozstřílena a vypálena, po pětidenním obležení od horských Pomákův. Turecký paša, který přirazil

[18]) Četl jsem na jednom místě ΓΕΩΡΓΙΩ ΤΩ ΠΑΛ (αιοῦ)

[19]) U Brestovice a Peruštice *χωρίον Παστοῦσα καλούμενον καὶ παρ' αὐτῷ τις ἐκκλησία μεγίστη λιθόκτιστος, παλαιὰ οἰκοδομή, νῦν δὲ ἐρείπιον* (Konstantin 47). Rozvalina je naznačena i na ruské mapě.

[20]) „Metico Solae filio Besso". Corpus inscr. lat. III p 863 „ad Philippopolim". Bližší zprávy o nalezení nemám; bylo by důležito věděti, zdali byl kovový ten diplom snad nalezen uvnitř v mohyle.

[21]) Srovn. Archaeol. epigr. Mitth. X 94, 205.

[22]) Ostatně samo jméno Peruštica dle koncovky své (-ica) je jméno říční.

s vojskem, byl po konečné kapitulaci velice překvapen; slyšel, že prý jsou tam Černohorci, Srbové a Rusi, a nalezl jen bulharské sedláky. Mnozí z obyvatelův uklouzli zatím do hor. Druzí utikali přes rovinu do Panagjurište, vědouce, že tam je středisko povstání, ale po polích od bašibozukův pobiti. Všichni, kdo stiženi ve vsi, i s rodinami odvedeni do Plovdiva a odtud teprve zvolna propouštěni, nejvíce za výkupné. Vypálená Peruštica stála tři měsíce pusta; bylí rostlo po dvorech a ssutinách domův, a bašibozuci kosili trávu pro své koně po ulicích. Za střelby zahynulo 320 osob; k tomu prý asi 500 pomřelo mrazem v následující zimě. U prostřed osady doposud stojí rozstřílený kostel, solidní kamenná budova z let čtyřicátých; byly v ní jen ženy a děti, ale Turci pálili do vnitř z děl, až rozrazili klenutí. Z rozbité klenby podnes visí některé kameny ve vzduchu na železných prutech, jimiž stavba byla vázána. Nyní je obnoveno 385 domův. Vinařství a hedbávnictví je hlavním zaměstnáním obyvatelstva čistě bulharského (2053 duší). Víno se odsud vozí do Sofie, do Koprivštice a jinam. Peruštičané jsou lid pěkné tváře, přívětivý, dobrosrdečný a pilný i hledí pracní svou bývalé ztráty nahraditi; jsou to selské charaktery, pomalé, bez světácké routiny zjezdilých Koprivštičanův a Kalofercův, ale vtipné. Mají dobrou školu s pěti učiteli, ale málo kdo odsud jde na další studie. Při večeři u kmeta (purkmistra), u něhož jsem byl hostem, stařec jeden s trpkým humorem podotknul, jak mnozí mají osobně prospěch a dobré živobytí z jejich povstání, celá svoboda Bulharska z něho vyšla, a kdo prý teď myslí na Peruštičany, kteří se tehda pro vlast vrhli do ohně! Před desíti lety Sofia prý byla ves, hluboko pod Peruštici, a nyní Sofia je jako nové císařské město a Peruštica jen chudě obnovené spáleniště. Pozoroval jsem i zde, jak málo důvěry mělo obyvatelstvo v budoucnost Východní Rumelie; blízký konec pětiletého guvernérství knížete Vogorodiho se očekával obecně s tušením nějaké blízké proměny.

Ves sama prý za lidské paměti neměla více než 120 domův, ale rychle vzrůstala. Při kopání nových základův nalezají se spáleniny ze starších dob; bylať vypalována od Krdžalijův (zde jim říkají *hajti-te*, sing. *hájta*), kteří prý celkem řádili 18 let. Jeden obyvatel měl psaný letopis o té době, ale knížka přišla za povstání na zmar, jakož i staré rukopisy zdejších dvou kostelův.

Jméno Peruštice známe ze středního věku. Hrad toho jména (*Περιστίτζα*) byl od cáře Michaila Aseňa Řekům odňat, ale od císaře Theodora Laskara II. 1254 zase opanován a sice pomocí oblehacích strojův. Podruhé se uvozuje mezi hrady, které obsadil cár Jan Alexander spolu s Plovdivem. Nalezal se zajisté v malebných skalách, věžících se nad osadou do obrovské výšky. Nahoře leží v jednom úvalu klášteřík *sv. Todora*, za popa Konstantina spálený od Krdžalijův a nyní po povstání znova v ssutinu

obrácený od Pomákův nebo Turkův. Pověst praví, že jej založili mniši z Červené Čerkvy u Pastuše. Nad ním stojí na skále staré hradiště s velikolepou vyhlídkou do thrácké roviny. Ještě výše leží na ostrém nepřístupném vrchu mezi propastmi druhé hradiště *Mómica* čili *Mómino kalé*, v němž se prý při dobytí země od Turkův hájily dvě *momi* (dívky).[23])

V neděli dne 5. srpna ráno šel jsem v průvodu četných Peruštičanův do nejbližší vsi *Ustiny*, asi půl hodiny vzdálené. Poloha její je velikolepá. Leží v krytém úhlu pod strašnými skalnými srázy, které ji ohrazují od východu i od jihu. Hrušky, ořechy, višně, slívy se žlutými plody a jiné ovocné stromoví, ohrazené bujnými ploty vysokých lísek, šípkův, malin a ostružin, tvoří kolem osady jeden líbezný háj plný vábného stínu a hojných bystřin horských. Nade vsí ukázána mi ve veliké výšce vysoká ostrá skála a na ní jakási věž nebo hrádek, zdánlivě docela nepřístupný. To je nepochybně hrad *sv. Justiny* (*ἁγία Ἰουστίνα*), jmenovaný u Kantakuzena, od něhož nynější Ustina má své jméno.

Ves bývala většinou turecká, ale po zřízení Rumelie se v ní usazují četní Bulhaři (z 1545 obyv. nyní pětina). Turci Ustinští byli proslulí svou lítou nenávistí proti gjaurům, jmenovitě proti sousedním Peruštičanům, a mají také na katastrofě Peruštické svůj podíl. Za naší návštěvy ve vsi právě slavili *bajram* při zvuku velikých bubnův, jichž ohlas se odrážel od skal. Turecké obyvatelstvo bylo oblečeno v nové šaty, podobně jako Bulhaři na své Velikonoce oblékají nový oděv; byly to turbany, kabáty a šalváry žluté, modré, černé, ale nejvíce červené, malebná strakatina. Malá děvčata, ještě nezakuklená, měla prsty jako malinami omazané chennou, tureckým kosmetikem. Turkyně dívaly se na nás zvědavě skrz dřevěné okenní mříže. Stihli jsme tu soudní kommissi z Plovdiva, která přišla vyšetřit vraždu, ježto se tyto dni zde přihodila; mladý zavalitý Turek nalezen v lese zabit sekyrou. Sotva jsme se ohlédli, pozvali nás do jednoho tureckého domu ke sváteční hostině. Všickni musulmané, kteří se potkávali, vzájemně se objímali, přejíce si veselé svátky, což činili i Turci mezi rumelskými žandarmy, kteří provázeli onu kommissi. Zasedli jsme v otevřené síni do kruhu, na koberci s překříženýma nohama. Do prostřed postaven nízounký dřevěný stoleček a všem hostům přes kolena položen jeden předlouhý úzký ubrus (*peškir*). Na stoleček se v misách postavovalo jídlo za jídlem, polévka kyselá, rýže, papriky nadívané, moučný koláč (blh. *banica*), sladké mléko atd. Jediným nástrojem byly dřevěné lžíce; ovšem že pak po jídle hostům ceremonialně polévány ruce z džbánu (*ibriku*) nad kovovým umývadlem. Hostitelé, statní

[23]) Památno je několik řeckých topických názvů mezi polními jměny v okolí: *Mavrógi* (*μαυρόγη* černá země), *Kókino* (*κόκκινο* červené). Slyšel jsem i o starých krojích ženských: nosily *nániz*, penízky na čele od ucha k uchu a na hlavě bílý roh, řečeny *káčul*.

mužové s černými kníry, v bílých turbanech a modrých šatech, stáli kolem a posluhovali. Šramot a tiché kroky za zavřenými dveřmi prozrazovaly zvědavost neviditelných hostitelek. Výborné pokrmy rozněcovaly silnou žízeň, ale jediný nápoj k jejímu uhašení byla horská voda, která kolovala v bílé hluboké mise od úst k ústům. Po černé kávě jsme se potřásáním ruky se všemi rozloučili. Jako mudrc z „Evropy“ (*Evropadán*), který jezdí se dívat na krajiny a na starožitnosti (*eski šejler*), byl jsem předmětem obzvláštní pozornosti. Místní starosta, vážný tělnatý muž v turbanu, kvítkovaném kabátci s červeným pasem, zavedl nás ještě do svého domu. Nejprve volal do dvora, zarostlého rozkošným ovocným stromovím, ať se harém skryje. Pak nás zavedl do svého *selamliku* (hostinského pokoje), dřevem vykládané síně, obklíčené červenou pohovkou a pokryté koberci, ve které v jednom výklenku stály talíře a láhve. Byli jsme opět pohoštěni kávou. Mezi hovorem vypravoval, že ves původně byla nahoře v horách i slula *Volga* (z blh. *valóg*, rokle) a že Turky k přestěhování odtud přinutil jakýsi Strachin vojvoda, vůdce hajdukův. Ještě se prý ví, který dům ve vsi byl nejprve vystavěn.

Slyšel jsem i všelicos o Krdžalijích, kteří lidu tak utkvěli v paměti, neboť v krajinách ruskou válkou 1829 nedotčených byla to do posledních proměn jediná důležitější událost od 70 let. Po vypálení Peruštice táhli na Ustinu. Ale Ustinci se v čas ohradili selskými vozy. Křesťanky a mohamedánky v celé vsi se modlily. Když nepřítel začal střelbu, jeden Ustinec, skrytý v dutém stromě, z pušky skolil vojvodu Krdžalijův, který šátkem dával znamení k pohybům. Náčelníci této Krdžalijské tlupy jmenovali prý se Sinap a Isoglu. O posledním vojvodovi Emin agovi vypravují Bulhaři, že byl poražen u Pastuše; tam prý posud hledají jeho zakopané poklady. Turci mi však tvrdili, že Emin aga byl zabit v Balkáně jeden den od Vidina, když táhl připojit se k Pasvanovi. Sídlo Eminovo bylo ve vsi *Güvendžiler* na jihozápad od Chaskői, kde se podnes ukazuje jeho saraj; jinde jen drancoval, ale doma byl prý i u ráje oblíben.

Nedaleko (asi $^3/_4$ h.) na západ od Ustiny leží historické místo *Kričim*, na místě, kde řeka *Vŭča* vystupuje z úzké rokle do pole velikým průlomem, který náleží k oněm zářezům, ježto jsme již od Středné Gory zpozorovali v pásmu Rhodopském. V hořejších pomáckých končinách řeka slove *Kríva rjáka*. Návalem horských vod, najednou prudce vylitých do roviny, jakož i přehradou pahorkův, řečených *Baba-bair*, které sledují severní úpatí Rhodopy od Tatar-Pazardžika až blízko ke Kričimu, tvoří se před skalnými vraty vlhká luka, tak zvané *Blató*, přes které vedou ostatky staré nasypané cesty od Kričima k hradišti u Pastuše. Sama řeka rozštěpuje se na dvě ramena, která nedaleko od sebe padají do Marice; východní z nich, obyčejně *Kričimska reka* nazývané, nám z železnice známé, je vodnatější a prudší.

Ves Kričim leží před samými vraty horskými, a sice je rozdělena dle národností: na pravém břehu turecká čtvrť, na písčitém ostrově cikánská a na levém břehu bulharská. Řeka je nyní hranicí Plovdivské a Pešterské okolije. Ves byla do nedávna ohrazena hradbou s vraty, a také se prý proti Krdžalijům uhájila. Na levém břehu nad bulharskými domy stojí na vysoké skále trosky velikého hradu s dvojí ohradou, hořejší okolo ploského vrcholu, dolejší poněkud níže. Poznávají se i základy věží, jakož i stezka ode vsi nahoru. Naproti na pravém břehu prý jsou stopy druhé menší tvrze. A dle řeky nahoru, 1—2 h. ode vsi, nalezají se v skalné rokli dva kláštery Kričimské, *Svéti Vráčeve* a *Presvéta Bogoródica;* první prý ode dávna byl pust, druhý v povstání 1876 vypálen i se svými starožitnostmi, rukopisy a starotisky (kusy ze srbských tiskáren 16. věku), i zbývají jen očazené stěny jeho.[24])

Ves měla ráz docela sváteční; byl bajram a neděle zároveň. V turecké čtvrti scházeli se bradáči v turbanech do otevřené kavárny na návsi, umístěné pod vrbami u kašny (*šadraván*), podávali si ruce a líbali se. Jeden zavalitý chlapík v turbanu táhl s velikým bubnem a se stromkem, ověšeným barevnými šátky, od domu k domu a se zpěvem sbíral bakšiše; byl to asi obecní sluha s nějakým pratvarem našich vánočních stromečkův. Slezl jsem v bulharské části a vypil mísu mléka, sedě v jedné selské chatě na rohožkách. Bulhaři místní, lid pěkných typův, na mé otázky málo rozumného mi odpovídali; události 1876 patrně u nich zůstavily hluboký dojem.

Hradní skála se ze vsi představuje velikolepě. Starý *Krъčim*[25]) má značnou minulost. Tam nahoře sídlil Ivanko. Byzantinský vojevůdce Kamytzes hrad mu odňal jen po krutém boji; Řekové drali se po žebřících na zdi, při čemž jeden z vůdcův, Georgios Paleologos, s mnohými soudruhy zahynul zbraní bulharskou. Později bylo tu sídlo druhého z těch Rhodopských pánův. Slava. L. 1208 latinský císař Jindřich přirazil pod Kričim, skládající se z hradu (château) a podhradí (ville). Slav, plný radosti nad porážkou Borila, sestoupil z hradu do tábora, celoval císaři dle byzantinského obyčeje ruku i střevíc a byl přijat za vasalla latinského císařství; při tom mu slibována i bulharská koruna. Později se zpomíná Kričim za bojův cáře Michaila Asěna s Řeky (1254) a mezi hrady, přejatými od cáře Alexandra (1344).

---

[24]) Pop Konstantin str. 46 jmenuje tyto kláštery *τῶν ἁγίων Ἀναργύρων* a *τῶν Εἰσόδων τῆς Θεοτόκου* se starými budovami (*οἰκοδομαὶ παλαιαί*); mezi oběma byly četné zbytky starých kostelíkův a jiných budov.

[25]) Tvary *Κριτζιμός* u Nikety Akominata 678. *Κρυτζιμός* u Akropolity, *Κροτζιμός* u Kantakuzena poukazují k stslov. **Крѣчимъ**. Henri de Valenciennes (Villehardouin ed. Wailly p. 331) píše *Crucemont* — „Krysmon". Turci jméno vyslovují *Krъčmá*.

Turci stihli hrad ještě co důležité místo a dle politiky své nemeškali u něho založiti osamělou osmanskou osadu k jeho střežení.

Přijel jsem s úmyslem vystoupiti ihned nahoru, ale polední těžké parno a jakási slabost, pocházející ne tolik od stálého jezdění na slunci, kolik od nevyspalých nocí v dřevěných domech, oživených krvelačnými cizopasníky, mne od toho odvrátily; do večera čekati jsem nechtěl a spěchal raději dále. Na místo posavadního ozbrojeného průvodce, veselého hocha, který mluvil nejčistším nářečím hor Trnských, dostal jsem od „Kričimské brigády" jiného jezdce a cválal dále na západ. Nejbližší podhoří, obrostlé doubím, jalovcem, česminou (Ilex), sumachem a bezem docela se liší od zahrad Ustinských a je tím truchlivější, poněvadž blízký holý Baba-bair vyhlídku na sever do pole docela uzavírá. Ale již za 40 minut obrátili jsme se na jih do hor, dle suchého koryta, vyplněného leskle bílým kamenčím. Ráz vegetace a krajiny rychle se změnil. Háje sázených moruší, houštiny nízkých planých fíkův s dozrávajícím ovocem a skupiny starých ořechův, v jejichž stínu odpočíval dobytek, obklíčují ves *Kózarsko*, do které jsme stihli za 10 minut. Vysoké dřevěné domy a kamenné ploty dle cest prozrazují zámožnější typ osad. Ves r. 1876 také vypálena; jako zvláštnost mi ukázán jediný dům, který náhodou tu katastrofu přetrval. Mezi zahradami stojí stará mohyla. Dolinou suché místní řeky, která přichází ode vsi *Ždrébičko*, spatřuje se profil osamělého zvonovitého vrchu, který mne velice zajímal, jmenovitě poněvadž jsem se jeho jména dlouho doptati nemohl, ač jsem jej znal od Vetrena a od Tatar-Pazardžika. Je to *Sveta Nedélja* vedle bulharské vsi *Jasykoríje* (říká se také *Asakoríja* nebo prostě Korija) na JJV od Bracigova (do 1500 m.).

Do Bracigova zbývaly $1^1/_2$ h. cesty. Vyjede se na vrchy, které dělí doliny Kozarské a Pešterské řeky a po hřebenu jejich se postupuje k jihozápadu. Zřetelně se přehlíží dlouhý, nízký a holý Baba-bair, který Pešterské řece přehrazuje přímý postup do pole k Pazardžiku a ji přinucuje obrátiti se na východ do Vъče pod Kričimem. Cesta, nejvíce stará těsná dlažba, leží asi 400 metrův vysoko nad širokou její dolinou, která s pozadím vysokých lesnatých vrchův zůstává stále po pravé ruce. Výšiny dle cesty nejvíce jsou posázeny vinicemi. Nikde v Bulharsku jsem neviděl tolik rozmanitosti a bujnosti v živých plotech, jako v této podhorské krajině; střídaly se v nich dřínky, drobnolisté javory (Acer tataricum), maliny a ostružiny, hloh, bez, trnky, šípky, všecko opleteno divokou révou, plamének (Clematis, blh. *pávoj*) a svlačcem. Nejvyšší místa pokrývá doubí, míchané s tisem a jalovcem. V sousedství dvou čistých fontánův stojí opět staré ořechy; vedle studené horské vody občerstvení poskytují i vábné Rhodopské ostružiny, kterých prý domorodci sami, nevím proč, nejedí. S vrchu řečeného *Krъstec*, na němž stojí šerý zvětralý kámen s vydlabaným křížem, rázem se otvírá rozkošná vyhlídka

do předu: hluboká dolina, v ní hustě sražené střechy Bracigova a v pozadí onen svrchu zpomenutý vrch, vynikající z dalších lesnatých hřebenův. Slézání dolů po cestě, dlážděné velikými kameny, bylo koním poněkud namáhavé, ale ukazovalo na každý krok krásnější rozhledy. Dolina, krytá před severními i jižními větry je jeden utěšený sad: jsou tu růžová pole, vinice, ovocné zahrady (jmenovitě výborné hrušky), tabák, kukuřice, vše plno stinných stromův a horských studánek i ručejův. Na výšině v pozadí červenají se střechy vesnice *Čanakčíjeva,* do polovice obydlené od Turkův Osmanlijův.

Bracígovo mne překvapilo originalností polohy, budov a obyvatelstva. Jeho 530 vysokých domův s červenými střechami a temnošedými stěnami hustě je sraženo bez dvorův a zahrad na hlubokém těsném místě uprostřed úrodné kotliny. Úzké ulice, které na nerovném terrainu stoupají nahoru dolů, a vystupující balkóny a arkýře stinných domův na první pohled připomínají středověká města západní Evropy. Na východní straně nad celou polohou vévodí veliká bílá škola o třech patrech, vystavěná před dvěma lety. Zvláštní dojem působí massivní kamenný kostel sv. Jana Křtitele (z 1833), uvnitř temný, s dvěma kupolemi, podobného tvaru, jako bývají kryty lázeňské domy turecké. Malý písčitý potok prochází dolní částí a odtéká k severozápadu. Obyvatelé, 3154 duší, dělí se na tři národopisné živly, které bydlí v oddílných částech města. Jsou to *Arnáuti*, počtem nejsilnější, přistěhovalci z Makedonie, *Mъrváci*, domácí Rhodopští starožilové (jménem tím se rozumějí vlastně Bulhaři okolo Melnika, Sěru a Dramy), a *Bolgári*, noví osadníci z thráckého „pole“. Každý kmen mluví svým nářečím a nosí svůj kroj. Ženy starého tuzemského obyvatelstva mají temnomodrý šat s tvrdočervenými zástěrami. Oděv žen makedonských osadníkův na první pohled mi připomenul kroje hercegovské okolo Trebinje s červenými fesy a dlouhými do zadu visícími šátky na nich. Nosí na čele červený pás jako diadem (*púple-to*), na němž bývají zavěšeny peníze (*nániz* anebo ve vnitřní Rhodopě *sínci*); od něho splývá na plece dlouhý bílý závoj (*djulbén*). „Arnauti“ přišli z okolí města Kostura (Kastorie) a jeho jezera před 100—150 lety, někteří dříve, druzí později. Vystěhovali se z vlasti pro nátisk rozličných pašův, hlavně prý pověstného Ali paše Janinského, jenž byl zabit 1822. Ještě pamatují někdejší svá sídla: vsi *Slimnica*, *Omútsko* (obyvatelé *Omúštene*) a *Órešec*, všecky v Kosturském kraji.[26]) Ještě prý nedávno zemřel jeden stařec, narozený ve staré vlasti. Za Krdžalijské doby osada již byla obydlena, jakkoli pop Konstantin ji nezpomíná, snad jen pro nepatrnost její; obyvatelé tehda obehnali ves tarasem, ale několikráte byli

[26]) Na mapách je zaznamenáno „Slivista“ na jih od jezera Kosturského; dle jiných posud tam existují vsi „Slimništa“ a „Omosko“.

přinuceni utéci do Peštery, kde ochranu obyvatelstva proti vojům lupičským řídil Tatar-Pazardžický bej Kavanazoglu. Bracigovci makedonského původu mají typ rozličný od ostatních thráckých a Rhodopských Bulharův. Jsou to lidé ostrých rysův i velikého nosu, kteří při živé povaze velmi rychle mluví; mezi ženami jsou krásné tváře. Všecky tři kmeny žení se ovšem mezi sebou, ale žena vždy přijímá obyčeje a nářečí onoho kmene, ke kterému se přidala.

Velice zajímavá je mluva Bracigovcův „Arnautův“. Nejzvláštnější příznak jejich nářečí, které se i lexikalně silně liší od okolní bulharštiny, jsou zbytky nosovek v jistých slovech.[27]) Je to zvláštnost, která se vyskytuje i v mluvě obyvatelův kraje Kosturského.[28])

Vedle toho se slyší v Bracigově prapodivný žargón, tak zvaný zednický jazyk (*djulgerski jezik*), který je poněkud znám i v blízké Pešteře. Nemá slova pro všecky pojmy, nýbrž toliko jistou řadu pro nejpotřebnější věci. Mluví jím mezi sebou mistři

---

[27]) Na ostatky rhinesmu v Bracigově upozornil nejprve mladý bulharský filolog, Ph. Dr. Alexander Teodorov v Per. Spisanie 3 (1882), 142—145. V článku jeho je omylně udáno, že i vsi Patelenča a Crnča užívají tohoto nářečí, kdežto v obou se mluví tak, jako vůbec v thráckém poli, až na několik Bracigovcův, kteří si tam teprve nejnověji zakoupili pozemky. Pomocí Bracigovcův sestavil jsem úplnější seznam 21 případův: *čéndo* dítě, *devéndese* 90, *dlъmbóko* hluboko (řídké, vedle obyčejného *dъlbok*), *dъmb* dub, *gléndam* hledím, *grénda* břevno, *grénda* jdu (ale již se říká i *koj gredi?*), *grómbište* hřbitov (docela nepravidelný útvar a v Bracigově ne častý), *grέndi* hruď, *gъlъmbi* holubi (vzácné, sing. jen. *gъlъb*), *gъmba* houba lesní, *kъndélja* koudel, *mъndo* testiculus, *oglendalo* zrcadlo, *pénda* píď, *péndese* 50 (tvar po celém Bulharsku velmi rozšířený i tam, kde stopy nosovek jinak zcela zanikly), *prénda* předu (*isprendí kъndéljata!*), *réndove* řady v růžovém poli (ale sing. jen *red*), *rъmb* šev na šatech (*na rъmba*), *sémbota* sobota, *zъmb* zub. U Teodorova uvedená slova *gremblo* a *srénda* (Arnauti říkají *sréda*, Bolgári *srjáda*) panu Angelu Damčevu, stud. chemie v Praze, jednomu z mých Bracigovských známých (Arnautu), v těch tvarech povědoma nejsou. Hláska *n* v těch slovech zní jako každé jiné *n*, ku př. v *tънko*, *trънka*. V ostatních případech staré a a ę u Bracigovcův je zastoupeno ponhým ъ a *e*, jako vůbec v dnešní bulharštině: říkají *mъš* (muž), *rъ́ka*, *mъ́ka*, *pъt*, *mésec*, *méso*, *svet*, *mъ́ren*, *ъgъl*, *dъga*, *kъ́pina*, *ézik*, *járebica*, *mъ́dъr* atd. Staré **ѧзыкъ** (rassvenssano sedmihradského bulh. katechismu, Miklošič, Vergl. Grammatik der slav. Sprachen 1, 91) zní u nich, jako všude v Bulharsku *razvъ́rzano*. — Od jednoho hraničního strážce v Kystendilsku, rodilého od Strumice v Makedonii, slyšel jsem ouhoře (anguilla) jmenovati *jangúli* (plur.); v Bracigově se ryba ta jmenuje jen po turecku *lambalъ́k* (z tur. jilan-balyk, „hadí ryba“). — Při tvoření budoucího času se v Bracigově užívá ne *šte*, ale *ke* či vlastně *ki*: *kóga ki dójdeš?* Místem vystupuje *šč* m. *št*, jako v západní Makedonii: *ešče* ale vedle toho *gradište*, *selište*. Přízvuk je dle makedonského spůsobu vždy nejdále od konce. Zvláštní je osobní jméno *Džindžífor*.

[28]) Ve vesnicích Zagoričeni, Bobišča, Komaničevo, Kotori, Olišča, Bomboki, Fotiničišča na východní straně jezera Kosturského, o čemž viz Drinova v Per. Spis. starší (Brailské) řady, sv 11 a 12 str. 163. — V Per. Spis. nejnověji uvedena dlouhá řada příkladův, ale nevím, v jaké míře spolehlivých, které pocházejí ze vsí řečených Visoka, Sochó a Zarva u Solunu (A. Teodorov v Per. Spis. 15, 401, Ořejkov tamže 17, 321).

tesařští, jimž prý ani ženy jejich ve všem nerozumějí. Ale jinak každý Bracigovec má jistou vědomost o něm. Za povstání 1876 si Bracigovci ve vězeních tureckých a mezi soudním výslechem jim znamenitě posloužili, mohouce se nepozorovaně mezi sebou dorozuměti. Hlavní živel v té hantýrce jsou obyčejná slova albánská, a sice z jižního nářečí, toskického (*úja* voda, *mékra* brada, *kóka* hlava, *kʼmba* noha atd.). Albánština, která pro malé své rozšíření a svou nesnadnost se dobře hodí k zakrývání myšlének, převládá také v ostatních podobných žargónech po slovanských krajinách poloostrova: v jazyku zedníkův a tesařův z kraje Mijákův v Dibře (str. 29), v jazyku „mutafčijův", pracujících s kozí vlnou ve Vranji, v mluvě zedníkův z bosenského Osatu. Vedle cizích slov obsahuje jazyk Bracigovský také mnohé výtvory národního humoru, zdělané pouhým přenešením smyslu: „špinavý" (mъrsen) je Turek, „chladná" krčma, „hluchá" puška, „pilavki" či zrnka rýžového pilavu penize atd.[29]) Město slove *rupíšte*, snad od osady Chrupišta v staré vlasti Bracigovcův, na jih od Kostura.

Hlavní, prve výhradní zaměstnání „Arnautův" je *djulgerstvo*, tesařství spojené se zednictvím. Stavějí domy po celé západní Rhodopě i po sousedních částech roviny. Ostatní obyvatelé kromě Arnautův jsou nejvíce zemědělci, ale nyní se mnozí chápají kupectví. Pěstování růží bylo přinešeno teprve před 60—65 lety ze vsi Hisar-Küseleri (str. 276); hrob Bracigovce djáda Tóse, který průmysl ten sem přinesl, vidí se ještě u vrat nové školy, kamenná to deska s vyobrazením kotle k destillování růžového oleje. Po domech slyší se ruch četných stavův tkalcovských, na nichž pracují ženy. Rozšířené jméno Jurukov, které ostatně i u Bulharův Kosturských je obyčejné, svědčí také o starším pastýřském zaměstnání. Na trh městský přicházívají Pomáci z blízkých hor; nosí prkna na sudy a kolomaz, i kupují si mouku, sůl, zeleninu a jiné drobné potřeby.

V povstání 1876 Bracigovci udatně se hájili po šest dní proti pomáckým bašibozukům, prý na 16.000 mužův silným. Z jedné strany přihrnul se Achmed aga Barutunlija po zničení Bataku, z druhé Achmed aga Tъmrašlija po spoustě Peruštické. Zbraň Bracigovcův byla několik set starých pušek s křesacími kameny a podobně jako v Panagjurišti a Petriči několik dřevěných děl, vyvrtaných z třešňových kmenův a nabitých závažím z váh kupeckých. Když přišlo řadové vojsko pod Hasan-pašou, přestali v boji a ohlásili, že se chtěli hájiti jen proti nekázaným, krvelačným houfům zbojnickým. Tím způsobem vyšli z boje s malou ztrátou lidí a beze zkázy svého místa; také z náčelníkův jen

[29]) O tomto Bracigovském domácím jazyku viz můj článek: Conventionelle Geheimsprachen auf der Balkanhalbinsel, Jagićův Archiv 8, 99—103. Úplnější seznam uveřejním tamtéž v nejbližším čase. O jazyku Mijákův píše tamní mistr Gjorgje M. Puljevski, Речник од три језика, македонски, арбански и турски (Bělehrad 1875) 2, 161.

někteří zmizeli ve vězeních, ale mnozí musili se těžkými penězi vyplatiti.

Množství mladíkův odsud studuje v cizině. Hned po příjezdu nalezl jsem na louce u města společnost studujících, kteří přišli do vlasti na prázdniny, mezi nimi jednoho v české čamaře. Do večera prošli jsme město i okolí. Mezi jiným mi ukázán v kostele sv. Ivana vedle dvou pozdních rukopisův jeden neznámý posud starotisk slovanský, úplný exemplář tetroevangelia bulharské recense, které tiskl „Lorinc djak" v Sedmihradském Bělehradě 1572 k rozkazu vojvody Krištofa Báthoryho.[30])

Dne 6. srpna ráno jel jsem dále do města Peštery, $1^1/_4$ h. přímo na západ. Za Bracigovem následují kamennými ploty ohrazená pole s růžemi, kukuřicí, červenokvětým bobem a dyněmi, potom vlhká luka se stinnými ořechy a jasany. Vyhlídka na levo a do předu je uzavřena horami se strmými, lesnatými svahy. Cesta přes některá bařinatá místa s rákosím je dlážděna. Mostem se překračuje *Prévrenska reká*, tekoucí od Čanakčijeva, přítok Bracigovského potoka, načež nastává přechod přes kamenitý vrch, řečený *Gramádi-te*. Skála je bujně porostlá nízkým houštím, v němž převládají habry a duby dvojího druhu; zde onde spatřuje se i lípa a podél cesty bují lísky, dřínky a trnky, proplétané divým vínem a bělokvětým svlačcem. Ve stínu lesním kvetly modré composity a bílé silény. Na levo vypíná se vysoký vrch *Tъmbra*, na jehož stráni leží mezi lesy spousta svaleného kamení, jako lavina; nahoře se prý nalezá nějaké hradiště. Na pravo stojí dále k Bracigovské řece ojedinělý vršek *Túmba*. Rozhledy po Rhodopské přírodě ztrpčuje klikatý dlážděný stezník s hroznou dlažbou; jmenovitě krkolomné slézání na schodovitých oklikách druhé strany, které jezdce přivádí často do nepříjemného styku s trnitými houštinami a s neprosekaným větvovím stromův. Konečně se otvírá nové panorama: u prostřed lesnatých hor mokrá luka, v jejichž ryhách stojí husté listí odkvetlého kosatce a na jejichž čerstvě zelených trávnících se bělají nepohnutí čápi, a před lesním pozadím Peštera s bílými domy, minaréty a hodinovou věží. V městě nás ze dvorův tureckých vítal ukrutný zpěv bajramský, modulované bečení a řvaní, kterým svátečně naladění musulmané vyjadřovali pocit nejvyššího potěšení po hojném jídle.

Péštera ($4^1/_2$ h. na jih od Tatar-Pazardžika) ve své travnaté kotlině, ohrazené od jihu a západu lesnatými stráněmi Rhodopy, od severu nízkými viničnými pahorky, činí přívětivý dojem.[31])

---

[30]) Tisk ten popsal jsem v Archiv für slaw. Phil. 8, 132 Z obou rkp. na papíře jeden je jusový z 16—17. věku a obsahuje životy svatých s kanóny; druhý, bez jusův, byl psán 1658 od popa Jana v Etropoli pro kostel sv. Michaila i Gavrila ve vsi Osikovici (v Orchanijsku) a dle nápisu na vazbě 1758 darován Kričimskému klášteru Sveti Vračeve.

[31]) Výšky dle mého pozorování: Kričim, blh. čtvrt 238, Bracigovo 401 Peštera 407, Batak 1032 metrův.

Městem uprostřed prochází silnější řeka, která má několik jmen: nahoře jí říkají *Bátaška reká*, v městě *Stára reká*, doleji *Pésterska reká*. Jméno města pochází od tří velikých jeskyň (*péštera*), které se vidí na jihozápadní straně vysoko mezi lesy těsného prosmyku, z něhož řeka k městu přistupuje; říkají jim obyčejně *Ušátovi dupki*, prý pro podobnost s uchem. Praví se, že jsou uvnitř horizontální, ale nikdo nebyl až na konci. Město, středisko okolije, čítá 4704 obyvatelův, mezi nimiž jsou zastoupeny tři národnosti: Bulhaři (3138), Turci (972), Vlasi (404), vedle hrstky Arménův, Cikánův a Židův. Zvláštnost města je osada vlaská nebo makedorumunská, jediná větší taková městská obec v Bulharsku i Rumelii. Rumuni tito dle svědectví popa Konstantina pocházejí z Voskopole či Moskopole, většího kupeckého města na horním Děvolu v Albánii, které v minulém století se proslavilo podnikavostí svých obyvatelův, ale zase brzo zaniklo nátiskem Albáncův a loupežemi Krdžalijův.[32]) Nynější pokolení vypravuje, že přišli asi prý před 80 lety z Makedonie a Thessalie. Přistěhování jejich do té končiny snad je v nějaké souvislosti s příchodem Makedoncův Bracigovských z Kosturska. Mezi sebou mluví rumunsky se silnou příměsí slov řeckých a bulharských, ale u veřejnosti se vyhlašují za Řeky a mají řeckou školu i řecký kostel. Jméno města v jejich ústech přetvořeno v *Peristerá* (περιστερά holub), kdežto Turci z něho udělali *Beš-deré* („pět potokův").

Nad město vyniká na severní straně vedle nové kasárny Pešterské družiny osamělý chlum, řečený sv. Petka, dle malé kaple (*paraklisu*) na úpatí. Na ploském vrcholku leží mezi vinicemi ostatky starého hradu, *Pešterska kalé*: zbytky čtverhranné stěny, zdělané ze střídavých vrstev kamene a cihel. Půda je plna zlomkův cihelných. Byly zde vykopány hrnce, vyšší nad člověka, naplněné dobře zachovaným prosem; 10—12 podobných obrovských nádob se našlo i před zmíněnými jeskyněmi. Vyhlídka s hora je zajímavá. Na sever přes hřebeny a proluky ve vlnitých alluvialních chlumech Baba-bairu, které tu tvoří takořka přední stráž Rhodopy, vidí se Plovdiv a jeho rovina, v níž se místem živě leskne zrcadlo Marice. Za rovinou poznáváme Starou Planinu s Gjumrukčalem, bližeji pak Srednou Goru s mlhavým modrým Bogdanem a s holinou mezi lesy nad Krastovem, a za ní táhlý Balkán Tetevenský. Na sever všecko je holé a jako vyprahlé, i blízké pahorky i širé pole, kdežto na jihu všecky hory jsou oděny krásným vysokým lesem, který je hustě zakrývá od vrchu až k Pešterským vinicím a růžovým sadům na úpatí.[33])

Kromě hradu jsou tu i jiné staré ostatky. Slyšel jsem o starých dlážděných cestách, o jedné do Plovdiva a o druhé z Pazardžika

[32]) Peštera s 600 domy (nyní 876), z nich dvě třetiny křesťanské, jedna třetina musulmanská, a s „μέτοικοι ἱκανοὶ ἀπὸ Βοσκοπόλεως". Konstantin p. 43.

[33]) Pod hradiskem jsou dva prameny, na západní straně *Čepinski vris* (βρύσις pramen) a *Kapu de šop* (rumunské jméno).

přes Pešteru na jih do Makedonie. Na cestě do Bracigova leží pod stráněmi Tъmbry blízko soujmenné řeky pusté místo *Prévren*, kde prý ještě před 150 lety býval trh na sukna (aby), jenž později přenesen do Pazardžika; obyvatelé tamní se prý rozstěhovali do Peštery a do Bracigova. Na blízku nalezá se místo *Stari kъšti* (staré domy) s osnovami kostelíka a sledy domův, u nichž Pešterští Turci na léto drživají led ve sklepích. Zajímavá mi byla pověsť, že Peštera, podobně jako Panagjurište, původně prý byla rozdělena na *koliby*, které se nalezaly po okolních vrších na šesti místech, kde se posud ukazují stopy kaplí či „obročišta“ (prý devět), a že se teprve v pozdějším čase „sъbrala“ na jedno místo na lukách pod hradem. Na jih od města vyčnívá z hor vysoký lesnatý vrch, na vrcholku malým sedlem ve dví rozdělený (k 175° z Pešterského hradiště), jenž slove *Périn* či *Pírin*; na něm se nalezá hradisko, jakási hluboká temná jeskyně (prý v hradu samém) a prameny malého potoka *Lukóvice*, který se do Pešterské řeky vlévá pod městem.[34]) Na jižním konci města, u vchodu do prosmyku, nedávno vykopány na kraji lesa na pravém břehu staré hroby; u každé kostry ležel prý měděný srp, nepochybně nějaká prastará bronzová zbraň. Několik pustých hradišť leží na sever, na břehu Pešterské řeky hradiště *Pika* u vsi řečené *Bjága* a jakési veliké rozvaliny prý s dobře zachovanými kamennými stěnami na tak zvané *Panara poljana*, mezi vsemi Radulovem, skrze kterou jde silnice z Peštery do Pazardžika, a Debъrštici, na strmém místě nad Bjalou řekou, asi hodinu od pokrají roviny. K návštěvě všech těchto místností, o nichž mi vyprávěli Pešterci, učitelé a měšťané, když jsme se rozhlíželi se zdejšího hradiště, bylo by zapotřebí nejméně ještě tří dnův, nač můj čas nestačil.

V městě samém není nic starožitného. Rukopisy, které se do nedávna chránily v polupodzemním kostele sv. Petky, jsou odevzdány do „oblastního musea“ v Plovdivě.[35]) Peštera v revolucích a bojích posledních dob neutrpěla, neboť křesťané se zde dobře snášeli s Turky. Pop Konstantin jmenuje tři místní industrie, železářství,[36]) dřevařství (s pilami na prkna) a jmenovitě jirchářství, s barvením koží. Toto poslední se podnes drží. Od desíti let pěstují se také zde růže. Transit do Makedonie byl za mé cesty docela nepatrný a obmezoval se na dovoz bavlny, jakkoli celnic mezi Tureckem a Rumelií nebylo.

Výroba železa již zanikla, avšak ještě o ní svědčí rozsáhlé zbytky. Na jižním pokrají města mi ukázány černé haldy železných

[34]) To je *Perunova Gora*, kterou Zachariev na str. 63 zpomíná i s hradiskem. Jméno *Pírin* slyšel jsem z úst mnohých domorodcův, ale o Perunově hoře nikdo nevěděl. Před lety nějaký americký missionář vešel prý do té jeskyně, ale brzo mu shasla svíce; snad je to průkop nějakých starých dolův.

[35]) Neměl jsem bohužel nikdy příležitost zdržeti se déle v Plovdivě, abych si ty staré knihy podrobně prohlédl a shledal staré snad zápisy v nich.

[36]) *Σιδηρομεταλλεῖα ἤτοι σαμακόβια*, Konstantin str. 44.

strusek, na 3—4 metry vysoké, jakož i náhony ke hnaní kol starých „samokovův“; na severní straně ukazuje se místnost *Izgorélo samokóvo* se zbytky pecí. Rudu samou, magnetitový písek, vymývali u vsi *Likáčeva* na sever od Peštery.[37]) Práce přestala okolo 1850. Dle bulharského zeměpisce Zacharieva stálo v Pešteře původně sedm samokovův: byly v rukou několika rodin bulharských, kteří je drželi dědičně na základě jednoho fermanu sultána Sulejmana, odvádějíce státu pátý díl vypracovaného železa. Ku konci pracovali jen potomci bohatého Zafira čorbadžije v jediném samokovu a ve třech pecích, ale poněvadž prý ruda na blízku došla, prodali samokov nějakým Turkům, kteří jej obrátili v prostý mlýn. Zachariev dokládá, že se v okolí kromě železa dobývala i měď; mně zde vyprávěli o místě, prý jednu hodinu odsud na jih vzdáleném, které slove *Bakърdžijski dupki*, „měďařské díry“, ve kterých se nalezá i vitriol (tur. a blh. *sačikabrus*).

Nalézáme se zde na půdě jednoho z nejstarších hornických krajův Evropy, v území Bessův, kteří za římské doby prosluli dobýváním kovův, a to nejen rýžováním písku, ale i průkopy podzemními, jaké se dle nich ve vojenství římském nazývaly „cuniculi more Bessorum“. Nemůžeme propustiti tuto příležitost, abychom o minulosti hornické industrie v těchto krajinách nepodali zprávu poněkud širší. Známe ji nejvíce jen ze zbytkův, neboť až na dvě místa všude zanikla, dílem v našem století následkem konkurrence cizího kovu, dílem již před lidskou pamětí.[38])

Sama hornická terminologie bulharská nese na sobě stopy značného stáří, obsahujíc živly ze čtyř jazykův. Ze starého latinského *scauria*, *scoria* pochází název pro strusky, *sgorija*, *zgorija*, v Kratově *žgúra* (i řec. *σκουριά*). Z posledních století středověkých původ mají slova německá, přinesená od Sasův, kteří ve 14. a 15. století kopali rudy po Bosně, Srbsku a Bulharsku, povoláni byvše nepochybně z Uher a ze Sedmihradska. V Bulharsku osady jejich jsou v písemných památkách doloženy jediné v Čiporovcích u Berkovice (str. 205), ale stopy jejich sahají mnohem dále. V Čiporovcích, v Samokově a v Ryle strusky doposud

[37]) Tak se zde vyslovuje to jméno; jinak se slýchá *Alikočoro*, vše z tur. *Ali-chodža köi*. U Boué a Viquesnela, kteří do Peštery nepřišli, tyto rudy se nezmiňují; jen první z nich má zprávu z doslechu: „il existe des mines de fer sur la route de Nevrocop à Despot-Jailak et à Philippopoli“ (Esquisse géologique de la Turquie, Paris 1840 p. 160). První vědecký popis těchto ložisk železných podal krajan náš inženýr A. Pelz, Über das Rhodope-Randgebirge südlich und südöstlich von Tatar-Pazardjik, Jahrbuch der geolog. Reichsanstalt 1879 str. 72. Dle něho železo Pešterské je totéž, jako Samokovské a nalezá se v rozdrobených na písek stržích, jmenovitě v malých potocích mezi Radulovem a Alikočovem; dáleji na západ se vyskytuje také u vsi Elideré a okolo Belova.

[38]) V podrobnostech odkazuji ke svému článku Archaeologische Fragmente aus Bulgarien, II Alte Bergwerke, Arch. epigr. Mitth. X (1886) 75—85.

slovou *šlaknó* (z něm. Schlacke), v Kratově se horníci nazývají *útmani* (Hüttenmann) a jedna vesnice v horách u Kratova jmenuje se podnes *Sáse*. Třetí živel v té nomenklatuře je slovanský: *ruda*, *rudíšte* místo, kde se ruda kope, *rúpa* anebo *dúpka*[39]) jáma či podzemní průkop, *dvoríšte* (v Božici) koryto, v němž se písek se zlatými nebo železnými zrnky přesýpá (také *úlej* nebo *kóruba*, jako v mlýně), *vadá* (náhon na kola nebo strouha k rozmočení sypkého kamene na písek), *vigňa* či *vidňa* pec,[40]) *rasvač* (tur. *külče*) surová hrouda roztopeného kovu,[41]) *samokov* (hamry s koly, vodou hnanými), *valmó* kladivo v hamrech, totiž massivní kruh železný, který v podobě chomoutu je nastrčen na silnou dřevěnou osu, otáčenou obyčejným kolem mlýnským.[42]) Tureckého původu konečně je *madán*, *madaníšte*, pec k druhému přetápění rudy anebo hornické místo vůbec.

Nejsnadnější spůsob hornictví je zajisté nejstarší, totiž vymývání zlatých zrnek z říčného písku; v horách Rhodopských kvetl již za dob římských. Bessové zmiňují se co sběratelé zlata v odě Paulina z Noly, opěvující missionářskou činnost biskupa Nicety z Remesiany (okolo 400).[43]) Císařská „constitutio" z r. 370 zakročuje proti thráckým stěhovavým *aurileguli*, kteří chodili z vlasti své do Illyrika a Makedonie, i přikazuje, aby z obou těchto zemí byli domů posíláni.[44]) Za vpádu gothského r. 376 zlatokopové Rhodopští, utlačovaní těžkými povinnostmi a daněmi, Gothům ukazovali cestu k místům, kde se obyvatelé ukrývali s majetkem svým a se zásobami obilí.[45]) Zlatarství v Rhodope nikdy nezaniklo. Obyvatelé kraje Nevrokopského na střední Mestě, jmenovitě skalných a lesnatých částí jeho, v chudobných vsích řečených *Skrebátno*, *Báldevo* a jiných, jsou podnes *zlatari* čili *mijači*. Až do velikých národohospodářských a politických převratův, spůsobených poslední válkou rusko-tureckou, řemeslo své provozovali téměř po celém Bulharsku, Rumelii a Makedonii. Každého léta navštěvovali přítoky Ardy v Rhodopě, Balkán

[39]) Starosrbsky také *rupnik* horník; v Černé Hoře „rupa" je totéž co v Kraňsku „dolina" v Krašské formaci. Srovn. starosl. dupl̀ь, dupьnъ cavus, dupina cavitas. dupъka díra.

[40]) Slyší se nejvíce v plur., *vigňite*, *vidňite*. Srov. slovinské vigenj hamry, srb. viganj kovadlina, kovárna (k tomu patří i česká výheň v kovárně).

[41]) Snad z původního raz-sovač; k druhé části srovn. stslov. sunąti či sovati, srb. sunuti liti, usov lavina.

[42]) Ze stslov. valiti, valjati volvere, čes. váleti, bulh valjavica valcha. Srovn. Valoviště, blh. jméno města Demir-hisaru u Sěru.

[43]) „Bessus . . . quod humi manuque ante quaerebat, modo mente coelo colligit aurum". — „Callidos auri legulos in aurum vertis, et Bessos imitaris ipse, e quibus vivum, fodiente verbo, eruis aurum". S. Paulini Nolensis de Nicetae reditu in Daciam. — Zlato, dobývané „fluminum ramentis" také „in Hebro Thraciae", zpomíná Plinius nat. hist. 33 §. 66.

[44]) Cod. Theodos. X, 19, 7.

[45]) Ammianus Marcellinus 31, 6, 6.

Kotlenský, tok Topolnice od Zlatického pole začínaje dolů, potok Palagarii na Vitoši, říčky okolo Breznika, Dupnice, Kystendila atd. Za staroturecких dob před reformami požívali jistých privilegií, hlavně částečného osvobození od daní za odvádění jisté váhy zlatého prachu. Arci práce jejich byla krušná, a namáhavé, vždy znova opětované přesýpání a vymývání říčního písku vynášelo ročně jen 80 až 120 franků čistého zlata. Vláda bulharská rýžování to z počátku zakazovala, až se vysvětlilo, jak nepatrný je jeho výsledek. Nyní prastarý ten průmysl mizí, neboť se nalezá všude snadnější a lepší výdělek.[46])

K rýžování zlata nejblíže se druží vymývání železných zrnek magnetitových z říčního písku. Obor této primitivní, velice jednoduché a zajisté rovněž prastaré industrie byl na poloostrově Balkánském druhdy velikolepý; dosahoval od vrchovišť Vardaru až ku břehům Černého moře. Postup toho průmyslu podrobně je popsán od znalců, jako od Boué a Hochstettera, kteří jej viděli v Samokově, kde se jakž takž ještě drží. Plinius v poučném popisu způsobů hornictví svého času se o praní železa z řek nezmiňuje; nicméně nepochybuji, že železo, které se v jednom zeměpisném spise 4. století uvádí mezi výrobky Makedonie, bylo vydobýváno tím prostým způsobem, jak se na týchž místech činí doposud.[47]) Také železné doly u Terleše v horách mezi Sěrem a Nevrokopem, z nichž klášter Lavra na Athoně 1347 měl jistý důchod, zajisté nebyly dokonalejší, nežli závody k rýžování železa, které v téže krajině pracují podnes.[48])

Místa, kde se tato primitivní železářská industrie provozovala, dělí se na čtyry veliké skupiny. První nalezá se na hořejším Vardaru, v krajině *Poreči* na řece Tresce, v *Krajišnici* mezi městy Gostivarem a Kalkandelenem a v *Slatině* nedaleko města Kičeva.[49]) Snad s tím souvisí i jméno hradu, nyní vsi *Železnice* (ve 14. století *Železnec*, tur. *Demir-hisar*) na jih od Kičeva. Zdá se, že se tam dnes více nepracuje.

Druhá skupina obsahuje hornatinu mezi hořejší Strumou, Bulharskou Moravou a Nišavou. Středisko je ves *Božica*, kterou

[46]) Vedle Nevrokopců rýžováním zlata se zabývali také Makedonci od Kratovska a i jiní Bulhaři. Srovn. místní jména: ves Zlatari u Resna v Ochridsku, koliby Zlatarite u Gabrova, vesnice Zlatar u Preslavi, ves Zlatarica u Trnova atd.

[47]) (Macedonia) eicit ferrum, plumbum. Totius orbis descriptio (sepsaná ok. 350), Geogr. graeci minores II, 523, 51.

[48]) Důchod *ἀπὸ τῶν σιδηροκαυσίων τοῦ Τριλισίου* (nyní Terleš, Terlič), listina kl. Lavry z 1347, Florinski, Афонскіе акты и фотографическіе снимки Севастьянова, Petrohrad 1880 str. 99 a 100.

[49]) Tyto tři místnosti mi jmenoval jeden starý dělník v Božici, který tam v mladých letech pracoval. Již Boué, La Turquie d'Europe 1, 378 slyšel, že prý v Šaru dvě lieues od Kalkandelenu jsou „d'anciennes mines", podobné těm na Chalkidice.

ještě navštívíme, na bulharské půdě u samé hranice. Na srbské straně bylo podobných dolův více, okolo bahenného jezera *Vlasinského* a u řeky *Masurice* ve Vraňsku. Meze těchto hutí zasahují až do Trnska, k západnímu konci pole Znepolského, kde stopy jejich vynikají u vsi *Strezimirovcův* a *Groznatovcův*, u nichž vedle starého „čerkoviště" se nalezají i římské mince. V těchto železných horách ležela snad také tvrz *Ferraria*, kterou císař Justinian dal opevniti v území města Remesiany (dn. Bela Palanka mezi Nišem a Pirotem), ježto patrně obsahovalo velikou část hornatiny mezi městy Naissem, Serdikou a Pautalii.[50]) Turecký zeměpisec Hadži Chalfa v 17. století s chválou připomíná „slavné železné doly Vlasinské, z nichž pocházejí nevyrovnané zbraně a sekyry". Dolování v Božici přestalo okolo 1855, v ostatních místech i dříve.

Třetí a největší skupina zaujímá celé hory Rylské, Perinské a Rhodopské, pořící Strumy, Mesty, horní Marice a vrchoviště Iskru. Na dvou místech, v Samokově a okolo Melnika ještě se pracuje, arci jen slabě. Obor ten se připojuje k prastarým železným a stříbrným dolům Chalkidiky, k tak zvaným *Siderokápsia* nebo *Mademochória*, které ještě v 16. věku byly v plné práci, jak se vidí z popisu francouzského cestovatele Petra Belona. Odtud na východ nejblíže k moři ležely železné doly na hoře Pangaiu naproti ostrovu Thasu. Ještě 1697 zpomínají se veliké závody na lití kulí, které Turci měli ve vsi řečené *Pravišta* blízko starých Filipp;[51]) jedna malá osada na blízku podnes slove bulharským jménem Samokov. Dále na sever vymývá se železný písek a kove se železná ruda na četných řekách okolo městyse *Demir-hisaru* (tur. „železný hrad", Σιδηρόκαστρον Byzantinců), jemuž Bulhaři říkají *Valóvišta*, a okolo starožitného města *Melnika*; ve vsích Krušově, Kъrčevě, Kalimancích a jiných pracuje se, kolik jsem od domorodců slyšel, až po dnešní den. Celý pás železáren obepíná hory Rylské. Haldy strusek u vsi *Ryly* na západní straně hor a u *Banje* a *Macakúreva* na severní nabývají sousedstvím zřícenin i nápisův antických a hradisk středověkých zvláštní zajímavosti; bližší popis podáme na svém místě. Obvod hutí města *Samokova*, které ze všech těch železných měst nejvíce proslulo, měl původně veliký rozsah na sever, až k bokům Vitoše; poslední železné škvarky se spatřují až u *Vladaje* a u *Grubljanův* v nejbližším okolí hlavního města bulharského. V Rhodopě doly Pešterské nejsou osamělý. Železné strusky svědčí i o jiných železárnách u vnitru horském, na horách mezi Batakem a Nevrokopem, na výšině řečené *Beglik* (Bejlik-jajlá) na sever od pro-

[50]) Procopius de aedificiis ed. Bonn. p. 284. 33 Edice mají *Φερραρία*. V pozdní latině *ferraria* je výraz pro železné doly vůbec.

[51]) Hammer, Gesch. des osm. Reiches 3^2, 894. Deset vsí pracovalo v jamách, pecích a slévárnách a vozilo hotové kule do přístavu v Kavale.

smyku Taš-boazu,[52]) u hanův Dospadských i na 2—3 místech v jejich okolí a konečně v sousedství samého města Nevrokopa.

Čtvrtý kraj železný byl u samého moře Černého. Jeho středisko byla ves *Malki Samokov*, nyní na turecké půdě mezi Iniadou a Kyrkklisé, na malých potocích, stékajících ze Strandže do Pontu. Dolování tam zašlo teprve za našeho století.

K těmto železárnám, které materiálu svého nabývaly probíráním zvětralého písku magnetitového, druží se železné doly, v nichž kov (haematit) byl vydobýván suchou ruční prací v průkopech. Ony tvoří pátý obor železáren podél severního svahu Staré Planiny. Na západě nejprve vystupují stopy železných hutí ještě v Srbsku v dolině Crné Reky, přítoku Timoka. Potom se zjevují vedle olověných a stříbrných dolův u *Čiporovcův* a u sousední vsi *Železny*, přesahujíce odtud i na jižní stranu Balkánu, kde se železné strusky vyskytují u vsi *Senokosu* v krajině Visoku, v okolí Caribrodské. Dáleji na východ pracovalo se železo u *Etropole* (hutě zašly teprve v našem století) a na vrchovištích řeky Černého Osmu u *Trojanu*.[53]) Nejnověji nalezeny stopy starých železáren (haematitových) až u *Jambolu* a *Burgasu* při Černém moři.

Staré hornictví v Rhodopě neobmezovalo se jen na dobývání železa a zlata z písku horských bystřin. Nescházejí tam i sledy průkopův. O „měděných děrách" u Peštery již se stala zmínka. U pomácké vsi *Lъkávice* v okresu Rupčosském (na jih od Bačkovského kláštera) 1884, ještě za dob Východní Rumelie, od jedné společnosti obnovena práce v starých dolech stříbrných a olověných, s hlubokými podzemními chodbami.[54]) Na vysočině Dospadské nalezají se zbytky dolův stříbrných a zlatých na potoku *Gümüš-deré* (tur. „stříbrný potok"), v sousedství starého hradu, u samé rumelské hranice. Jeden domorodec z doliny Ardy vypravoval mi o starých průkopech s dřevěnými podporami u vsi *Vъlčeva* v krajině Achyr-Čelebi; u Viquesnela je naznačena nedaleko na jih odtud u městečka Darideré hora *Máden*, jejíž jméno turecky znamená doly rudné. K těmto dolům Rhodopským druží se zlatá a stříbrná ložiska hory Pangaia na pomoří a železné i zlaté doly na ostrově Thasu, známé z dějin antických.

---

[52]) O nich mi vypravováno v Pešteře. „Minerais de fer au plateau de Beïlik" zpomíná také Viquesnel, Voyage dans la Turquie d'Europe, Paris 1868, 2, 365.

[53]) O těchto rudách Staré Planiny srovn. články Zlatarského v Per. Spis. 1882—84 sv. 2, 4, 6 a 10 — V okresích Tetevenském a Trojanském nápadny jsou dvě vesnice, řečené *Železna*. — Čiporovci byly obývány již za Římanův. V 17. století u kostela se nalezal basrelief Diany s latinským nápisem (Acta Bulg. eccl. 91).

[54]) Na ruské mapě zaznamenána je na jih od Lъkavice osada (patrně jen koliby) *Srebro*, která v rumelských úředních seznamech vsí Rupčosských se neuvádí.

Metallurgie posud je vynikajícím řemeslem jistých krajin zdejších. Severní sousedé zlatarův Nevrokopských, obyvatelé krajiny *Razlogu* na vrchovištích Mesty posud dělají primitivní prsteny, křížky, náušnice a jiné drobotiny, hlavně pro poutníky, přicházející do Rylského kláštera. Podobné věci z bronzu, mědi a železa lijí a kovou i obyvatelé *Belova* na horní Marici.[55])

Po této exkursi do historie starého Rhodopského hornictví vrátíme se k popisu naší cesty.

Dne 7. srpna spěchal jsem do Bataku, 3 h. od Peštery vzdáleného. Provázel mne velitel okresní žandarmerie p. Šišmanov, který se právě k inspekci stráží ubíral k hranicím. Ještě v pološeru vyjeli jsme z ulic spícího města a zabočili na jihozápadním jeho konci do klikaté a úzké říční doliny. Na tom místě nalézá se pramen *Lekovita voda,* do kterého pocestní z pověry házívají měděné penize a hadry. Za půl hodiny spatřili jsme po levé ruce za řekou otvory oněch tří jeskyň, od nichž Peštera má své jméno; i později spatřovaly se často podobné menší pece vysoko nahoře po skalách. Cesta vede stále těsnou dolinou Batašské čili Pešterské řeky k JJZ. na stinném dně mezi pralesy. Není u ní žádných vsí ani osamělých krčem, jaké na zdejších cestách nikdy nescházívají, jen několik osamělých pil, ve kterých však nebylo človíčka. Bezlidnost krajiny a velikolepá příroda činí hluboký dojem. Ani nevycházíme z vlhkého stínu samorostlého, divého lesa. Můj soudruh, muž veselého srdce, zpíval národní písně, bulharsky a v rozličných východních jazycích, ale ozvěna jeho hlasu byla jediný lidský živel v tiché krajině. Les sám postupováním do vnitra horského zvolna měnil svou povahu. Nejprve se jede mezi duby, potom mezi habry, posléze pod rozkošnými buky, ale mezi těmi brzo se zjevilo jasnozelené jehličí Rhodopských borovic s několika černými smrky, a na konci bor obdržel vrch nad ostatním stromovím. Podle úzké cesty, příhodné jen pro jezdce a soumary, bujely husté lísky a rozložité kapradiny, poseté hojnou rosou, jejíž krůpěje se třpytily na listí jako po silném dešti. Řeka se vedle nás neustále ohlašovala jednotvárným šumem malých kaskád, padajících přes šeré balvany a skalné stupně. Z hlubin lesa sotva zaznívalo něco ptačích hlasův. Cesta sama místem se obracela ve způsob primitivních kamenných schodův, úzce se vinoucích mezi vysokými křovinami. Na nebezpečných místech byla ze strany podezděna břevny. Mosty všecky byly děravé, na spadnutí. Jednou jsme s improvisovaným voltigeurstvím podjížděli na hladké skalní půdě pod lesními velikány, kteří se skáceli zrovna přes cestu. Jen zřídka se u nějaké okliky

[55]) Několik ukázek této Razložské industrie přinesl jsem p. V. Náprstkovi pro jeho průmyslové museum v Praze a nebožtíku prof. Eitelbergerovi pro k. k. Museum für Kunst und Industrie ve Vídni. — Pop Konstantin str. 42 píše, že v Golemo Belovo dělají *κλεῖδας τεχνικὰς ἐξ ὀρειχάλκου, δηλαδὴ προύντζου καὶ ἐκ σιδήρου.*

otevřela v lesním stínu malá lučinka, ozdobená na pokraji vysokými žlutokvětými diviznami. Lidí jsme potkali pramálo. Byli to vlašti pastýři, divi muži a ženy v černých a červených hrubých šatech, kteří šli do Peštery nakoupit soli a jiných potřeb, a zamlklí Batačané, muži a chlapci, kteří hnali soumary s nákladem dlouhých dřev. Po každé straně soumarského sedla je připevněno několik prken, klád nebo latí, jejichž dolní konce se vlekou daleko za zvířetem na zemi; kolejemi od tohoto primitivního vláčení cesta často bývá docela rozbrázděna.

Po dvouhodinné jízdě začali jsme konečně z jitřního příchladu stinné hlubiny vystupovati na pravo na strmou výslunnou stráň. Rozhled se otvíral. Širá kapradiště se mísila na stráních mezi bukové lesy s jednotlivými koniferami, a dle cesty mezi kamením kvetly četné bílé a modré zvonky. Z hloubi v levo šuměla ještě řeka a na horním toku jejím zde onde prohlédaly z lesa podobné, z pralesních kmenův sroubené píly, majetek Batačanův. Za 20 minut vyjeli jsme na malé bezlesé plateau se žlutým dozrávajícím obilím. Jsme asi 1100 metrův nad mořem, asi 700 metrův nad Pešterou. Kolem do kola obzor je ohrazen ohromnými lesy. Vyhlídka na jih, do vnitřní Rhodopy, byla zastřena mlhami; sivé chmury tam rychle přelétaly nízko nad zemí, dotýkajíce se samých vršků zasmušilých sosen. Za to se otvírala jasná vyhlídka nazpět na severovýchod. Mezi lesnatými boky doliny, kterou jsme projeli, viděly se jako nějakou horskou rovnou ulicí známé modré obrysy Staré Planiny a Bogdanu s bílou strážnicí nad Krastovem.

Čtvrt hodiny na západ ležela na témž plateau poněkud níže jí rozsáhlá ves s prkennými šedými střechami. Toť již *Batak*. Domy jsou vesměs nové, pouhé to sruby z čerstvých prken anebo celých neomítnutých kmenův. Mezi nimi černají se rozsáhlé zbořeniny a spáleniště. Ve dveřích stálo více ženských než mužských, vše tváře skličené a pochmurné; ani se po nás zvědavě neohlížely i ani nepozdravovaly. Ženský kroj skládá se z kabátce a sukně z modré „aby“, s širokým červeným pasem a barevnými šátky na hlavách. Tváře jsou horské, hrubé, ostrých rysův, ale někdy se spatří i krásné líce.

Stanuli jsme u malého hanu, drženého od krčmářův Vlachův z Peštery. Sešlo se kolem nás několik zdejších žákův z Plovdivského gymnasia, učitel Makedonec a jiní zdejší občané. Šli jsme především vidět jeviště hrůz v květnu 1876, kostel a školu.

Připomenu prve několika slovy, co se zde událo. Když vypuklo Srednogorské povstání, od medžlisu v Tatar-Pazardžiku na rychlo voláni Pomáci z hor na pomoc proti vzbouřeným „gjaurům“. Achmed aga Barutunlija s mohamedány Dospadskými a Mohamed aga z Dorkova s Pomáky Čepinskými vytrhli dolů do pole. Cesta je vedla kolem Bataku, dřevařského městyse, který dle Zacharieva tehda čítal 400 domův a 1500 mužských

obyvatelův, platících „askeri bedelié“, vojenskou daň (tedy celkem asi 4000 duší). Batačané ode dávna se nesnášeli s Pomáky. Na zprávu, že se blíží ozbrojené houfy musulmanské, na rychlo se ohradili tarasy z vozův a prken. Když agové přišli, strhl se boj. Po dva dni se Batačané statečně hájili, jakkoli staré pušky jejich se nemohly měřiti se zadovkami musulmanův. Konečně začalo se jednání. Achmed aga žádal složení zbraně. Batačané odepřeli, řkouce, že ji nedají leda řadovému vojsku anebo sultánským úřednikům. Tu přisahal Achmed, že se nikomu nic nestane. Mezi Batačany samými vypukla nesvornost; jedna strana se vzdala a ručnice vydala, ale druhá Achmedovi nevěřila a ve střelbě pokračovala. Mezi tím vzňal se požár, podněcovaný od musulmanův. Bašibozuci vrazili do vsi a beze slitování zbíjeli muže a ženy, starce a děti do posledního nemluvněte. Nejhorší scény dály se v oněch dvou hlavních budovách. Batak zůstal pak po tři měsíce pust — ohromné spáleniště s tisíci nepohřbenými mrtvolami. Jak tehda vypadal, čísti lze v rapportu anglického kommissaře Baringa (byl tu 31. července 1876), ve zprávě amerického generálního konsula Schuylera a v dopisech korrespondenta „Daily News“ Mac Gahana. Osada byla téměř nedostupna pro puch hnijících mrtvol. Teprve po příchodu cizozemských kommissí začaly se zbytky obyvatelstva z okolních lesův navraceti, aby se pokusily o obnovení chatrčí mezi popelem svých obydlí a kostmi nešťastných příbuzných a sousedův. Byli to, jak mi je popisoval jeden z tlumočníkův oněch kommissí, prefekt Plovdivský p. Dimitrov, lidé vesměs neštěstím jako pomatení a napolo oněmělí. Kolik obětí katastrofa Batacká pohltila, není bezpečně známo. Baring cenil osadu na 6500 obyvatelův; z nich prý 5000 pobito a 1500 se uchránilo. Schuyler praví, že Batak měl prý asi 900 domův a 8000 obyvatelův; z těch zbyly 2000 a tedy asi 6000 zahynulo. Turecké zprávy počítaly jedny 2500, druhé do 1700 zabitých. Ale číslo je lhostejno: ať bylo obětí o tisíc více nebo méně, to hrůze řeži Batacké nic nepřidá ani neujme. Dle Baringa byl to nejohavnější zločin našeho století.[56])

Chrám sv. Nedelje je starobylá nízká kamenná budova, asi 30 metrův zdélí, hluboko zapuštěná do země, tak že zvenčí vyčnívá nad povrch zemský sotva půl druhého muže zvýší; dovnitř se sestupuje po několika stupních. Vnitro, rozdělené na tři lodě, je massivně překlenuto a střecha, ze které vyniká malinká kupole, pokryta velikými břidlicovými deskami. Okolo kostela nalezá se čtverhranný dvůr, ohrazený vysokou zdí z klád a z kamene. Nad jižními vrátky kostelními ohlašuje bulharský, neforemnými rysy

[56]) „Achmet Agha and his men belongs the distinction of having committed perhaps the most heinous crime that has stained the history of the present century, Nana Sahib alone, I should say, having rivalled their deeds“. Report by Mr. Baring, Suppl. to the London Gazette, 19. Sept. 1876.

vytesaný nápis, že chrám stavěn r. 1813. Pověst vypravuje, že stavba vykonána tajně za jeden měsíc, bez fermanu s povolením; Turkům řečeno, že se staví jen dům pro popa.

Vstoupíme do vnitř. Z pološerých síní vítá nás divný puch. Vnitro je ponecháno v tom stavu, jak vypadalo po uklizení těl lidských. Před oltářem leží na nízkých policích řady lebek. U některých stojí voskové svíčky, u jiných leží kvítí. Několik je zavinuto do šátků; příbuzní se domnívají, že v nich poznali ostatky svých milých, a opatřili je zvláštním obalem. Některé jsou celé, jiné jsou probity střelnými ranami, ale největší část má vzadu jizvu od pádné rány jataganem nebo šavlí; jsou to lebky žen a dětí, které od jásajících musulmanův byly sesekány jako ovce — popadali je za vlasy a hbitou ranou od zadu jim sráželi hlavy. Malba po stěnách a po stropě sotva se poznává: zaniklat ohněm. Okolo oken spatřují se díry od kulí ručničných. Po podlaze a v oknech leží plno kostí. Podlaha byla kamenná, ale je vytrhána a my chodíme po syré zemi. Příšerné červené stopy sahají po stěnách od země až po krk dorostlého člověka. To je ssedlá krev; tak vysoko ležely nahromaděny mrtvoly pobitých Batačanův.

Málo je svědkův, kteří o posledních hodinách těchto nešťastníkův mohou vypravovati. Bezbranný lid hustě byl stlačen v kostele, doufaje zde nalézti bezpečné útočiště. Mnozí již za požáru a střelby skonali žízní, úžasem a těsnotou. Když bašibozuci vrazili dovnitř a když se řež začala, někteří ještě utekli okny. Jeden z mých průvodcův, mladý hoch, byl z těchto nemnohých, kteří se vyšvihli mezi hlavy a plece stenajícího lidu a v čas unikli. Ostatní pobiti. Když měla přijíti evropská kommisse, turecké úřady rozkázaly kostel uvnitř vybíliti, ale práce zůstala při pokusu. Kommissaři našli vnitro kostela plno polospálených mrtvol až do polovice klenutí, které se tím zdálo býti ještě nižší a temnější.

Vyšli jsme z té kostnice zase na čerstvý vzduch do dvora. Ten byl po řeži vrchovatě naplněn zbitými Batačany. Na něm viděli Baring, Schuyler a Mac Gahan tři až čtyry stopy vysokou vrstvu těl, od tří měsícův na slunci hnijících nebo se sušících. Turci v poslední chvíli marně se snažili je ukryti tím, že nakladli na ně prkna a kamenné desky z kostelní podlahy. Teprve po odchodu „Evropanův“ mrtvoly buď spáleny na slaměných ohních, buď zakopány.

Přes ulici černá se naproti kostelu na jižní straně ssutina školy. Byla to dvoupatrová kamenná budova, silnými kládami spojená. V ní shořelo asi 200 Batačanův. Mnozí chtěli v poslední chvíli utéci ven do pole, ale na lávce přes řeku od musulmanův sestříleni a sesekáni. Kommisse našla řečiště ještě plné těl lidských. Jeden z těch, kteří ze školy přece ušli, byl nynější obecní starosta (kmet) Trandafil, který nám osud svůj prostými slovy na tom

místě vypravoval. Střílelí i za ním, ale on uspěl skrýti se v žitě. Slyšel ještě pištění lidu, vražděného v kostele, prolezl do lesův a po 22 dni toulal se po nich, lekaje se každého chrastění; od hladu tak se pomátl, že teprve delší péčí lékařskou přišel k silám a k rozumu.

Na západní straně sv. Nedelje leží na návrší základy velikého nového kostela, který se nyní staví přispěním darův z celého Bulharska. Nápadný byl mi lesklý růžový kámen jeho staviva. Dále před hanem ukazuje se nízká dřevěná škola, vystavěná od Lady Strangfordové, která, ničeho se nelekajíc, brzo po oněch hrůzách sem přispěla, aby štědrou podporou pomohla zbytkům zmořeného obyvatelstva.

Dle sčítání z 1885 obnovený Batak čítá nyní 382 domův, 404 rodiny a 1815 obyvatelův. Pro chladnou horskou polohu (asi 1032 m.) rolnictví je slabé; daří se jen málo ovsa, rži a ječmene. Hlavní zaměstnání obyvatelův bylo a je doposud dřevařství (*dъskarstvo*); všude se vidí pily, vodou hnané, a sklady lesklých borových prken. O starších dějinách osady je málo známo. Nejprve se zpomíná Batak 1671 na pochodu sultána Mohameda IV. z Adrianopole na Dospad.[57]) Od Krdžalijův vypálen a obyvatelé přinuceni žiti po lesích v kolibách. Pop Konstantin 1819 zpomíná Batak jen jako malou dřevařskou osadu se 100 domky; od těch dob patrně rychle vzrůstal.

Šest hodin na jih od Bataku leží u strážnice Taš-boazu na cestě do Nevrokopu, Sěru a Solunu rumelská hranice. O končině té mohu z vyprávek Batačanův a Pomákův sděliti několik podrobností. Jsou to horské pustiny, do kterých nyní přicházejí jen v létě pastýři a dřevaři. Největší část pomezního území vyplňují ohromné, místem zcela neprůchodné lesy, ve kterých dle obyvatelův „je tma i za dne“. Jsou to lesy borové a sice rozlišují Pomáci dva stromy, *bjála boríka* (u Samokova slyšel jsem *belobórka*) a *crna* či *crnókova boríka*; tato poslední na Rylské Planině slove *múra* a není než černohorská *omoríka*, Pinus Peuce, s temným kmenem a jasným jehličím, která se daří jen ve veliké výšce. Úzká jízdecká stezka je místem dlážděna, z tureckých dob; jiná daleko starší a širší zřícená dlažba (*kaldyrym*) leží v lesích dále na východ u hradiště, řečeného *Kasъksko kalé*. Batačané vypravují, že po horách se nalezají zbytky starých osad: kameny a ohniska (*odžaci*) mlýnův a valch (*tepavici*), jakož i stará „čerkovišta“ prý s „latinskými“ nápisy. K nim se druží svrchu zmíněné stopy železných dolův. Před hranicí přejde se ještě přes nejhořejší tok Kričimské řeky, zde *Kríva rjáka* nazývané, která nejprve teče k jihovýchodu a teprve u vsi Dovlenu přijímá směr severní; v úhlu takto utvořeném vypíná se velikán Karlyk. Na

[57]) Příloha k Hammerovu překl. Hadži Chalfy 184.

rozvodí, jež tvoří hranici, nalezá se vrch *Džinévra* se zbytky většího města, v nichž se prý poznávají i ulice.

Za pomezím, 8 h. od Bataku, prostírá se již v oblasti řeky Mesty *Dospádsko pole*. O něm přemnoho mi vypravoval jmenovitě mladý Mustafa z Dospadu, intelligentní, asi 20letý mohamedánský Bulhar, který navštěvoval gymnasium v Sofii. Dle něho je to vysočina asi 8 h. dlouhá a 2—3 h. široká, ohrazená lesnatými horami a osazená od Pomákův v několika vesnicích. Dno pokrývají nejvíce luka, vedle nichž se prostírá jen málo polí s ovsem a ječmenem (zde *íčmen*); po ústraních roste také pšenice a rež, ale hlavní plodinou je len, který se pěstuje ve velikém množství. Řeka *Súra* teče od SZ k JV okolo hlavní vsi *Dospádu* a hospod *Dospádski cháníšta* (dle rak. mapy 1198 m) na Nevrokopské cestě. U vesnice řečené *Bártina* (tur. *Barutún*) přijímá z leva řeku, bulharsky *Rodopa*, turecky *Karadžá-deré* („srnčí řeka“) nazývanou, jejíž *glava* (pramen) je na vrchu „Soudžaku“ u hranice blízko Dospadských vsí Kasakly a Ilandži. Dáleji se Sura nazývá obyčejně jen po turecku *Dospad-deré* a teče přímo na jih do Mesty, které Turci i Pomáci říkají *Karásu*. Na poli Dospadském nalezá se i malé, čtvrt hodiny dlouhé jezérko *Gümüšderski gjol*, s velikými rybami. Dospadští Pomáci jsou lid prvobytný a chudý. V zimě sedí ve svých chatách, osvětlených jen borovou loučí (*bórna*) a pracují na lnu a vlně. Drží se mezi nimi staré bulharské obyčeje; zimní domácí schůze žen k práci slovou, jako jinde, *sedénki* a když se několik dívek sejde v cizím domě na přízi, *predénki*. V okolí Bartiny, kde sídlí Achmed Barutunlija, vše má jména bulharská: skala *Pópino kámak*, díry ve skalách, řečené *Márkovi kazánkjeve* (tak), v nichž si v písních opěvaný Marko král prý vařil oběd atd. Po vsích jsou ovšem džamije a u nich fanatičtí, nejvíce osmanští hodžové. Cikánův na Dospadu není a také Čerkesův tam nevídali, leda za války. Zajímavé je, že Rhodopští Pomáci, kteří jinak mluví dosti čistě bulharsky, arci s mnohými tureckými slovy, počítají od jedné do čtyřiceti nejvíce číslovkami tureckými.

Na té vysočině nalezá se množství starých hradisk. Zvláštní místo je vrchol *Gjoz-tepé* (tur. „vrch s rozhledem“) na samém rozvodí, 5 h. na JV od Džinevry a 8 h. od Bataku, nad „neodevzdanými“ vesnicemi Naiplijí a Trigradem. Odtud se prý vidí daleko na jihu i kus Egejského moře. Na místě samém stojí rozličné ssutiny, „carska palata“ a „carska mogila“. To je asi místnost staroslavného orakula Bessův, svatyně Dionysovy „na nejvyšších horách“, kterou navštívili Alexander Veliký a Octavius, otec císaře Augusta, a jejíž vrchní kněz Vologaisos za Augusta vedl Bessy ve válce proti Odrysům. Za Herodota na otázky odpovídala věštkyně a mužští kněží odpovědi její tlumočili. Když Alexander ten chrám navštívil a na oltář vylil oběť vinnou, plameny prý vyšlehly vysoko nad střechu k nebi; po něm se prý

to přihodilo jen otci Augustovu. Samo jméno Bessův původně znamenalo kněze této svatyně a později teprve přeneseno na okolní kmen thrácký.[58])

U samého Dospadu jsou tři hrady, „hisar“, veliký hrad na místě *Káukъl* a třetí hradisko na *Keltepé* („holém vrchu“). Obyvatelé vypravují, že „královskoto město“ byl prý sám Dospad a že v místním chrámě byla pochována „královskata štérka“; našlo prý se tam tělo její s třihrannými cetkami na čele, náramky a prsteny.[59]) Na *Drazlickém* hradě na východ od Dospadu je umělá chodba podzemní, prý tři hodiny hluboká, snad starý hornický průkop. O pustých stříbrných dolech u *Gümüšderé*, 4 h. na západ od Dospadu u rumelské hranice, jsem se již zmínil. Je u nich i hrad, a naproti němu stopy kostela, řečené *Bardakčijsko klisé*. Vedle toho mi jmenováno i *Kutlensko* a *Garvansko kalé*. Ves *Úsina*, 1½ h. od Dospadu, je na hodinu cesty obklíčena rozvalinami, v nichž se stále vykopávají starožitnosti. U vsi *Ljúbče*, 1 h. od Dospadu, jsou podobná rozsáhlá „kaurski grobišta“ s kříži a nápisy, a na Ljubské řece na místě *Lókovica* stopy velikého monastyru. Také u vsi *Deldžiler* v poli Dospadském se spatřují zřícené stěny nějakého „manastirište“ s „kaurskými“ hroby. Na sever od Dospadu, jednu hodinu od hranice, vidí se stopy starých budov u *Zeleníkova*. Na hoře *Küčüklii* je zřícenina kostelní, od Jurukův nazývaná *Ak-klisé* („bílý kostel“) s hřbitovy a nějakým na dva muže vysokým popsaným kamenem. Nejdále na východ stojí blízko Gjoztepé *Kasъksko-to kalé*, veliké zříceniny s vysokými stěnami, ostatky vodovodu a ohromnými hřbitovy. Podání tvrdí, že se obyvatelé v něm po sedm let bránili proti Turkům, až byli poraženi na místě řečeném *Dahá*; zajatí sesekáni a druzí se rozběhli po lesích. Teprve později se ostatky tyto usadily u rozvalin Dospadu, kde se mezitím rozhostili Juruci, tak že byli nuceni pastviny od nich kupovati penězi.

V těchto zprávách, čerpaných z druhé a třetí ruky, neboť i moji zpravodajové neviděli všecka ta místa vlastníma očima, je snad leccos zvětšeno národní obrazotvorností, ale nicméně vidíme, že hory ty jednou bývaly lépe obydleny, jmenovitě dokud v nich kvetlo hornictví. Z které doby ty hrady, kláštery, kostely

---

[58]) Herodot 7. 111: *τοῦ Διονύσου τὸ μαντήιον, ἐπὶ τῶν ὀρέων τῶν ὑψηλοτάτων.* Zmínka u Euripida, Hekuba v. 1267. Vologaisos: Dio Cassius 54, 34. Návštěva Alexandrova a Augustova „in Liberi patris luco“ v Thrakii, Suetonius, Aug. 94. „Sacra Liberi patris“ v Rhodopě a na Orbelu, Pomponius Mela 2, 17. Orakul ten trval ještě za Pausania 9, 30, 9. — Místnost, na které jsou prý zříceniny s hlavicemi sloupův, římsami, mosaikami, hroby a nápisy, poprvé dle vyprávek nějakého Batačana zpomenul Zachariev; za besskou svatyni Dionysovu ji dle toho popisu vyhlásil nejprve Drinov Заселение Балканскаго полуострова Славянами str. 4. Místnosti Göztepé a Džinevry jsou naznačeny i na ruské mapě i na Kiepertově hraniční mapě.

[59]) O nálezu tom slyšel i Zachariev 71. Prsten s obrazem na zeleném kameni dle něho prodán v Sěru nějakému Frankovi.

a hřbitovy pocházejí, mohlo by se vysvětliti jen podrobným ohledáním míst samých, což na ten čas je věc nesnadná, poněvadž by prve bylo potřeba jednati s nedůvěřivými obyvateli a s místními agy. Nepochybuji, že mnoho z těch památek náleží starým Bessům a době římské; ale i v středním věku bylo tam asi některé z oněch, nyní zmizelých biskupských sídel doby byzantinské. Zdali jméno Dospad souvisí s byzantinským titulem despoty a snad s despotou Momčilem, pánem těch hor za prvních návštěv Turkův v Evropě, je nejisto. *Dospad-jajlá*, horské louky Dospadské prosluly za dob sultána Mohameda IV., vášnivého lovce. Lovy své odbýval s tisíci honci na Strandži Planině okolo Čataldže, Vizy a Kyrkklisy, po okolí Adrianopole (u Fikly), na podhoří Balkánském okolo Jambolu, Karnobadu i Aitosu, v krajinách u Plovdiva a Stanimaky, jeden čas také na Olympu a u Larissy thessalské, kde sultánský dvůr 1669 viděl anglický cestovatel Brown. Na jaře 1671 sultán poprvé táhl přes Plovdiv a Batak na „Dospad-jajlasy", kdež zůstal do podzimku. Jeden list velikého vezíra vévodovi sedmihradskému je datován „pod Alpami Despotskými" (sub Alpibus Despoticis). Krajina se mu tak zalíbila, že se tam častěji vracel. Tyto sultánské návštěvy se na Dospadu pamatují podnes; ukazuje se cesta Mohamedova, jeho saraj a jeho lázně.[60])

Dle nářečí Pomáci Dospadského pole, jak již povědíno (str. 290), náležejí ne k Rupcům, ale jako Batačané a Pešterci k mluvě východní, která zde tvoří klín, vstupující do území domácího nářečí Rhodopského; v celém sousedství, v horní dolině Kričimské řeky, v Rupčosu, v Achyr-Čelebi, v Nevrokopsku a v Čepině panuje nářečí „rupské". Sousedé nazývají Dospadčany *Planinci*; Pomáci na horní Kričimské řece slovou *Achrjáne* a obyvatelé Rupčosu *Rúpčenci*. Krajina na jih odsud, mezi vysočinou Dospadskou a řekou Mestou s 50 pomáckými vesnicemi slove *Čéčko* (turecky *Čeč-kolu*); obyvatelé tamní se nazývají v Dospadě *Češlii*, v Achyr-Čelebi *Čéčenci*.[61])

[60]) O lovech Mohameda IV. viz Hammera 3 (2. vyd.), 656 a j. Překlad Hadži Chalfy 184. Dubrovnický posel Marin Caboga psal senátu 12. dubna 1675 z Nového Pazaru: „Il Gran Signore (sultán) finite le feste deve andare a far l'estate al Monte di Despot Balkan, dove e stato l'anni passati" (arch. Dubr.).

[61]) Mustafa mi diktoval následující seznam vsí čečských, které nejvíce náležejí do Nevrokopské kazy (okresu) a také z části jsou zaznamenány na rakouské mapě (list N 13, Seres): Kóčen, Krúšovo, Sátovica, Dólen, Drjánovo, Marúlovo, Žíževo, Cъrnъče, Osínja, Ljúbče, Borján, Slášten, Áblanica, Tovíšten, Válkosel (se starým hradiskem, 2 h. na levo od cesty z Dospadu do Nevrokopa), Kŕbul, Gúštir, Síngur, Téplen, Mahalícite (h, ne ch), Kostén, Husenica, Górno a Dólno Sъngъrtiji. Četná jména na *-en*, *-jan* opakují se také v Rupčosu (Narečen, Čurjan) a na horním toku Kričimské řeky, potom na severním úpatí Balkánu ve Vračansku, Plevensku, Tetevensku. Nejsou to adjektiva na *-ьnъ*, ale zkrácené pluraly na *-jane*, *-eni*, jak se vidí na severu na jméně Téteven, které se ještě slýchá co plurál Tetevene (v starých zápisech Tetjuvene, v nových bulharských knihách také Tetjuven, Tetiven).

Ptal jsem se po Rhodopském stěhovavém obyvatelstvu. Bylo mi řečeno, že Juruci či Konjaři nyní řídčeji přicházejí, ale že některé jejich společnosti stojí docela na blízku Bataku. Vlasi nepasou na Dospadu; za to navštěvují více krajinu Achyr-Čelebi a jmenovitě okolí Bataku. Dělí se na rumunské *Karavlachy*, kteří se sbližují i s bulharskou církví, a na pořečtěné *Karakačany*, kteří mají styky s řeckým duchovenstvem městských Vlachův v Pešteře. Zimují okolo Dramy, Gjumurdžiny, na dolní Marici nebo u Černého moře u Anchialu.

Nemoha viděti *Nevrokop* z blízka, ptal jsem se i po něm. Byl mi popisován jako město veliké prý asi jako Tatar-Pazardžik (jedna turecká statistika klade 1410 domův); mezi obyvateli jsou tři čtvrtě Osmanliji, jedna čtvrt Bulhaři a Vlasi. Sídlí tam řecký biskup. Křesťané jsou prý dosti utlačováni od tureckých agův, spřízněných s tureckými pány v Gjumurdžině. Na blízku, pod horami, porostlými dubovým lesem, prýští se tři teplé prameny s lázněmi. Na jih od města u vsi *Debrene* nalezá se veliký kostel sv. Arangel se starým hradem.

Z Bataku vyjeli jsme (v 1 h.) na severozápad do Čepina. Mezi vysokým ovsem vystoupili jsme na nízké sedlo a ztratili domy Batacké již po půl hodině z očí. Před námi otevřela se nová překvapující vyhlídka (1 h. 35 m.). U prostřed krásného věnce hustých borových lesův prostírá se rovné pole, pokryté zelenými lukami, na nichž leželo rozptýleno na sta kup senných. To je *Batáško bláto*, které před vydáním ruské mapy bylo známo jen z poznámky na mapě Viquesnelově (plaine marécageuse) a z popisu u Zacharieva.[62]) Od něho má i Batak své jméno (tur. *batak* močár). Je to rašeliniště, které se jen periodicky naplňuje vodou.[63]) Dno jeho je podlouhlé, od jihu na sever asi dvou hodin zdélí a půl hodiny zšíří. Amfitheatralní ohrada nevysokých chlumův, docela zarostlých starými bory, dává mu tvářnost pěknou, ale divou, neboť se nevidí ani lidé ani lidská obydlí, a jen orli, sokoli i jiní ptáci, kteří vylétají a zase padají do lesův. Hlouček Batačanův pracuje u sena a z lesa zní daleko do tichého kraje ozvěna sekyry nějakého Pomáka. Jižní vyšší část v létě bývá suchá a je louka se znamenitými senokosy, jmenovitě prý pro píci rohatého skotu; polovice patří Batačanům, polovice Čepinským Rakitovcům. Mezi travou se brodem přejíždí přes hluboké rýhy stojaté vody s rákosím a rybami, pozůstalými ze zimního vodstva. V zimě se tato luka zalévají vodou a tu se celé jezero obchází podél jižního břehu. Severní, nižší část dna je neprůchodný močár, plný vody; na povrchu plove na oko pevná tráva se zapletenými kořeny, ve které neopatrní lidé a ne-

[62]) Zachariev 70 (dle něho Dějiny bulh. 16).

[63]) Také na severním svahu Musally se nalezá podobné menší rašeliniště, z něhož vychází jeden z potokův, tvořících Marici (str. 82).

hlídaný dobytek někdy propadají beze stopy. Množství vodních ptáků hnízdí mezi rákosím; na vodných místech zdržují se prý veliké černé ryby s masem nechutným. Husté mlhy často se srážejí nad močárem, který není bez odtoku. Na severozápadním jeho konci otvírá se mezi lesnatými vrchy malebná rokle; borovice v ní sestupují po svazích až k říčce, která se dole ve stínu olší sotva pohybuje mezi drobným kamenčím a tekouc velikou oklikou k západu, u vsi Dorkova vystupuje mezi nivy Čepinského pole. Žandarm, který byl s námi, vypravoval mi pověst již od Zachariева zaznamenanou, že v jezeře jednou byla ohromná ryba, která ten výtok prožrala a pak zůstala venku v poli ležet; byla tak veliká, že tři měsíce ji jedli psi. Slyšel jsem též o nějakém projektu rašeliniště to vysušiti pomocí kanálu, jenž by se prokopal skrze dolejší jeho část.

Nezcela hodinu po odjezdu z Bataku slezli jsme ke břehu rašeliniště (1 h. 50 m.) a jeli 25 minut na přič přes jeho dno. Dle mé observace výška jeho je asi 1097 metrův.[64]) Na druhé straně vyjeli jsme (2 h. 15 m.) z luční půdy do přirozeného parku s ostrůvky borového lesa. Odtud jsme vystoupili na kamenité rozvodí (1202 m.), na němž ve stínu vonných borovic rostlo množství zvonečkův, borůvek a kapradin. Na jihovýchod spatřovaly se blízko skalné vrchy, vynikající nad lesy do značné výšky [65]) Z vrchu (2 h. 30 m.) otevřelo se nové krásné panorama na západ. Před námi ležela spousta lesnatých hor, mezi nimi zrovna naproti osněžené hřebeny obrovské Ryly Planiny; mezi ní a námi zelenalo se zase hluboké dno mezi horami a lesy, ale větší a hlubší, ozdobené velikými vesnicemi, ježto se ohlašují bílými minarety, vyčnívajícími z hájův ovocného stromoví. To je krajina *Čépino*.

Nastalo slézání po skalách a vodění koní za uzdu. Za hodinu (3 h. 35 m.) vstoupili jsme do první Čepinské vsi, kukuřičnými nivami obstoupené. Slove *Rakítovo* nebo *Rakítovec*[66]) (790 m.) a leží pod horami v jihovýchodním úhlu kotliny. Jezero, které na všech mapách až do ruské u ní je zaznamenáno, neexistuje a vzniklo jen nedorozuměním Viquesnela, který slyšel něco o Bataském Blatě. Za to se nade vsí ve skalách nalezá veliká jeskyně. Sedli jsme na kládv u nové bulharské školy, která se pomocí vlady rumelské právě dostavovala. Rakitovo má totiž smíšené obyvatelstvo: 1090 mohamedánských, 528 křesťanských Bulharův a 287 Cikánův. Brzo se sešli kolem nás Bulhaři v černých kalpacích a bělobradí Pomáci v bílých turbanech, s kmetem křesťanským a musulmanským. Turecký starosta, veselý bradáč, pokládal mne mermomocí za lékaře a vykládal, že v Rakitově lidé nikdy ne-

[64]) Ruská mapa udává poněkud doleji na sever 1086 m.

[65]) Asi Kara čumak a Semer-Alan ruské mapy, do 1900 metrův.

[66]) Blh. *rakita* (jako v jiných jazycích slovanských) druh vrb, tuším Salix purpurea.

stůňou, dlouho žijí a umírají jen od stáří. Ku konci natáhl obě ruce zároveň do předu a žádal, abych mu sáhl na puls. Chopil jsem se té improvisované úlohy a řekl mu k ohromné jeho spokojenosti: „Nejzdravější člověk na světě! Sto let budeš živ!“ Myslím ostatně, že jeho makrobiotikon je nápoj, od Mohameda zapovězený, který arci v Čepině samé neroste, ale se přináší z „pole“. Večer jsme ještě po dvouhodinné spěšné jízdě přirazili do vsi Banje.

Čepino je zajímavé zákoutí. Hlavní osa kotliny je položena od východu k západu, asi na 12 kilometrův zdélí. Uprostřed je dno vystupujícími výběžky horskými zúženo až na šířku 3—4 kilometrův; na východním a západním konci kotlina má za to postranní zákoutí, ve kterých jako v zálivech leží vsi, na jihovýchod Rakitovo, na severovýchod Dorkovo, na severozápad Korovo, na jihozápad Banja. Z té příčiny se celé pole přehlédnouti dá jen z vrchův a ne ze dna. Kolem do kola stojí všude vysoké lesnaté hory, mezi nimiž vévodí na západě štít ohromné Musally. Na jihu a jihozápadě táhnou se lesnaté chlumy Rhodopské od Ryly do Karlyka; za nimi leží na vrchovištích Mesty kotlina *Rázlog*, stejně vysoká jako Čepino, ale větší. Východní ohradu jsme nyní sami po cestě seznali. Na sever dělí Čepino od pole strmé hory, které nad temnými lesy jsou korunovány zubatými skalami nápadně ostrých tvarův. Dolina je nepochybně jako Bataško Blato staré jezerní dno, pravda, kterou obyvatelé sami poznali a oděli v „geologickou báji“ o oné rybě, která prý průlomy zdejší projedla. Střední nadmořská výška obnáší do 750 metrův. Hlavní řeka přichází od jihozápadu, od rozvodí na stranu k Razlogu; Zachariev ji jmenuje *Bistrica*, ruská mapa *Jablanica* a já ji v Banji slyšel jmenovati *Vasilja*. U vsi Ložene přijímá z prava Dorkovskou řeku, odtok Bataského Blata (u Zachariева *Jagodinka*, na ruské mapě *Mutnica*).[67]) Doleji u vsi Korova všechny tyto spojené vody přijímají turecké jméno *Elideré* a vytékají mnohonásobně klikatou, příšerně hlubokou propastí ven do pole k Marici. V prorvě té není ani osad ani cest. Strmé na 45° skály spadají k řece, která teče na úzkém stinném dně přes množství ohromných svalených balvanův. Po mé cestě jednáno o plánu stavěti tou propastí silnici do Čepina, ale provedení projektu silničního ukázalo se nemožným. Náš krajan p. inženýr Wittich 1884 s nouzí našel dva bulharské lovce kamzíkův co vůdce, neboť po 15 let nikdo tudy nešel. Lezli od pole do Korova pracně půl druhého dne, stále po strmých srázech, často se brodíce přes řeku do prsou hlubokou.

V Čepině není bařin ani jezérek. Za to prýští se zde celá řada teplých pramenův podél západního úpatí. Náležejí k věnci

[67]) Vedle toho mi jmenovány menší potoky *Kamenska reka* u Kamenice (Elenka ruské mapy) a *Lukovica* v Ložene (i na ruské mapě), obě od západu.

teplic, které obkličují Rylské hory ze všech stran: Kostenecká Banja u pramenův Marice, Saparevska Banja v Dupnicku, teplé prameny v Džumaji a Banje Razložské a Nevrokopské.

Celá ohrada Čepina je pokryta temnými bory; jen na dolejších svazích je něco bukův a dubův. Po lesích těká všelijaká zvěř, jmenovitě kanci. Dno samo je zaujato nivami a lukami, které letním parnem nikdy nežloutnou. Po polích (žně jsou na počátku srpna) vidí se kromě žita i kukuřice, bob a jmenovitě množství lnu. Dřevěné ploty z kolův a dlouhých břeven okolo polí a luk připomínají alpské krajiny v Tyrolsku a ve Švýcarsku. Doubravky topolův, olší, vrb a habrův sledují okliky potokův a říček. Na pastvinách sluní se vedle koz a ovcí i druh krásného bílého skotu.

Čepino nemá mnoho spojení se světem, jakkoli leží na cestě z Pazardžika do Razlogu. Na voze nelze sem přijeti odnikud, a i na koni přístup není snadný, neboť stezky jsou toho spůsobu, kde na mnohých místech nutno ssedati a koně voditi za uzdu. Nejsnadnější přístup je od Bataku; krkolomnou stezku přes Karkariji do pole Pazardžického jsem sám viděl, a také vysoké rozvodí k Razlogu (1353 m. dle rak. mapy) prý není schůdnější. Na straně k Belovu jsou prý v lesích, vykořisťovaných od Hirschovy společnosti, nějaké voznice, ovšem jen pro volovské káry.

Obyvatelstvo je zajímavé. V Čepině nalezá se sedm vsí [68]) s 8370 obyvateli, mezi nimiž je 5136 Pomákův, 2687 pravoslavných Bulharův (celá Kamenica a třetina Rakitova) a 547 Cikánův. Dle jazyka Čepino obsahuje nejzápadnější výběžek nářečí rupského, čímž se obyvatelstvo sbližuje s Nevrokopskem, Rupčosem, Achyr-Čelebi a dolní Maricí; v sousedním Razlogu a v Samokově panuje již západní nářečí, v Bataku a na Dospadu východní. Lidé jsou zdraví, celkem dobromyslní horalé. Pozoroval jsem i stopy kretinismu, který na severní a západní straně Ryly vystupuje tak silně.

Pomáci, kteří se tu poturčili teprve v 17. století (str. 296), drží ještě stará jména rodinná: Vrančovci, Popovci, Mančovci atd., jakkoli jednotlivci slovou Derviš, Jusuf, Hasan, Tahir, ženy Ajša, Fatima, Jenifé, Zelchúna a jinak po turecku. Domy jejich jsou velmi massivně zdělány z dřeva a hlíny, anebo jen z klad, někdy také prostě sroubeny z celých silných, nepřitesaných a nenatřených kmenův lesních. Byl jsem zde po bajramu, když všickni lidé oblékají nové šaty; proto se všude jevila čistota a jakási majetnost v oděvu, která se snad v jiný čas nevídá. Mužští nosí modré, zelené a hnědé šaty z vlněné *aby*, červený pás a bílý nebo jinobarevný turban. Ženy (*Pomakíni*) se odívají ve vlněný šat, podobný ná-

[68]) Dórkovo, Kostandóvo, Rakítovo (nebo — ovec), Kórovo, Kámenica, Lóžene (tak vyslovují na místě; jméno pochází od *lъdža*) a Bánja. Vsi se jménem Čepino není, ale někdy prý se tím jménem rozumí Rakitovo.

rodním krojům křesťanek, se střídavými vertikalními pruhy modré a červené barvy; jen hlavu docela pokrývají velikými bílými šátky. Jakmile spatří po cestě nějakého muže, ať je Pomák nebo *kaurin*, uprostřed polní práce rychle se zahalují, obracejí na stranu, shrbují nebo dokonce klekají. Ale myslím, že jen staré sledují předpisy žárlivého zákona musulmanského s takovou horlivostí; aspoň jsem pozoroval, že mladé Pomakinky leckdy nechají půl tváře otevřeno a vesele pohlednou třebas i na nevěřícího. Ostatně žijí Pomáci po celých horách jen v monogamii. Na *bárem* (tak vyslovují bajram) dívky tančí choró s odkrytou tváří a jinoši se na ně dívají, arci jen z daleka; když jsme večer vjeli do Banje, z uzavřených dvorův odevšad se ozývaly veselé písně, zpívané od dívčích hlasův.

Křesťané Čepinští jsou docela osamělí a mají proto zvláštní církevní výsady; smějí se ženiti i v bližších stupních příbuzenských (se sestřenicemi prvního stupně).

Dne 8. srpna zůstal jsem celý den v *Bánji*, největší z osad Čepinských (476 domův s 2095 obyvateli), ležící v dolině na dostřel z ručnice široké; na západní straně stojí vysoko na stráni zřícená kula z kamene a klad. K hranicím na stranu k Razlogu zůstávají jen 4 h. cesty do tak zvaných *Bábeški kolibi*, několika set rozptýlených pomáckých chalup, z polovice rumelských, z polovice „nepokořených“. Okolo vsi prostírají se veliké hřbitovy, na nichž se pochovávali lidé ještě za křesťanské doby, s mnohými mramorovými kameny a 3—4 „čerkovišti“, z nichž jedno se nazývá posud sv. Ilija. Důležitost svou děkuje ves teplým pramenům. Poloha jejich poznává se večer hned při vjezdu do vsi dle modravé páry, která vystupuje ze dna údolí před lesnatými stráněmi něco jižněji ode vsi, za bílými minaréty a vysokými stromy, jimiž jsou obklopeny domy vesnické.

Ve vsi nalezl jsem mnoho lázeňských hostí, nejvíce Bulharův z Pazardžika a Pešťery. Byli ubytováni velmi prvobytně, pod stany, pod provisorními střechami s vlněnými koberci co oponami anebo v prázdných srubech. Já nalezl přístřeší v kasárně; stál tu jeden mladý přívětivý důstojník s 30 muži rumelské milice, aby střežil hranice proti brigantům, kteří se ob čas zjevují v blízkých lesních pustinách. Od něho jsem slyšel, že v celé (jediné) setnině Pešťerské družiny slouží jen asi tři Pomáci.

Ráno šel jsem k lázním. Stojí o samotě mezi lesy, asi 1100 krokův od posledního domu. Jsou to dvě pěkné kamenné budovy, skryté mezi topoly, vrbami, olšemi a habry, které vyplňují těsné místo mezi stráni a řekou. Dolejší mužská lázeň (793 m.) nalézá se v šestiúhelné budově s kupolí a čtverhranným, velikými hlazenými kameny dlážděným bassinem; nad vraty čte se arabský rok 1163 (1750). Vedle zevnější stěny rostou štětky (Dipsacus), vyšší nad člověka. Dvě minuty dále kryje se v hustém olší ženská lázeň, podobný poněkud větší hexagon. Vodu první lázně měřil

jsem na +45° C., druhé na +46° C. (řeka v poledne +17°, vzduch +24°). V odtoku lázní daří se ve vysoké temperatuře husté zelené řasy; v řece samé se prohánějí četní vodní hadi, ne jedovatí.

Nejbližší okolí teplic je rozkošné horské zákoutí. Vystoupil jsem na sousední stráň a strávil po stálém jezdění a mluvení příjemnou hodinu o samotě ve stínu rozložité Rhodopské borovice s krásným rozhledem: dole malebné luhy a čerstvě zelené alpské pastviny podél řeky, po strmých stráních hustý les, dole žlutozelený bukový a dubový, nahoře temnozelený čili černý borový. Mezi stromy roste plno jalovce. Velicí orlové a bělohlaví supi pokojně přelétají z lesa do lesa od jedné stráně na druhou, an stín jejich zvolna plave dole po lukách. Z vyšších míst vidí se na sever do Čepinského pole; jen rozhled podél řeky nahoru dle cesty do Razlogu nesahá daleko, neboť nedaleko nad lázněmi se dolina docela zatáčí k západu. Vedle šumění řeky a hlasův lázeňských hostí, odrážejících se od akustických kupolí, jediný zvuk, který krajinu oživuje, je jednotvárné pravidelné bušení valch (*tépavici*). Je to stroj docela prostý, postavený na náhonu pod širým nebem bez domu nebo krytu; hřídel, vodou otáčený, lopatkami zdvihá jedno rameno stojaté dřevěné páky, čímž druhé rameno jde dolů a tluče vlnu, položenou na prkně. V poledne se lázně více oživily. Obědval jsem v milé společnosti bulharské s načalníkem Pešterským p. Popovem v průvětrném kiosku u lázní; totiž nad náhon pro valchy, lemovaný rozkošnými olšinami, položeno je veliké dřevěné podium, pokryté střechou, ve kterém se příjemně sedí, rozumí se, po turecku s překřiženýma nohama.

Večer octnul jsem se ve veselém družstvu mladých Bulharův obojího vyznání, místních musulmanův a rumelských důstojníkův, úředníkův i kupcův. Ves byla vůbec po bajramu a po žních svátečně naladěna. Za živých hovorův při rakiji a cigaretách vzájemné poměry měly ráz docela přátelský. Pomáci dali se do zpěvu a zpívali celou řadu pěkných národních písní. Největší dojem způsobila píseň o pomáckém Don Juanu Mechmedu. Tři vsi na něho žalovaly, že miluje všecky pěkné dívky, i dívku kadije i ajana i paše. Když kadija ho dal proto do želez, Mechmed žádal, aby si směl k utišení své žalosti zahrát na *drnkji* a k tomu zazpívat, ale když mu to povoleno, tak zadrnkal a zapěl, až kadija sám začal tančit a všecko mu odpustil, k veliké radosti dívek. Spřátelil jsem se dokonce se synem jednoho místního bega, mladým veselým Jusufem. Ráno mi diktoval několik těch písní a pravil, že kdybych tu mohl déle zůstati, že by mně jich pověděl tolik, „až by tvá knížka na ně nestačila“ (*kitápčeto nema da ti stigne*).[69]) Otec jeho, bohatý a vážený Ališ-Pechlivan aga, byl elegantní vážný musulman v modrých šatech s čer-

[69]) Tištěny jsou v Period. Spisanii 8, 90 sld.

veným pasem, ale ne s turbanem, jako ostatní, nýbrž s novomodním fesem.

Národní písně Pomáků v Čepinských a Dospadských se neliší od ostatní známé poesie bulharské. Převládají v nich látky lyrické, erotické a satirické. Zpívají je buď jednotlivci buď chór, při průvodu kytarky, která v Čepině slove *dŕnkja-ta*, na Dospadu juruckým slovem *bajlamá* (str. 68). Slyšel jsem i hajducké písně o musulmanských haramijích na „Karlovské Planině" (Karlyku) a o křesťanských hajducích z Bataku, s jehož obyvateli Čepinci patrně ode dávna byli v napnutých stycích. Čepinští Pomáci vůbec někdy zpívají také o junácích hajducích s křesťanskými jmény (Panaút, Kurdalija atd.); ze staršího eposu mají písně i o „Králi Marko". V jedné písni, kterou jsem slyšel, zpomíná se „Mender grad", bessarabské Bendery, o kterém zpívají také albánští bašibozuci — zpomínka z rusko-tureckých válek osmnáctého století. V jiné se pělo o bojích okolo Plevna, ale nebylo v ní žádného děje, nýbrž jen obecné výrazy, jak se šavle blýskají a jak se země třese hřměním děl. Na Dospadu se zpívá jen o junácích s tureckými jmény; toliko prý v písních vsi Bártiny se nalezají některá křesťanská jména junáků.

Tato poesie musulmanských Bulharův vůbec upomíná na zpěvy mohamedánských Bosňanův, kteří pějí množství sladkých anebo lkajících zamilovaných písní, a ze staré junácké poesie, s reky ještě středověkými, jaká se zachovala u křesťanských Srbův a Chorvatův, mají jen slabé ukázky. Proměna víry zrušila svazek se starými historickými tradicemi, neboť ty měly ráz více méně křesťanský. Srbští i bulharští musulmané se stali vůbec horlivými fanatiky pro islam a předpisy jeho zachovávají s větší vroucností a houževnatostí nežli sami Turci. Z písní je ostatně patrno, že mezi Bosňany a Pomáky bývaly ve vojscích tureckých přátelské styky; v Čepině se pěje o bosenském delijovi, kupci nevyrovnaného koně, jehož dýchání zavíralo okna a jehož frkání otřásalo cihlami na střechách, a popisuje se ideál mladé Pomakinky — junák jezdec, který mluví „bosenskými slovy".[70])

[70]) O „předhistorických a předkřesťanských písních", které Bosňák Verković, obchodník s antikami v Sěru, vydal pod zvučným titulem „Veda Slovanův", prostí Rhodopci ničeho nevědí. To je tím podivnější, neboť vydavatel (Веда Славена, Bělehrad 1874, díl I str. XV) jako osoby, z jejichž úst prý písně ty pro něho od několika pomocníkův byly zapisovány, zejména vypočítává nejen Pomáky (a to i ze samého Dospadu), ale i křesťanské Bulhary (od železáren u Melnika a z Razlogu), ba i pastýřské Vlachy a dokonce i Cikány, dle čehož by se mohl předpokládati veliký rozsah territoria, na kterém by tento druh poesie lidem rozličných tříd a národností byl znám. Měl jsem mnoho osobních styků s Pomáky Dospadskými, Čepinskými a Nevrokopskými, měl jsem po léta sluhy, křesťanské Bulhary, z Razlogu a z Melnicka, hovořival jsem s křesťany z celé Rhodopy, ale písně o přistěhování do země, o vynalezení obilí, vína, písma, o bozích s indickými jmény, o Orfeovi atd. nikomu z nich nebyly známy. Jen Mustafa z Dospadu mi jednou řekl, že sice doma o tom nic neslyšel, ale že takových písní celá kniha — se prodává

O nějakých literarních pokusech Pomákův, podobných bosenským, jaké sbíral německý orientalista Blau, v Rhodopě není stopy, aspoň pokud jsem se mohl doptati. Kdykoli Pomáci něco musí psáti, činí to turecky, neboť turčina je po těch krajinách již stykem s usedlými musulmany ve východních částech pohoří a s kočujícími Juruky obecně známa. Za to jsem se něco dověděl o písemných pracech Pomákův makedonských. P. Jos. Kovačov, generalní sekretář ministerstva vnitra v Sofii, mi vypravoval, že k němu do rodiště jeho Štipu kdysi přišel jeden hodža ze sousedních makedonských Pomákův u soutěsk řeky Vardaru, z krajiny řečené Tikveš, a předčítal mu umělou báseň obsahu polofilosofického, nevelmi jasného, psanou velmi čistou bulharštinou písmem arabským; při tom pravil: „i my máme svá *ellínika*“, totiž staré elegantní obraty a slova, jako prý ku př. staroslovanské *čelovek* místo nynějšího *čovek*.

Dne 9. srpna vypravil jsem se (10 h. 15 m.) z Banje na sever do Tatar-Pazardžika. Jedouce tryskem po polních cestách minuli jsme za čtvrt hodiny pomáckou ves *Lóžene* a stihli za pět minut na západní její straně na otevřenou výšinu, na níž o samotě stojí dvě lázeňské budovy, podobné to kamenné šestihrany, jako v Banji. Jména jejich *Véljova bánja* a *Kóstova bánja* pocházejí ještě z křesťanské doby před poturčením Čepina. V dřevěném kiosku mezi oběma nalezl jsem celou společnost bulharských učitelův v lázeňském kostumu, dlouhých kvítkovaných županech (*anterija*), jaké nosí španělští Židé. Vnitro lázní, obsazené právě od žen, jsem viděti nemohl. Po krátké zastávce přirazili jsme směrem severozápadním po lukách za 10 minut do vsi *Kamenice*, která leží na západním kraji kotliny ve větší výšce.

Před vjezdem do vsi překvapilo mne obzvláštní přírodní divadlo. V malé kotlince blízko „obročište Sveti Vlas“ nalezá se docela otevřený, lidskou rukou nikterak neupravený pramen ne-

v Plovdivě v kněhkupectví! Dobří znatelé Bulharska mezi Bulhary samými ode dávna mi ty domnělé nálezy vyhlašovali za humbug, pročež jsem se již v Dějinách bulh. str. 516 prohlásil pro jejich nepravost. Ctihodný stařec p. P. R. Slavejkov, nejlepší znatel národního života bulharského, dobře známý i s Rupčosem a jinými krajinami Rhodopskými, nejednou mi určitě tvrdil, že ty Vedy jsou falsifikát celé jakési kompanie učitelův v Sěrsku a v Melnicku; jednou (bylo to v Sofii 5/17. ledna 1882) mně vypravoval, jak se učitel Charizanov z Melnicka, který v knížectví slouží snad podnes co soudce, jemu přiznal, že i on byl „ortak“ (společník) při dělání Verkovićových písní. Slavejkov se ho ptal, proč to vůbec dělali, a dostal za odpověď, že prý myslili, že to přispěje k národní slávě; Verković totiž doufal těmi písněmi dokázati prabydlitelství Bulharův a vynalezení civilisace od Slovanův. Básně ty spisovány ovšem nejvíce předěláváním a nadíváním skutečných národních písní, v domnění, že „ohromná“ délka písní je příznak hlubokého stáří. Mezi mladou bulharskou intelligencí se písní těch ujímají jen někteří *λογιώτατοι*, ježto se učili v cizině a vlast znají nejvíce jen z kněh, anebo spolupracovníci Verkovićovi, kteří nyní vesměs se nalezají v knížectví. Verković sám od války se zdržuje, pokud vím, v Petrohradě.

obyčejně vysoké temperatury, který jmenovitě za chladnějšího dne z daleka dýmá mezi bujnou horskou travou. Několik polonahých Bulharek, jen zástěrami oděných, pralo v jeho odtoku a dalo se při spatření nás jezdců na útěk. Z blízka cítí se silný zápach sirný. Thermometr, který jsem k měření pramenův vozil s sebou, poslal jsem ráno se zavazadly napřed, ale Pomák, jenž vedl nákladního koně, po cestě nečekal, nýbrž daleko nás předstihl. Měl jsem u sebe jen kapesní nástroj se stupnicí do $+50^0$ C., ale ten pukl, jakmile jsem se jím vody dotknul. Dověděl jsem se však, že lesníci Hirschovy společnosti teplotu vývařiska toho změřili prý na $+62^0$ C.

Ve vsi samé, jediné to čistě křesťanské osadě v Čepině, stojí veliká nová škola, kterou jsme co bílý bod viděli již z vrchův nad Rakitovem. Navštěvovalo ji také asi 50 mladých Pomákův nejen z Čepina, ale i z Dospadu, kteří se pod vedením hlavního učitele Dokumova (z Kyzyldžilar v Provadijsku) a jeho soudruhův učili písmu bulharskému a začátkům věd, s peněžitou pomocí od rumelské vlády. Jeden z nich, mladý, asi 20letý elegán v turbanu se mi představil hned po příjezdu jako „Bulhar musulmanského vyznání“ a s milou hovorností zasypal mne zprávami o horách své vlasti. Žáci ti jsou upřímní musulmané, ale při tom bulharští vlastenci. Několik z nich šlo z Kamenice na další učení na realku v Plovdivě, a moje cesta byla příčinou, že se někteří odebrali za mnou na gymnasium do Sofie. Litoval jsem, že rozpočet dní a hodin mi nedovoloval pobýti déle v Kamenici, místě pro studium krajiny a lidí velmi příhodném.[71]) Ves se svými nebílenými domy z červenočerných klad, vesměs s horním patrem, je dosti veliká; čísla velikosti její z posledních 70 let zřetelně zobrazují rychlý vzrůst bulharských vesnic za našeho století, který patrně byl všeobecný, spojen jsa zajisté s obecným silnějším rozmnožováním obyvatelstva.[72]) Před odjezdem byl malý alarm. Brigadýr rumelské žandarmské strážnice na Kurtově Goře nad Kamenicí ohlásil, že četa haramijův přešla hranice a poslala k jedném pastýřům o stravu. Hned poslána nahoru posila.

Spěchali jsme dále (12 h. 25 m.) z počátku přímo na východ. Řeku Elideré minuli jsme za čtvrt hodiny brodem, kde voda sahala až po třmeny a jeli rovným bezlesým dnem, kde Pomáci právě dokončovali žně. Na voznici potkávali jsme pocestné k lázním, nejvíce Židy z Tatar-Pazardžika. Chvíli jsme ssedli (1 h. 35 m.) u nevysoké mohyly, porostlé několika stromy, s pěkným rozhledem po Čepině; bělost minarétův a kamenných lázeňských domův u Ložene usnadňuje orientaci. Ves *Kostandóvo*

[71]) Obyvatelé mi vypravovali o zříceném kostele *sv. Spas*, jehož zdi prý stojí v lesích mezi Čepinem a Belovem.

[72]) Pop Konstantin 1819 klade Kamenici (str. 42) s 80 domy, Zachariev 1870 s 140 domy; rumelská statistika z 1880 uvádí 238 domův, druhá z 1885 268 domův, 281 rodin, 1496 osob (758 m, 738 ž).

(2 h. 20 m.) s dřevěnými sruby a širou travnatou návsí okolo džamije byla jako vymřelá; obyvatelé, malí i velicí, byli po polích na žních.[73]) Zjevil se jen obecní strážce s kotlíkem kyselého mléka. Čepinci vypravují, že tato osada byla staré středisko jejich krajiny a tu že nejdříve se začali turčit. Ukázáno mi návrší, kde prý Turci posud na den sv. Jiří zabíjejí ovce na *kurban*; tam prý stal starý hrad, ale v rychlosti jsem nemohl z pozdáleči rozeznati žádné staré stěny ani urovnanou plochu, podle které se staré hradisko obyčejně rychle poznává.[74])

Zde jsem se rozloučil se soudruhy, žandarmským velitelem a jinými, kteří se dali na pravo do vrchův, kudy vede jízdecká stezka z Čepina přímo do Peštery, překračujíc odtok Batašského Blata hned po jeho východu z močárův. Já sám se vydal (2 h. 55 m.) v průvodu jednoho pěšího žandarma na sever do Dorkova; můj jízdecký kůň byl mi ve skalném terrainu brzo více na obtíž než ku prospěchu. Krajina nabyla jiného rázu. Šli jsme mezi lesnatými svahy asi jeden kilometr širokou dolinou odtoku bahenného jezera Batašského vzhůru k uzavřenému zákoutí, v němž se řadily kolem bílého minarétu hustě sražené, rovněž dřevěné domy Dorkovské. Tu a tam žali lidé na poli, nejvíce rychle se zakrývající ženštiny. Na jednom místě byl jsem překvapen zvláštní scénou; v levo od cesty zrovna za živým plotem sedělo nebo klečelo pět Pomákyň, které, zakukleným lícem zrovna k nám jsouce obráceny, s patrnou vroucností mlčky se modlily s poklonami směrem k Mekce k jihovýchodu. Okolo samého Dorkova (3 h. 30 m.) v horském koutě ještě vlály zlatoklasé nivy, promíchané ojedinělými jalovci a obstoupené černými bory; žně právě se začínaly. Vedle nich veliká prostranství zaujímal bledozelený len a červenokvětý bob. Příjemná lesní vůně mísila se s čerstvým horským vzduchem nad zrajícím obilím. Na cestě byly některé kusy nově vydlážděny. Pohlédnul jsem na rychlo do rokle, z níž z prava ke vsi přichází odtok jezerní, a vjel (3 h. 50 m.) do lesa, v němž se začíná stezka přes hory do thrácké roviny. Před lesem octnuli jsme se na rozcestí. Ves byla prázdná. Na písknutí mého průvodce přišel z polí jeden Pomák v bílé čepici, jež se nosí na holé hlavě pod turbanem, a v nedbalkách, muž tvrdé, zpurné tváře, a řekl nám pyšně, abychom šli na pravo; při pohledu na něho zpomněl jsem si, jak se agové Dorkovští se svými lidmi vyznamenali v řeži Batacké.

Přechod přes těsný a z obou stran velice strmý hřbet vrchu *Karkarije* vyžadoval něco přes čtyry hodiny; stoupá se asi 600 metrův nahoru a 1200 metrův dolů. Hora je hustě zarostlá pralesem. Čepinskou, jižní stranu pokrývají překrásné lesy borové;

---

[73]) Turci ves tu nazývají také Ortaköi, „střední ves“.

[74]) Zápis popa Metodia z Korova u Zacharieva str. 67 popisuje pohřbení Kostandova a jmenuje tamní kostely sv. Petky i sv. apoštola Ondřeje.

jen nejspod u Dorkova jsem viděl něco dubův. Za hřebenem na severním sklonu začínají buky, ale zde onde vždy ještě borovicemi promíchané, které někdy bývají okrášleny bělokvětým plaménkem, pnoucím se po tlustokorých kmenech až mezi větve koruny. Bez vůdce těžko lze tudy projíti, neboť cesta se místem sotva poznává. Z počátku je to krkolomný sypký stezník, jenž se roní pod nohami, dáleji pouhá lesní vodoteč, plná roští, v níž často nutno rukou odháněti jehličí, všetečně bijící do očí, anebo opatrně obcházeti rozložité kořeny a mrtvé, přes cestu padlé vývratky. Jinde se jde krok za krokem v žlabu, v němž se nelze ani obrátit, mezi písčitými břehy, vyššími nad člověka. Vlečení koně, jejž jsem ovšem stále vedl jen za uzdu, bylo malým potěšením. Jsou místa, kde se směr cesty v lese poznává jen dle trusu koňského. Potkali jsme za celého toho lezení jen dva Pomáky. Když se slunce klonilo k obzoru a mezi stromy se rozhostilo přítmí, tichý les obživl hlasy zvířecími; jsou zde medvědi, vlci, srnci, zajíci a množství ptactva. Z jiných zvuků nejjasněji se poznávaly hlasy sov (*kukumjávka*). Vlci právě před málo dny se připližili k dvěma hochům pomáckým, kteří hnali soumary, naložené prkny, majíce jen hole; zahnali je tlučením na prkna. Na jednom místě seděl zrovna před námi na cestě veliký kurovitý pták (*díva kokoška*), myslím slepice tetřeví, ale než jsme mohli střeliti, popošel tiše do houštin, kam jsme za ním nemohli. Na hřebenu stojí vedle krásné horské lučiny, obklíčené starým hustým borem, věž strážní o třech patrech s posádkou osmi pěších žandarmův. V nízkém přízemku jsou konírny a okolo nejhořejšího patra jde gallerie, na níž přechází stráž. Vedle se prýští pramen ledové vody. Strážníci žijí spokojeně, jedí chléb, bob i zvěřiny, kolik jí postřelí, a pijí tuto horskou vodu.

Rozhled od Karkarijské strážnice je velikolepý, jeden z nejnádhernějších v celém Bulharsku. Již po cestě pořáde jsem se mezi stromy ohlížel nazpět do lesnatého labyrintu Rhodopy, jmenovitě dolů na Čepino a na Batašské blato, které se zračily jako jediná zelená pole mezi černými lesy. Když jsem stihl k věži (1414 m. dle mé observace), byl jasný večer s průzračným vzduchem bez mlh a oblakův (5 h. 35 m.).[75]) Na severu táhl se celý velikolepý pás Staré Planiny od Etropolského Balkánu do okolí Mъgliše v Kazanlycku, s hřebenem zdánlivě na rovni s naším hlediskem, se všemi prolukami a se známými vrcholky: Babou, Veženem, s Trojanským sedlem, Sopotskými zubci, Gjumrukčalem, Maragedikem, Kadimlijí a s přechodem na Šipce. Před svahy Balkánskými prostírá se daleko nižší Sredna Gora, s volně spadajícími boky a nevelmi význačnými vrcholky. Rovina sama se prostírala

[75]) Rakouská mapa klade tuto kulu s 1445 metry. Ruská mapa nemá naznačenou výšku její; za to klade jedno místo na svahu k Dorkovu s 1291 m, (nepochybně týž bod, který rakouská mapa označuje tamtéž s 1319 m.), a jeden vrchol na severozápad od kuly s 1496 m.

zrovna pod námi ve strašné hloubi (rozdíl obnáší do 1200 m.) v „ptačí perspektivě“: ohromná žlutavá plocha beze stromův, se zřetelnými brázdami a mezemi svých polí a s křivolakým tokem Marice. U prostřed dole ležel před námi celý Pazardžik se svými domy a ulicemi, a dále na východ stály seřaděny skalné pahorky Plovdivské jako nějaké drobné hračky. Na pravo spatřovala se pod strmými lesnatými svahy Rhodopskými bílá škola v Ustině a červené střechy Bracigova. A což teprve pohled nazpět! Tam se otvíraly tajnosti Rhodopy. Hle vysoký Karlyk daleko na levo a ohromná široká Ryla Planina na pravo na severozápad, zdánlivě docela blízko nás za strašnou prorvou Elideré, velikostí a výškou královna všech těchto hor, s lesklým sněhem, rozloženým ve skvrnách a pruzích nad lesy mezi holým kamením nejvyšších zubcův. Toť vrchol Musallá, který jsme po cestě tak často měli před očima, na trojmezí mezi Bulharskem, Rumelií a Tureckem, nad prameny Iskru, Marice a Mesty. Mezi Rylou a Karlykem je množství hřebenův, až na některé horské pastviny docela zalesněných. Zřetelně se v nich poznává proluka, kudy vede cesta z Čepina do Razlogu. Za ní vynikaly na obzoru vzdušné obrysy velmi dalekých, ohromných hor, které zaujaly veškerou mou pozornost. Byly to dvě bližší skupiny okolo 260° horizontu, a na levo od nich třetí, již nejasná a mlhavá, končící asi k 240°. První skupina, téměř zrovna na západ, patří snad ještě k horám Rylským na jih od Rylského monastyru. Druhá s jasným sněhem na severním svahu vysokého ostrého kužele je *Perin Planina*, antický Orbelos, na jejíž majestátní pyramidu jsme se tolikráte zahleděli z pole Dupnického a z Kystendilska; vrchol ten, pod nímž leží malé jezérko, má turecké jméno *Göl-tepé*, „jezerní vrch“. Třetí skupina náleží asi k Perinskému vrcholku *Alaburunu*, pod jehož jižním úpatím vede stezka z Melnika do Nevrokopu. Jasně se poznává, že mezi těmito dalekými horami a bližší Rhodopou se táhne nějaká hlubina — dolina Mesty. Bylo to rozkošné panorama, celkový obraz neobyčejné krásy, který rázem osvětloval veliký a zajímavý kus vnitra Balkánského poloostrova.

U kuly jsem se dověděl, že jsem nešel tudy, kudy jsem chtěl, okolo zříceniu velikého hradu Karkarijského. Od Dorkova k poli vede totiž ještě druhá stezka, něco dále na západ; od ní lze přijíti ke kule, ale vlastní pokračování její dobíhá do roviny u kláštera sv. Petra blízko vsi Batkuna. Stezka ta překračuje potok *Karkarijsko deré*, který se pramení na západní straně kuly a v hluboké rokli odtéká do Elideré. Na levém břehu té rokle stojí na vysokém místě stěny starého hradiska, prý z kamene, silnými neshnilými kladami proloženého; říkají mu *kalé* nebo *metoch*, pokládajíce je za starý klášter. Poloha toho místa mi byla ukázána z Kamenice s doložením, že beztoho půjdu kolem něho. Ze strážnice se hradisko pro vysoký les nevidí. Byl bych nejraději nocoval na věži, třeba že mi vojáci vypravovali o trýzni

od blech a o nočním lomozu tisícův myší, které dřevěnou stavbu ve všech směrech prohlodaly, a ráno šel na hrad. Ale můj čas byl odměřen.

Rozvaliny „metochu“ jsou pozůstatky slavného hradu *Τζέπαινα*, který se zpomíná u Byzantincův 13. a 14. věku a od něhož krajina posud má jméno, znamenající „rozštěpěnou“ (totiž horu), dle průlomu řeky Elideré.[76]) Polohu jeho názorně popisuje Akropolita. Nejprve jej uvádí mezi Rhodopskými hrady, které císař Vataces 1246 odňal Bulharům po smrti cáře Kalimana. Po smrti Vatacově (1254) cář Michail Asěn znovu se zmocnil všech hradův Rhodopských. Císař Theodor Laskaris II., syn Vatacův, Bulhary rychle odtud vypudil; jen Čepino se uhájilo. Na jaře jedno vojsko pod velením Alexia Strategopula a „velikého primikeria“ Konstantina Tornika, táhlo na Čepino od zadu ze Sěru, ale vojáci zle se osvědčili, neboť když prý v horách uslyšeli jakési volání a zvuk rohův, začali bez pořádku utikati a zůstavili oboz i mnoho koní „bulharským pastýřům a svinopasům“, nepochybně domácím horalům, kteří se byli položili do nějaké zálohy v prosmycích kdesi na Dospadu nebo v Razlogu. Téže jeseně odhodlal se císař osobně táhnouti na Čepino, neboť odpor tohoto jediného místa jej velice rmoutil. Vojsko vytrhlo z Adrianopole s množstvím vozův, na nichž byly naloženy potraviny a oblehací stroje; ve vojsku byli i latinští a tatarští žoldnéři, zvláště pak mnoho lučišťníkův. Na Makrolivadě na půl cestě mezi Adrianopolem a Stenimachem padl první sníh, ale to pochod nezastavilo.[77]) V Stenimachu vojsko se zásobilo čerstvou potravou a táhlo na *Batkun*, kde našlo dosti zásob. Odtud vyslal císař strýce svého Manuila Laskara, který byl se stal mnichem co otec Maxim, a vojvodu Konstantina Margarita, aby ohledali polohu Čepina. Po návratu tvrdili, že přístup je snadný, ačkoli jiní, kteří místnost znali, v císařově vojenské radě tomu odpírali. Ale císař jim uvěřil a s celým vojskem vytrhnul z Batkuna nahoru do hor. Cesta byla tak strmá, že nebylo možno seděti na koních. K této příkrosti se družilo hladké náledí a hořeji stinné a husté lesy (*συνηρεφῆ τε καὶ λάσια δένδρα περὶ τὴν ἀκρώρειαν*). Vojsko tábořilo po cestě beze stanův, které musilo nechati dole, a celou noc se hřálo u ohňův. Za příčinou hustoty stromův (*ὑπὲρ τῆς τῶν δένδρων πυ-*

[76]) *Τζέπαινα* předpokládá staroslov. **Цѣпѣнꙗ** (či **Цѣпенꙗ**, **Цѣплѣнꙗ**) od **цѣпити** findere.

[77]) Tato *Makrolivada*, zmíněná kromě Akropolity p. 127 také u Konstantina Filosofa (Glasnik 42, 307) jako pole na východ od Plovdiva, kde sultán Musa 1413 bratru svému sultánu Mohamedovi I. marně nabízel bitvu, je beze vší pochybnosti *Chaskjojské pole*, tak zvaná *Uzundžova* (tur. „dlouhé pole“), což je pouhý překlad řeckého jména. Je to táž místnost, na které do nedávna odbývány veliké jarmarky. Do okolí Chasköi a sice k tamním teplicím (na Z od města) patří snad také hrad *Toplitzós*, ležící blízko Marice nedaleko Adrianopole, u něhož v 11. století poraženi Pečenci (Heerstrasse 99).

κνότητος) dým nemohl se zdvihnouti do vzduchu a srážeje se v lese, bodal v oči. Ráno, když se rozbřesklo, císař se přesvědčil, že hrad obležením vzíti nelze, a rozkázal vojsku, aby sestoupilo zase do roviny. Byzantinci vyplenili Batkun a táhli nazpět do Adrianopole. Čepina nezískali bojem, ale mírovou smlouvou s Bulhary r. 1257.[78])

Hrad Čepinský zpomíná se pak u Kantakuzena jako jedna z předních pevností na severní obrubě Rhodopy. Naposled slyšíme o něm mezi deviti zámky, které dostal car Jan Alexander (1344) a které zůstaly v rukou bulharských až do tureckého dobytí.[79]) Dle pověstí, uvedených od Zacharieva, hrad se dlouho bránil proti Turkům. Z tureckých dob není o něm zpráv i zdá se, že brzo zapustnul a zarostl lesem.

Po stráních, po kterých se před 628 lety Řekové marně pralesem drali do výšin, jal jsem se od kuly sestupovati dolů (5 h. 45 m.). Ve věži dali mi nového průvodce, svižného a hovorného Bulhara, který v bílých opánkách vesele skákal po kamení; byl z těch, kteří se za vojenské služby v kasárně naučili číst a psát. Můj průvodce vypravoval mi cestou historky z nedávné doby, jak tu 1881 honili hajduckou šajku Spanosa, který s 18 muži pobouřil celou Rumelii. Spanos, Řek nebo Vlach, rodilý kdesi od Bitole, i jeho lidé výborně znali všecka místa, neboť prve tu chodili co dřevaři a obchodníci s prkny. Jednou přišel do kláštera sv. Petra u Batkuna žádat o potravu; v klášteře byla veliká společnost, mezi nimi i prefekt Tatar-Pazardžický, ale utrpěla jen strach. Posléze honila Spanosa žandarmerie a milice rumelská ve dvou sborech, rozestavěných od úpatí do vrchu a postupujících proti sobě. Oba sbory se v lese sešly, ale brigantův neviděly; oniť zatím slezli do pole, skryli se v žitě a ušli v noci lesem za zády spojených sborův zase do hor! U zříceniny veliké strážnice turecké na půl svahu začala se těsná dlažba, od Turkův dělaná, ale vodou docela rozmetaná.[80]) Tam nás stihla temná noc, bez měsíce. Ku konci minuli jsme ve tmě zlý *sypej*, velikou bílou, strmou holinu, pokrytou měkkým, pod nohama povolujícím pískem, splývajícím do temné propasti. Nedlouho potom jsme přišli na podnoží a za čtvrt hodiny (8 h. 30 m.) do první vsi, která slove *Crnča*. Kromě několika domův tureckých a cikánských je bulharská. V krčmě odpočíval dobrácký Pomák Derviš s mými zavazadly. Po lavicích seděli vesničtí hodnostáři, mezi nimi několik rozumných starcův; nejhovornější byl jeden sedlák, který za války dlel co honec requirovaných koní v obleženém Plevně. K večeři se i za peníze našel jen sýr, chléb a víno.

---

[78]) Akropolita 84, 114, 119, 120, 128 (veliký pochod), 135.
[79]) Kantakuzenos 1, 135, 176. 2, 405, 406.
[80]) Rakouská mapa klade výšku této dolní kuly na 760 m.

Můj průvodce šel hned po půl noci s použitím ranního chladu nazpět do strážnice. Spal jsem na lavici pod pláštěm. Ráno 10. srpna jsem se viděl sám v té boudě, poopravil svůj trním roztrhaný oděv, ustrojil svou Rosinantu, zaplatil účet 10 grošův a když se slunce co červená koule zjevilo na východním obzoru, klusal jsem dále do Tatar-Pazardžika. Derviš byl jako dříve daleko napřed. Rovina byla brzo tak jednotvárná, že jsem se často touživě ohlížel nazpět na svahy Karkarije a jejich krásné, stinné lesy. Z počátku jeli jsme podhorskou krajinou s rozptýlenými ořechy a starými mohylami, ale pak nastaly pustiny s bodláčím a strništi. Ve vsích po stranách nápadny jsou kuly nebo čifliky turecké s vysedlým horním patrem, s balkónem (*čardak*) kolem do kola a vysokými komíny. Koně horkem za ranních hodin tak zemdleli, že jsme se do Tatar-Pazardžika čili jak Pomáci říkají „na Pazar“ plahočili asi 3 hodiny, majíce spoustu domův jeho stále před očima.

Z města rychle mne vypudilo těžké parno, horší nežli v Plovdivě. Již po poledni spěchal jsem na sever do Panagjurište. Odtud stihl jsem do Ichtimanu 14. srpna ráno. Karanténa ze strany knížectví ještě nebyla zrušena. Mezi hovory s Ichtimanskými známými okolijský lékař, přívětivý Řek, který v tureckých službách seznal také Hercegovinu a Albanii, mi napsal vysvědčení, že jsem docela zdráv. Ichtimanský jeden djado strčil ten dokument do kapes svých širokých šalvárův a odvezl mne na dvoukolé káře k hranicím. Vedle bílého kostelíka Vakarelského z daleka se spatřoval zrovna na pomezí plátěnný stan se žlutou korouhvičkou a před ním dva rovněž žluté prapory po obou stranách silnice. Toť jistě karanténa. Dalekohledem vidím jednoho bradatého muže vedle praporův, v situaci, která by za skutečné cholery ne v Egyptě, ale někde v Turecku vzbuzovala některé obavy. Když se náš povoz blížil, chlapík rychle se upravil, oblekl uniformu, totiž šajakový hnědý kabát zase se žlutými „akselbanty“, a postavil se do posice. Žádal sanitární „teskeré“. Můj vozka je odevzdal a karanténa byla odbyta. Uvnitř ve stanu protahovalo se v hlubokém poledním spánku několik selských „čičovcův“ (strýčkův) v beranicích: zajisté „podezřelí“, totiž nemajíci vysvědčení o svém zdraví! Po osmihodinné jízdě zastavil se vozík v Sofii před mým obydlím na „Rakovského boulevardu“.

ČÁST TŘETÍ.

Západní Bulharsko.

1. Hory Trnské.

K srbským hranicím. Slivnica, Dragoman, Caribrod. Skalný kraj na řece Trnské. Poganovský klášter sv. Jana Bogoslova a okolní hrady. Město Trn. Řeka Jerma a legenda o sv. Theraponu. Čaroději. Stopy živlu rumunského. Kotlina Znepolje. Vystoupení na Ruj Planinu. Historický přehled. Styky srbsko-bulharské.

Sofii jsem po 28denní nepřítomnosti stihl v plném vření politickém, jaké v nejmladší stolici evropské, na rozdíl od starších hlavních měst, z pravidla nastupuje zrovna za nejparnějších dnův ročních a politický svět uprostřed „mrtvé saisony“ často podivně překvapuje. Město bylo v patrném rozčilení. Celý dosavadní poloabsolutní systém vládní se kácel. Týž den, co jsem táhl od Rhodopy přes Pazardžik k Sredné Goře, liberálové slavně vitali před městem svého vůdce, bývalého předsedu ministerského, starce Dragana Cankova, jenž konečně byl propuštěn z internování ve Vraci. Nazejtří po mém příjezdu večer vitali zase nynějšího ministerského předsedu, vracejícího se z Rusi generála Leonida Soboleva, jenž tehda stranu liberalní proti „konservatorům“ zjevně podporoval. Dosavadní rozestavení stran docela se rušilo. Předmětem všech hovorův a kombinací byla jednak rostoucí roztržka mezi knížetem a Rusy, jednak jednání o spolek mezi liberály a konservativci. Tato koalice stran skutečně za několik dní umluvena, ale při tom se v liberalní straně zjevil rozkol. Strana Cankova vešla v jednání o proměny v Trnovské konstituci, která se měla zase obnoviti. Přívrženci Karavelova, jehož jsem nedávno viděl v Plovdivě co tamního purkmistra, prohlásili se proti tomu a organisovali se co nová opposice, chtějíce obnovení konstituce beze všeho obmezování jejího.

Ale pro mne to všechno nemělo žádného půvabu; nezpamatoval jsem se ještě od poesie borův Rhodopských a pastýřských

salašův Srednogorských a spěchal vykonati druhou polovici projektované cesty, do jihozápadních krajin knížectví. Soudruhem mým na celé této jízdě byl milý můj přítel, geolog vlády bulharské p. Jiří Zlatarski z Trnova, tak že jsme tvořili jakousi soukromou expedici vědeckou. [1])

Dne 23. srpna 1883 ráno jsme na prostém vozíku (taliga) stihli za $3^1/_4$ h. do Slivnice. Široká dobrá silnice vede v přímé dle pravítka čáře skrze nejjednotvárnější část pole Sofijského, rovnou jako stůl, s docela nepatrným sklonem na jih. Suchá tráva, vysoké bodláčí, trnitý paliurus a živě zelené euforbie pokrývají veliké kusy dobré černozemi, střídajíce se s pustými strnisky. Vesnice leží všecky daleko od cesty, u níž se mine jen jeden čiflik a jedna krčma. Kromě kousků vrbových alejí a několika dalekých houštin u vesnic nevidí se nikde ani stromu. I nejbližší hory po stranách jsou holé. Asi deset hluboko zařízntých potokův křižuje cestu od západu k východu. Na obzoru vidíme vzadu naši Vitoši, pak v levo nízkou Lilin Planinu a její severní pokračování, na pravo dlouhý profil Staré Planiny se silnicí do Lomu. Silnice sama je málo oživena, leda že potkáváme něco Šopů v bílých šatech a červených čepičkách s dlouhými vozy.

Posléze se dolina docela zúžuje v zátoku, v jejímž zadním cípu leží víska *Slívnica* (155 obyv.) pod kamenitými vápencovými vršky s ploskými hřebeny, které spojují výběžky Balkánu s vrchy Lilinskými a tím uzavírají Sofijské pole. [2]) Z náplavy místní říčky dělají tu cihly, při nedostatku dříví na slaměných ohních. Sedláci mi vypravovali o staré, římské silnici (*stari drum*), jejíž stopy jdou po výšinách prý dále na západ.

Od Slivnice se vyjede za 10 minut úvozem mezi řečenými vápencovými vršky na chladnou vysočinu, kde kukuřice a boby brzo ustupují pustinám, na kterých se pasou ovčí stáda. Za naší cesty nikdo nemohl tušiti, že tato tichá končina bude brzo bojištěm mezi dvěma bratrskými národy. Kamenitá plocha na západ od silnice ke vsi *Aldimirovcům* od Bulharův velikými zákopy obrácena v posici, která jméno nepatrné Slivnice učinila světoznámým. Vysočina sama, na rozvodí mezi Iskrem a Nišavou (715 m.), [3]) byla jevištěm bitev 17., 18. a 19. listopadu 1885. Na dvou místech se prostírají mokré bařiny (*blata*) s přítoky, ale bez odtoku; jinde se mezi lučnou půdou táhnou rozsáhlá nízká skaliska. Zhlédl jsem po stranách i dvě staré mohyly. Vyhlídka je obmezena. V pravo pohled na Balkán zahrazují tři podivné,

---

[1]) Obšírná geologická zpráva Zlatarského o této cestě vyšla v Period. Spisanii, sv. 16, 17 a 18 (1885).

[2]) Turci nazývali Slivnici *Chalkali*, ale nyní jméno to je na místě samém jako zapomenuto.

[3]) Ruská mapa klade to číslo k bařině u Dragomanu; rak. mapa má 726 m.

hlubokými sedly od sebe oddělené vápencové vrchy, na kolmém srázu, k nám obráceném, ozdobené všelijak točenými vrstvami; při své holosti a popelavé barvě živě upomínají na krajiny hercegovské. Slovou *Tri Uši* (turecky *Üč-Kulaklar*) a za oněch bitev vzaty od Bulharův útokem, což byl počátek jejich vítězství. V levo zvedají se rozličné ploché výšiny ve větší vzdálenosti, tak že vysočina na tu stranu je širší. Vedle samé silnice táhne se na místě, kde ji ostrovovité skaliny těsně svírají, stará, pískovcem dlážděná římská cesta, čtyry kroky široká a obstojně zachovaná.

Asi $1^1/_2$ hod. od Slivnice jeli jsme kolem vsi *Drágomanu*, která leží asi 20 minut od cesty vysoko na podvrší v pravo pod skalami; mezi slaměnými střechami vyniká jeden bílý dům, vesnický kostelík. Obyvatelé nosí ještě šopský kroj. Ves také patřila prve pod Sofii, nyní však je přidělena i se Slivnicí k okoliji Caribrodské. Půl hodiny dáleji stihneme k osamělému domku u silnice (není to han), před nímž stojí kašna s tureckým nápisem z nedávné doby. U Dragomanu se pramení malý potůček, spějící do kraje více alpinského, který se otvírá před námi; jmenuje se *Jéževica* a patří již do pořící Nišavy, ba od mnohých se počítá za Nišavu samu. Jako vrchoviště Nišavy výslovně jej popisuje již cestovatel Driesch 1719, dle udání svých průvodcův. Silnice, sledujíc tok jeho, sestupuje do malebné hluboké úžlabiny, která se zvolna úží v klikatý prosmyk či *derbend*, sevřený mezi vysokými (do 300 m.) skalami se střídavými vrstvami červeného pískovce a vápence. Na těsném stinném dnu je sotva místo pro potok, lemovaný vrbami a menší bujnou vegetací, hlavně kvetoucími diviznami a linariemi; silnice vedle potoka je tak úzká, že dva vozy sotva se mohou vyhnouti. Řeka, místem přehrazená, žene malé mlýny, jejichž střechy jsou kryty velikými deskami břidlicovými. Lidí jsme od rána potkali pramálo. V krajině, kde se vídá jen publikum v kalpacích, fesích a turbanech, bylo nám podivno spatřiti pěší pocestné, oblečené „alla franca“; jsou to němečtí a srbští vandrovníci, kteří jdou do Sofie hledat štěstí v řemesle. Prosmyk má asi hodinu zdélí; slove u lidu taktéž *Jéževica* a byl dříve pod tím jménem obecně znám jako důležitá strategická posice na cestě z Niše do Sofie. Nyní se staví skrz něj železnice z Bělehradu do Cařihradu.

Za posledním záhybem prosmyku otvírá se úrodná širší dolinka, ve které se Ježevica u vsi *Kalotiny* spojuje s *Godečskou řekou*, jejíž prameny leží blízko Gincův na silnici ze Sofie do Lomu; odsud se řeka již obecně nazývá *Nišáva*. Prolukou Godečské řeky prokukují v pozadí holé zubce Staré Planiny. Mezi Starou Planinou a naší silnicí prostírá se podlouhlá, k severu skloněná dolina, která slove *Visók*. Horní Visok náleží nyní Bulharsku, Dolní Srbsku. Do map uvedl to dlouhé, hustě zalidněné údolí teprve Kanitz. Řeka *Visóčnica* (čili *Temska*) padá do Nišavy

až pod Pirotem; její dolinou šla turecká silnice od Gincův do Pirota, nyní více méně zapuštěná.[4])

Asi $^3/_4$ hod. od konce prosmyku jsme u cíle, v Caribrodě. Obyvatelé jméno jeho vyslovují *Cárev brod* (Czarew Brod píše již Vrančić 1553) anebo *Carebrod;* jednou se zde asi platívala carská „brodnina" (mýto). Městečko leží v přívětivé poloze v podlouhlém, dosti těsném údolí, mezi vysokými lesnatými stráněmi na levém břehu Nišavy, lemované vrbami a topoly. Mezi neomítnutými hliněnými domy s cihelnými střechami vyniká několik nových bílých budov úředních. Je zde okolijský načalník, okolijský soudce, celnice a státní třítřídní škola měšťanská, na jejímž dvoře nám ukázali dva jaté orly. Lékaře zde neměli; za apatyku sloužil — chemický kabinet školy. U řeky stojí chalupy docela selské, s okrouhlými proutěnými košarami (stodůlkami) k sušení kukuřice. Obyvatelé (1074 duší) se skládají ze starožilův a z Pirotských přistěhovalcův, kteří, nespokojeni s vládou srbskou, odešli do Bulharska. Na hlavní ulici, dosti oživené, spatřuje se mnoho krámův a četné hospody. Nalezli jsme přístřeší v hostinci s nízkými numerovanými pokojíky a postelemi, který nesl jméno blízké Vidlič Planiny, dělící dolinu Nišavy od údolí Visočnice. Uprostřed osady stojí nedostavěná džamija, památka po spahijích a Čerkesích, nyní zmizelých. Pověsti tvrdí, že Caribrod před 200 lety prý byl veliká osada s 800 domy, co se však hojnými zprávami starých cestopisův nepotvrzuje. Za cesty Gerlachovy (1578) ležela ves nahoře na vrších; dole na silnici se pocestní zastavovali jen u osamělé studánky.

Pěkný pohled na osadu otvírá se ze strmého, hustě porostlého vrchu na severní straně. Promýváním vápence, bohatého na zkameněliny, tvoří se na stráni toho vrchu travertin,[5]) z něhož místem vyrážejí periodické prameny, tekoucí jen po dešti. Pod vrchem jde podél úzkého pravého břehu římská dlážděná silnice, 4—5 kroků široká, z části zarostlá. Několik malých hrádkův (u Kalotiny, jedno *kalénce* naproti ústí Lukavice atd.) sloužilo k ochraně této cesty. Vůbec prý se v každé vsi u doliny nalézají staré cihly, hliněné roury i stopy starých osad nebo hradův. V blízké vsi *Sukově* za hranicí nalezen před lety celý poklad, nepochybně zakopaný za gothského vpádu r. 376; v Caribrodu

[4]) Část Visoku mezi Nišavou a řekou Visočnicí, na sever od Caribrodu slove *Zábrdene* (vsi Protopopinci, Radějina, Brebevnica, Petrlaš, Mojinci a j.). Pod horami nalézá se na hranici, sestupující v přímé čáře od Balkánu na JZ k Nišavě, bulharská vedlejší celnice ve vsi *Slavinji.*

[5]) Travertin slove bulharsky obecně *bigor.* Zelenavý amfibolit nazývají v Trnsku *zmijavík.* Krystally křemene slovou tamtéž *božja strela*; spadly prý s bleskem, což se tvrdívá i o kamenných mlatech předhistorických. Steatit slove v Samokovsku *máslen kámak*, slída v Kratově *lískavec* (v Samokově *-eč*), křemen jiskry dávající tamtéž *tréšteni kámьnje.* Bulharská popularní terminologie mineralogická obsahuje vůbec mnohé zajímavé tvary, jako botanická, ale posud je z ní málo sebráno.

mi ukázána z něho jedna zlatá mince císaře Valentiniana. Také vysočina na rozvodí byla za starověku obydlena. U kostelíka v Dragomanu stojí řecký votivní nápis, postavený bohu Sabaziovi od nějakého vojína druhé legie italské.[6]) O minulosti Visóku svědčí tam nalezené mince římské i benátské. Nejzajímavější tamní naleziště je ves *Túden* u vrchoviš' Godečské řeky, nedaleko na západ od silnice ze Sofie do Berkovice; odtud do musea Sofijského přinešeny dva hrubé idoly Zeva a Hery, dle nápisův, rovněž řeckých, zřízené od „vesnické správy“ (*κωμαρχία*) nějaké nejmenované thrácké obce.[7]) Nedaleko na západ od Slivnice nalezá se jedno staré hradiště na vysokém vrchu mezi vesnicemi *Gurguljátem* a *Bratúškovem*. V tom okolí, blízko Dragomanu ležela římská silniční stanice *Meldia*.

Okolí Caribrodu je horský kraj, plný soutěsk, s četnými chudobnými vesnicemi. Vinic zde a ve Visoku není; všecko víno přináší se přes hranici z Pirota. Také tu úplně scházejí bůvoli, které jsme viděli ještě ve Slivnici; v Caribrodsku prý mnohý sedlák toto v Bulharsku jinde tak obecné domácí zvíře po celý život ani nespatřil. Střechy domův jsou strmé, pro veliký sníh zimní. Kroj mužský zde a v Trnsku podobá se oděvu makedonských Debralijův: bílý kabát z ovčí vlny, bílé nohavice (*breveneci*),[8]) červený pás a černý kalpak (*bárla*). Ženy nosí bílé, kvítím ozdobené šátky na hlavách, červené nebo černé sukně z jednoho kusu, červenou kobercovitou zástěru s kolmými pruhy a okolo těla pásy z červené vlny anebo kožené a postříbřené; na prsou, z rukávův kabátku a zespod krátké sukně vyniká bílá košile. Dívky mají, jako v Sofijsku, z koziny dělané copy (*kocák*) až na metr dlouhé, a na nich malý ocásek, pokrytý stříbrnými mincemi. Na nohou se nosí ovšem obvyklé opánky.[9])

Dne 24. srpna vypravili jsme se v průvodu jednoho žandarma a jednoho cikánského kiradžije na vlastní cestu, ovšem koňmo. Cíl náš byl Trn, kam jsme přišli arci po dvoudenních oklikách. Asi 20 minut za celnicí obrátili jsme se od veliké silnice Pirotské na levo do postranní doliny, ve které z jihu přichází silný přítok Nišavy, *Lukávica* či *Lukávička reká*, prameníci se na *Brusničké*

[6]) Arch. epigr. Mitth. X. 239.

[7]) Tamže X. 52.

[8]) „Rječnik hrvatskog ili srpskog jezika“ jihoslov. akademie vykládá *benevreke* v druhé části od lat. *bracae*. Slovo je známo po celé severní části poloostrova, i na Adrii; také alb. *brendevek*.

[9]) Obyvatelé Caribrodska a Pirotska, kteří jinak mluví a jinak se nosí nežli Šopi, často se nazývají *Torlaci*. V kraji samém jméno to nerado se slyší jako přezdívka; v Caribrodu mi řečeno, že tamní lidé nazývají Torlaky právě Šopy v Sofijsku. Ostatně je jméno Torlakův v rozličném smyslu známo i v jiných krajinách V Berkovicku říkají sedláci, co bydlí po obou stranách Balkánu, jedni druhým Torlaci; také Rumelioté v Gjopse jmenují obyvatele na severním svahu Balkánu Torlaky (Slavejkov, Per. Spis. 9, 110 atd.). U Albáncův, Toskův i Gegův, *torolák*, *trulák*, *turlák* znamená hlupáka nebo blázna.

Planině na sever od Breznika. Hořejší dolina její vyplňuje celou krajinu mezi Slivnicí, Breznikem a Trnem a slove *Bürel*, čítajíc asi 20 vesnic.[10]) Minuvše řeku, plynoucí v hlubokém zářezu mezi velikými náplavami od častých povodní, vjeli jsme do malebné, asi 25 minut dlouhé dolinky jednoho potoka, jenž do Lukavické řeky padá z leva. Na dolním konci jejím leží blízko ústí zvláštní kostelní zřícenina, na horním konci pak ves *Lukávica*. Bohatá vegetace, svěží zelenost krajiny a šum vod upomínají na alpská zákoutí; ořechy, duby, javory, vrby, hrušky, slívy s plody modrými nebo žlutými a vysoká kukuřice zastiňují četné studánky a kaskády okolo vsi, která byla docela prázdná. Obyvatelé rozešli se po mlatech na svých polích po okolních stráních. Vedle hloží, plaménkem opleteného, vidí se i zde v tomto záhoří paliurus, rostlina docela jihozemská; v Trnsku mi však řečeno, že trnitý ten keř přinešen sem teprve před 20 lety a sice od kočovných Cikánův.

Zřícený chrám Lukavický je stavba prazvláštní. Kostel sám je nepatrný, jen 7 krokův dlouhý a 5 široký, s polokruhovou apsidou; původní cihelné klenutí, které se již dávno zbořilo, sedláci nedávno nahradili dřevěným krovem. Nad předsíní kostelní zdvihá se třípatrová čtverhranná věž, ze strany 5 krokův široká. Stěny její, horizontalně proložené kladami, jsou hrubě zdělány z valounův a lomených kamenův. Nejvyšší patro obsahovalo kapličku, po délce klenutou, s čtverhrannými okénky a tříhrannou apsidou, na jejíž stěnách se ještě poznávají fresky. Střední patro, nepochybně jen schodiště, má holé stěny s dvěma střílnami ze strany. Spodní prostor je kamenem vydlážděn a po stěnách byl ozdoben menšími obrazy svatých, pilně provedenými na temném základě ve dvou řadách nad sebou; na závitcích, které svatí drží v rukou, čtou se zlomky staroslovanských nápisův. Tváře svatých jsou od Turků vytlučeny. Celý chrám vypadá, jakoby byl někdy zasut zemí a zase vykopán. Staré břesty a javory závodí s výškou věže, docela ji zakrývajíce. Kolem zříceniny pozorují se i haldy tesaného kamení a stopy ohrady. Místo mezi vrchem a potokem je tak těsné, že věž sotva mohla sloužiti k účelu obrannému. O minulosti této stavby, která co spojení věže s chrámem samým je ve východní architektuře veliká vzácnost, není pověsti; sedlák, který nám chrám otevřel, pravil, že ani jeho děd (byl prý 120letý, jakož se na vsích léta starců silně nadsazují) prý nevěděl, kdy ta „crkva sloužila“. Sedláci chodí prý sem na Mitrov den.[11])

[10]) Nedělište, Neslá, Járlovci, Čórul, Cacúrovci atd. V Trnu jsem slyšel, že v Burelu na místě řečeném Kavaci (tur. topoly) mezi Vrabčí a Caribrodem leží nějaké kameny s latinskými nápisy. V Nesle se nalezají staré cihly a dva hlazené sloupy, stopy nějaké staré budovy.

[11]) Architekti Milutinović a Valtrović v popisu kostelův nových krajův srbských a Trnska v Glasniku sv. 48 (1880) chrám Lukavický nazývají sv. Nikola.

Za čtvrt hodiny stihli jsme zase silnici blízko spadlého mostu, který vedl přes Lukavickou řeku nad jejím ústím do Nišavy (2 h. 55 m.). Inženýrům bulharské správy zdálo se prázdné písčité řečiště příliš širokým a proto je z části zahradili náspem; sotva byl most hotov, řeka náhle se rozvodnila a rázem odvalila násep i s drahým mostem. Na tomto stoku otvírá se opět otevřená dolinka dle Nišavy, plná konopí a kukuřice. V horách hřmělo, ale nás stihlo jen několik krůpějí. Za chvíli jeli jsme kolem hanův vsi *Željuše* (3 h. 15 m.) i spatřili před sebou srbskou celnici a ves *Obrenovac*, arci teprve nedávno tak přezvanou. Za celnicí se dolina opět zúžuje, ale za úžinou tou se již otvírá kotlina Pirotská. My se obrátili před samou hranicí na levo do hor (3 h. 25 m.) a vystupovali okolo mlatův (harmanův), sliv a slabých vinic osady *Gojin dol*, ještě bulharské, a po křovinatých vrších až k pomezí. Srbská hranice byla zřetelně naznačena rýhou, vedle níž leželo dříví a trní, zbytky deštěm zkaženého srbského „plotu“. Stále stoupajíce vyjeli jsme (4 h. 10 m.) na vrch *Planinički rit*, z něhož se otevřel poprvé větší rozhled. Na severu viděla se celá Pirotská kotlina, dosti prostranná s rovným dnem, na ní vsi s vinicemi a v pozadí pod horami kostely, džamije a bílé domy samého Pirota, města dosti velikého (8183 obyv.). Za Pirotem na obzoru vystupoval nápadný osamělý špičák, snad daleký Rtanj mezi Timokem a Moravou, jeden z nejvyšších vrcholův východního Srbska. Zajímavý byl pohled na Balkán. Vrchol Komu zdál se jen málo vysedlý z hřebenu; poznával se i pravý bok doliny Visocké, na kterém nám průvodci ukazovali polohu klášteříka sv. Kirika. Krajina na východ od nás k Balkánu byla více méně holá, na západ pak lesnatá. Na jihovýchodě vypínal se ostrý profil Vitoše, kterou jsme pak po celou cestu spatřovali ze všech vyšších míst, tak že jsme celé své putování mohli věru nazvati cestou kolem Vitoše.

Nejblíže v Srbsku leží vsi *Čorin Dol* a *Planiníca*. Skrz tuto druhou jsme projeli a stihli zase pomezí bulharské, křižujíce voznici z Trnu do Pirota, která se k silnici ze Sofie do Pirota připojuje teprve na srbské půdě. Celní stráže z obou stran, vidouce úřední cestovatele, vstoupily do zbraně. Rozdíl mezi nimi byl nápadný. Srbská stráž, několik odraných pandurův v bílých nohavicích a opánkách, hnízdila v špinavé nízké chatrči z roští; na bulharské straně stál nový domek se střechou, jehož posádka měla pořádnou uniformu z hnědého šajaku s zelenými výložkami. Odtud jsme sjížděli lesnatou dolinou na západ, stoupajíce nahoru dolů stezníkem, jenž mne upomenul na Ichtimanské zálesí v Sredné Goře. V lesích kdesi na blízku se kryje ještě na bulharské půdě klášteřík sv. *Nikola Planinički*, prý malinký chrámek jako sklep s malbou ze 17. století. Na levo všecku naši pozornost k sobě obracely malebné čeřeny, imposantní profil divokého rázu, vystupující dosti blízko od nás. Jsou to skály na

Sukovské řece, kterou jsme stihli u vsi *Držiny* (5 h. 40 m.), v níž se nalezá bulharský celní „punkt“. Ves je plna sliv a hrušek; u domův ležely saně na vláčení dříví z hor.

V názvech této řeky, která co do velikosti a síly vodní je vlastní počátek Nišavy, vládne podivný zmatek, jenž nepochybně pochází od toho, že dolina říční pro neschůdnost svou neslouží za cestu a tudíž netvoří žádný jednotný celek. Na srbské straně okolo ústí říká se *Súkovska reká* dle vsi Sukova, jež leží v Srbsku něco málo pod Držinou; jméno to se čte i v cestopisech 16. století. V Držině říkají *Vlaška reká*, ve vsi Vlasích tak anebo *Trnska reká*, ačkoli tam někteří tvrdili, že slove vlastně *Nišáva*, jiní pak jí říkali nejjednodušeji *„tája reká“*. V Trnsku slove *Golema reka*. Vedle toho slyší se od měšťanův jméno *Jérma*, které však, jak ještě ukážu, je zajímavého původu literarního. Prameny leží na horách mezi Znepoljem a dolinou Vlasinskou, u vsi Klisury.

Jízda z Držiny (6 h. 6 m.) na jih dle řeky nahoru činí uchvacující dojem. Jede se v široké klikaté rokli, v níž po stranách nad vlhkými doubravami vystupují vysoká skalní zrcadla a divné zubce bílého vápence až do výšky 100—200 metrův. Vršky těch skal se poznávají i ze Sofie, na pravo od Ruje. Lid nazývá ty hory dle blízkých vsí *Vlaška Planina* nebo *Dragovitska Planina*, průlom sám *Ždrélo* (hrdlo). Dle vody daří se ve stínu a chladu bujná vegetace, hlavně javory a obrovské štětky (Dipsacus) zvýší člověka na koni. Stezka vine se buď na písčinách u řeky, buď po kamenitých chodnících podél skal. Devětkráte brodili jsme se přes řeku, hlubokou do kolen koňských a dosti prudkou. Tu a tam pásla se stáda kozí, ježto v celém Caribrodsku tvoří hlavní část drobného skotu; psi pastýřští vrhli se jednou na nás s takovou zuřivostí, že jsme se již měli ku střelbě.

Překvapující dojem činí skalný amfitheatr u vsi *Vlasi* (6 h. 56 m.). Náhle se otvírá malá kotlinka, plná kukuřice, konopí a ohromných ořešníkův. Na západním břehu leží trochu výše nad řekou ves a nad ní strmě vystupuje obrovská vráskovitá stěna s jeskyňkami, nahoře lemovaná divně vykrojovaným cimbuřím. Skála slove jménem docela rumunským *Mámul;* nahoře mezi těmi zubci prý leží nějaké staré hradiště se studní. Do kotlinky vstupuje řeka v levo těsným průsekem mezi vysokými skalami, sotva 15 metrův širokým; průlom ten, jemuž říkají také *ždrélo*, není prý dlouhý, a člověk prý může projíti, ovšem brodě se ve vodě. Ve vsi nás sedláci, lepotvárný lid živé povahy, přívětivě přijali. Můj soudruh se poněkud orientoval, chtěje nazejtří prohlédnouti ložisko uhlí, nalezené v sousedství; jsou to docela tenké vrstvy mezi bílým pískovcem a opukou v dolu *Asa* řečeném. [12]) Po čtvrthodinném odpočinku na nízkých třínožkách na

[12]) Nedaleko na západ již je hranice. Na bulh. půdě leží tam ves s podivným jménem *Kusa vrana*.

širém dvoře kmetova domu spěchali jsme dále, vyjeli do vrchu na západní břeh a objeli Mumul a Ždrelo, jehož jícen jsme nyní spatřili zase z opačné, jižní strany. V lese nás stihla tma. Náš žandarm, rodilý z Radomirska, zpíval národní písně, což je u obyvatelův poloostrova různých národů na večerních jízdách lesem prastarý obyčej.[13]) Hodinu od vsi přirazili jsme k cíli, do kláštera sv. Jana Bogoslova čili do *Poganovského monastyru*. Po celý den jsme nepožili leč trochu sliv s rakijí; první starost byla, abychom se z vlastních zásob pomocí klášterního pohostinství zase občerstvili.

Klášter Poganovský leží na překrásném místě, jako Vlasi, v podobné, ale více miniaturní, lesnaté kotlince mezi obrovskými skalami. Na první rozhled se ani nevidí, kudy lze z tohoto úkrytu ven do světa. Nejvyšší stěna, šedá se žlutavými místy a s vrstvami na pravo nakloněnými, věží se do nebe zrovna nad klášterem na severozápadě, tak zvaná *Zúber Planina;* nahoře nad srázem jejím vyčnívají vršky stromův horního lesa. Nejvýše na skalách roste prý mezi kamením také jehličí, a sice *múra* (str. 334). Na jednom vysokém místě stojí na skále čtyry přirozené kamenné stoličky, tak zvané *Stolóve;* tam sedají a kroužívají orlové, vždy v družinách po čtyřech, pěti. Řeka přichází od jihozápadu z velikolepých roklí mezi fantasticky zaostřenými skalami. Východní ohradu tvoří skály trochu nižší, ze kterých divokou těsnou roklinou menších rozměrův přichází Poganovský potok. Starý hustý les bukový a cerový (Quercus cerris) vyplňuje dno kotliny.[14]) Řeka plyne se stálým šumem přes veliké bělavé balvany a bílý písek ve stínu klenův, bukův, kořenatých olší a planých hrušek; zelená voda i zelený odlesk stromův slévají se v jednu barvu. Ve stínu lesním splývají do ní menší studené ručeje, nad nimiž okolo květin bzučí včely z klášterských úlův. V klášteře obývá sám igumen, dobrý a hovorný otec Vasil. V hospodářství mu pomáhá jeho bratr, jenž je tu usazen s celou rodinou.

Uprostřed hospodářských budov klášterských, několika to kamenných kleneb s dřevěným svrškem, stojí starožitný chrám. Na první pohled živě mne upomenul na kostel hradiště Stanimackého: malebná stavba ze střídavých pásův cihel (ve 3 řadách) a tesaného kamene, asi 18 krokův dlouhá a 7 krokův ši-

---

[13]) Nikeforos Gregoras (kn. 8 kap. 14), velkoměstský útlý Byzantinec, popisuje svůj strach, když na poselské jízdě do Srbska 1326 průvodci jeho v okolí Strumice v hustém lese ve tmě bezměsíčné noci se jali zpívati junácké písně, které příšerně se odrážely od skal a hlubin lesních.

[14]) Rozličné druhy dubův mají svá jména. V Trnu jsem si zapsal tato: *pъrnár* (i novořecky *πορνάρι*ον Kermeseiche, Steineiche), *blagún, lapúch, cer, gorún.* Druhy jehličí slovou: *elchá* (má býti *elá*, Abies) *smrika* či *smrča* (Juniperus), *bor* a *múra.* Divý bez slove také *abъd; dъrven bъz* je Sambucus stromovitý, *bъz* pouhé křoví.

roká, která má nad předsíní chrámu rovněž čtverhrannou vížku. Vlastní kostel je trikonchalní, maje kromě oltářní apsidy ještě dvě polokruhové apsidy postranní s malými okénky. Nad ním vznáší se kupole s osmi okénky v lucerně, kterými padá sporé světlo do temného vnitra. V cihelné dlažbě zhlédl jsem několik terčův pálené hlíny, s listovými ornamenty. K této staré budově v novějších časech přidán z předu otevřený peristyl na sloupech. Zajímavé jsou pečlivě provedené malby nástěnné, na temném základě, které sahají až do kupole; jsouť nejen dobře zachovány, ale víme také, kdy byly dělány. Nápis nad vraty chrámu ohlašuje, že malba provedena (není řečeno od koho a pro koho) v říjnu 1500. a druhý nápis nad ikonostasí mluví o malování l. 1512.[15]) Zvenčí jsou ve stěně průčelí vsazeny tři terče kamenné, na nichž se vidí vytesána jména sv. Jana Bogoslova, „gospodin Kostandin" a „gospog(j)a Elena". Jméno sv. Jana a Konstantina opakuje se i na prostředních sloupech postranních oken. Není pochyby, že tím jsou míněni, ať je deska sama novější nebo starší, zakladatelé, nějaká knížata jihoslovanská. Tradice je ztotožnila s císařem Konstantinem Vel. a jeho matkou, jenž ovšem skutečně pocházel z této krajiny, z blízkého Naissu (Niše).

Z vedlejších budov *mágernica* (kuchyň) upomíná docela na kuchyně našich starých hradův: klenutí z cihel a kamene, vybíhající ve vysoký komín, vlivem stoletého kouře uvnitř jako emailem vyložené. Ukazuje se na něm zlomek nápisu, který jmenuje rok, měsíc a kruh slunce, čtu-li dobře, 7085 od stvoření světa = 1577 po Kr.

Zajímavá památka je pomenník cářův bulharských, psaný asi v 17. století na malé destičce dřevěné, která prý patřila k nějaké ikoně s dvěma křídly.[16]) V jednom sloupci jsou napsána jména cářův, vzatá ze stejného pramene, z jakého vznikl pomenník Bojanský (str. 48), v druhém jména mnichův. Pomenník se posud čítá při liturgii na svátky. Rukopisův zde bylo mnoho, neboť prý klášter nikdy nestál pust, ale v našem století roznešeny od soukromých osob. Nalezl jsem jen 9 kněh na papíře, vše církevního obsahu.[17])

Místo zdejší snad od pradávna bývalo obydleno. Otec igumen mně ukázal mince, nalezené při kopání v zahradě klášterní, kusy

[15]) Mezi svatými vedle Konstantina a Heleny i sv. Jana Bogoslava zde vyobrazeni také sv. Jan Rylský, sv. Joakim Sarandaporský, sv. Symeon srbský, sv. Sava „archiepiskup srbski" atd. V okně v levo jsou anagrammy, jejichž litery se čtou snad křížem na přeskáčku, ale já z nich smyslu dobrati se nemohl.

[16]) Poganovský pomenník jsem vydal v Period. Spis. sv. 7. str. 68 sld.

[17]) Je to 1 evangelium, 1 triod, 2 stichirary, 1 předpis o službách (jediný jusový rkp., asi 15. v.), 1 minej, 2 služby svatých, 1 rkp. zákazův církv., docela nový (i hlava o *vurkolakoch*). Pět rukopisův odnesli prý Srbové za okkupace.

Julia Caesara (se slonem), Aureliana, Constantina, Justiniana, byzantinské mince, bulharské stříbrníky cáře Aseňa atd.

Náš úmysl byl jíti stále dle řeky nahoru až do Trnu. Ale v klášteře jsme se dověděli, že to pro neschůdnost roklin provésti nelze, jmenovitě ne koňmo. Na krajinu tamní doptal jsem se v Trnu, hlavně od okresního školního inspektora, archimandrity Zinovia Petrova. Asi půl hodiny na jih od sv. Jana nalezá se ves *Odórovci*, kterou lze stihnouti jen pěšky velikým okolkem. Nad ní stojí na pravém břehu na vysoké skále hradisko *Jásenovo kalé*, čtverec po straně asi 40 metrův dlouhý, se zdmi 1 až 2 metry silnými z tesaného travertinu a s cisternou; poloha jeho mi ukázána s vrchu Ruj Planiny. Naproti na levém břehu leží rozvaliny starého kláštera, *Odorovského monastyru*. Pověst vypravuje, že hrad byl vzat od Turkův na den Velikonoční, když posádka dlela při službách božích naproti v protějším klášteře. Tomuto stratagému prý Turky naučila jedna baba. Klášter pak, v němž prý žilo 70 kalugerův, dle pověsti zničen od Turkův, poněvadž mniši přepadli turecký transport peněz (*chazna*), jenž tudy nesen z Niše do Samokova, penize sebrali a lidi i mezky hodili do blízké propasti *(provalija)*, kde se prý kosti jejich bělají podnes. Jméno hradu se svozuje ovšem s cářem Asěnem, patrně pod vlivem pomenníku u sv. Jana; něco výše leží však u řeky ves *Jásenov del*, jejíž jméno poukazuje spíše k jasanu (bl. *jásen*, *ósen*) než k starým Aseňovcům. Z levé strany přichází tam do Trnské řeky malý potok od vsi *Zvónci*, u níž se prýšti teplý, nepřikrytý pramen bez budovy (prý + 24° R.). Dle pověsti při stavbě hradu házeli od tohoto pramene kameny z ruky do ruky až nahoru. Mezi Zvonci a Iskrovci spatřují se zbytky kamenného mostu *(Kováčev most)* přes Trnskou řeku, s dlažbou přes louku a nějakým stavením.

Dne 25. srpna po poledni přebrodili jsme se přes řeku, vyjeli lesem na hřeben mezi dvěma potoky a sestoupili za půl hodiny k východnímu z nich do vsi řečené *Pogánovo*. Ve všech zdejších vsích hlavní ovocný strom je sliva, z níž vaří čili dle zdejší mluvy „pekou“ i rakiji či slivovici. Po vinicích nikde ani stopy; za to jisté převahy nabývá konopí, které převládá v celé této hornatině od Caribrodu až ke Strumě a do Vraňska. Na polích se spatřuje i pohanka *(elda)*, jinak v Bulharsku neznámá. Odtud (2 h. 15 m.) sledovali jsme Poganovský potok do horní jeho doliny, řečené *Ribni dol*, v níž se nalezá jen několik málo mlýncův. [18]) Podél cesty spatřovala se mezi bukovými lesy svěží luka a bujné rostlinstvo, drobnolisté javory (Acer tataricum),

[18]) Nad Rybným Dolem jsou prý také osnovy nějakého hradu. Před časy byla tam prý i kamenná deska, na níž byly vyobrazeny tři chleby a jeden nůž, patrně něco podobného hieroglyfickým znakům náhrobkův hercegovských; nedávno však ji zazdili do jezu u kláštera sv. Jana.

hloh, dřín, štětky, euforbie, mochyně (Physalis Alkekengi) atd. Na výšině *Béli kámik* stihli jsme silnici z Pirota do Trnu, u zříceniny turecké karauly. Odtud se vidí znamenitý kus Balkánu, který se odsud představuje co podlouhlý hřeben, jen zde onde silněji vlněný, potom staroznámá Vitoša a na jihozápadě blízká Ruj Planina nad Trnem. Na sever od nás se prostírá rozervaný lesnatý terrain, plný hřebenův, chlumův a dolin, nejblíže na jih divný nějaký labyrint vysokých skalných pyramid. Na západě vynikají zase známé bílé skaliny a čeřeny podél řeky Trnské, obklopené zelenými lesy. V levo poznáváme i skály u Dragomanu. Vedle zřícené kuly ukazuje se veliký kámen, kterým prý házel král Marko.

Odtud začalo slézání ke vsi Vrabči, která z části je rozptýlena v „košarách“. Po políčkách stál oves ještě zelený; žně zde vůbec teprve sotva se začínaly. Na pravo od cesty řadí se zmíněné podivné strmé homole skalné, každá o samotě; odsud postupují daleko na jih k Breznicku. Jedna nám označena co *Goleški vrch.* Ve Vrabči (5 h. 15 m.) měli jsme v hanu příležitost poznati pohostinství zdejšího obyvatelstva; jeden sedlák z mlýna v Rybném Dolu nedal si vziti, aby nás „čerpil“ kávou a rakijí. Odtud (5 h. 35 m.) se jelo serpentinami stále hlouběji, po dobré silnici mezi kukuřicí s vyhlídkou v pravo na Ruj, jehož travnatá homole odsud se projevuje v celé své osamělé výšce. Malebnost kraje nás překvapovala; je to způsob bulharského Švýcarska.

Konečně se otevřelo před námi v hloubi rovné údolí, jdoucí jako ulice od jihovýchodu k severozápadu, s malou říčkou na dně, která zde slove *Sekirica* a velikým průlomem u vsi řečené *Petáčinci* padá do Trnské řeky. Dle říčky jde na dně silnice z Trnu do Breznika s telegrafem. Okolí Vrabče má velikou důležitost strategickou co posice, ovládající důležité rozcestí. Sestoupivše k silnici (6 h. 38 m.), obrátili jsme se po ní na pravo a vyjeli zase na skalnaté sedlo bez rozhledu, místem docela porostlé divokým nízkým šeříkem (Syringa). Trn ve svém úkrytu zůstává skryt, až z nenadání vjedeš mezi první domky (7 h. 15 m.). Sotva jsme přijeli na náměstí, byli jsme od obyvatelův, lidí velice přívětivých a čilých, uvítáni tak srdečně, jak bychom se toho v kraji, nám oběma osobně neznámém, nikdy nenadáli. Nalezli jsme pohostinné přístřeší v domě měšťana p. Take Pejova.

Městečko Trn (1552 obyv.) leží v hluboké, ze všech stran uzavřené kotlince po obou stranách mnohojmenné řeky, mezi vysokými vrchy. Prve bylo v něm 10 domův tureckých a 30 čerkesských, ale ty za války odešly. Červeně a modře natřené domy se zahradami a prkennými ploty, s šumem řeky a s pozadím blízkých lesnatých strání činí přívětivý dojem. Na průčelí mnohých domův jsou vymalováni lvi a jezdci, primitivní pokusy zedníkův a „izografův“ Debrských, kteří někdy v krátkém nápise zvěčnili

i své jméno. Město se dělí na tři části: *Bárinci* na západě, asi kilometr od střediska, spojené s ostatkem jen sporou řadou domův dle řeky, *Sredňa mahala* a *Spahijska mahala* na východě.

Chrámy jsou v Trnu dva. Jeden v centru je nový, se „zografií“ Debralijskou. Zajímavější je sv. Petka v Barincích, k níž se poutá celý kruh legendární. Třílodní kostel vystavěn také teprve r. 1856, avšak na místě starého chrámu, jenž prý v plánu svém se podobal blízkému klášteru sv. Rangela. Vedle kostela stojí prastará borovice, zajisté lidskou rukou sázená. Takové ojedinělé staré konifery jsem pozoroval i na jiných místech západního Bulharska; patrně bývalo jednou v obyčeji při zakládání budov sázeti strom, a sice borový.[19]) V kostele se chová novější rukopisné evangelium s malovanými podobiznami evangelistův i sv. Prochora; míní se nepochybně sv. Prochor Pšinský, národní světec, jehož sídlo bylo na řece Pšinji blízko nynějšího trojmezí srbsko-bulharsko-tureckého, kde na půdě turecké dosud stojí veliký klášter, dle něho nazvaný.[20]) Na ikonostasi je v pravo mezi jinými svatými v životní velikosti vyobrazen sv. Terapontij, který v Trnsku požívá veliké úcty. Historie tohoto světce, jenž za císaře Valeriana žil v Lydii co kněz v tamních Sardech, přenešena do Sardiky, dnešní Sofie, kde jsme viděli strom, u něhož prý podnikl mučedlnickou trýzeň (str. 11), a do celého okolí. Město Synaonské, antický Synaos v hornatinách asiatské Mysie (dle pozdějšího rozdělení ve Frygii Pacatianě), nynější Simav na jih od Brussy, v legendě té zmíněné, jistou podobou jména zprostředkovalo zdomácnění sv. Therapona v krajině Znepolské (Trnské). Naproti chrámu s jeho starou borovicí ukazuje se na pravém břehu řeky Trnské skála, na které prý žil sv. Terapontij; na místě, kde mezi mukami vytekla jeho útroba, vznikla prý malá jeskyňka, z níž časně ráno za jitřního chladu vycházívá bílá pára. Naproti na severní straně se na druhé skále spatřuje jiná větší jeskyně zazděná s dvířkami, nějaká stará postnice eremitská; v ní dle vyprávek lidu žila sv. Petka. Již mnich Paysij ve své kronice bulharské, sepsané 1762, uvádí sv. Terapontija co světce bulharského, který prý byl knězem v Trnu. S tímto přenášením legend souvisí i jméno *Jérma*, které se dává řece Trnské a které v posledních letech vešlo do četných kněh srbských i bulharských; také na ruské mapě je zaznamenáno pro celý horní tok od pramene do Jasenova Delu. Starší cestopisy o něm nevědí. Již po

[19]) „Le vieux pin, qui fait un effet pittoresque sur des rochers calcaires caverneux“, na hřbitově u kostela zajímal již Ami Boué před 50 lety (1837) při vjezdu do Trnu. Recueil d'itinéraires 1, 86.

[20]) Je to evangelium nedělní na papíře asi z 16–17. stol., bez jusův, s akcenty. Zápis praví, že je 1717 za doby válečné vázal pop Nikola ze vsi *Chmelštice* (хмелщица, nynější *Méštica*, na jihovýchod od Breznika), je „okovala“ svou prací „monachija Janikija“. Také v jednom zápisu evangelia Busineckého zpomíná se knihvazač pop Nikola мелщукы.

cestě jsem se po tom jménu často ptal, ale sedláci je neznali, jen měšťané, učitelé a popové o něm věděli, a to jaksi nejistě; v Caribrodu mi řečeno, že se čte v tištěném prologu v jednom kostele Trnském. Tato Jérma není nic jiného nežli staroznámá řeka *Hermos* v Lydii, taktéž zmíněná v legendě sv. Therapona (v staroslov. překladu *na rěcě Jermě*). Sv. Petka zdomácněla v Trnu rovněž přenešením legendy na základě podobnosti jmen. Ostatky její totiž za středního věku odpočívaly v Trnově nad Jantrou. V těchto krajích přivedena v tak blízký svazek s Trnem, že jedno přísloví, známé po celém okolí, praví: *tuj Trn, tuj sveta Petka*; znamená asi tolik, jako latinské „hic Rhodus, hic salta“.[21])

Odpoledne vyjeli jsme dle řeky od města dolů. Okolo malého mlýna přijde se lesnatou dolinou k místu, kde na pravém břehu se jeví zase jedno obvyklé ve zdejším terrainu *ždrélo*. Mezi skalnými pylóny z úzké rokle vyskakuje malý potok, snad velmi krátký; na ruské mapě ani naznačen není. Naproti na levém břehu kryje se mezi stromovím vysoko na lesnaté stráni klášter *Svéti Rángel*. Malý chrám jeho, zrovna nad svahem, podobá se sv. Janu Bogoslovu: kamenná budova z travertinu a klad, 15 krokův dlouhá a 6 krokův široká, s trikonchalním vnitrem, nad nímž se klene kupole, vrcholící v osmistrannou vížku, a s temnou předsíní, která má nad sebou menší kupoli, opatřenou toliko jednou střílnou. U vnitru, ježto leží asi 2 metry pod niveau dvora, panuje přítmí, které ve starších chrámech patrně schválně mělo zvyšovati posvátný dojem domu božího. Na stěnách se vidí malba hrubšího spůsobu ve dvou vrstvách nad sebou, se slovanskými nápisy: dole svatí s polorozvinutými svitky v rukou, pak řada kruhův s hlavami, výše pak fresky s velikými figurami až do kupole. Podlaha je dlážděna čtverhrannými, někdy téměř jeden metr širokými cihlami s diagonalními zářezy. Chrám prý dlouho stál pust. Nápis na vnitřní straně prvních vrat, uzavřených svrchu jen kladou, je nečitelný; za to čteme na vnitřní straně druhých vrat, že chrám „archistratiga Michaila“ vymalovati dali „nastojateli“ kyr Voichna ze vsi Raniluga a kyr Kostandin ze vsi Turgijakovcův, čtu-li dobře, l. 1643.[22]) Nyní bydlí v klášteře jen jediný duchovní; na nápise zpomínají se igumen s třemi bratry. Vyhlídka na sever je uzavřena. Na blízku padá do řeky z leva *Lovniška reka*, malý potok, u něhož leží ves *Lóvnica* se starým hradištěm, na kterém prý se ve výšce spatřují železné kruhy *(chalki)*.

---

[21]) Přísloví u Miličeviće, Kraljevina Srbija 138 (z Nišska).

[22]) Letočet je nejasný: ꙁрна, snad ꙁсна (1643 nebo 1743). První z těch vsí píše se nyní obyčejně Raniluk a leží na západním konci Znepolské kotliny (k jménu srov. srb. vranji luk eine Art wilder Lauch ve Vukově slovníku). Ves Turjákovci (tak dnes) ještě uvidíme.

Naproti klášteru, něco málo na sever od onoho průseku, stojí vysoko nad pravým břehem u cesty mezi javory na místě řečeném *Prestól* antický čtverhranný votivní kámen s latinským nápisem. Římsa horního kraje je ozdobena ornamenty v podobě listu, a na kameni svrchu leží jakási ploská kamenná mísa. Nápis je obráceně postaven a dosti počmárán. Zmiňuje se v něm neznámý potud bůžek latinský Casebonus.[23]) Pět krokův dáleji stojí kříž z travertinu, na němž jsem pozoroval nezřetelné stopy asi tří písmen.

Celé místo na stráni má podnes jakýsi ráz mythologický. Když jsem, maje na levé ruce navléknutou uzdu svého koně, pracně stopoval litery starého kamene a si je zapisoval, přišel ke mně jeden sedlák a začal divné výklady: „Nije sme budali (hlupáci), prósti čovéci, planincí: žena pop može-li da bude?“ Dověděl jsem se, že v jedné blízké vsi žije jakási čarodějka, která popa neuznává a své hospodářství provádí u nějaké svaté studánky (*ajazma*). Není to případ ojedinělý. Horalé v Caribrodsku, Breznicku, v horských částech Radomirska a Kystendilska, v jistých končinách Trnských, ba i v Nišsku jsou velice pověrečni; toho prázdny jsou jen ty vsi Trnské, které chodí mnoho do světa na práci. Všude po těchto horách je plno čarodějův a čarodějek (*vražalci*, *vrački*), kteří čarováním (*magija*, *vražanje*, *vračuvanje*, *bajanje*) léčí nemocné, vyhledávají ztracené věci atd., arci vždy za dobrý plat. Již v Caribrodu mi vypravováno, že tam žije jeden *svetéc* a jedna *svetica*, kteří v noci rozprávějí se sv. Bogorodicí a sv. Trojicí (tato se jim zjevuje co žena v bílé říze), a proto jsou orakulem žen z celého okolí; svatý žije v jakémsi novém klášteříku na jih od městečka. U Breznika jedna baba hádá z kostí pečených kuřat; při tom je prý srozuměna s popy, posílajíc po vykonaném orakulu své ovečky k nim, aby jim četli modlitby, což se ovšem nečiní bez platu. Po vsích světí se rozličné babské svátky, kde se nesmí pracovati; lidé bývají prý tak fanatičtí, že lomí vozy tomu, kdo by se na takový den odvážil jeti na práci. Slyšel jsem stížnosti, že se nalezají i selští popové, kteří sami věří v podobné pověry a kteří mezi jiným také agitují, aby děvčata se neučila a nechodila do nově zřízených vesnických škol. Také v Makedonii jsou podobní čarodějové, kteří mají schůze se svatými; slýchal jsem o jednom v lesích u Kratova, k němuž lidé zdaleka putují pěšky i na vozích.[24])

[23]) Arch. epigr. Mitth. X. 53. Po jasném začátku „Sancto Casebono sacrum“ nejasně asi „pro salute M. Antoninus felicissimus posuit“. Prof. Tomaschek poukazuje k jménu hradu *Κασιβόνων* v provincii Haemimontu (u Prokopia).

[24]) Kněz Petr Ljubenov z Kystendilu v zajímavé knížce Баба Ега или сборникъ отъ различни вѣрвания, народни лѣкувания, магии, баяния и обичаи въ Кюстендилско (Търново 1887) str. 52 sld., kterou jsem obdržel právě před tiskem přítomné knihy, vypočítává devět osob, které čarují ve vsích Krajištských, Kamenických a Pijaneckých. Dedo Rano řečený „kostaro“

Zdejší lid celkem činí dojem sympathický, jmenovitě ve vlastním Trnsku. Jsou to lidé pěkně urostlí, čilého ducha v pěkných krojích, k cizinci přívětiví a při veškeré chudobě pohostinní. Na cestě pozdravují krátce: *Bó* (Bog). Ženy nosí kožichy surové bez rukávův, se srstí dovnitř, černé šaty se zlatým obšitím na podolku a na prsou a modré indigové nebo červené alkermesové pásy; vidají se i těžké pásy stříbrné. Dívky nosí na šátku, jenž dle obecného v těch krajinách zvyku pod copem je svázán, květiny, hlavně červené tropaeolum, pěstované po zahradách. I starší ženy mají oblé úhledné tváře. Již od vsi Vlasi jsme viděli všude krásné typy ženské, vesměs černooké rázu románského. Že valná část horalův v krajině mezi Nišavou, horní Strumou a Iskrem, od Balkánu do Vraňska jsou skutečně jen poslovanění Vlasi, tomu nasvědčuje množství místních jmen. Jsou to podobné úkazy jako v centralní Sredné Goře (str. 249). V okoliji Iskrecké v Balkáně je ves *Cerecél* (rum. čerčel náušnice), ve Visóku ves *Bukórovci* (rum. bukor pěkný), v Burelu vsi *Krnul*, *Čórul*, *Gurgulját*, *Cacúrovci*, *Radúlovci*. Po cestě jsme viděli ves, řečenou prostě *Vlasi* a u ní skálu *Múmul*. Z vrchův okolo samého Trnu jeden na jihovýchod slove *Čirčilat*.[25]) V horách mezi Trnem a Radomirem leží blízko sebe dvě vsi s rumunskými jmény, *Hérul* (nebo Érul) a *Bánišor*. Několik přikladův je dáleji na západ v Krajišti, koliby *Krécul* (část Horního Ujna), *Borbúlovci* (část vsi Resenu), *Viturci* (část Češljancův). Dnes rumunština je zde zastoupena jen několika Vlachy pastýři, kteří však na zimu odcházejí k Egejskému moři.

Nářečí místní náleží celkem k západní skupině jazyka bulharského, ale vyniká zvláštními tvary. Obor jeho obsahuje

---

v Prekolnici (Kamenica) hádá z ovčích a slepičích kostí. Baba Cveta ve vsi Žeravině (tamtéž) léčením shromažďuje kolem sebe plno lidí z Kystendilska i z Egripalanska. Stanoje Stamenkov ve vsi Vraci (na Z od Kystendilu) pouštěním bobu do misy s vodou hádá o nemocech a dává lidem trávy, aby se jimi k uzdravení svému kadili. Novějšího rázu je Dimitr Stojkov v Crešnjevě, který hádá z dlaně, a Magdalena Pántadžika v městě Kystendilu, hadačka z karet. Baba Goca Stojčeva z Bresnice (Krajište) již roku 1860 vzbudila takový ruch, že sedláci na její vyzvání začali stavěti s velikým shonem nejen monastyr ve vsi, ale i v okolí 7 kostelův, z nichž některé co slamou pokryté boudy posud stojí, sloužíce nyní v létě dobytku za útulek. Tato „sveta Goca“ často omdlévala a vídala svaté. Vážnost těchto osob u selského lidu je větší než popa nebo učitele; o lékařích posud vůbec málo chtějí věděti. Před ceremonií se čaroději na okolnosti žadatele dobře vyptají a nedovědí-li se nic bližšího, odkládají nebo prosebníka odbudou slovy: „vije neste za tuva“. Za plat berou peníze, ovce, skot, máslo, plátno, víno, rakiji atd. Ljubenov uvádí jednu řeč baby Cvety na *vražanje* (léčení) jako píseň, v níž sobě na pomoc zve nejen sv. Nedělju a sv. Petku, ale i „moji mili druški ot Viljo kolo, ot Vitoša i ot Rilska Planina“, tedy víly horské. — Úřední srbskou zprávu o čarodějnicích v Nišském okresu viz u Miličeviće op. cit. 154—158.

[25]) Vrch na jih od města slove *Murténica*; ostatní mají jména slovanská, na sever *Grkov kámik*, u sv. Rangela *Prostovod*, na východ odtud *Veslec* a *Kitka*.

Pirotsko, Caribrodsko, Breznicko, Trnsko, Vraňsko a severní část Kystendilského Krajiště. Sledy jeho sahají na jihozápad do Kumanovska a Kratovska. Některé tvary se rovnají srbštině, ale jinak material fonetický, tvaroslovný a lexikální je bulharský. Vlivem sousedních nářečí západobulharských, jakož i stykem se Srby se původní ráz tohoto pomezního dialektu již ruší.[26])

[26]) Slavejkov, Per. Spis. 9, 119 praví, že některé sledy toho nářečí se jeví i v Sofijsku a v jistých vsích Berkovických (v Čiporovcích) a Lomských, snad novější emigrací. Jediný pokus zjištění zvláštností jeho podnikl dr. Teodorov v článku Западнитѣ български говори, Per. Spis. 19, 146 sld. Poněvadž i Bulhaři i Srbové sobě připisují národnost obyvatelův těch krajin, nebude od místa, připojím-li zde několik širších poznámek o tomto nářečí, s příklady vzatými z části z mých vlastních zápisek cestovních. — A) Hláskosloví. Bulharské *žd* v nářečí tom všude trvá; jsouť i na nynější srbské půdě řeka Ljuberažda v Nišsku, ves Dragobuždе ve Vraňsku (srbsky bylo by -gja, -gje). Jen v Krajišti se slyší *đ*: međata (Božica). Za to blh. *št* je nahraženo *č*: noč, sreča. Timočané, kteří původně také náleželi k tomu pomeznímu nářečí, mají v těch případech *dž* a *č*: medža, sveča (Godišnjica 5, 152). Futurum se tvoří s *ču, če*: če idem. Bulharské ъ, ь zůstává ъ: dъn, sъga, tъgaj, listъc. Na místo ѫ nastupuje *u*, jako v srbštině: put, dva puti, rukata, 3 os. plur. sedú, pronom. ju, ňu; stslov. сѫть (blh. sa, sъ) zní *su, nesu*, ačkoli jsem od lidí z Gorňo Kobile v Krajišti slyšel i *nesút* (nesút imali tapiji), a od lidí z Dragoljevcův v téže krajině *sat, nesat* (cf. maked. *set*). Nápadné je změkčené ќ, ѓ před jistými samohláskami (jako v Kotli), někdy i místo *t*: noǵe, ruќe, maka, (majka), devojќa, ujќa, braќa, trekata godina. Slovo кѫща se v Krajišti slyší i co *kašta* i co *kujka* (srb. kuća, v Makedonii kukja či kuka). Tvrdé *l* je *u* jako v srbštině: vuna, vuk, Bugarin, ale v participiu vždy trvá -ъl: došъl, legъl, stanul. Vedle toho slyší se i měkké *lj*, v blh vzácné: ugljen, ugljeve (uhlí z milířův), kolje, zemlja, da správljamo konje (Trn). V celém západním Bulharsku slyší se také *ň*, v Trnsku tak jako v Kystendilsku, Radomirsku, Sofijsku (ve východním nářečí toliko v Eleně a v Kotli): ňiva, koň. Hláska *r* je, jako ve veliké části bulharských nářečí, vokalní: trn, drvo. Hláska *f* zní nejvíce co *v*: čivlik, Vilip, vrank (mince). B) Tvary. Člen mužský je ъt: u gradъt, carъt, putъt (v Krajišti, jako v Kystendilsku, Sofijsku, v Ruščucku, Adrianopolsku atd., vládne koncovka *o*: manastiro, bego). Ženský je jako všude *ta*. Dle sdělení p. Spasa Vacova slyší se v Pirotu v „ženské mluvě“ i dete-vo, dete-no, žena-va, tedy formy blízké zvláštnostem ospským a debrským (str. 290). Někdy se k členu chybně přiráží druhý člen: naltáta (Božica), daj lojtúto (Trn), srov. sveštáta (svešt svíce) v Gabrovsku. Pády se zachovaly dva, nominativ a akkusativ. Akkusativ převládá jako casus generalis pro všecky pády kromě nominativu, což je typická zvláštnost tohoto nářečí. Slyší se 1. co skutečný akkusativ: na Turčina, da vidiš nášu váljavicu (Poganovo), daj svečútu (Breznik), izvéli vodútu, udariše na pljačku (Božica); 2. místo gen.: ot prokletu Turciju (Businci), ot gorútu, dojde sabja do gúšu (Božica), v zápise r. 1672 z Lesnovského kláštera: ot Krivu reku, ot Palanku (Glasnik 42, str. 14); 3. místo dat.: pri ženútu; 4. místo instr.: sos dušu, sos vojsku (Trnsko), raboti'a pod tojágu (Božica), 5. místo lok.: u našu réku rabotíše, u planinútu, u kulútu, u kaltu (Božica), manastirište u klisúru (Lisina). Vedle ohýbaného žen. členu slyší se i akk. s mužským členem s flexí: popatoga, volatoga, koňatoga, čovekatoga, crnotoga, belotoga; formy ty vyskytují se ostatně i v Rhodopě, v Šumensku a v Makedonii. V pronom. pers. fem. zní dat. sing. v Trnsku *joj*, v Pirotsku a Leskovecku (Miličević, Kraljevina Srbija 48) *voj*. V slovesu 1. osoba mn. čísla má, jako v srbštině, koncovku *-mo*; v Krajišti vyskytuje se jen v severní části, kdežto v jižní převládá *-me*. V 1. pers. plur. imperfekta vznikají odpad-

Chudobnost krajiny nutí Trnčany hledati výživu v cizině. Chodí na práci do Srbska, do Rumunska, do Lomska a do Sofie, nejvíce co zedníci, tesaři, hrnčíři anebo prostí nádenníci. Za turecké doby prý na léto chodívalo pravidelně do 5000 mužův do Srbska. Zde, jakož i v severním Radomirsku a v Krajišti, máme opět jeden kraj putujících zedníkův, kteří pracují nejvíce ve družstvech (tajfách) 40—50 osob. Někteří sedláci odtud chtěli se usazovat v úrodném Lomsku na Dunaji, ale co horští lidé nesnesli tamní teplejší podnebí. Při tom jsou Trnčané lid chytrý; v jejich krajině se nedaří ani Žid ani Cincar.

Trnsko, Breznicko, hornatiny Radomirska (ale bez kotliny samé čili „pole"), jakož i jisté končiny okolo Vitoše jsou jediný kraj v Bulharsku, kde posud existují veliké příbuzenské spolky několika manželstev pohromadě. Zádruhy tyto slovou *róda*, čítají 30—50 duší a v čele jejich stojí *starejšina*, který může býti i ženského pohlaví. Příčina, proč se tento starožitný způsob zde drží, leží právě ve zmíněném odcházení mužův do ciziny na letní práci; jejich dlouhá nepřítomnost vyžaduje pevnější svazek rodiny. Ovšem rody tyto vlivem novější snahy po individualitě všude se již rozpadají.[27]) Zajímavo jest, že zádruhy tyto ve zdejším horstvu neušly pozornosti jednoho starého cestovatele; Gerard Cornelius van der Driesch 1719 popisuje je co zvláštnost selského obyvatelstva okolo Pirota.[28])

nutím *h* formy na první pohled stejné s praes.; v Trnsku a v severním Krajišti (Dragoljevci, Uši, Metoja atd.) slyší se: vršémo (praes. vršim, aor. vr'o'me), kosímo, žňémo, chodímo, kopámo, v jižním pak (Lomnica, Bres atd.) kóseme, žňéme (praes. docela stejné), beréme, vršeme, rabotíhme, nosíme, doleji ke Kystendilu žnejéchme, vršéchme. Aorist (idó', vído', dava', nesó', nesómo, nesóste má v 3 osob. mn. ne *-cha*, jako veškeré ostatní bulharské dialekty, ale *-še*, jako srbština: udariše, rabotíše, uzéše, pisáše, dojdóše. — Originální tvar 3. pers. plur. praes. je *dojdev*, *stojev*, *hvanev* (veniunt, stant, capiunt) v „ženské" mluvě v Kratově (Per. Spis. starší řady 11, 12, str. 170). Miklošič, Vergl. Gramm. 1, 369 srovnává to se slovinským *dojdejo* a se starosrb. instr. *vérov* oproti staroslov. *věroją*. Kolik vím, *dojdev* v témž pluralním významu je rozšířeno také po Kumanovsku a Vraňsku (východoblh. a makedonské dojdoť, zedoť je sing.; z *-och*). „Kumanovski momi bosi chodav" ve Vraňské písni u Miličeviće, Kraljevina Srbija 328; „kad rodiv Leskovačko, devet grada zachraniv" týž 113. Pirotská zvláštnost je *bevo* (ve smyslu blh. aoristu *bech*; vzniklo patrně z bevo[ch] a to z БѢКАХЪ): „bévoste li i vi u lóze? bévomo"; „bévo na selóto" byl jsem na vsi.

[27]) Ptal jsem se mnoho po tomto rodovém zřízení, ale lidé neradi o tom mluvili; příčina se mi vysvětlila v Breznicku. Miličević v Godišnjici 4, 266 uvádí ve vsi Crvena Jabuka na srbské půdě, na SZ od Ruje, zádruhu 66 osob, mezi nimi 17 „oženjenih glavâ".

[28]) Driesch v něm. překl. str. 85 praví o sedlácích okolo Pirota, „dass sie nach dem Exempel der alten Römer noch in Geschlechter ausgetheilet sind, also zwar, dass, wann ein Sohn zu einem solchen Alter kommt, worinnen er sich verheyrathen kann, er auf väterlichen Grund für sich und seine Braut ein Haus aufbaue, wann er nicht sonst schon ein leeres daselbst findet, und dieses geschiehet so vielmal, als das väterliche Erb solches zu ertragen geschickt ist; wann aber selbiges nicht mehr im Stand, was mehreres zu ertragen, muss er von dar weichen und sich eine andere Wohnung suchen."

Skvělý den naší pouti bylo vystoupení na Ruj Planinu dne 27. srpna. Byl zrovna svátek a proto se k nám přidala veliká společnost učitelův a úředníkův na černých hřebcích a bílých koních. Ráno jsme byli zaraženi hustou mlhou, zamženými okny a chladným počasím, až se viděl dech z úst (o 8 h. + 13° C.): řeka byla horskými dešti docela sežloutla. Ale mlha se zvolna zdvihala a zarosené ploty kolem domův se zrovna kouřily ranní parou. Vyrazili jsme poněkud pozdě (9 h. 20 m.), projeli rychle skrze Barinci a vstoupili za posledními domy obce Trnské (9 h. 45 m.) do pole. Před námi leželo *Znépolje.*[29]) Je to jedna z četných, původně jezerních kotlin, které jsou zvláštnost hornatin západního Bulharska. Podoby je podlouhlé, od západu k východu asi 16 kilometrův zdélí a na nejširších místech jen 3—4 kilom. zšíří. Alluvialní zelené dno, ve východní části asi 770 m. vysoké, je bezlesé a úplně vzdělané, s nivami režnými a kukuřičnými a s četnými vesnicemi na podhoří. Kolem do kola stojí lesnaté homole měkkých tvarův, zde onde s písečnými holinami. Svěží zelenost celé krajiny činí příjemný dojem. Všecky vody odvádí Trnská řeka, zde *Golema reka* řečená, tekouc skrze celou kotlinu od západu k východu. Na severní straně k srbské hranici vypíná se Ruj Planina, cíl naší jízdy. Na jihovýchodě prokukuje za bližšími hřbety charakteristická skalná pyramida *Ljubaša.* Zrovna uprostřed se pole u vsi *Járlovcův* z jižní strany zúžuje vysedlou ploskou terrassou; na ní leží stopy rozsáhlého *gradu,* na němž se vyorávají cihly, sklepy a římské i byzantinské mince (miskovité měděné kusy doby Komnenské); slyšel jsem i o hrotech střel a o nějakém rovném meči. Místnost ta slove *Zémun.* Pověst vypravuje, že tu bydleli jednou „Latini"; ti prý od nějakého silnějšího národa byli vypuzeni a založili město Zemun naproti Bělehradu — zase jedna z četných národních etymologií, vytvořených z podoby jmen. Na jih odtud leží v horách na cestě ke Strumě ves *Gorâčevci,* v níž nedávno nalezen malý basrelief s nápisem *Κυρία Ἥρα,* jakož i mince císařův Constantina, Licinia, Valensa atd.

U hanu na počátku pole právě se sešlo mnoho vesničanů koupit maso; přestalyť včera přísné „Bogorodičiny posty". Na blízku stojí stará mohyla, a dále v poli ještě jedna; na západním konci u vsi Klisury je prý třetí. V první postranní dolině na jižním úboči Znepolje vidí se ves *Búsinci,* středisko zvláštní industrie hrnčířské, vyrábějící zeleně polévané nádoby tvaru a ornamentiky docela starožitné: mám z tamních dílen několik váz s bachratým tělem a úzkým hrdlem, okolo něhož se řadí podoby koní a ptákův, jakož i jednoho dutého koníka, upomínajícího na výtvory předhistorické anebo na stará „aquamanilia".

[29]) Tvar Snegpolje u Boué, který se drží na mapách, vznikl chybnými etymologiemi jeho průvodců, kteří jméno odvozovali od sněhu; jeho Mt. Snegpolje je Ruj.

Opustivše silnici, jeli jsme na pravo zvolna do vrchu do vsi *Turjákovci* (10 h. 5 m.), jejíž rozptýlené domy stojí mezi jasany vedle širokého suchého, valouny vyplněného koryta. Odtud jsme stoupali na sever po červených a bílých holinách, na nichž rostly jen euforbie, až na rozvodí mezi Znepoljem a Lovniškou řekou (11 h. 20 m., asi 1275 m.), kde se po lukách jevily již gentiany. Rozhled na Znepolje byl každou chvíli zřetelnější; obloha docela se vyčasila, leda že nás menší oblaka chránila před paprsky slunečnými. Postupujíce k severozápadu, přirazili jsme na úpatí vlastní homole, dosti strmé (11 h. 45 m., asi 1380 m.). Isolovaný vrch skládá se dle prof. Touly z amfibolové ruly, mezi vápenci a pískovci z východní strany a krystallinickými břidlicemi a fyllity na západě. Vedle luk rostly nízké křovinaté buky, u nichž kvetly divizny, scabiosy, potentilly a coronilly; vzadu viděla se již zase naše Vitoša. Odtud jsme, ani s koni nesesedajíce, velikými oklikami jeli po východním úbočí nahoru. Brzo, asi ve výšce 1520 metrův, přestaly všechny výběžky lesa a křovin. Dáleji nahoru prostírá se jen vysoká hustá tráva, mezi kterou bylo plno kvítí: bledomodré zvonky, temnější veroniky, drobné karafiáty, malá cerastia a bílé náprstníky. Množství hmyzu bzučelo ve vzduchu; mouchy, nezbytní průvodci horských stád, sužovaly frkající koně a létaví mravenci nás jezdce. Nad hlavami nescházelo několik tiše kroužících orlů.

Za půl hodiny byli jsme na vrcholku, na němž stojí kupa kamení a větrem poražený kůl trigonometrický. Výška obnáší dle ruského vyměřování 1712 metrův. Rozhled je jeden z nejkrásnějších v těchto zemích a tvoří jistý pendant k panoramě Bratje, již snadnou svou přístupností; vyjíždí se bez namáhání na koních až na vrchol. Z Ruje, jenž sám odevšad z daleka prozrazuje polohu Trnu, přehlíží se téměř celá někdejší Dacia mediterranea. Zrovna na severu začíná se hřeben Staré Planiny a jde jako hradba k jihovýchodu, kde mizí za širokým profilem ploského kužele Vitoše, vévodící nad celým východním rozhledem. Mezi parami Sofijského pole na levo od Vitoše třpytí se bílé proužky — naše Sofia, ze které se zvonovitý Ruj na obzoru v podvečerních hodinách tak jasně vídá. Na jihovýchodě se v dáli táhne kolossalní Ryla, dneska s šedými mlhami na hřebenu. Na jižním obzoru se od východu k západu zvolna zvedá Osogov, na jehož nejvyšším vrcholku Rujenu (k 210°) lpí zase tmavé oblaky. Někde okolo trojmezí leží jeden osamělý vysedlý vrchol (k 230°), snad Ljubatska Planina v Krajišti. Na jihozápad táhnou se od naší hory nižší lesnaté vrchy, tvořice hranici k Srbsku; červená střecha v lese dole je bulharská celnice *Dščeni Kládenec* (prkenná studně). Na severozápad se přes nízké rozvodí vidí otevřená dolina, plná žlutých polí, již v Srbsku v kraji Leskoveckém. Za tím vystupují (k 290°) nějaké vysoké daleké hory, omezující dolinu Moravy ze západní strany. Na pravo od nich

modrá se na nejdalším obzoru dlouhý hřbet, jejž jsem hned poznal co starého známého z první své cesty na poloostrově 1874: *Jastrebac* mezi Kruševcem a Toplicí, za Nišem. Dáleji (k 320°) vystupuje zrovna naproti Vitoši vysoká jí podobná skalná hora se strmými boky a ostrým vrchem, patrně vyšší než naše hledisko. To je *Sucha Planina* mezi Nišavou a Moravou. Její dlouhý hřbet odsud vidíme ze strany, ze které se představuje jako jediný neširoký vrch: naproti nám stojí zrovna nejvyšší její vrchol *Rakoš* (1983 m.). Na pravo od něho poznává se podélný zářez dolní Nišavy mezi dalšími a bližšími vrchy. Krásný pohled je nejbliže na SSV přes husté lesy na bílé skály průlomu řeky Trnské, která ovšem leží hluboko pod námi; na dno k řece samé nedohlédáme, ale okliky její propasti dají se dobře stopovati. Levý břeh průseku je zřetelně nižší než pravý. Pod Balkánem poznáváme skály Dragomanské. Severní svah Ruje je nenáhlý a lesnatý; na jih spadá k Znepolji strašnými strminami (srázu zde říkají *vrljàk*).

Jméno vrchu samého je zvláštní. *Ruj* v této krajině znamená sumach. Nemyslím však, že by název hory souvisel s tím slovem, které je původu řeckého (ῥοῦς, Rhus cotinus). V sousedství jsou ještě tři značné vrchy, řečené *Rújen*, jeden nad Pšinou, druhý nejvyšší vrch Osogova, třetí u Skrina na Strumě. Zdá se, že tato jména horská pocházejí z jednoho kořene, náležitého ovšem jazykům nyní vyhaslým.

Po lukách, na nichž rostlo množství vysokých gentian v celých chumáčích, slezli jsme asi za půl hodiny na západ k studánce vedle skály se silnou ozvěnou, u níž jsme na rychlo obědvali. Na další jízdě stihl nás v lesích přeletující deštík s hromobitím. Za hodinu byli jsme u celnice na Дъсčеném Kladenci. Okolo ní jde jízdecká stezka dolů do Srbska, kde nejbliže leží městečko *Vlasótinci*. Zboží se tam přenáší málo, za to však jde tudy dosti mnoho pocestných. V novém čistém celním domečku bulharském prostřed lesa bydlí dva úředníci s několika strážci. V lesích okolních potulují se vlci, jeleni (zde *jeleni*), srny, lišky, někdy i medvědi nebo rysové.

Odtud jsme sestupovali celou hodinu bukovým lesem na jih do vsi *Miloslavcův*, která leží již v poli Znepolském. Déšť přestal a na východě zračila se krásná duha. V levo viděli jsme stále travnatou pyramidu Ruje, kdežto v popředí se ve veliké dálce zřetelně zračila Ryla s osněženým cimbuřím. Za jižním úbočím Znepolje vynikal ostrý špičák *Golemi vrch* (1487 m. dle ruské mapy), vyšší než Ljubaša, vystupující na rozvodí mezi Trnskou řekou a Strumou, na jih od vsi Herulu, která náleží také k osadám hrnčířským. Na blízku stihli jsme silnici z Klisury, kromě spadlých mostův dosti dobrou, a jeli dnem Znepolje zase zpět do Trnu. Na jižním svahu Ruje viděla se pod malebnými srázy ves *Zelèni grad*, u níž je také nějaké hradisko,

a dáleji ves *Zábel* se zapustlým klášterem.[30]) Krajina s čerstvou zelenosti svých lučin, místem mokrých, upomínala na Zlatické pole, v miniaturním napodobení s menšími horami po stranách. Za 2 h. od Miloslavcův vjeli jsme do Trnu, ovšem již za tmy.

Historických zpráv o krajině Trnské je velmi málo. O nejstarším obchodu svědčí stříbrné mince Dyrrhachinské a Thasické, které se tu nalezají. Za římské doby stýkaly se tu, jak vidíme z památek zde nalezených, oba světovládné jazyky. Veliká část této hornatiny náležela snad do území města Remesiany, jehož ssutiny leží u Belé Palanky mezi Nišem a Pirotem a jehož okres dle zpráv Prokopiových obsahoval 30 hradův, se jmény nejvíce latinskými (Lupi fontana, Primiana, Spelunca, Aquas, Lamponiana atd.). Jelikož k Remesianě z tří stran blízko přistupovala území sousedních tří měst Naissu, Aquae (Brza Palanka na Dunaji), k němuž patřila i celá dolina Timoku, a Serdiky, obsahující také Pirot, territorium její mohlo se šířiti jen na jih do hor. Svědectvím tohoto svazku s románskými krajinami dolní Moesie je latinský nápis na Prestolu. Z druhé strany řecké památky v Goračevcích, Tudenu a Pirotu svědčí, že jižní a východní části zdejší hornatiny patřily k území Serdiky, kde na mincích a nápisech užíváno jazyka řeckého. Za středního věku krajina náležela k eparchii Srědecké, která dle chrysobullu císaře Vasilia II. z 1019 obsahovala vedle hradu Pernika na Strumě místa *Σέζοβος*, snad u vsi Sukova anebo vůbec v dolině řeky Sukovské či Trnské, a nejistý *Σβενάτζος* či *Σβενάπος*, jejž vykládati lze buď na Zvъnьc, dnešní Zvonci s blízkými hrady a kláštery, anebo na Zvъnьp(ol), dnešní Znepolje.[31]) Krajina náležela k carství bulharskému, i za dob, kdy říše srbská tak velikolepě se šířila na jih k moři Egejskému. Na hoře Čemerniku mezi Znepoljem a Vranjí ještě Kuripešičovi 1530 ukazována někdejší hranice mezi Srbskem a Bulharskem. Staré pomezí srbsko-bulharské šlo od Železných Vrat Dunajských a sice od hory Miroče naproti Ršavě na jih, okolo bulharských hradův Svrljigu a Sokolnice pod Rtanjem, přes prosmyk Kunovici mezi Nišem a Belou Palankou, až k průlomu Strumy mezi Radomirem a Kystendilem.[32]) Po přemožení sultana Musy 1413 Mohamed I.

[30]) Klášter Zabelský zapustnul asi počátkem 18. století. Jedna jeho kniha, rukopisný minej, se nalezá v klášteře Poganovském; koupil ji od „katanův“ (dobrovolníkův srbských aneb uherských v rakouských vojscích 18. stol.) za jeden groš pop Paysij a daroval sv. Janu. Slovo *zaběl* znamenalo starosrbsky hražený les anebo mez vůbec.

[31]) Golubinski v Dějinách jihosl. církví má *-πος*, Tomaschek, Zur Kunde der Haemushalbinsel 1, 28 dle Porfyria Uspenského *-τζος*. Srov. mé Handelsstrassen und Bergwerke str. 68 pozn. 220 a Arch. ep. Mitth. X, 53.

[32]) Sokolnici a Svrljig jmenuje hrady bulharskými Konstantin Filosof 1431, Gl. 42, 307. Srov. o té otázce Heerstrasse 107, Per. Spis. 1. str. 31 a Novakoviće, Grad Višesav i Vidinska oblast v Godišnjici sv. 5. str. 153 sld., kde

daroval srbskému despotovi Stefanu Lazarevićovi, spojenci svému, hrad Koprian (nynější Kurvin grad u Niše) a krajinu Znepolje.[33]) Zdali Zeleni grad, zpomenutý ve smlouvě despoty Jiřího Brankoviće s Turky 1443, je místo téhož jména pod Rujem, není zjištěno.[34])

Turecké opanování krajiny stalo se patrně mírným spůsobem, neboť Znepolcům dána privilegia *vojníkův*. Oni, podobně jako Panagjurci a jiní, chodili na léto do Cařihradu pást cárské a pašovské hřebce (*atove*) i po zrušení starých institucí, naposled ještě na jaře 1876. Výsady s tím spojené vábily i obyvatelstvo z okolí; z Breznicka utíkali sedláci do Trnska jako na svobodnou zemi. Proto se také Znepolci neúčastnili v povstání, které 1841 vypuklo okolo Niše a Leskovce a zavdalo příčinu k poslání francouzského ekonomisty Blanqui do těchto krajin. Tureckých osad, kromě několika domův v Trnu, v celé krajině nebylo a také turecký jazyk je zde skoro neznám.

Skrze Znepolje šla cesta z Vranje do Sofie, za 15. a 16. století silněji užívaná. Tudy 1410 sultán Musa ze Sofie přes „planinu Čemernik“ náhlým nájezdem překvapil srbského velmože Uglješu ve Vranji a udeřil na sousední Novo Brdo, tehda jedno z předních hornických a kupeckých středisk poloostrova.[35]) Po této cestě jeli také 1530 císařští poslové Nikola Jurišič a hrabě Lamberg do Cařihradu. Tlumočník jejich, Slovinec Kuripešič, popisuje Vranju se starým hradem, pak šest hodin širokou, „velmi krásnou“ horu Čemernik, na níž se dle něho počíná Bulharsko, první ves Strezimirovci, ve které poselství na svátek sv. Michaila celý den odpočívalo, krásné, dobře vzdělané pole Znepolje[36]) a cestu přes vrchy do Breznika. Trn se u něho nezmiňuje; teprve později vystupuje pod tureckým jménem *Iznebol-kasabasi* („město Znepolské“) anebo *Taran-Palanka*. Kuripešič také se nezmiňuje o železných rudách, které okolo Čemernika již za těch dob dobývány (str. 328). Hadži Chalfa zná v sandžaku Sofijském „kadiluk“ (soudní okres) *Isnebol*.[37])

Umění literní se v krajině Trnské stále drželo. O tom svědčí nejen četné nápisy o obnovení církevní malby v 16. a 17. století, ale také mnoho rukopisův, hlavně evangelií; v kostelích četlo se z nedostatku tištěných vydání nejvíce jen z kněh psaných. Některá evangelia, jako svrchu zpomenuté v Barincích a jedno v Busincích, jsou ozdobeny i obrazy, arci dosti prvobytnými. Toto druhé,

dovozuje, že Poreč u Železných Vrat býval srbský, Ključ a kraj na V od Miroče bulharský. Kunovici co mez bulharsko-srbskou označuje Ramberti 1534.

[33]) Дасть же ѥмоу и страноу Знеполѧ глаголѥмую. Glasnik 42, 309. Srov. Novakoviće v Godišnjici 3, 326.

[34]) Jeden vrch *Zeleni grad* nalezá se na jih od Leskovce, na západní straně Moravy. Miličević, Краљевина Србија str. 3.

[35]) Konstantin Filosof, Glasnik 42, 305.

[36]) „Nach einem schönen wol erpawten feld, genannt Snepolle.“

[37]) Hadži Chalfa, Rumeli und Bosna. Přel. Hammer str. 57.

které je nyní uloženo v Sofijské národní knihovně, obsahuje také řadu zápisův, od 1717 začínaje až po naši dobu. Starší kostelní nápisy jsou staroslovanské s jusy; mladší jusův nemají, ale jeví zmatek v užívání pádův.[38])

S cizinou přišly tyto krajiny zase ve styk, když Rakušané 1689 a 1737 obsadili Niš a Pirot. Za první války hrabě Eneáš Sylvius Piccolomini zajel hned po vítězství u Niše s 1000 jezdci přes Pirot až do Dragomanu. Kapitán Schenkendorf, jenž pak zůstal co velitel v Pirotu, dověděl se, že Turci se shromažďují u Dragomanu, i vyrazil tam s 1000 Srby a Uhry. Turci u tábora svého poraženi a ves sama přes odpor sedlákův od Uhrův vydrancována. Nazejtří 29. října pašové rumelští podnikli však nový útok a Schenkendorfa porazili se ztrátou 3 německých důstojníkův, jednoho srbského kapitána a 502 srbských a uherských dobrovolníkův, ale vítězství dále nevyužili. Když 1690 vrchní velení převzal generál Veterani, lehké sbory pomocí zdejších horalův prošly několikráte až ke Strumě. Podplukovník Antonio Valerio Žič (Jihoslovan) s 2500 pěšími Srby 23. ledna rozprášil 3000 spahův, janičarův, Tatarův a Arnautův kdesi prý v Sofijsku a se ztrátou jen 40 mužův se vrátil k Niši. Na novém nájezdu s 2000 Srby a 100 jezdci 20. března Turky porazil blízko „Banje“, jak podnes u lidu slove Kystendil. Tři dni potom Schenkendorf s 600 mušketýry, 500 Arnauty a 600 Srby na koních z Pirota přepadl Pernik a ukořistil 4000 kusův dobytka. V noci 9. července týž zase vyrazil se 100 Němci, Uhry a Srby z Pirota do Trnu, kde četa jeho připojením sedlákův vzrostla na 1500 mužův, a dne 11. přepadl zase Pernik, kde mu padly do rukou veliké zásoby i 3000 kusův tažného dobytka; silný houf turecký hnal se za ním, ale on šťastně se navrátil i s kořistí.[39]) Za druhé války srbští dobrovolníci, kteří opět tvořili přední stráže, obsadili Caribrod a klisuru Ježevicu. V srpnu 1737 jeden polský kapitán se 100 vybranými muži z dobrovolníkův na 10—12denní výpravě přešel hory Zelenigradské a u vsi Perivolu v Kystendilsku Turkům v malé srážce odňal korouhev a něco koní.[40]) V Perniku i v Pe-

---

[38]) Na svitcích, které drží svatí v Lukavickém chrámě, čte se: **къ начѫлѣ** (tak) **бѣ слово**, jinde . . . **чешѫ повѣдати**. V kupoli sv. Rangela jde kolem do kola nápis velikými písmenami, v němž se poznávají slova: **тако ризоѫ сьимь ю . . . . дрѣва** atd.

[39]) Hauptmann Gerba. Die Kaiserlichen in Albanien 1689. Mitth. des k. k. Kriegsarchivs. Abtheilung für Kriegsgeschichte, Neue Folge, II (Wien 1888) 115—179. Přidán snímek zajímavé vojenské mapy z 1689. Banja je udána na ostrůvku řeky Strumy; v sousedství leží na přítoku Strumy „Tragovistiza“ (Dragovištica) vsi „Sovalana“ a „Berivol“ (Sovoljano, Perivol). Mezi Pirotem, Leskovcem a Kystendilem jsou naznačeny Presniza (Breznik), Neupoli (Znepolje), Streliz (Strelac v Lužnickém srezu pod Suchou Pl.). Srovn. Hammer, Osm. Geschichte III³ 837, 843.

[40]) Comte de Schmettau, Mémoires secrets de la guerre de Hongrie 1737—1739. Francfort 1786 (ve jménech plno tiskových chyb). Kapitán slove

rivolu podnes trvá upomínka, že „Nemci“ za starých válek přišli až tam.

Okolo 1760 pro tyto hory zřízeno nové biskupství, tak zvaná eparchie *Nišavská*, která obsahovala Znepolsko a Pirotsko a měla své středisko v Pirotě.[41]) Náležela pod patriarchii Pećskou; aspoň jeden pop Businský zapsal, že byl 1759 svěcen v Niši od Pećského patriarchy Gavrila, na den sv. Terapontija.

Za anarchických dob Selima III. Trnsko se stalo střediskem Krdžalijův. Jeden zápis evangelia Businského praví, že 1796 (7304) „dodoše Krežalije, mlogo zulum (nátisk) učiniše“. V Trnu usadil se sám slavný *Karafeiz* (zde vyslovují *Karavezija*), jeden z předních jejich náčelníkův, rodilý Arnauta, a syn jeho *Alibej*, který 1821 bojoval proti řeckým hetéristům ve Valachii a 1832 plenil Sofii (str. 18). Mezi jeho zbrojnoši, kteří se po turecku nazývali *sejmeni*, po albánsku *pljáka* (znamená starostu), byli také křesťanští Trnčané, jejichž synové a vnuci posud jsou živi. Sídlo Karafeizovo byla vysoká třípatrová bejská kula, toho způsobu, jaké se vidí v Kystendilu a jaké se spatřují po vsích v Albanii a v Hercegovině, ba i v starých křesťanských městech Boky Kotorské, ku př. v Perastu. Kula Trnská stála v Spahijské mahale proti nynější nové škole; 1882 stržena do dna k získání místa. V ní mocný bej po válečných a loupežných výpravách odpočíval v kruhu vybraných milovnic.

Jak málo krajiny ty ještě před nemnohými lety byly známy, jeví se nejlépe v tom, že města „*Isnebol*“ a „*Pirsnik*“ (Trn a Breznik) nedorozuměním naznačována na mapách mezi Vidinem a Pirotem, v okolí Belgradčika. Zmatek ten z map severního Podbalkání odstranil teprve Kanitz.[42])

Samo Znepolje v našem století několikráte navštíveno od cestujících geologův. Boué (1837) nalezl panství Krdžalijských dynastův již zrušeno; v kule bylo jen vězení se stráží zaptijův.[43]) Po něm tu byli Hochstetter (1869), který s nadšením píše o těchto idyllických krásných dolinách, rozkošných alpských lukách a čilém

---

str. 65 Albert Stansky, str. 55 Schlanke, noble Polonais. Bandajova, Badajova str. 40, 71 a j. není, jak Kanitz (2, 299) myslí, u Dragomanu, ale známé Podujevo mezi Kuršumljem a Prištinou.

[41]) Zpráva o té eparchii v ruských Матеріялы část 3, sv. 5. str. 40 praví, že hranice její se dle proměn hranic politických okresův měnívaly. Eparchie tehda (1877) čítala v Pirotské kaze 212 vsí, 86 far (enoria), 52 kostelův a 10 klášterův, v Znepolské či Trnské kaze 56 vsí, 38 far, 20 kostelův a 2 kláštery.

[42]) Omyl vznikl z jedné kartografické kompilace, nekriticky zdělané z jmen, obsažených v Hammerově překladu Hadži Chalfy 1812. Srovn. Heerstrasse 161.

[43]) Boué 1836 projel ze Sěru skrz Radomir, Breznik a dolinu Lukavice do Pirota, 1837 přes Leskovac, Zeleni grad, Trn i Breznik do Sofie a zpět zase přes Radomir a Trn do Vranje. Recueil d'itinéraires I, 86, 339. Mineralogisch-geognostisches Detail über einige meiner Reiserouten in der Europ. Türkei (1870), Sitzungsb. Víd. akad. díl 61 (s mapkou).

obyvatelstvu.[44]) Podrobnější geologické ohledání provedl prof. Toula (1875).[45])

Turci v poslední době svého panství se snažili, aby obyvatelstvo, mezi nímž při nedostatku tureckých vsí neměli žádné opory, co nejméně dráždili. Poslední kajmakam v Trnu byl dokonce křesťan, Bulhar z Trnova; podobná výminka dopuštěna jen v Gabrově. Za války Srbové po vítězství u Pirota obsadili koncem prosince 1877 Caribrodsko, Trnsko a Breznicko, podporujíce pohyby Rusův, kteří ze Sofie přes Radomir postoupili až za Kystendil. Berlínský kongres, následkem proseb Bulharův a přímluv Rusův, přidělil ty tři krajiny Bulharům. Koncem máje 1879 Srbové je odevzdali tehdejší ruské okkupační správě v Bulharsku, od níž k jejich přejmutí vyslán plukovník Lukašov s malým oddělením bulharské jízdy. Intelligence s duchovenstvem byla na straně bulharské a ještě za srbské okkupace se podtají, podobně jako Pirotčané, usilovně zasazovala o připojení ke knížectví.[46]) Mezi selským obyvatelstvem, jmenovitě blízko hranic a v Breznicku, zůstaly zde onde sympathie k Srbsku, což se od poslední srbsko-bulharské války asi pozměnilo.

Bulhaři celkem o tento kraj málo dbali. Kníže Alexander I. Trn nikdy nenavštívil. Také vojsko bulharské Trnčané nevídali, leda že jednou po excessech při volbách sem poslána nějaká setnina. Na sněmech Trnšti poslanci vždy drželi s liberály a radikály. I jinak z administrace bulharské málo kdo ten pěkný kraj znal z vlastního názoru. Krajina je organisována co okruží s prefektem v Trnu, rozdělené na tři okolije, místní, Caribrodskou a Breznickou. Slyšel jsem trpké stížnosti na stálé měnění úředníkův, na hrdost a pýchu mladých, sotva odrostlých služebníkův státních, kteří ani se sedláky mluvit nechtějí, a na nepořádek v soudech. Za to prefekti sami trvali vesměs v dobré paměti. Biskupství Nišavské je nyní zrušeno; srbské části přidělený metropolii Nišské, bulharské pak metropolii Sofijské.[47]) Veliké útraty vedeny ze strany bulharské na zvelebení školství. První rok, když okres Trnský 1879 přijat od správy bulharské, nalezalo se v něm toliko 16 škol s 18 učiteli, 375 žáky a 12 žákyněmi; 1882 čítalo se kromě 2 měšťanských škol již 50 „prvonačalních“ s 55 učiteli, 3 učitelkami, 3239 žáky a 330 žákyněmi.

Mezi Srbskem a Bulharskem trvala od vymezení hranic dle Berlínské smlouvy až do posledních událostí hraniční otázka.

---

[44]) Petermanns Mittheilungen 1872, 96 (s mapou).

[45]) Toula, Geologische Untersuchungen im westlichen Theile des Balkans. Vid. Sitzungsber. díl 81. a 88. (s několika illustracemi).

[46]) V knížectví slouží nemalý počet Pirotčanův ve vojsku, v administraci a na školách. Jsou vesměs fanatičtí nepřátelé Srbska.

[47]) Předposlední biskup Nišavský byl Partenij, rodilý z Galičnika v Debře, bulharský spisovatel; poslední, Eustathij Pelagonijský z Belova, byl za srbské okkupace pro své bulharské smýšlení dokonce internován ve vnitřním Srbsku.

Původ její je zcela jednoduchý. Hranice jde od Staré Planiny až do trojmezí horskými krajinami, které nedosahují veliké nadmořské výšky a proto jsou až na vrch poměrně hustě obydleny, čímž se úplně liší od bezlidných skalných a lesných pustin ku př. podél vysokého hřebenu Rylského nebo Osogovského na pomezí tureckém. Každá pastvina a každý les náleží k území nějaké vesnice, která bývá v malých skupinách rozptýlena po velikém prostoru. Za starších dob se při vymezení nových hranic zpravidla brával ohled na meze, trvající „ab antiquo", na staré pomezí zemí, krajův, obcí, hradův atd., jež od jedné strany postupovány druhé. Při určení hranic ve smlouvě Berlínské se nepostupovaly existující potud turecké nahije a kazy se svými hranicemi, ale ustanovena ideální čára jediné dle rozvodí, která připoutána k bodům, jmenovaným na posavadních, dosti nedokonalých mapách. Když pak nové vymezení z theoretické mapy, zdělané na zeleném stole, přeneseno na skutečnou půdu, našlo se, že body ty neleží všecky na rozvodí mezi Moravou z jedné a Strumou i Trnskou řekou z druhé strany, o němž smlouva výslovně mluví. Proto hraniční kommisse nechala je (ku př. horu Stol na západ od Držiny) stranou a sledovala prostě „le partage des eaux". Položení hranic podél rozvodí mělo však ten následek, že meze mnohých majetkův soukromých a obecních, ba i celé skupiny kolib (jako ves Preseka u Zvončův nebo Topli Dol v Krajišti) překrojeny ve dví. Srbové hranice své ihned kromě určitých míst pevně uzavřeli, ba postavili proti Bulharsku i plot hraniční, jaký měli dříve proti Turecku. Sedláci roztržených osad trpce žalovali, že jim odňat přístup k jejich zemím za hranicí. Vznikly pomezní poměry, které v sobě chovají stálý zárodek ke konfliktům. Bulhaři si přáli revisí hraniční čáry podle oněch bodův, v traktátu jménem uvedených. Z druhé strany Srbové se tomu protivili, nechtějíce dopustiti dělání nějaké nové hranice. Mezinárodnímu rozhodnutí spor ten předložen nebyl. Otázkou pomezní zabývalo se několik smíšených kommissí, ale marně. Srbové sami vystupovali zřejmě s nároky na Trn, jakožto na místo za války od nich vzaté, a s přáním míti ve svém území celé pořící Nišavy. Konečně nadešla válka srbsko-bulharská 1885, jejíž základní příčina leží právě v těchto hraničních neshodách. Ale mír Bukurešťský mezi Bulharskem a Srbskem na čáře hraniční ničeho nezměnil.

2. Breznik a Radomir.

Z Trnu do Breznika. Kotlina Breznická, staré Grachovo pole, a její obyvatelé. Hledání stříbrných dolův z 1530. Vrchoviště Strumy. Hrad Pernik. Radomir a jeho kotlina. Skrze soutěsky Strumy u hradu Zemenu do Kystendilu.

Z Trnu vypravili jsme se dne 28. srpna v poledne do pořící hořejší Strumy. Město bylo za našeho pobytu snad více oživeno, než jindy. První den odbývány totiž v nové školní budově volby do sněmu, a před naším odjezdem začaly se tamtéž zkoušky ve ferialním kursu pro selské učitele a učitelky; hoši a děvčata v národních krojích před mapami a na tabuli bystře odpovídali na dané otázky. Při výjezdu z města po rozloučení se známými překvapilo nás něco zvláštního; z jednoho z posledních domův vystoupil selský muž, nám docela neznámý, s láhví vína v ruce a přál nám srdečně šťastnou cestu s douškem v sedle.

Do Breznika jede se koňmo $5^1/_2$ hodiny. Putovali jsme bez eskorty: celé naše komonstvo tvořil jeden bodrý horal Trnský v pěkném bílém kroji, který seděl na třetím nákladním koni. První kus na ne zcela hodinu cesty, až do rozcestí k Vrabči, byl nám již znám. Odtud jeli jsme vzhůru touž dolinou k jihovýchodu. Řeka, které hořeji říkají ne více Sekirica, ale *Jablánica*, teče mezi vrbami na dně dosti širokém, vedle silnice, která je těsná, ale dobrá až na nedostatek mostův. Po stranách viděla se kukuřice, brambory, snopy obilní a konopná pole, z nichž vyletovalo množství ptákův. Na vysokých stráních ženské obyvatelstvo se srpy v ruce bylo v plné práci při pozdních žních. Svahy jsou vysoké, na severní straně dosti holé, na jižní pokryté nízkým lesem. Postranní přítoky vstupují do doliny zase skalnými průlomy, jako na Trnské řece. Po silnici potkávali jsme četné učitele v selských oblecích s velikými deštníky, jdoucí do Trnu na zkoušku. V první vsi *Filipovcích* spatřili jsme zase vesničany v šopském kroji, an v krčmě drnkali na „bulgarinu“. P. Zlatarski zašel na blízké místo, řečené *Stipsa*, kde se v samém řečišti Jablanice zjevují tenké žilky uhlí. Já zatím seděl před hanem u suchého koryta *Viliporské řeky*, která teče skrze ves od východu. Najednou za nejjasnějšího slunce nepatrný potůček zašuměl a písčité jeho koryto mžikem se naplnilo přívaly žluté kalné vody, která se silným spádem se hnala přes suchý potud mlýnský jez do Jablanice. Můj soudruh doleji před bouřícími vodami rychle odskákal na břeh. V horách patrně spadl silný déšť a nám se ohlásil jen rychlostí záplavy od něho učiněné. Z protější strany od západu přichází, rovněž z úzké rokle, potok *Klisurica*; na něm leží hořeji v lese u vsi *Mislóvštice* klášter sv. Bogorodica, kde právě včera byl *sbor* (posvícení).

Další jízda poskytuje pohled na zvláštní horské panorama. Na pravo stojí čtyry ostré vápencové pyramidy značné výšky

v jedné řadě za sebou, téměř souběžně se silnicí. První je *Paramún Planina* (1387 m), jejíž jméno chová upomínku z velmi dávných časův (byz. παραμονή stráž). Za ní následuje malebná, odevšad z daleka viditelná *Ljubáša*, nejvyšší z nich (1408 m.). Zaslechl jsem, že pod ní mezi osadami *Ljálinci* a *Krivonos* se nalezá nějaké hradiště, prý s nápisy. Litoval jsem, že nám čas nestačil, abychom se vydrápali i na její vrchol; profil hory upomíná na alpský ostrý Tschürgant u Arlberku nebo na Nissen u Thunského jezera, arci v miniaturních rozměrech. Poslední dvě pyramidy jsou menší a nižší. Na druhé straně cesty stojí podobné špičáky, ale z naší doliny se vidí teprve od vrchoviště Jablanice.

Za vsí *Babou*, ze které se u cesty spatřuje ostatně jen jedno stavení uprostřed smutného holého kraje, nalezá se asi 1½ h. před Breznikem rozvodí (822 m.) mezi Nišavou a Strumou. Místo to, travnaté plateau, slove *Búkova gláva;* za turecké doby byla tu osada Čerkesův. Rozhled je dosti daleký; vidí se holý Lilin, profil Vitoše, mlhavé pásmo Ryly, nižší vršky mezi Samokovem a Radomirem a v nich zářez silnice z Radomira do Dupnice. Prolukami Lilinu na dvou místech prohledají drobné kusy Staré Planiny. Vzadu se hlásila zase Ruj Planina. Nejblíže před námi leželo tesknĕ jednotvárné „pole“ Breznické, kotlina (do 750 m.) velice prostranná s nízkými břehy, ale docela bezlesá; sotva že podél potokův roste nějaká vrba. Širá prostranství jsou zaujata bodláčím a euforbiemi. Oves všude ještě stál na poli. Sám *Breznik* spatřuje se teprve na čtvrt hodiny cesty. Leží na severním úpatí vrchu zdánlivě osamoceného, který slove *Visóki Breg* (926 m.). Není to než veliká, nečistá a zanedbaná ves (1256 obyv.). Uhostili jsme se v hanu, v pokoji nad konírnou, ale pro smrad, pronikající skrz chatrnou podlahu, jsme ani spáti nemohli.

Kotlina Breznická a končina na horní Strumě okolo Pernika tvoří kraj *Gráchovo* s 43 vesnicemi, jehož jméno se co *Grachovo pole* zpomíná již u Kuripešiče 1530.[1]) Ale pozoroval jsem, že staroslavné jméno to nyní velice kleslo ve své vážnosti; *Gráchovec* platí zde téměř za nadávku. Breznicko spolu s Burelem tvoří nyní zvláštní okoliji se střediskem v Brezniku. Obyvatelé se krojem a zevnějškem rovnají docela Šopům pole Sofijského, jimž oni říkají *Pólci*, ale nářečí se blíží Trnskému; teprve v Meštici pod Lilinem začínají se tvary mluvy Sofijské.[2])

Kraj je bohatší než Visok, Caribrodsko, Burel anebo Znepolje. Okolo Breznika zase se vidí bůvoli. Veliká závada je nedostatek lesa; chléb i cihly pekou zde na slaměném ohni. Lid sám je docela jinačí než v horách, ze kterých přicházíme. Tváře

[1]) Podrobné meze Grachova vypisuje jeden list archimandrity Zinovia, otištěný v mém bulh. překladu Kuripešiče, Per. Spis. 4, 87.

[2]) Trnčané a Breznićané říkají *put*, Meštičané jako Sofijci *pató* (пѫть).

obyvatelův jsou hrubé a tupé, a duševní život jejich velmi obmezený; na práci do ciziny nechodí, málo kdo z nich viděl Trn nebo Sofii, a také ke školství se mají velice liknavě. Domácí život jejich je málo potěšitelný. Požívají pověsti práčův a opilcův. Žijí v rodech, které čítají až do 45 osob a se nazývají dle jmen stařešinův. Ale od pádu tureckého panství se jmenovitě menší rody o 2—3 bratřích stále dělí; větší se prý spíše drží. Stařešiny, jimž říkají také po turecku *čorbadžiji*, často se mění, z nedůvěry a nespokojenosti; o to bývají mezi členy rodu nezřídka tuhé rvačky, ba i vraždy. Velikou závadou rozvoje rodinného života je zvláštnost, která činí na první pohled divný dojem a sousednímu obyvatelstvu slouží za terč ke všelijakým soleným vtipům a za předmět dekameronských anekdot. Ona se ostatně neobmezuje na Breznicko, ale vyskytuje se i v Caribrodsku, v jistých částech Sofijska, v Radomirsku a v Kystendilsku. Mladíci se žení namnoze ještě docela nevyspělí s děvčaty silně dorostlými, nejčastěji 15—18letí s dívkami 20—25letými. Často jsem v selských domech myslil, že mladí lidé jsou bratr a starší sestra, a byli to manželé. Příčina toho obyčeje je prý ta, aby do domu přišlo více pracovních sil, hlavně ženských. Povinnosti manželské při tom místo synův často konají otcové nebo stařešinové. Sňatky se svozují od rodičův, aniž by se dětí potazovali o jich míněni. Dívky, jsouce dospělejší, mají obyčejně své lásky a milovníky a jen z přinucení se podvolují rozkazu rodičův. Následek toho jsou ovšem časté rozvody a také vraždy. Nejčasnější sňatky se dějí v Caribrodsku, pročež prý lidé tam jsou dosti zkaženi. V Krajišti nedávno jeden sedlák oženil nedorostlého syna, ale když se snachou dorozuměti se nemohl, zabil ji kosou; byl odsouzen na 15 let vězení. Odstranění těchto neřestí je věc církve, která by v jasných předpisech kanonického práva o věku manželův měla oporu zcela dostatečnou. Vedle sňatkův ujednaných je zde, jako ve veliké části Bulharska, v obyčeji únos, obyčejně po smluvení obou stran, o němž ještě šířeji se zmíním.

V Breznicku dnes není ani jednoho Turka. Před válkou nalezalo se v městečku samém asi 60 domův osmanských, a i po vsích seděli někteří agové; ves *Košárevo* byla většinou turecká. Administrativně Breznik za Turkův býval podřízen pod Sofii, která odsud přes Lilin Planinu je vzdálena nezcela jeden den cesty. Církevně vždy náležel pod metropolii Sofijskou. O starožitnostech nemohl jsem se ničeho zajímavého doptati; jsou tu dva klášteříky, sv. Bezsrebrennici na Crné Goře u vsi *Giginci*, a sv. Rangel u vsi *Bilinci*, ale oba prý bez jakýchkoli zvláštností.[3]) Za války Breznik byl obsazen od Srbův, k nimž selské obyvatelstvo zdejší i potom chovalo zjevné sympathie.

[3]) Jsou staré: 1586 jeden duchovní „iz Bylina monastyrja archangelskago“ přijel s biskupem Kystendilským na Rus. Glasnik 47, 196.

Ráno dne 29. srpna namáhali jsme se o výklad k jedné zprávě Kuripešičově. Slovinský cestopisec píše, že u městečka Breznika se nalezají stříbrné doly.[1]) V paměti obyvatelstva není o tom žádné zpomínky. Obešli jsme severní a západní stranu Visokého Bregu, na němž prý jednou stál klášter. Vrch spadá na sever velmi strmě, na jih souvisí s výběžky Lilinu a nahoře je ploský i křovím zarostlý. Skládá se z melafyru a andesitu, s obrubou červeného pisečného vápence. Na severozápadním úbočí našli jsme jen docela tenounké žilky galenitu, ale žádné stopy pecí; p. Zlatarski shledal i krystally pyritu a chalkopyritu, jakož i ložiska sádry a okru. Voda k pití v městě zdála se nám míti jistou příchuť železitou. Na západ z vrchu stéká potok *Leskov dol*, ve kterém Nevrokopci do nedávna (1880) rýžovali zlato, bydlíce v letních kolibách. Na jeho ústí leží *košary Breznické*, asi 10 minut od města, kde měšťané, většinou rolníci, mají své mlaty a žitnice. Nad krajinnou panoramou dominuje ostrá Ljubaša; vidí se i Vitoša, Ryla, Golo Brdo nad Radomirem a na jihozápad jakýsi zvonovitý vrch (od košar 240°), snad v Krajišti.

Vody kotliny odtékají na jih do Strumy, spojujíce se v řeku Breznickou. Jízda z Breznika až ke Strumě ($3^3/_4$ hod.) náležela k nejnudnějším, pro smutnou holost široké doliny s nízkými břehy a četnými močály podél silnice. Vzduch polední pod oblačným nebem byl těžký jako před deštěm. Jediné obydlené místo u cesty jsou hany vsi *Jardžúlovci*. Naproti nim stojí nový kostel, jenž dle slov cincarského handžije nedávno vystavěn na místě starého chrámu prý ještě „latinského“; epithet tento má naznačiti jen vysoké stáří. V dešti jsme projeli skrze značnou ves *Bátanovci* a stihli řeku Strumu. Vysoko za řekou vede ve vrubu do příkrých skal Golého Brda široká vojenská silnice ze Sofie do Kystendilu, vystavěná ještě od Turků. Skály jsou pískovcové a činí zvláštní dojem svou červenou barvou. Za hodinu jsme přiklusali do Radomira.

Cestu od Sofie do Radomira (5 h.) musím k doplnění itineráře několika slovy vypsati. Sedlo Vladajské mezi Vitoši a Lilinem (914 m.) nad Knjaževem, letním bydlem Sofiančův (str. 50), poskytuje přechod dosti nesnadný. Z počátku se jede do vrchu dle divoké bystřiny, náležející ještě k pořičí Dunajskému. Ohromné kameny, svalené s úbočí horských, vyplňují celý kraj spoustami trosek a balvanův. Silnice je vryta do severního úbočí, do hladkých, holých skalin; naproti na jižní straně sestupují habrové a dubové lesy Vitošské až k potoku. Vedle silnice zvláštní dojem činí zbytky nedostavěné turecké železnice ze Sofie do Skopje, které lze stopovati až ke Kystendilu. Noční a zimní jízdy tudy bývají, jak z vlastní zkušenosti dobře víme, nepříjemné, ba i ne-

[1]) „Kommen auf das Grachouopolle in ein stätlin, Pressnick genant, allda auch vil silber ertzt.“

bezpečné. Nahoře leží v levo mezi háji a palouky víska *Vladája* s velikým mlýnem jednoho Trnovčanina, obvyklé východiště k vystoupení na Vitoši. Na sedle samém se u osamělého hanu odděluje na levo přímá cesta do Dupnice, příhodnější pro jezdce než pro vozy; jde přes vesnici *Krapéc*, u níž se jeví stopy starých železáren, ke vsi řečené *Dikánja* v poli Radomirském, kde křižuje silnici z Radomira do Samokova. Obě cesty zprvu sestupují k mladé Strumě, která se pramení nedaleko v levo v roklinách Vitoše a zde plyne v řečišti, stromovím vroubeném, skrze malou, při vysoké poloze (do 720 m.) dosti úrodnou kotlinku. Na místě, kde dostihujeme k vodám staroslavného Strymonu, leží v levo ves *Crkva* (s kusy řeckých nápisův), v pravo na výšinách ves *Móšino* s doly, v nichž bulharská vláda od 1879 dobývá hnědé uhlí (lignit), které dosud ovšem slouží jen k malé spotřebě Sofie samé. Horizontální průkopy sahají nyní (1888) již 580 metrův pod zemi. Za sebou stále vidíme Vitoši, která odsud vypadá jako obrovský kastell.

Zanedlouho zjeví se veliká ves *Pernik*, poslední to osada kraje Sofijského, k němuž patří i vrchoviště Strumy. Silnice opouští levý břeh, tísněný skalami. Dvojobloukový most u samé vsi s jakousi dračí hlavou na boku piliře, staré kamenné kříže bez nápisův a polopodzemní kostelík ohlašují starobylost místa. Za vsí Struma si proráží uzounký průchod mezi strmými vápencovými skalami. Silnice se odvrací od řeky na pravo zářezem do přiléhajícího k vápenci červeného pískovce, načež se sklání zase k řece. Mezi silnicí a řekou prostírá se malé plateau skalní a na něm se spatřují stopy starobulharského hradu Pernika. Hradisko bylo dosti rozsáhlé. Zdi jeho již zmizely, ale poznávají se osnovy jejich z říčního kamene, vázaného bílou maltou, jakož i rozptýlené kusy dobře pálených cihel. Od jihu bylo chráněno strašnou roklí Strumy s kolmými břehy. Sedláci okolní mu říkají *Perin grad*. Pernik nejdříve se zmiňuje v staré bezejmenné legendě o sv. Janu Rylském, od Hilferdinga vydané; světec ten (v 10. století) jeden čas prý bydlel u Pernika na kamenitém místě blízko řeky Strumy, a odtud odešel na „planinu Vitošu“, kde se zdržoval v lesních pustinách, až se konečně odebral na hory Rylské. Hrad byl za středověku klíčem k cestě z Makedonie k Podunají. Císař byzantinský Vasil II. dvakráte, 1002 a podruhé 1016 po urputném tříměsíčném obležení s nepořízenou odtáhl od Pernika, jejž udatně hájil bulharský vojvoda Krakras.[5]) Ještě za dob Anny Komneny byla tu důležitá pevnost. Později srbský veliký župan Štěpán Nemanja, když za rozkladu říše Komnenské a po průchodu křižákův třetí výpravy (1189) dobýval zámků byzantinských, zpustošil i Pernik. Že místo podrželo

[5]) Nynější bulharští básníci obranu Pernika častěji obrali za předmět svých básní, zejména Vasil Popovič a Ivan Vazov.

svou důležitost i později, o tom svědčí existence malé ojedinělé osmanské osady na hradní skále, která zanikla teprve 1877, a události r. 1690 (str. 376).

Za úžinou Pernickou dolina Strumy se šíří. Dřevěným mostem, ukrytým mezi vysokými stromy, silnice přechází opět na levý břeh a vede, jak již řečeno, na severním úbočí kamenitého vrchu, řečeného *Golo Brdo* (vrchol do 1160 m.) v červenavé piskovcové půdě vysoko nad Strumou. Dle pravého břehu táhne se úzké úrodné dno, na němž se mezi lukami a polnostmi vlekou nedokončené, travou porostlé železniční hráze s hluchými otvory pro můstky. Na severu hromadí se vlnité chlumy Trnské a mezi nimi vyniká jako homole cukru Ljubaša. Zde se z prava připojuje silnice z Breznika.

Po několika oklikách dle Golého Brda otevře se rozhled do druhé kotliny Strumy. To je *pole Radomirské*, podoby téměř okrouhlé, od východu k západu asi 20 kilometrův dlouhé a od severu k jihu asi 15 zšíří. Je to úrodný kraj, jehož nivy jen zde onde jsou přerušeny malými vlnitými pahorky anebo močály, v nichž se srážejí vody, nenalezající snadného odtoku. Po lukách stojí četné malé mohylky. Poloha je vyšší než pole Sofijské a podnebí chladné, horské (nejnižší místo asi 630 m.). Réva se zde nedaří, leda něco kyselých hroznův u samého Radomira. Panoramu krajinnou obstupují veliké hory, na východ obrovský osamělý kužel Vitoše, popelavé barvy s tupým vrcholem, a na jihu dlouhé šeré hradby zubaté Ryly, která s letními sněhy svými odsud poskytuje pohled zcela alpský.

Obyvatelé jsou podobni Šopům okolo Sofie, lidé štíhlí, širokolicí, úzkoprsí a ramenatí, nejvíce černovlasí, v hnědých beranicích, bílých kabátech a těsně přiléhajících bílých nohavicích z husté vlny, s opánkami na nohou a tvrdočerveným pasem vlněným. Ženy, někdy junonské postavy, nosí modrý šat s bílými ornamenty a rovněž červený pás, červcem barvený. Tváře jsou pravidelné a úhledné, přívětivější než okolo Sofie. Ale obyvatelstvo Radomirska není jednostejné a dělí se na tři části. Nejčetnější jsou obyvatelé *pole*, kde bývaly prve četné statky agův tureckých; při těžkopádnosti své podobají se lidu okolo Sofie. Vedle nich zvláštní typ jsou lidé okolo Pernika, hnátovití a tvrdošijní, poněkud bližší Brezničanům. Třetí část Radomirska jest pobřeží Strumy, kteráž obtéká pole na severním pokraji, a hornatina odtud na sever k Trnsku. Dolina podél řeky od Radomira samého až ke vsi Žabljanu, ale ne dále, slove starým jménem *Mraká*. [6]) Podnikavý lid tamní, zabývající se hlavně zednictvím po dalších krajích, upomíná docela na Trnčany.

[6]) Žen. rodu: Mrakáta. Čte se k 1330 u srb. arcibiskupa Daniela, vyd. Daničićovo 193.

Městečko *Rádomir* se svými širokými přímočarnými ulicemi, jež jsou z části opatřeny i alejemi, a velikými kasárnami činí dojem útvaru nového, úředního (2381 obyv.). U vchodu od Sofie stojí na silnici prostý kamenný oblouk s nápisy, jimiž tu vítán kníže Alexander I. 1879 na první své cestě po zemi. Prve značnou část obyvatelstva tvořili Turci, avšak nyní docela odešli. Starožitnosti není; osada se nejdříve zpomíná v 17. století u Hadži Chalfy co středisko jednoho „kadiluku". Zde se sbíhají silnice ze Sofie, z Breznika, z Kystendilu, z Dupnice a ze Samokova, což městu dává vojenskou důležitost. Památnost je vodopád, který uvnitř mezi ulicemi Radomirskými skáče se skal travertinových asi 12 metrův hluboko do kulatého hlinitého doliku; šířka jeho v létě se ztenčuje asi na jeden metr. Říčka sama, přítok Strumy, slove *Izvor;* voda její má ostrou příchuť vápennou.[7])

V Radomiru zdrželi jsme se jen chvíli, chtějíce do večera doraziti ke vchodu do průlomu Strumy mezi polem Radomirským a Kystendilským. Vzavše za průvodce jednoho jezdce krajské žandarmerie, jeli jsme nejdříve něco přes hodinu po široké, rovné silnici na jih, na dně kotliny Radomirské. Tam jsme potkávali četné karavany koníkův s koši krásného ovoce, které se z Kystendilska ve velikém množství vozí do Sofie. U první vesnice *Vrby* stojí na louce vedle cesty dva záhadné pomníky: jeden oblý hladký sloup, asi dvou lidí zvýší, uprostřed vrubem zoužený, a jeden čtverhranný, ze strany rýhovaný pilíř zvýší člověka na koni. Nyní slouží asi za mez, ale je jasno, že k tomu účelu původně dělány nebyly. Na západ odtud leží na Strumě u vsi *Pčelínci* na jednom vrchu zříceniny hradu a kostela; tam nalezeny obrovské hrnčené nádoby a zvláštní měděný mřížovitý pancéř pro hlavu válečného oře (nyní u p. archimandrity Zinovia). Hradisko to je snad římská *Aelea* Peutingerových desk na cestě ze Serdiky do Pautalie.[8])

Po šesté hodině stihli jsme k hanu, náležejícímu ke vsi *Pocrnencům*. Zde je nejhlubší místo kotliny Radomirské s několika „blaty"; přes jejich odtok do Strumy vede dřevěný most na kamenných pilířích, za nímž se spatřují pozůstatky nějaké staré silniční dlažby. Za krátkého odpočinku zahleděli jsme se do profilu velikolepého pásma Rylského, které se odtud přehlíží celé po délce od Musally až ke Strumě.

Silnice jde odsud přímo na JJZ do Kystendilu. Nade vsí Izvorem stoupá na vysokou *Konjovskou Planinu*, jejíž vrcholky

[7]) Při kopání 10 metrův hluboké studně v Radomiru samém našlo se ložisko uhlí, což ukazuje, že vrstvy uhelné v Mošině nejsou ojedinělé. Zlatarski v Per. Spis. sv. 17. str. 1.

[8]) Na sever odtud leží v horách na potoku *Svetle* ves *Sirišnik* (544 obyv.). Nevím o ní nic zvláštního, ale prve měla nějakou větší důležitost. Hadži Chalfa (str. 57) uvádí totiž „kadiluk" Sirišnik, mezi Breznikem a Znepolem, obývaný od „bulharských křesťanův".

dosahují do 1150 m. (jeden na jih od Izvoru nám označován co *Kolos*); nahoře se vytáčí klikatými stinnými úvaly na malou vysočinku, na níž leží rozptýlená ves *Čúkljevo* a dvorce se starobylým jménem *Staropadáliška mahalá*, „čtvrt starého tábořiště (*padálište*) karavanského". Odtud se otvírá nazpět daleká vyhlídka až k modravým obrysům Staré Planiny za Sofií. Na druhé straně se slézá strmými srázy v mnohých oklikách hluboko dolů ke vsi *Konjovu* u Strumy. Pohled z těchto strmin na krásné pole Kystendilské je překvapující: na dně stkví se v pozadí zrovna pod temnozelenými lesy vysoké Osogovské Planiny bílé město Kystendil. Z Radomira do Kystendilu jezdívá se asi $5^1/_2$ hodiny.

Náš úmysl nebyl jeti touto známou a pohodlnou silnicí. Chtěli jsme sledovati tok Strumy, která si skrze skalné hory prorazila cestu obrovskými prosmyky, jejichž okliky se od silnice vzdalují s velikou zatáčkou na severozápad. Od onoho hanu zaměřili jsme na západ rychlým klusem, z části již po tmě. Podhoří s velikými vesnicemi je hustě obydleno, a cesta naše, křižujíc opět stopy nedokončené dráhy, vedla nejvíce mezi vysokou bujnou kukuřicí. Ves *Kálište*, kam jsme přirazili za hodinu, činí dojem zámožné osady. Obyvatelé se těší na dostavění železnice, neboť u jejich vsi projektována byla *stancija*. Mladý intelligentní kmet (starosta) zavedl nás do svého domu, kde jsme se ubytovali v obecní kanceláři, malé světnici s hliněnou podlahou. Můj soudruh složil trochu sena na podlahu a rozprostřel nad tím kaučukovou pokryvku; já se položil do jakýchsi docela nových jeslí, naplněných senem, a strčil otep úředních novin z obecního „archivu" co podušku pod hlavu.

Pochod skrze prosmyky z Kalište do Kystendilu dne 30. srpna vyžadoval 12 hodin, v čemž ovšem jsou večteny časté geologické zastávky mého přítele. Na cestách koňmo sluší, jmenovitě v létě, vyraziti co možná nejčasněji, ale moji soudruzi na mé pobídky vždycky našli příčinu k odkladu, hlavně za příčinou posilnění sebe a pro různé, dlouho zdržující přípravy. Našeho Trnského průvodce s nákladním koněm poslali jsme po silnici do Kystendilu a zůstali sami dva se strážníkem. Vyjeli jsme teprve o 8 h. 15 m. Přes malou dolinku s bahennou řekou, plnou rokyti a kosatce, dorazili jsme okolo zříceniny malého kamenného kostelíka za 20 minut ke Strumě, zrovna k místu, kde se začínají úžiny mezi skalami vápencovými a pískovcovými. *Pleš Planina* v levo nad řekou je zarostlá hustým lesem dubovým. V pravo za řekou spatřuje se ves *Lóboš*, u níž nám ukázáno místo starého mostu přes Strumu a místnost zvaná *Carsko selište*. Naše cesta vedla po levém břehu pod skalami nejvíce v úzkém zářezu, zdělaném pro železnici, ale nyní kukuřicí zasetém. Brzo jsme minuli (9 h. 10 m.) velikou ves *Žábljano* (na pravém břehu), u níž jsme ke svému překvapení nalezli docela slušný most přes řeku; čtyři pilíře jsou zdělány z kamene tesaného původně pro železnici, a svršek je

dřevěný. Stavbu tu provedli v loni Žabljanští sami, jsouce nejvíce zedníci, o své újmě; když jim bylo vytýkáno, že se bez povolení zmocnili železničního materiálu, odpověděli, až prý se bude železnice skutečně stavěti, tu že to kamení z okolních skal zase sami přitešou.

U mostu jsme se obrátili na levo do vrchu k *Žablenskému monastyru.* Stezka vede půl hodiny strmě nahoru dle malého potoka, krásným dubovým lesem prostoupeným zelenými lučinami, jejichž pokrají vroubily hlohy se zralými červenými hlohyněmi a plané hrušky s hojným ovocem. Klášteřík sv. *Ivan Predteča* stojí mezi skalami a starými stromy v líbezném lese u vrchovišť onoho potoka: dřevěný kostelík, přistavěný ke skále, s horským pramenem uvnitř vedle oltáře, a dvě tři skrovné hospodářské chaloupky. Byl obnoven teprve nedávno (okolo 1870) následkem vidění nějakého pobožného mladíka v Žabljaně, a to na místě starého kláštera, o němž svědčí osnovy stěn vedle kostela s několika sloupy syenitovými, ježto jsou přinešeny z daleka, neboť v okolí syenitu není. Přebývá zde jediný mnich, který váže knihy církevní i školní pro celé okolí až do samého Kystendilu. Starožitnosti nám žádné ukázati nemohl a rovněž nám pravil, že i v blízkém klášteře sv. Nikoly u vsi *Peštery*, $1^1/_2$ h. od pravého břehu Strumy, je sice starý kostelík, ale žádné knihy nebo staré nápisy.[9])

Po krátkém odpočinku jsme slezli zase dolů ke Strumě. Z prava přichází silnější řeka, která se pramení až v Kystendilském Krajišti nad vsí Trekljenem; zde slove *Pešterska*, hořeji *Trekljenska reka.* Dolina Strumy se súžila až asi na 60 metrův; i na širších místech jsme se dle Strumy sotva prodrali, jezdíce vysokou kukuřicí, nasázenou podle vody v proužcích alluvia. Stopy železnice brzo byly na pravém, brzo na levém břehu.

V pravé poledne otevřela se na levém břehu malá úrodná kotlinka. V ní leží ves *Belovo*; nad ní něco výše nalezá se *Blatešnica,* opět jedna ze vsí zednických, od které přichází silný potok téhož jména.[10]) V pozadí kotlinky se spatřují skalná vrata, vchod do vlastních úžin Strumy. Vedle nich v levo na výšině stojí pod lesem opět jeden malý monastyr, *sv. Ivan Bogoslov*, kostelík s kupolí a u něho malá budova s jakousi okrouhlou povystupující věží. Celá ves byla zaměstnána mlácením; také klášter byl zavřen, neboť jediný mnich sám mlátil kdesi daleko na horách.

Tu nastal poslední a nejtěžší kus cesty. Lidé zdejší sami nevěděli mnoho o stezkách skrze ty skály, neboť kdo chce do Kystendilu, jde nahoru na vrchy k silnici, a ne dle řeky. Také

[9]) Archimandrita Zinovij, tamní krajan, ukázal nám jedno evangelium na papíře z 16—17. stol., bez jusův, z Peštery. Před lety nalezena tam i nějaká socha antická.

[10]) Ves *Blatečnica* náležela dle listiny cáře Jana Alexandra z 1347 klášteru sv. Nikoly Oréchovského v Sofijsku (str. 12).

náš strážník znal cestu jen až sem, k hranici okolije Radomirské. U Belova přestávaly i stopy železnice; dáleji vystupují teprve u vsi Mazaračeva v Kystendilsku, kde travou a obilím zarostlé průkopy vypadají již jako nějaké „předhistorické“ valy. Přepravili jsme se (12 h. 25 m.) pode vsí brodem přes Strumu, jejíž kalné vody se před oněmi skalnými vraty široce rozlévají a časem působí zlé zátopy. Na druhém břehu stál pod skalami ještě jeden domeček, mezi slivami, snopy ovsa a vysokým konopím, které na slunci divně páchlo. Vstup do soutěsky (12 h. 35 m.) činí veliký dojem. Po obou stranách stojí vysoké skalné stěny dolomitového vápence, na jejichž popelavých srázech zejí vysoko nahoře jeskyňovité výmoly. Vrata sama měří jen asi 40 metrův šířky. Řeka s hlasitým šplouchánim se proudí přes svalené kamení. Jen hojný nános písečný, který vyplňuje asi dvě třetiny řečiště, nám činí možno projeti dle pravého břehu; protější levá stěna s lomenými vrstvami, asi 100 metrův zvýší, spadá přímo do vody. Za vysoké vody patrně všecko od skály do skály bývá zaplaveno bouřícími vlnami sevřené Strumy, jejichž působení se zračí i na hlazeném povrchu stěn po obou stranách.

Uvnitř v soutěskách nastává velikolepý, pustý kraj, který poněkud upomíná na prosmyk Lueg v Alpách Salcburských, hluboká, těsná, téměř 4 h. dlouhá rokle mezi skalami dolomitovými, pod nimiž zespod někdy vystupuje pískovec. Jedna ostrá oklika následuje za druhou. Každý záhyb za každým skalným ostrohem je svět pro sebe, ve kterém se nevidí daleko ani napřed ani nazad. Stráně mají rozličnou povahu. Na levém břehu nezřídka slézají nízké křovinaté lesy dubové mezi svalenými balvany strmě dolů až k řece samé, a ze zeleného listí jejich se vypínají divně zformované vysoké bělavé sloupy a jehly, připomínající pověstné skály Belgradčické. Někdy se jich řadí dvacet za sebou. Pravý břeh je nejvíce divoký a skalný; místem vystupují naproti zelenému srázu ohromné kolmé stěny s horizontálními vrstvami až 4—500 metrův nad řečiště. Vysoko nahoře se v nich černají temné jícny jeskyní a celé řady menších pecí nebo skulin s červeným okrajem, a kolem nich s třepetajícími křídly nepokojně obletují krásní velicí orli, supi a sokoli. Patrně jsme je vyrušili z obvyklého klidu; rychle vlézají a zase vylézají ze svých vzdušných doupat. Dole u vody se za samým vchodem prozrazuje ještě blízkost osad lidských: ovesná a konopná políčka, vápenice selské (*várnici*), první vinička, kterou jsme na této horské cestě spatřili, předzvěst teplejšího kraje, a krávy, chladící se v řece na tišších místech jejích. Ale brzo jsme se octnuli v končině, patrně málo navštěvované. Stezka byla v kamení a písku vedle řeky sotva znatelná. Řečiště samo je plno balvanův a peřejův; spád Strumy v celé soutěsce od Kalište do počátku pole Kystendilského obnáší asi 120 metrův. Poněvadž skály brzo na pravém, brzo na levém břehu přistupují přímo k vodě, následuje jeden brod za druhým.

Za jednu hodinu přebrodili jsme se již pětkráte; řeka je tak hluboká, že nám místy voda šla do bot.

Na jednom místě se dle vody vůbec nemohlo ku předu. Stezka tam vede na levém břehu krkolomnou oklikou mezi křovím, docela blízko okolo několika těch divných vysedlých špičákův, až téměř k horní stěně skalní a pak zase strmě dolů k vodě. Dáleji se (1 h. 45 m.) propasť trochu otevřela a na nás padl i veselý slunce svit, který jinak se odrážel jen od horního cimbuří vysokých skal. Ejhle pod skalami u řeky malá oasa, staré ořechy a jasany s podrůstem lísek, jalovce a dřínek, proplétaných divým vínem. Seskočili jsme na několik minut s koní, pojedli ořechy a veliké zralé dřínky a zapili je z praménku, prýštícího se mezi silnými kořeny stromův. Za nedlouho projeli jsme ještě šestým brodem i nalezli po chvíli zahrádku pěstovaných sliv a jiné stopy lidské.

Tu se rozevřel (2 h. 30 m.) velikolepý skalný amfitheatr, na jehož srázech opět nescházely četné jeskyňky. Z pravého břehu vystupuje k jihovýchodu dlouhý kamenitý ostroh a na jeho konci, asi 100 metrův nad hladinou Strumy, bělají se na těžko dostupném čeřenu kamenné základy prostranného hradiště. Říkají mu *Zémensko kalé*; celý tento neschůdný kraj v prosmycích Strumy od Belova do Rъždavice vůbec u lidu slove *Zémen*. To je *Zemьn grad*, častěji zpomínaný v jihoslovanských památkách 12—14. stol. Na západ skála hradní spadá k řece velmi strmě; na východ na úpatí jejím se zelená u vody těsná lučinka s košatými ořechy a malou vinicí. Na hrdle, kterým se od severu otvírá přístup k hradišti, našli jsme zase lidi, muže a ženy již v krojích Kystendilských, kteří na malém mlatu honili koně do kruhu a na nás se dívali s nelíčeným podivením. Pravili nám, že jsou ze vsi Skakavice, odsud prý ještě daleké. Rád bych byl zašel nahoru na hradiště, ale to by vyžadovalo jednu nebo dvě hodiny času, a my spěchali, aby nás v prosmycích nestihla noc. Hrad sloužil spíše za dobré útočiště, nežli k ochraně nějaké cesty; prosmykem se sotva kdy mnoho jezdilo, neboť v zimě a za vysoké vody se zajisté docela zavírá.

Odtud jsme zůstali stále na pravém břehu, ale cesta, jakkoli se v záhybech říčních jevily malé lučinky, nebyla mnohem snadnější. Šedá barva skal stává se temnější. Konečně (4 h. 15 m.) rozevřelo se z nenadání krásné panorama, které v pustinách Balkánského poloostrova málo má sobě rovných. Dolina s řečištěm Strumy se mezi skalami pootevřela s obratem k západu. Asi jeden kilometr daleko před námi se zvedala příčná vápencová stěna přes 100 metrův vysoká, nad níž se v pozadí vyvyšovaly jiné vyšší křovinaté hřebeny horské. Nad srázem na samém kraji propasti stojí hliněné domečky s červenými střechami, jako hnízda vlaštovčí, a od nich se ze stěny dolů kácejí dva stříbropěnné tenké vodopády. Dole, kde proudy jejich dopadají ke Strumě, pod

skalou se zelená hustý lesík topolův, jabloní a sliv, ve kterém se kryje malý mlýnec. Rozkladem vápence tvoří se okolo vodopádu pěkný travertin.[11]) Z prava přichází z vysokých hor od Krajištské vsi Zlogoše široký *suchodol*, písečnaté, silně nakloněné koryto, které se jen po dešti naplňuje kalnými, prudkými vodami. Struma, nemohouc ku předu, pod vodopády se obrací na jih na levou stranu opět do skalných roklí. Ves nahoře slove *Skakávica;* jméno souvisí s místní polohou, neboť *skok* slove bulharsky obecně vodopád.[12])

Pohled byl krásný, ale my nebyli veseli. Stáli jsme dole mezi balvany a písčinami v korytě Strumy a marně se rozhlíželi, kudy dále; nikde se nevidělo, jak se z těch hlubin máme dostati zase na vrch. Několik výstřelův způsobilo silnou ozvěnu, ale člověk se odnikud neozval. Pustili jsme se přímo k vodopádům. Přes valouny a spousty kamení přirazili jsme na blátem obklíčené ostrovy měkké náplavy s ohromnými starými ořechy, pod jejichž korunami ve vlhkém stínu vládl protivný bahenný chlad. Koně se bořily do mlaskajícího bahna, ale lidí u mlýnce nebylo. Konečně vypátrali jsme uzounkou kozí stezku, která po stráni mezi dubovým křovím stoupala do vrchu. Nejhorší místo byla holina hlinitá, kudy se země za dešťův ronívá dolů (*sypej*), místo nevelmi široké, ale závratné, přes které jsme sebe i koně přepravili s napnutou opatrností. Nízkým doubím a několika vinicemi jsme zvolna vystoupili až k voznici, vedoucí po horách ze Skakavice na jih do pole. Tam jsme se ze stínu propastí dostali zase na palčivé slunce. Strumu jsme nechali v levo v tmavé rokli. Mezi Skakavicí a Rъždavicí nalezá se nejužší místo celého průlomu; v něm nad jednou z velikých oklik stojí na strmé kuželovité skále tři stěny staré čtverhranné věže. V té úžině se řeka od směru jihozápadního obrací na jihovýchod. U Rъždavice nalezá se pak dolní skalná brána. Nám se zatím vyhlídka brzo docela otevřela (5 h. 15 m.) na rovné pole Kystendilské na dně mezi horami, v němž se na protějším podhoří bělal Kystendil, ještě 3 h. daleko, a blíže k nám veliké vesnice, obklopené rozlehlými zahradami.

Na úpatí jsme za širokým suchým korytem nějaké horské bystřiny projeli skrz osadu *Stensko* (6 h. 15 m.), v níž se vypíná

---

[11]) V Kystendilu nám vypravoval jeden Debralija, že v krajině *Debrca* u Ochridu se travertin tvoří tak rychle, že jej obyvatelé nechávají kondensovati v přitesaných bassinech, jež se vyplňují prý již za týden. U Debry samé je prý jeskyně, na hodinu cesty hluboká, v níž se dobývá *alčija* (gyps).

[12]) Tato ves slove *Polska* Skakavica na rozdíl od druhé *Kamenička* S. na Z od Kystendilu. — Dle Grigoroviče (cestopis 2. vyd. str. 42) chová se v klášteře Chilandarském vedle listiny bulh. cáře Alexandra, dané 1347 klášteru sv. Nikoly Oreěhovského, jiná bez vročení, téměř souhlasná, daná témuž sv. Nikolovi od Stefana Uroše, „krále srbské země i pomořské i Ovčepolské i Velbuždské", nevím, zdali pravá, s jakýmsi podivným míchaným pravopisem; vedle svrchu zmíněné *Blutečnice* a j. se v ní přidává ještě ves *Skakavica*.

pustá nyní *Stenska kula*, čtyrpatrová to věž z kamene a klad s otevřeným čardakem v nejvyšším patře, památka po tureckých pánech.[13]) Za vsí přebrodili jsme se za teplého večera přes hlubokou *Dragovištici*, která nedaleko pod Stenskem padá do Strumy, dáleji přes *Sovolštici* (7 h.) a přes množství zahradních struh zavodňovacích. Poněvadž jsem krajinu již dobře znal, propustil jsem našeho průvodce, který se obrátil na levo domů k silnici do Radomiru. Kystendil, jako každé východní město, v noci se svými klikatými, zle dlážděnými ulicemi je hotový labyrint. S nouzí jsem vypátral známou hospodu, jejíž personál se zavitými kníry, zbraněmi za pasem a hromovými hlasy měl při světle luceren jistý typ zbojnický. Ale tu ejhle se přihrnul zástup bulharských přátel, kteří marně byli vyšli za město, doufajíce nás potkati. Mladý ředitel realní školy p. Todor Ivančov, vychovanec medicinských škol Montpellierských a posledně za regentství i ministr vyučování, zavedl nás do svého pohostinného domu.

---

3. Kystendil.

Pole Kystendilské. Město Kystendil, jeho okolí a teplice. Starožitnosti antické i středověké; římská Pautalia a slovanský Velbužd. Pohraniční život. Makedonští haramiji.

Kotlina či „pole“ Kystendilské zasluhuje všecku chválu, kterou mu vzdali Boué a Hochstetter. Je to trojhranný bassin uprostřed vysokých hor, dole lesnatých, nahoře lučinatých. Rozměry jeho jsou nepatrné. Délka rovného dna od východu k západu není větší nežli asi 15 až 18 kilometrův; také šířka od severu k jihu, od Stenska k hradnímu vrchu nad Kystendilem v přímé čáře obnáší jen asi 10 kilometrův. Nejdelší strana trojúhelníku jest jižní, kde pole přiléhá k vysokému lesnatému pásmu *Osogovské Planiny*,[1]) jejíž vrcholky přesahují 2000 metrův; na úpatí jednoho výstupku jejího, korunovaného starým hradištěm, rozkládá se prastaré město Kystendil. Severovýchodní stranu trojúhelníku tvoří řeka Struma, která na severním úhlu pole vystupuje ze skalných prosmykův, kterými jsme právě projeli, a odtud plyne na jihovýchod, až vstoupí do nových úžin, rovněž kamenitých a klikatých s podobnými hradisky. Za Strumou stojí skalné hřebeny hor, 1000—1300 m. vysokých, přes které vede silnice do Rado-

[13]) Jedno pastvisko mezi sady na jih od Stenska slove *Šišmanica*.

[1]) Jméno *Osogov* je staré; čte se v životopise sv. Joakima Osogovského, který žil v 10. století, a v jiných památkách. Jméno „Dovanica Planina“ na mapách vzešlo z nějakého nedorozumění cestovatelův, jazyka místního neznalých; omyl vznikl snad ode vsi *Doganice* na severozápad od Kystendila, u níž je na hranici i nepatrný hřbet *Doganovska Planina*.

mira a do Sofie; společného názvu nemají a slovou dle blízkých vsí *Crvenjánska* nebo *Kónjovska Planina*, jižněji *Taválička Planina*.[2]) Severozápadní strana trojhranu konečně obmezena je nižšími vrchy, které na den cesty vyplňují tak zvané Krajiště až ke trojmezí Bulharska, Srbska a Turecka; nejbližší vrchol jejich je *Lísec* (1508 m.) na západ od města.

Alluvialní dno pole Kystendilského má průměrně 470—500 m. výšky nadmořské a je dosti nerovné, pro nízká, táhlá diluvialní návrší, plná valounův, ježto se prostírají mezi říčkami, tekoucími téměř souběžně od západu k východu do Strumy. Z řek těch nejsilnější je *Dragovíštica*,[3]) plynoucí z Krajiště; jižněji přichází z Kamenického pole *Sovólštica*, hořeji *Grlenska reka* řečená,[4]) a nejdoleji se ubírá *Bánštica* či *Žílenska reka*, plynoucí zahradami Kystendilu samého. V řekách těch se do nedávna rýžovalo zlato.

Pole samo jedním slovem je zahrada, ovocný kraj. Největší prostranství zaujímají sady slivové, uměle ovlažované struhami z řek a potokův, se stromy v řadách nasázenými. Pěstování sliv k vývozu začalo se ve veliké míře teprve od Krymské války. Sušené slivy jdou karavanami do Solunu, a odtud se vozí do Terstu a do Marseillu; na trzích západních jsou, vedle sliv bosenských, známy pod jménem „tureckých švestek“. Obyvatelé tvrdí, že prý za pět let vždy jednou bývá vydatnější sklizeň; dle úřední statistiky vyvezeno skrze celnici Kystendilskou 1883 261.023 kilogrammův sušeného ovoce v ceně 81.923 frankův. Vedle modrých sladkých sliv spatřuje se po zahradách také jiné ovoce: veliké žluté hrušky, objemná šťavnatá jablka, sladké třešně i navinulé višně, drobné žluté slivy, broskve, mišpule, moruše, ořechy atd. Vedle zeleniny pěstují se jmenovitě melony sladké a melony vodní, které se v létě celými karavanami rozvážejí do Radomirska a jiných chladnějších krajin okolních. Sofia vůbec všecko ovoce béře buď z Kystendilu, buď z Rumelie. Kromě zahrad spatřují se v kotlině Kystendilské i pole žitná a kukuřičná, na nichž se provozuje hospodářství dvojpolové. Na návrších prostírají se krásné vinohrady; víno zdejší jest výborné, ale vypije se nejvíce v kraji samém. V novější době ujímá se také i pěstování tabáku, jehož vlastní kraj se však začíná trochu dáleji na jihovýchod, v poli Dupnickém, v teplé kotlince okolo Kočerinova a za tureckou hranicí v Džumaji v dolině střední Strumy. Vláda

---

[2]) Jméno Verbina Planina rakouské mapy zakládá se na nedorozumění; ves tamní, naznačená co Vrbina, slove *Grbino*.

[3]) Řeka „Tragouistiza“ je zaznamenána již na rukopisné mapě z 1689 (viz str. 376 pozn 39). Jméno „Dobreluka“ rakouské mapy je v Kystendilsku neznámo. Dobra Luka slove jen jeden potůček u Kolonice v Krajišti blíže hranic srbských; jiný Dulga Luka teče tamtéž u vsi Melny.

[4]) Řeka *Kamenča* 1330 u Daniela. *Kamena Reka* v jednom starotisku z 1566; je to cyrillský časoslov, jejž v Benátkách tisknul Jakub „ot podkryli velikije gory Osogovčej bliz Kolasiskago grada (t. j. Kystendila) ot města naricajema Kamena Reka“.

bulharská pokusila se i o zavedení bavlníku, ale kolik vím, bez úspěchu.

V letních měsících staré háje ořechové, temná zeleň sadův a vinic i zlatoklasé nivy spolu s lukami a lesy na úbočích horských za parna denního a za hlučného skřípání cvrčkův (*štúrci*) v hvězdnatých teplých nocích dodávají krajině jistý ráz jihozemský. Avšak od klimatu italského jsme zde ještě vzdáleni. Zima je sice mírnější nežli v Radomiru nebo v Sofii, ale vždy dosti ostrá; vlivem okolních hor leckdy již v měsíci říjnu padne ranní sníh. Mandle (*bademi*) a kaštany (*kesteni*) proto zde nezrají. Kotlina Kystendilská je toliko ojedinělá teplejší oasa uprostřed hornatin; z města se za dvě hodiny na všecky strany přijde do krajin s chladnými letními nocmi, se zakrsalým ovocem a s chatrným obilím. V názvosloví domorodcův celý zdejší kraj se dělí na čtyři části, na *poléto*, dno kotliny, a na tři horské končiny. *Krájište* na sever, *Kámenica* na západ a *Píjanec* či *Píjanečko* ve východní polovici hor Osogovských.

Lid zdejší je postavy nejvíce malé s typy častěji černookými a černovlasými nežli rusými, vesměs dobře urostlý i pěkného líce. Bílé mužské kroje šopské přestávají na horách Konjovských. V poli se spatřují toliko tmavější kroje makedonské; u ženského pohlaví místo modrých šatů horských s červenými pasy, jaké se vidí kolem Vitoše, nastupují sukně (*sája*), bílé anebo zelené s barevnými, nejčastěji červenými zástěrkami a s košilemi, na rukávech i na prsou bohatě vyšívanými. Na hlavách nosí bílé šátky, někdy hedbávné a průhledné jako závoje Turkyň; rozumí se, že neschází obvyklý pás se stříbrnými puklicemi. Nářečí má ráz západní; od dalších makedonských dialektův se ještě v mnohém liší.[5]) Turci žijí jen v městech a ve třech smíšených vesnicích pod Osogovem na jihovýchod od města (*Zgúrovo*, *Pelatíkovo*, *Ráška Gráštica*); vše ostatní je bulharské, kromě několika stěhovavých Vlachův na horách. Také Cikánův je v tomto kraji málo; zde, jakož i v Trnovsku a Sevlijevsku, jsou zastoupeni nejslaběji (8 na 1000 obyvatelů), v kraji Silistrenském na Dunaji nejsilněji (3·4 %).[6])

Kystendil, u selského lidu nejvíce *Kystendilska Banja* nebo prostě *Banja* řečený, poskytuje jmenovitě ze strany severní a severovýchodní pohled velice malebný. Množství červených jeho střech, spolu se štíhlými bílými minarety, dvěma šedýma starýma věžema a četnými korunami ovocných stromův, ze kterých vystupují osamocené ztepilé topoly, odráží se od jasnozeleného pozadí lučin, vinic a hájův na úbočí ohromných hor Osogov-

---

[5]) Kystendilci mají *št* i *ḱ*; říkají kъšta, kašta, v Krajišti kujka (z kukja); taktéž se slýchá blízko vedle sebę i šterka i ḱerka.

[6]) Sarafov, Per. Spis. 5, 12 a 8, 59.

ských, jejichž svah dopadá zrovna až k zadním domům městským. Nad celým tímto obrazem vždycky, za slunce i za deště, se vznáší lehká, průzračná modravá pára, vystupující od teplých zřídel, která celému pohledu při rozmanitém osvětlení, jmenovitě za jasných večerův srpnových, dodává půvabu docela obzvláštního. V pravo na západ vesnice *Kolúša* a *Žilenci* docela jsou ponořeny v hustém stromoví slivových a ořechových sadův. V levo na úbočí hor se táhnou husté vinice městské a kolem do kola v poli před městem se po bledozelených pustých travinách bělá množství sloupův, turecké to staré hřbitovy. Město má docela stejnou nadmořskou výšku jako Sofia, ale jaký rozdíl v přírodě!

Nad městem stojí na ostrohu nad strmými travnatými srázy staré hradiště, tak zvaný *Asarlyk* čili správněji *Hisarlyk*. Za čtvrt hodiny jsme nahoře. Je to rulový výstupek hor Osogovských, s plochým vrchem, který má asi 200 krokův v průměru. Srázy k městu jsou velmi strmé, ale na jihu vrch bezprostředně souvisí s ostatním pohořím; na té straně hrad byl opevněn okopem, ve kterém se poznávají ještě osnovy někdejších vrat hradních. Z hradní stěny zbývají jen slabé pozůstatky zdiva z kamene a cihel. Celé prostranství hradní nyní je zaujato zahradou ořechův, sliv, višní a mišpulí, pod nimiž se mezi bujnou travou nalezá plno střípkův cihel a kamení. Turecky slove proto *Kirezlyk* (od třešni, *kiraz*). Na jednom místě se ukazuje „čerkoviště“, kde prý byl kostelík hradní. Hradištěm samým vede na přič vodovod pramenité studené vody, začínající se v horách, prý tři hodiny na jih za vesnicí *Bogoslovem* v lese *Atkoria* (tur. koňský les) řečeném. Voda se proudí v hliněných troubách, které na hradě na několika místech jsou opatřeny otvory ke snadnějšímu dohledu; do města spadá třemi rourami. Za starších dob tureckých sedláci Bogoslovští prý měli povinnost vodovod stále opravovati a za to byli osvobozeni od jistých daní. Praví se, že jednu polovici jeho vystavěl před 400 lety Gazi Sulejman paša, druhou polovici později jakýsi Mehmed aga; ostatně není nemožno, že vodovod je starší a že od Turkův jen byl opraven.

Rozhled s hradiště je rozkošný, avšak teprve za našich let je každému přístupen; Turci sem nikoho nepouštěli, ne snad z příčin strategických, ale poněvadž se odsud vidí celé město se všemi jinak pečlivě ohrazenými dvory i zahradami a ovšem i s nitrem veškerých haremlikův. Pole Kystendilské se odsud přehlíží celé se svými nivami, sady a vesnicemi, s lesklými záhyby Strumy, s bílým Kadin-mostem s horami kolem do kola, mezi nimiž vynikají alpská Ryla a pyramida osněžené, jako smetanou polité Perin Planiny nejdále na jihovýchod. Všechna okna městská jsou obrácena k vrchu; večer vidíš, jak se zvolna zapalují svíce v jednom domě po druhém. Pověst vypravuje, že prý zde na hradě stál jednou palác „cara Kostadina“, naproti na zvonovitém vrchu u vsi Nikoličevcův palác „cara Michaila“, a pole samo že

tehda bylo jezerem — báje geologická, podobná té, která se vypravuje o kotlině Sofijské (str. 50).

Kystendil, podobně jako většina měst východních, cestovatele uvnitř rychle rozčaruje. Při veškeré své rozlehlosti nemá ani jedné širší ulice, ani jednoho náměstí, ba ani jedné větší budovy, kromě několika tureckých džamijí a lázní. Klikaté jeho ulice, vroubené namnoze jen hliněnými zdmi dvorův a zahrad, za nimiž se kryjí přízemní nebo na nejvýš dvoupatrové domy, zbudované z klad, cihel a hlíny, teprve nyní se začínají dle určitého plánu regulovati. Plocha městská je nakloněna k severu, pročež po deštích na dlažbě, z valounův říčních zdělané, hrčívají silné potoky dolů do Banštice. Celkem se čítá nyní 1827 domův s 9589 obyvateli, mezi nimiž je vedle Bulharův 1572 Turkův, 959 španělských Židův a něco málo Cikánův. Po zřízení knížectví bulharského město nabylo veliké důležitosti: zde je středisté hraničního kraje s 143.172 obyvateli, který se dělí na čtyři okolije. Kystendilskou, Krajištskou, Dupnickou a Radomirskou. Nalezá se tu prefektura, krajský soud, hraniční hlavní celnice a nižší reálka. Jeden prapor řadové pěchoty je umístěn v několika „palácích“ bývalých begův tureckých, rozsáhlých to nízkých domech s velikými dvory. V poslední době se zde od vlády zřizovala také škola vinařská a sadařská.

Nejpamátnější zvláštnost města jsou teplé prameny, které napájejí devět „hamamův“ čili domův lázeňských. V zimě a také v létě za ranního chladu na mnohých ulicích vyrážejí mezi dlažbou jemné kotouče teplé páry vodní, jako z nějaké půdy vulkanické. Vedle toho šíří se kolem hamamův a prádelen silný zápach sirnatý, upomínající na smradlavá vejce, který při prvním vstoupení do lázní je docela nesnesitelný. Domy lázeňské jsou vesměs malé a těsné, s kamenným bassinem pod kupolí, k tomu nečisté a temné; všecky mají jména turecká: *Čukurbanja*, *Alajbanja*, *Dervišhamam* a pod. V nich voda teplic, přivedená hliněnými nebo dřevěnými rourami od hlavních zdrojův, již je smíšena s vodou studenou ze svrchu popsaného vodovodu, a má tudíž temperaturu značně zmírněnou. Boué teplotu zřídel Kystendilských udává na + 48—58½° R. (60—70·2° C.) Hochstetter na + 50—54° R. (62·5—67·5° C.). My jsme se o tom chtěli podrobněji přesvědčiti a odebrali se jednoho jitra k bližšímu ohledání pramenův samých v průvodu městského *češmedžije* čili mistra pro místní vodovody, prameny a kašny, elegantního staršího Turka. Vývařiska (*havuzi*), počtem osm, leží blízko sebe v tak zvané „čtvrti pramenův“, *Kajnarlyk-mahalá*, na samém úpatí hradního vrchu. Nejvýše položený hlavní pramen je od podnoží Asarlyku jen asi 20 metrův vzdálen, v nynější čtvrti Židovské. Prameny vesměs jsou přikryty velikými kamennými deskami, které za příčinou naší zvědavosti musily teprve od dělníkův býti zdviženy. Kameny ty v zimě nikdy nebývají pokryty sněhem a i za nej-

většího mrazu stále jsou rozehřáty. Obyvatelé užívají jich i k účelu hygienickému; má-li někdo v okolí nepořádek v orgánech zažívacích, jednoduše si sedne nad pramen a pohodlně ohřívá své útroby. Po zdvižení příklopu spatřili jsme všude jámu kamenem dobře vyzděnou, z níž vyrazily takové páry a takový puch sirnatý, že jsme jen s namáháním mohli u otvoru déle vytrvati. Celý jícen otvoru byl poset drobnými žlutými krystally sulfurovými. Bedlivě jsme změřili temperaturu šesti hlavních zřídel a našli + 68 až 75° C.[7]) Obyvatelé tvrdí, že se v pramenech míhají červení červi, kteří se zjevují jen když na vodu svítí slunce, ale ulovit prý se nikdy nedají. My při veškeré pozornosti ničeho neviděli a nevíme, z čeho ta pověst vznikla. Nápadná je bázeň obyvatelův, že by prameny mohly jednou s velikou silou vyraziti a město zaplaviti vřelou povodní. Pověst dokonce tvrdí, že teplé prameny jednou skutečně kaskádami se rozlévaly po městě, až prý je nějaká cárská dcerka ucpala hedbávným šatem. Dne 9. března (prav. kal.), na den sv. čtyřicíti mučedlníkův, Bulharky i Turkyně pálí 40 svíček voštěných na místě, řečeném *Kyrklyk* (*kyrk* tur. čtyřicet) nad prameny, aby vody silněji nevyrazily. Dle češmedžije prameny tekou trochu slaběji jen některou zimu, a to zřídka. Zemětřesení zde, jako v Sofii, nejsou vzácnost; l. 1641 prý se probořila třetí část města, za otřesení, které při nastolení sultána Ibrahima postrašilo orient a v Persii zničilo město Tabriz.[8])

Jen jeden z pramenův je poněkud upraven, a to od nepříliš dávné doby; prve prý byl otevřen, tak že lidé v noci leckdy omylem padali dovnitř a zle se opařovali. Na otevřeném těsném nádvoří stojí pod plechovou střechou, postavenou na dřevěných sloupech, podivná hnědá, hliněná, docela hladká polokoule asi na metr vysoká, s cylindrickým komínem pro páry na vrchu. Okolo tohoto zvonovitého příklopu z šesti otvorův (*čučuri*) vyráží voda v původní teplotě + 74° C. i padá do kamenných nádržek, na dně plných žluté a černé sirnaté sazeniny, v nichž se mísí s chladnou vodou (*ládka vóda*) z vodovodu (asi + 29° C.). Nádržky tyto slouží ku praní prádla. Podobných veřejných prádelen nalezá se i jinde po městě plno, zvláště okolo domův lázeňských, kde se košile Kystendilcův leckde perou v kamenných sarkofágech starých Římanův. Vody z lázní odtékají pak pod městem na severovýchod do řeky Banštice, kde ještě po lukách daleko šíří hrozný zápach, pocházející od síry a od praní konopí, a nad to

[7]) Zlatarski v Per Spis 17, 189 klade cifry poněkud nižší, avšak můj nástroj (nalezá se posud u mne), kterým měření to bylo konáno, má chybu asi —1·8°.

[8]) List z Čiporovcův 23. května 1641: „vicino a Soffia una città chiamata Bagna si è profondata, ma non tutta, se non terza parte“, zároveň s velikým zemětřesením v Persii. Acta Bulg. eccl. 110 O katastrofě v Tabrizu viz Hammera, Gesch. des osman. Reiches 3², 220.

zvýšený urychlenou dekomposicí všelijakých organických látek ve vodě s vyšší temperaturou.

Kystendil má ne nepatrnou minulost. Památka po nejstarších obyvatelích jsou dvě vysoké mohyly na východní straně města, v úhlu mezi rozcestím silnic, vedoucích k Sofii a k Dupnici; nyní jsou docela posázeny náhrobními kameny tureckými. Za starověku se v této krajině zmiňují thráčtí *Dantheletové*, nepřátelé králův makedonských i spojenci Římanův. Plinius výslovně je klade na pravý břeh Strymonu: Ptolemaios co nejzápadnější okres provincie Thrakie, na západ od Serdiky jmenuje vojvodství (*στρατηγία*) Dantheletské.[9]) Za dob císařův římských rozvinul se v kotlině této nový život založením velikého města, organisovaného od Trajana a zvelebeného od M. Aurelia, které slulo *Pautalia*, anebo officielně *Ulpia Pautalia*, později také *Pautalia Aurelii*.[10]) Jako všecka města Thrakie byla to obec zřízená dle vzoru řeckého s vládnoucím živlem hellenským, který se jeví na mincích i nápisech místních. V dobách po Diokletianovi byla vedle Serdiky a Naissu jedním z předních měst nové provincie Dacia mediterranea.

Zmínky o Pautalii v literatuře antické jsou chudé, ale po jistou míru je nahrazuje řada mincí *Οὐλπίας Παυταλίας* čili *Παυταλιωτῶν*, ražených za císařův od Hadriana až do Gordiana. Jejich přerozmanité obrazy a nápisy vypravují velmi mnoho.[11]) Na některých se spatřuje říční bůh, buď bradáč, buď holobrádek, tu s rákosem v levici a člunem v pravici, jinde zase s klasem i růží a s nápisem *Στρυμών*. Na jedné měděné minci z dob císaře M. Aurelia Antonina (Caracally) vyobrazeni jsou vedle boha řeky Strymonu čtyři malinci geniové: jeden s hroznem a slovíčkem *βότρυς*, druhý s nákladem na plecích a nápisem *ἄργυρος*, třetí roztahuje ruce k vodě, vytékající z nádoby nějaké, s přípisem *χρυσός*, a čtvrtý drží srp i rukověť klasův, s poznámkou *στάχυς*. Hrozny, žito, stříbro a zlato byly tedy za římské doby hlavní produkty zdejší krajiny. O vinohradech a nivách žitných víme i z dnešní zkušenosti. O starém rýžování zlata svědčí nález, jenž 1880 po celé krajině způsobil velikou sensaci; vedle silnice u Čukljeva nad Konjovem vykopán starobylý hrnec, jenž obsahoval devět liber čistého říčního zlata! Poklad ten ovšem zabrán ihned od vlády. Také o stříbrných dolech jsme právě na této cestě nabyli

[9]) Z jednoho nově objeveného nápisu ze Svrljigu u Knjaževce (Arch. epigr. Mitth. X 240) dovídáme se, že strategie ta dělila se na dvě, horskou a polní, *Δενθελητική πεδιασία* a *ὀρεινή*.

[10]) Na jednom pozdním nápise čte se adjektivum ve vulgarní latině: *Potelense*.

[11]) Veškeré zprávy o staré Pautalii pilně sestavil a objasnil W. Tomaschek, Zur Kunde der Haemushalbinsel I, Wien 1882 (Sitzungsber. akad. Víd., díl 99), v hlavě nadepsané: „Notizen über Pautalia oder das heutige Köstendil in Bulgarien", str. 13—32.

plné jistoty. Na jiných mincích vyobrazena jsou jiná božstva: Dionysos s hrozny a thyrsem, Demeter s klasy nebo košíkem ovoce, Kybele na lvu s kopím, thrácká Artemida s lukem a psem, Afrodite s růží atd. Zvláštní úcty požíval bůh lékařství Asklepios, pán léčebných pramenův, který i s Hygieí je vypodobněn na různých typech Pautalských, podobně jako na kusech rovněž teplicemi obdařené Serdiky. Na jedné minci z doby císaře Caracally vystupuje lesnatý kopec s chrámem Asklepia na vrcholku; druhý chrám stojí dole na úpatí a tři jiné dokola. Myslím, že jeden z těch chrámův Asklepiových stál nad městem na staré akropoli, ostatní čtyři dole na úpatí u pramenův lázeňských anebo vůbec v městě.

Z doby římské v Kystendilu zbývá plno památek. Hřbitovy turecké na severní a východní straně hustě jsou posety starými přitesanými kameny bílé nebo šedé barvy. Vidí se tam převeliké množství sloupův hladkých, nerýhovaných nejrozmanitějšího objemu, od tenkých i lehkých až k takovým, které sotva lze rukama obejmouti, jakož i starých kvádrův nejrozličnější velikosti. Uvnitř po ulicích všude se pozorují stopy dávnověkosti, které ve zdech anebo v dlažbě vynikají nad povrch zemský: jednoduché, z pravidla na jeden metr vysoké náhrobní kameny bez nápisův, ohromné čtvercové kusy, upotřebené k základům dnešních dřevěných a hliněných domečkův, mohutné sarkofagy, ve kterých se nyní pere prádlo anebo sbírá voda studničná, hladké mocné sloupy, které nesou podstřeší tureckých džamijí i karavanserajův anebo se povalují v blátě a prachu. Na prostranství, nyní pustém, mezi reálkou a krajským úřadem se při rovnání půdy pro veřejnou zahradu v létě 1880 náhodou udeřilo, asi 2—3 metry hluboko, na základy nějaké velikolepé budovy antické. Nalezaje se na úřední cestě v městě, mohl jsem nález ten sám prohlédnouti. Na vykopaném místě spatřovala se silná zeď z ohromných kvádrův, asi 20 metrův zdélí, postupující od západu k východu, k níž od jihu se připojovaly stěny cihlové s klenutými oblouky jakýchsi dveří a s troskami četných hliněných trub vodních. Při tom se nalezlo několik měděných mincí, mezi nimi jedna císaře „Antonina“, ražená v Nikopoli u Trnova, a jedna císaře Justiniana. Ale nález se dáleji nesledoval, a vykopaný kus od městské správy opět zasut. Byla to nepochybně severní strana thermy římské, spojené s některou z oněch svatyní Asklepiových.

Nescházejí i nápisy antické, výhradně řecké, ale vesměs ve zvětralém, snadno se drobícím granitu, tak že čtení jejich bývá nesnadné; někdy se vůbec nic více z nich vybrati nedá, což platí jmenovitě o těch, které jsou vsazeny do dlažby [12]) Opětovanými pokusy marně jsem se namáhal přečísti velikou desku, na tři kroky dlouhou, která leží před vraty jedné veliké džamije,

[12]) Nápisy ty viz v Arch. epigr. Mitth. X 64 sld.

otřena jsouc i hladícími kroky věřících od mnohých staletí. Málo jich je tak dobře zachováno, jako kámen vsazený do zevnější stěny lázně Dervišhamamu, vystavěné l. 973 dle hedžry (1566), na kterém se čtou velikými písmenami slova: „Všecky, kteří kráčejí od hradu nebo ke hradu, spatřuji a přehlížím“; [12]) — snad nápis nad vraty městskými nebo na věži nějaké. Také v okolních vesnicích vyskytují se podobné památky. Ve vsi Loznu 1 h. na severozápad od Kystendilu, nalezá se veliký nápis v epickém nářečí, jejž bohužel znám ne z vlastního názoru, ale jen z kopie od druhé ruky. Ostrovtipný znatel řecké poesie, prof. Th. Gomperz ve Vídni, rekonstruoval z něho zajímavý náhrobní epigramm; nějaký vynikající muž (jméno není zachováno) upravil staré hradisko na strmé skále, jehož zbudování připisováno slavným starým králům, za své mausoleum. [14]) Ve vsi Skrinjaně nalezena deštička kamenná s basreliefem, představujícím tři tančící nymfy; ve Vaksově v Pijanecku nedávno vsadili zvětralý basrelief s Afroditou, velmi nedostatečně oblečenou, do zdi kostelního dvora, myslíce, že je to nějaká světice.

Stará Pautalia zmiňuje se ještě v 5. a 6. století. Císař Zeno (474—491) dle vypravování historika Malcha nabízel Theodorichovi sídla v Pautalii, ale vůdce gothský chtěl se raději uhostiti na pomoří kolem Dyrrhachia. Za náboženských rozbrojů, které na poloostrově za císaře Anastasia vedly ku povstání „Illyriciani militis“ pod vedením podunajského Římana Vitaliana, zpomíná se 516 na povstalecké straně Evangelus „episcopus Pautaliensis“. Císař Justinian dle svědectví Prokopiova dal opraviti hradby Pautalie a různých menších hradův okolních.

Nedlouho potom tyto provincie i s městy svými padly do rukou přistěhovalých Slovanův. Jméno Pautalie se více neslyší, ale hrad s městem u teplých pramenův nezapustil a v době, ze které máme opět podrobnější zprávy, vyskytuje se pod novým jménem slovanským jakožto *Velьbuždь* (*Βελεβούσδιον*). Jméno dle výkladu Miklošičova je odvozeno od osobního jména Velbud, jako ku př. Dragobuždod Dragobuda. [15]) V některých pozdních památkách píše se také *Velblužd*, jako by pocházelo od velblouda. V seznamu biskupství církve Ochridské z 1019 nalézáme i biskupa Velbuždského, jemuž podřízeny byly Velbužd, Germania (v Dupnicku), hrad Stob (u městyse Ryly), neznámý Terimeros a konečně hrady nebo krajiny Sątêska (*Σονηδέασκος*) Horní a Dolní, nepochybně obě v roklinách Strumy, jedna blíže pozdějšího Zemlьnu, druhá pod polem Kystendilským. Po třetím křížovém tažení Srbové vtrhli do těchto krajin, tehda byzantinských; veliký župan

[13]) *Πάντας, ὅσοι στείχουσιν ἀπ' ἄστεος ἠὲ πρὸς ἄστυ, λεύσσω ἢ εἰσορόω.*

[14]) Arch. epigr. Mitth. X 66.

[15]) Miklosich, Bildung der slav. Personennamen str. 42. — Od téhož jména jsou odvozeny naše Velebudice v Žatecku.

Štěpán Nemanja, vyraziv z Niše, kde se byl přátelsky setkal s císařem Fridrichem, v zimě od 1189 na 1190 rozkotal Srědec, Pernik, Zemlьn, Stob, Velbužd a ještě jiná místa, ale v nich se neudržel. Po odchodu křižáků do Asie se Byzantinci boje proti Srbům a Bulharům energicky ujali a vojska svá posunuli přes Srědec znovu až k Dunaji. V obchodním privilegiu, které Benátčané 1198 dostali od císaře Alexia III., zpomíná se i byzantinská „provincia Triadice (Srědce) et Velevusdii". Ale z rukou řeckých ten kraj brzo vyrval bulharský cář Kalojan; za dob, když křižáci čtvrtého tažení vzali Carihrad (1204), zpomíná se v jednáních Kalojanových s papežem Innocenciem III. také Anastas, „archiepiscopus Belebusdiensis". Týž se uvádí s dvěma nástupci, Epifaniem i Dimitrem, „episkopy Velbążdskými", kteří žili za cáře Asěna II. (1218—1241), v Palauzově pomenníku, jenž se nyní chová v národní knihovně Sofijské. Po smrti Asěna II. císař Vataces 1247 tyto západní krajiny znovu připojil k říši řecké. Nicméně ještě cář bulharský Konstantin Asěn se okolo 1270 v darovací listině, dané jednomu klášteru u Skopje, zjevuje co pán severní Makedonie a zajisté také Velbuždska, ale to netrvalo dlouho. Krajiny tamní zase přešly do rukou řeckých, načež se jich počátkem 14. století zmocnil srbský král Štěpán Uroš II. Milutin. Od té doby Velbuždsko zůstalo v rukou srbských až do tureckého dobytí.

Bulhaři ještě jednou se pokusili o opanování zdejšího kraje. Cář Michail spojil se s řeckým císařem Andronikem Mladším proti srbskému králi Štěpánu Urošovi III. Děčanskému, ale v bitvě u Velbužda dne 28. června 1330 poražen a sám zahynul na bojišti. Bitvu tu podrobně vypisují současníci, byzantinští spisovatelé Jan Kantakuzen a Nikeforos Gregoras i srbský arcibiskup Daniel. Bulhaři postupovali od východu dle Strumy a postavili se „na městě rekoměm Zemlьn, na brěgu že rěky zovomyje Struma". Končina ta náležela tehda spolu s Velbuždem již k Srbsku, jakož se hranice krajské od těch dob nezměnily; soutěsky dnešního Zémenu až k Belovu podnes patří pod Kystendil, hořejší kraj pod Radomir. Král srbský stál v poli Velbuždském na řece Kamenči, nynější Sovolštici. Každá strana čítala do 15.000 mužův; Bulhaři přivedli s sebou žoldnéře tatarské a alanské, Srbové četu obrněných žoldnéřův německých. Několik dní vojska stála nečinně proti sobě, až Srbové vyčkali den, kde Bulhaři neostražitě se rozptylovali k hledání potravy. Rychlým útokem pod velením mladého královice, pozdějšího cáře Štěpána Dušana, bitvu rozhodli ve svůj prospěch. Boj sveden na břehu Strumy, dle slov Kantakuzenových blízko Velbužda „na místě, majícím úzký průchod i nesnadný". Daniel vypravuje, jak Srbové po bitvě se hnuli ku předu a přišli „na město glagolěmo Mraku", a pak „v prěděl (pomezí) zemlje blьgarskyje v město rekomo Izvori", kde je potkali poslové Michailova bratra Bělaura a všech velmožův bulharských. Voje srbské postupovaly tedy nepochybně

na horách Konjovských, směrem nynější silnice a sestoupili pak do kraje podél Strumy, který podnes slove Mraka, a sice k vesnici Izvoru, u níž se i nyní nová silnice spouští s hor dolů do pole Radomirského. Tam se pochod jejich zastavil jednáním mírným.

Letopisy srbské vypravují, že pak na bojišti a sice na tom místě, kde stál stan králův, založen kostel Nanebevstoupení Páně (Възнесение). Zříceniny kostela toho stojí podnes: to je *monastir sv. Spas* na osamělém zvonovitém vrchu (641 m.), který se v úhlu mezi ústím Sovolštice a Strumy vyvyšuje asi 160 metrův nad rovinu a nyní kromě vrcholku docela je vinicemi posázen. Na západní straně k poli leží pod vrchem vesnice *Nikoličevci* (4½ kilometru od Kystendilu), protékaná vodami Sovolštice, na východní ke Strumě, za níž se vyvyšují strmé vrchy Konjovské, ves *Kopélovci*. Na vrcholku stojí zřícenina malého kostela 16 metrův zdélí a 8 metrův zšíří, s třemi kupolemi; dvě menší nad předsíní ještě stojí, ale hlavní kupole sesula se zemětřesením do vnitř, prý 1864. Na stěnách spatřují se docela slabé stopy maleb na temnomodrém základě, od Turkův dle prostopášného obyčeje musulmanského šavlemi zkažené. Nápisu jsem nenalezl žádného; pod kupolí shledal jsem opět díry od hrncův, dle zvyku středověkých stavitelův vsazených k lepší akustice. Hlavní vrata proti oltáři jsou zazděna; když jsem se ptal, kdo to učinil, sešlí průvodci mi vyprávěli, že se jednou jeden car zde „věnčal“ (ženil) a když z kostela s caricí vyšel, vrata za nimi zazděna. Je to podobná pověst, jaká se vypravuje o srbském klášteře Žiči, kde po korunování za každým králem prý zazděna jedna vrata. Budova sama je zbudována ze střídajících vrstev měkkého, dobře přitesaného travertinu od Skakavického vodopádu a velikých plochých cihel (ve 2 řadách) a činí krásný dojem harmonickým souladem kamenných i cihelných pásův, jakož i úhlednými, vzorně vypracovanými cihlovými ornamenty. [16]) Opodál kostelíka se nalezá stará cisterna a nový hřbitov sousedních vesnic. Vyhlídka je překrásná, jmenovitě pod večer. Na jihovýchod bělají se oblouky Kadina mostu přes Strumu, v dáli stojí šedá obrovská Ryla a za ní daleký Perin; na jih se vidí hřebeny Osogovské, na nichž zřetelně se poznávají budky hraniční stráže. Pěkný pohled je na pole a jmenovitě na Kystendil. Na severozápad z hor Krajištských nápadně vyniká vrch Crnook. Já se nejvíce zahleděl na sever. Tam dole plyne Struma v křivolakém řečišti, plném písčin, s nivami na březích a skalami nad nimi na východní straně. Malé toto pole, táhnoucí se asi na 5 kilometrův podél Strumy nahoru, jest asi bojiště bulharsko-srbské z 1330. V pozadí se vidí ves *Rъždávica*, a vedle ní dolejší vrata pro-

[16]) Kostelní malíř p Dospevski v Samokově mi pravil, že plán tohoto kostela je týž, jako klášterského chrámu sv. Gabriela v Lesnově u Kratova.

smykův Strumských, zastíněná skupinou topolův. Ръждavica dle pověsti byla jednou *grad*; okolo ní se prý ukazuje 12 crkvišť.

Když se říše srbská po smrti cáře Štěpána († 1355) rozpadla v četná panství jednotlivých velmožův srbských, v severovýchodní Makedonii se upevnili tři bratří, despot Jan Dragaš, „gospodin“ Konstantin a vojvoda Dimitr. Území jejich obsahovalo Žegligovo (u dnešního Kumanova), Štip, Strumici, Kratovo a Velbužd. Doly stříbrné v horách okolo Kratova a Velbužda byly předním pramenem bohatství a moci těchto pánův. Po smrti Dragašově vládl Konstantin sám, co vasall sultána tureckého, až konečně zahynul ve vojsku Bajezidově ve Valachii v bitvě proti Rumunům 1394, spolu se sousedem svým králem Markem, synem Vlkašina krále a pánem Skopje a Prilepa. Podnes se oba ve spolku opěvají v národních písních srbských: Marko Kraljević a beg Kostadin.

Po smrti Konstantinově území jeho zabráno od Turkův, ale paměť jména jeho v té krajině po dlouhé časy nevyhasla, podobně jako i jinde poslední vladaři křesťanští z pravidla dlouho pamatováni. V 15. století zmiňuje se celý zdejší kraj ještě několikráte co „země Konstantinova“. U místních obyvatelův tento Konstantin arci splynul se starým císařem římským, zakladatelem Carihradu; staré budovy lid klade obyčejně do „car Kostadinovo vreme“, což je v poli i v Krajišti obecný výraz pro dobu předtureckou.

Od těch dob i jméno Velbužda přišlo v zapomenutí, tak že teprve za našich let zase bylo vyčerpáno ze starých knih a listin. Vedle něho město patrně ode dávna podle teplých pramenův nazýváno jednoduše *Banja* (teplice) a na rozdíl od jiných vyznamenáno jen nějakým přijmením. V 15—17. století nezřídka čteme o *Velbuždské Banji* (dle srbského vyslovování Veobuždské, Biobuždské). Rýnský rytíř Harff píše 1499 o „Wruska Balna“, Chorvat Felix Petančić okolo 1502 ve svém popisu cest válečných do Turecka o „Balnea Beobusci“ opodál Strymonu, dělícího prý Makedonce od Bulharův, Dubrovčan Lukarić (1605) o „Banja Biobuška“; patriarch Pećský Paysij v 17. věku praví o bitvě 1330, že byla na „Bani Belbuškoj“ atd. Vedle toho vystupuje název *Konstantinova Banja*, ku př. u Kuripešiče 1530 (die Toplitz genant Constainitza Wanna) a u nejmenovaného benátského cestovatele ok. 1559 co *Buscobagno* čili *Constantinbagno*.[17]) Turci město podle tohoto názvu jmenovali *Köstendil* nebo *Küstendil*, kteréhožto jména se nyní všeobecně užívá,[18]) ale více u cizích, nežli u domácích. Selský lid v okolí městu podnes říká prostě

[17]) Vydal Matković v Starinách X (1878) 254.

[18]) Bulhaři, opisujíce turecké *ü* kyrillským ю, píší Кюстендиль, zřídka Kostendil. Řekové psávali *Κεστεντήλιον*. Psáti Kjustendil je sice věrná transskripce liter kyrillských, ale nehodí se ke skutečnému vyslovování.

Banja nebo nanejvýše *Kystendilska Banja;* měšťany pak jmenuje *Bánčene* (sing. Bánčanin) a místní říčku *Bánštica.*

Vedle toho nalézáme zde zase jednu kuriositu historické geografie, jakou jsme pozorovali na působení legendy o sv. Therapontu v Trnsku. V 15—17. století Kystendil nejednou se vzpomíná co *Kolasaje, grad Kolasijski.* První jména toho užívá Konstantin Filosof na počátku 15. věku, jenž sám pocházel z *Kostence,* což dle některých jest taktéž jedno ze starých názvisk Kystendilu.[19]) Nepochybuji, že i to divné jméno patří do Malé Asie, že jsou to jen známé antické *Colossae* (*Κολοσσαί*) na horním Maiandru, pozdější byzantinské *Chonai,* dnešní Chonás. Kystendil i Kolossy mají jednu společnou zvláštnost: silné teplé prameny. Kterého svatého legenda k tomuto přenešení napomohla, toho jsem se posud ještě nedopátral.

Za starších dob tureckých Kystendil byl střediskem sandžaku velmi velikého, k němuž dle Hadži Chalfy patřila i Vranja, Kratovo, Štip, Veles, Strumica, Petrič, Melnik, Dupnica a Radomir. Ležel na jedné z nejdůležitějších obchodních i vojenských cest Balkánského poloostrova, která v Tatar-Pazardžiku odbočovala od veliké dráhy z Cařihradu do Bělehradu a přes Samokov, Kystendil a Skopje vedla ku přístavům Adriatickým v Albanii a Dalmacii. Rytíř Harff 1499 nazývá Velbuždskou Banji „městem velmi velikým a krásným" a dokládá, že prý sultán turecký četné ženy své nemá všecky v Cařihradě, ale z části i v Adrianopoli, Filippopoli a v této Velbuždské Banji.[20]) Benátský anonymus ok. 1559 nalezl zde asi 1000 domův, stavěných dle způsobu tureckého, oživený bazar, mnoho mečetův, dvě lázně s teplou vodou, které jej upomenuly na teplice u Padovy, a *imaret* čili hospodu, kterou nějaký sandžakbeg dal velmi slušně zbudovati ku pohodlí cizincův jako své záduši (per l'anima sua); obyvatelé byli Turci s několika španělskými Židy. Názorný a věrný popis nalézáme u Hadži Chalfy: „Kystendil, město prostřední velikosti, obklíčené horami, bez hradeb, se soudním okresem, vyniká hojností vod a ovoce. Roste zde druh jablek pižmových, jejichž jádra při otřásání hrkají. Kystendil má tržiště a dvanácte teplých pramenův. Voda k pití přivádí se po vodovodech, ale zahrady se svlažují potoky, které spadají s hor. Město dříve bývalo sídlem Bulharův. Při dobytí těchto krajin l. 773 (dle hedžry) tehdejší velitel města se obrátil k Vysoké Portě s prosbou, aby zproštěn (?)

[19]) Starine I, 25 (viděl psaltir s titlami drobně napsaný „v Kolasajech") L. 1654 píše se jeden „mitropolita Banski glagoljemja Kolasija, Kratovski i Štipski", Glasnik 40, 188. Že Kolasaje jsou Kystendil, dokázal Golubinski (Dějiny jihoslov. církví 499) a nejnověji Ruvarac v Glasniku 47, 196.

[20]) Die Pilgerfahrt des Ritters Arnold von Harff 1496—1499. Vyd. Groote. Cöln 1860 p. 207, 211.

byl tributu, což mu také přislíbeno.[21]) Město má mnoho teplých lázní; nade dvanácti z nich dobrodinci vystavěli kupole a kamenné domy lázeňské. Jedna z těchto lázní krásou vyniká nade všecky ostatní. Voda je teplá a silně páchne sirou. Cesta z Cařihradu sem trvá 14 dní. Okolní soudní okresy jsou: Dupnica, Radomir, Kratovo, Vranja. Hora Kystendilská leží na východní (má býti jižní) straně města, a na druhé straně hora se táhne k řece Egrisu (t. j. Kriva reka), kterou se to pohoří rozděluje na dvé. Zde onde nalézají se rudy zlaté i stříbrné a kov z nich dobytý se razí v mincovně Kratovské."

Hadži Chalfa se při popisu Skopje zmiňuje o tamní věži s hodinami, „ještě prý z času nevěřících". Podobná památnost je také v Kystendilu. Věž s bicími hodinami (tur. *saatkula*) náleží k výstavnosti měst orientálských. Kystendilská vyniká nejen výškou, ale i jasným, zvučným hlasem svého zvonu, který za tichého vzduchu daleko široko se rozléhá po celém poli. Obyvatelé mně tvrdili, že je to starý kostelní zvon z dob ještě křesťanských, a že prý se na něm čte i nápis. Vylezli jsme nahoru, arci opatrně i zvolna, a ne s takovou hbitostí a jistotou, jako se leze ku př. na nějaké campanile v Benátkách. V temném vnitru čtverhranné věže se vystupuje na polo práchnivých dřevěných schodech. Na vrchu jsme se octnuli v závratné situaci. Zvon visel zrovna nad námi pod malou stříškou, postavenou na několika břevnech, a kolem do kola nebylo ani plotu ani zábradlí. Všecko vypadalo tak strouchnivělé, že jsme se báli se opříti. Ale p. Luka Vъžarov, mladý náš krajský inspektor školský, nedal se odstrašiti a po našem odjezdu znova se pokusil o přiblíženi ke zvonu pomocí žebříkův i prken, a tím spůsobem nápis šťastně opsal. Zní písmem kyrillským: „Sije zvono svetomu Nikole v lěto 6937 (1429 po Kr.) po izvoleniju božiju az Radosav priložich." Zvon ten od Turkův snad přinešen z chrámu sv. Nikoly v slavném hornickém městě Novém Brdě (mezi Vranji a Prištinou) a Radoslav mohl by býti srbský vojvoda toho jména, který zemřel 1436.[22])

Kromě věže hodinové stojí v městě ještě jedna podobná kula na tři patra vysoká, nyní pustá. Bylo prý jich více; stály u jednotlivých dvorův tureckých agův. Z deviti olovem krytých džamijí *Bulgardžamija* prý byla vystavěna od jednoho poturčence. V druhé se prý choval jeden vlas z brady prorokovy *(sakal-i šerif)*; v jiné se i po válce produkoval šejch dervišův gymnastickým bitím sama sebe pomocí železného *topuzu* (kyje). Z ostatních budov tureckých vyniká *Devehan* (velbloudí hospoda), s dvěma silnými antickými

[21]) Místo to v něm. překladu Hammerově (str. 87) patrně nedobře je přeloženo. Hadži Chalfa praví nepochybně, že velitel (Konstantin) byl ponechán v městě za tribut.

[22]) Zprávu o tom nápise jsem podal v Jagićově Archiv für slav. Philologie VIII (1884) 133. Slyšel jsem, že na saatech v Nové Zagoře a v Banji Kostenecké jsou prý zvony, přinešené před 200 lety za tur. válek z Rakouska.

hladkými sloupy v průčelí, nepochybně „imaret“ onoho Benátčana v 16. věku. Má podlouhlou střechu s ostrým vrchem, jako zřícený karavanseraj v Novém Hanu u Sofie. Dle pověsti vystavěl jej jakýs Murad Čelebi brzo po dobytí tureckém. Vysoko nad obloukovými vraty je vsazen arabský nápis v šesti polích, jejž žádný z mudrců mezi místními Turky přečísti neumí; rysy jeho upomínají na nápis Kadina mostu, o němž ještě bude řeč, ale bohužel jsem si kopii opatřiti nemohl.[23])

Zvláštní místní otázka Kystendilska jsou agrární poměry, o nichž sluší povědět něco bližšího.

Starý stát turecký za slavných dob svých rozeznával hlavně čtyry druhy pozemků: *mülk* či majetek soukromý, *chas* či majetek korunní, *vakuf* či záduši náboženskému anebo dobročinnému účelu věnované a *timar* či majetek lenní. Ostatní podíly byly rozsahu nepatrného, baštiny vojníků, sokolníků, muselimů atd. Na prvním místě stály země podřízené lenním pánům. Staré Turecko bylo do 1839 stát feudální. Panství nad dobytými krajinami se drželo usazením bojovníků, kteří byli vydržováni dávkami rolnictva křesťanského i musulmanského a v čas války rychlou koncentrací na určitých místech utvořili hotové sbory osvědčené jízdy. Lenní jezdec slul *spahi* (čili *spahija*) a léno jeho *spahiluk*. Léna tato byla jen doživotní; každému spahijovi se při dosazení dával osobní *berat* od sultána. Jen nemnohá tak zvaná „střídavá léna“, od kterých jen jeden muž střídavě táhl do pole, byla dědičná, a to i po přeslici. Spahija pro neposlušnost anebo zbabělost mohl býti i léna zbaven, ale za statečnost mohl býti i povýšen na léno výnosnější. Sama léna se dělila na dvě třídy. Veliké statky, jejichž držitel jezdil do boje s družinou až 20 mužův, sluly *ziamet* (pán jejich *zaim*); malé pak nazývaly se *timar*, jejichž pán *(timarlija)* do pole táhl buď sám, buď jen s 1—4 jezdci. Spahijové původně bývali zavázáni bydleti na svém léně, v rozličných „kulách“ (věžích) nebo na „čiflicích“ (dvorcích). Ve skutečnosti však sídleli nejvíce v městech, jež byla středištěm jednotlivých nahijí či kadilukův (soudních okresův) a sandžakův (krajův). Za důchod brali *desátek* z obilí od musulmanův i od křesťanův a od křesťanův nad to i dávky z dobytka, ze zeleniny, z ovoce, z medu atd.

V 16. století řády lenní nalezaly se ještě v pořádku, popisy a beraty obnovovány a kontrolovány, ale od počátku 17. století se v celé té soustavě strhnul takový chaos, že se nové sepisování lén více nepodařilo. Z jedné strany beglerbegové, kteří měli právo udělovati menší léna, místo bojovníkův zasloužilých do-

[23]) Když jsem se na nápis ten díval, přistoupil ke mně jeden molla (kněz turecký) a pravil, že tento han a jedna džamija jsou nejstarší turecké budovy v městě; Kystendil prý od Turkův třikráte dobyt, než ho podrželi. Sám tvrdil, že jednu džamiji drží jeho rod (našijo koren) již 360 let.

sazovali své chráněnce a milce, ovšem podle příkladu centralní správy, která taktéž starých řádův nedbala a množství lén rozdávala dvorským úředníkům a jiným osobám, jižto vojenskou službu ani sami nekonali ani se od jiných v poli zastupovati nedávali. Sami spahové neustále rozdrobovali své úděly a při tom ponenáhlu léna strhli na sebe za dědičný majetek. Již v 16. století prý ani jedno léno nebylo celé, a počátkem našeho věku někdy mnohý spahija neměl ani desátek z celého jednoho domu selského.[24]) Řady bojovníkův spahijských řídly a vojsko lenní v ceně své klesalo; zároveň pak čím menší byl spahiluk, tím krutěji spahové vydírali dávky od podřízených jim obyvatelův. Konečně vláda turecká počala nahlížeti, že při trvání tohoto lenního systému i finance i vojska i bohatství zemí říšských úplně přijdou na zmar. Ohromné důchody (hlavně obilní desátky) lén sultanských připadaly ne státní pokladně, která zápasila ode dávna se stálým deficitem, ale spahům. Spahové sami na mnohých místech, jak to příklady od Hahna z Albanie uvedené dosvědčují, obilní desátky proměnili v pevné platy, řečené *kesim*, které se odváděly buď v přírodninách, buď v penězích.[25]) Slovo *kesim* se v dřívějším tureckém zákonodárství zpomíná toliko v některých sandžacích Malé Asie co plat ze zahrad a jakási zvláštní přirážka k desátku v plodinách.[26])

Konečně sultán Mahmud II. (1808—1839) po zničení sboru janičárského (1826) a po trpkých zkušenostech srbské i řecké revoluce, jakož i ruské války (1829) odhodlal se zrušiti dosavadní instituce feudalní a zabrati veškerá léna pro stát. Proměna vyhlášena od jeho syna, sultána Abdul Medžida „hatišerifem Gülhanským“ 1839 čili tak zvaným „tanzimátem“. Spahové se svých spahilukův sesazeni, desátek, který dosud brali co žold za válečné služby své, vzat pro stát co státní daň, a na místo pěších janičárův, lenní kavallerie spahův a jiných starých sborův nastoupilo řadové vojsko, nejvíce pěší, sebrané ze všeho mohamedánského obyvatelstva pomocí rekrutýrky po způsobu západoevropském. Zároveň reformována i administrace; na místo náčelníkův spahijských, subašův, alajbegův a ajanův, které si ku konci místní turecké panstvo samo volilo, což se nedálo bez krvavých svád a zášti, v krajských městech všude dosazeni úředníci *(kajmakami)* „Stambolliji“, jmenovaní od samého sultána z Carihradu. Touto centralisací říše osmanská nabyla více jednoty a síly a mohla se udržeti i v nových okolnostech našeho století.

[24]) Hahn (Reise von Belgrad nach Salonik, 2. Aufl. str. 103) nalezl 1858 ves Charadžinu u Skopje, čítající 25 bulharských domův, rozdělenou mezi 18 spahův.

[25]) Hahn, Alban. Studien 1, 132. Reise durch die Gebiete des Drin und Wardar str. 331 (ku př. vsi na dolním Matu platily *kesim* 2 koňské náklady kukuřice za každý pár volův).

[26]) Hammer, Osm. Staatsverf. 1, 270, 271, 277.

Spahům, z lén sultánských sesazeným, dána doživotní pense; podnes ještě žijí někteří starci, kteří takovouto náhradu za odňatá léna přijímají.

Při zrušení systému spahijského a při zavádění nových řádův přišlo v západních provinciích Evropského Turecka k velikým srážkám, zvláště v Albánii a v Bosně. Reformované Turecko nemělo tolik moci a důslednosti, aby staré instituce všude úplně odstranilo. V Podunají a v Thrakii docela vymizely z paměti, ale v hornatinách samého středu Balkánského poloostrova, jmenovitě na pomezí srbském a černohorském, zakrněly na stanovisku let třicátých. V pašaluku Nišském 1835 jednáno o regulování povinnosti, které sedláci měli proti *spahijům* a *gospodarům* (statkářům). Dálo se to za příčinou sousedění se Srby, neboť po ustanovení nové hranice (1833) se pomezní obyvatelstvo na turecké půdě začalo bouřiti a utišeno jen prostřednictvím knížete Miloše.[27]) Mezi spahy a sedláky vyjednávalo se tam ještě 1858, za cesty Hahnovy, který v Niši nalezl veliký nepokoj po návratu deputace, od 70 vesnic poslané do Cařihradu.[28]) Po válce rusko-turecké vláda bulharská v Kystendilsku, rovněž jako i srbská ve Vraňsku, v Leskovecku a v Nišsku našla ještě nemalé zbytky spahiluku.

Počet spahův právě v těchto krajinách na vrchním toku Strumy a Moravy byl velmi veliký. Zachovaly se tři statistiky lenních statkův ze 17. století. Angličan Ricaut, jenž po 18 let žil ve Smyrně a v Cařihradě, ve svém popisu branných sil Turecka do sandžaku Kystendilského klade 48 ziametův a 1017 timariotův, počet, jaký se v žádném jiném okresu nenalezal. Nemnohem pozdější Boloňan hrabě Marsigli, účastník pochodův markraběte Ludvíka Badenského a prince Eugenia, ve svém „Stato militare dell' imperio ottomano" témuž sandžaku dává 35 zaimův a 588 timariotův. Turecký spisovatel Hesarfen r. 1660 klade sandžak Kystendilský s 37 zaimy a 788 timary.[29])

V Kystendilsku, které spolu s Krajištěm čítalo do 159 vesnic, za posledních let panství tureckého asi jedna třetina vzdělané půdy byla v rukou tureckých, jakkoli obyvatelstvo osmanské samo se obmezovalo jen na 700 domův v městě Kystendilu a na

[27]) Zajímavý list o tomto narovnání od Avrama Petronijeviće, který za Miloše spravoval zahraniční záležitosti, z června 1835 z Jagodiny viz u Miličeviće, Kraljevina Srbija 45. Nejnověji vyšla o historii feudalismu a statkářství v Srbsku důležitá studie Stojana Novakoviće, Пронијари и баштиници (спахије и читлук-сахибије). Прилог к историји непокретне имовине у Србији XIII—XIX века. Bělehrad (první číslo spisův nové král. akademie srbské) 1887.

[28]) Hahn, Reise von Belgrad nach Salonik 2. vyd. str. 36.

[29]) Hammer, Osm. Staatsverfassung 2, 251. Ricaut, zdá se, zmátl čísla pro Kystendil a Sofii.

blízkých osm malých osad se smíšeným obyvatelstvem.[30]) Podobné okolnosti rozšířeny byly i v sousedním poli Radomirském a v některých místech okolije Dupnické. Sedláci veliké části vesnic pracovali na statcích tureckých a dle práv svých se lišili na troji třídu, na *ispoldžije*, *momky* a *kesimdžije*.

Ispoldžije (tur. ortakčiji) a *momky* zpomenuli jsme již v nástinu bulharského zemědělství (str. 129). O poměru jejich uvedu jen jeden statistický příklad. V Radomirské vsi Negovancích 80 domův mělo vlastní zemi a přibíralo k tomu pozemky agovy *na ispolu*; vedle nich 6 domův byli *momci* a z těch 2 domy měly kousek své země, ostatní pak žádnou půdu vlastní.

Zvláštnost místní byli *kesimdžiji* v Krajišti, v 10 osadách kotliny Kystendilské,[31]) a ve čtyrech vesnicích okolije Dupnické.[32]) Kdežto minulé dvě třídy seděly z části i na své vlastní půdě a pracovaly agům za náhradu dle úmluvy, kesimdžiji bydleli v celých vesnicích a pánům čili, jak říkají doposud, „spahijům" dávali ne co jednotlivci, ale co celá ves ročně určitý *kesim* (od *kesmek* řezati, t. j. na řbuši) čili *otsek*, totiž jistý počet *kutlův* (po 20 okách) obilí. Kromě toho jim na statcích, často daleko dole pod horami Krajištskými v poli Kystendilském, pracovali *angariji* (robotu), jistý počet dní v roce kosení, žetvy, mlácení, kopání vinic, vinobraní atd.; nad to ještě jim odváděli určité dávky sýra, másla, dříví, uhlí dřevěného, koly do plotův, jehňata na bajram atd. Dům kesimdžijův sám byl sice jeho majetkem, ale spahija mohl pozemek čili *baštinu* jeho, anebo vlastně důchod z té baštiny ve zmíněných dávkách a robotách prodati jinému spahijovi. Daně státní platil kesimdžija. Když během času vesnice rostly a sedláci rozorávali neustále větší kusy půdy, agové „kesim" stále zvyšovali. V posledním čase někteří agové dobrovolně se smluvili se sedláky a kesim i angariji nahradili ročními platy v penězích. V Krajišti, hornatině od přírody velmi chudě obdařené, lid byl velice utiskován také dělením vesnic mezi větší počet pánův; ku př. ves Lomnica (70 domův) byla rozdělena mezi 11 agův, Češljanci (28 domův) mezi 3 agy atd. Některé bohatší vsi se za posledních let penězi vykoupily.[33])

Nejzvláštnější okolnost je ta, že mezi vesnicemi kesimdžijskými jsou i četné vsi svobodné, *rájecki*, *rájski sela*, ba i v kesimdžijských vesnicích bývá po několika domech svobodných, *rájecki*

[30]) Pelatikovo, Zgurovo, Raška Graštica, Bersin, Gornja Graštica, Liljač, Konjovo, Skakavica. Vesničtí Turci se rozběhli z největší části 1877 za války.

[31]) Nevestino, Četirci, Novi Čiflik, Trnovlak (t. j. Trnov lag, trnův luh), Kopelovci, Dvorišta, Šiškovci, Lekinci, Trsino, Kadrevica, vesměs podél Strumy anebo vůbec na východ od města.

[32]) Malka i Golema Koznica, Mrvodol, Blato blízko předešlých, u Kadina mostu.

[33]) V Kystendilském poli vykoupily se již po válce Šipočeno a Granica, v Krajišti ves Dragojčinci (okolo 1850) a Crešnjevo.

kašti.[34]) To připomíná makedonské vesnice za dob středověkých, v nichž, jak se vidí ze seznamu statkův Chilandarských ze 14. stol., vedle sebe seděli církevní *parikové*, zemanští či *proniarští* poddaní a nezávislí *elevtheri* čili slovansky *svobodníci.*[35])

Po válce postavení agův i sedlákův v Kystendilsku tím více na se obrátilo zřetel bulharské vlády, poněvadž po neúrodě 1879 hned v první zimě bulharské správy v Krajišti vypukl zlý hlad. Turci Kystendilští, kteří byli před Rusy utekli, vrátili se, ale zůstávali v městě a do vesnic více se neodvažovali. Při tom zřejmě se hlásili ke svým důchodům a v té věci se obraceli nejen k vládě bulharské, ale i k Portě a k zástupcům velmocí v Sofii. Sedláci však nechtěli o starých poměrech slyšeti a strojili se bývalé své pány přivítati spůsobem nepříliš pohostinským.

Ministerstvo bulharské usneslo se v srpnu 1880 vypraviti kommissi, která by nejasnou otázku „bezzemných sedlákův" vyšetřila na místě samém. Členy kommisse byli jmenováni p. Michail Sarafov a spisovatel této knihy; v prvních dnech jel s námi i tehdejší ministr financí p. Karavelov sám. Pracovali jsme po 12 dní. Vyslechli jsme i zástupce vesnic, svolané do Kystendilu, i turecké pány samé, kteří (bylo jich asi 20) ve své zchudlosti po válce vypadali dosti zbědovaně. Agové byli vesměs typu tureckého s orlími nosy, až na jednu piknosou tvář tatarskou. Jedni byli dle starobylého spůsobu oděni v dlouhých, kožichem obšitých kaftanech modré barvy, s bílým turbanem na hlavě; druzí měli moderní černé nebo modré kabáty dle uniformového střihu a na hlavě novoturecký červený fes. Jen jeden prozrazoval jakýsi úřednický nebo vojenský zevnějšek a zůstal také ve svých perkových botkách, kdežto ostatní dle etiketty turecké své pantofle u dveří zuli a do síně vešli v punčochách. Disciplina vládnoucí třídy byla patrna na jejich jasných otázkách i rozvážených odpovědech. Všichni mluvili docela zběhle bulharsky. Sedláci pak byli vesměs originální horské postavy v hrubých hnědých oblecích s červenými pasy a s velikými beranicemi, někteří s hlavou přistříhanou, druzí dlouhovlasí; nalézali se mezi nimi chytráci s jasnou logikou a zvláštním jadrným vypravováním, ale vedle nich byli i lidé zabednění, nedůvěřiví a takořka diví.

Úřední zpráva naše vyšla tiskem i byla rozdána poslancům na sněmě.[36]) O ispoldžije a momky se nejednalo, neboť veliká

---

[34]) Rajecké vsi v Krajišti jsou: Božica, Bosilovgrad, Grujinci, Izvor, Gornjo Ujno, Gorni a Dolni Koriten, Zlogoš, Skakavica, Brankovci, Rikačevo, Ribarci. Kromě toho jsou rajecké domy v Turském Sele 4 z 33, v Milevcích 7 z 32 atd.

[35]) Th. Uspenského Матеріалы для исторіи землевладѣнія въ XIV. вѣкѣ. Одесса 1883.

[36]) М. Сарафовъ и К. Пречекъ. Рапортъ отъ комисията испратена въ Кюстендилския окржгъ, да изучи положението на безземелнитѣ селени. София 1880, 8°, 39 стр. (otisk z Drž. Věstníku).

část z nich měla i vlastní svou půdu, a nad to v Radomirsku leckde sedláci sami kupovali turecké „čifliky“ a dělili je mezi sebou. Hlavní zřetel byl obrácen ke kesimdžijům. Zpozorovali jsme brzo, že kesimdžijství z veliké části asi vzniklo ze starého lenního spahiluku neprovedením reforem. Spahijové v těchto odlehlých krajinách lenní práva strhli na sebe a hleděli vystupovati jako dědiční majitelé (*malsaibiji*, v Srbsku před osvobozením *čitluk-sahibiji*) vesnic. O tom nejlépe svědčí ta okolnost, že sedláci i tyto nynější své pány vždy ještě nazývají *spahije* a desátek, nyní vládě odváděný, *spahiluk*. Turečtí agové ovšem touto naší poznámkou valně potěšeni nebyli. Vedle toho porovnáním s právy *čitluk-sahibijův*, jaká dle popisu Vuka Karadžiće trvala prve v Srbsku, je patrno, že leccos v těchto institucích vzešlo i ze skutečného majetku, nejen ze spahiluku. Za nedostatku písemného materialu ovšem pátrání i po věcech nedávných je těžké. Výpovědmi Turkův a sedlákův přišlo na jevo, že poměry tyto místem vznikly anebo se rozšířily také zadlužením sedlákův: agové platili za vesnice nedoplatek daní (*bakiji*) a sedláci co dlužníci (*borčliji*) pánův musili se uvoliti k rozličným trvalým splátkám a uznati agu za pána své země. Na některých místech nad to nynější vesnice patrně zvolna vznikly z osad dělnických na tureckém čifliku. Vesničané ovšem tvrdili téměř jednohlasně, že všecky ty povinnosti na ně byly uvaleny teprve nedávno, jmenovitě od velikého nátisku za srbského povstání, a vypravovali do podrobna, kterak ten nebo onen mocný Turek před dvojím nebo trojím pokolením si podrobil vesnici (*pritisnál selóto*). Kromě toho bylo jasno, že právo vybírati „kesim“ a užívati robot selských bylo mezi Turky stále prodáváno z ruky do ruky, tak že nynější pánové nejvíce ani nejsou dědici starších majitelův, ale práva ta buď sami koupili, buď jich koupí nabyli jejich otcové.

Navrhli jsme, aby kesimdžijské vsi byly oceněny podle *kesimu*, zjištěním počtu „kutlův“ obilí, který byl pánům dáván, „jakož i určením průměrné ceny „kutlu“ při prvějším prodávání těch vesnic. Na tomto základě měla se Turkům zaplatiti náhrada od vlády a obyvatelstvo mělo státní pokladně ten výdaj ročními splátkami zvolna nahraditi. Turci na náš návrh rychle přistoupili, neboť jim se jednalo o to, aby se co nejdříve s hotovými penězi mohli vystěhovati.

Národní shromáždění přijalo pak „zákon o zlepšení stavu rolnického obyvatelstva na .gospodarských zemích' a čiflicích“, vnesený od ministra Karavelova.[37]) Pod „gospodarskou zemí“ rozuměly se pozemky kesimdžijův, kteří zákonem tím prohlášeni za vlastníky půdy, od nich vzdělávané. Podobně ustanoveno v prospěch ispoldžijův a momkův, že kdo pracoval po 10 let nepřetržitě jeden pozemek nějakého čifliku, je jeho majetníkem,

[37]) Zákon od 10. pros. 1880, Državen Vestnik II čís. 93.

jakož i chalupy na čifliku, bydlel-li v ní přes deset let. Pánům všech těch pozemkův, jimž ovšem zůstal ostatek půdy, měla se vyplatiti náhrada za tuto expropriaci.

Od té doby minula řada let, a otázka zemí Kystendilských podnes stojí tam, kde byla. Po nás přišly jiné kommisse ku podrobnému vyšetření cen a míst, které seděly v Kystendilu celé měsíce. Jednou archiv jejich shořel při požáru prkenné boudy národního shromáždění v Sofii, a práce musila se začíti znova. Věc se vlekla bez výsledku od roku k roku. Turky to brzy omrzelo i jali se vésti trpké stížnosti, až konečně jedna část z nich zvolna rozprodala svá práva rozličným podnikatelům domácím, Bulharům i Židům španělským, a odešla. Vláda počala některé vsi k tomu nutiti, aby až do rozhodnutí celého sporu odváděly kesim v žitě podle starého spůsobu, ale v tom leckde narazila na tuhý odpor. Zatím půda v ceně ustavičně stoupala a příhodné prvopočáteční okolnosti zvolna velice se změnily. V září 1885 četl jsem v novinách bulharských, že Kystendilská agrární otázka konečně je rozhodnuta a že všecka ta práva budou od vlády odkoupena za 800.000 frankův: pět let před tím se výkupní summa cenila daleko níže. Ale po málo dnech vypuklo Plovdivské povstání, a pokud mi je vědomo, věc zůstala zase jen na papíře.

Než vraťme se k dějinám Kystendilska. O pochodech rakouských až do těchto krajin jsme se již zminili (str. 376). Za doby Krdžalijův se město dobře hájilo. Edip aga, „ajan“ Kystendilský, ozbrojil ráji i křesťany a odrazil útok tří mocných velitelův Krdžalijských ze sousedství: byli to Karafeiz z Trnu, Biljar aga z Radomira a Kargalija z Dupnice. Jak vypadalo město před 50—60 lety, názorně mně líčil jeden bulharský stařec, „djado Samokovlija“, který co mladík 1829 viděl ještě Rusy v Adrianopoli a živě popisoval pochod Rešida paše, který prý byl poturčený syn popský, malý člověk s rusými vousy, proti povstalci Mustafovi Skaderskému a bitvu u Prilepa 1832, kde sultánská vojska odbojníky porazila. Kystendil náležel pod vrchní správu dědičného paše, sídlícího ve Skopji, téhož asi, jehož pohostinství tam užil Grisebach na své botanické cestě 1839. Veškerá moc v kraji nalezala se v rukou sveřepých agův, begův i spahijův, kteří z části pocházeli z Vraňska a z Albanie. Silnic nebylo a po cestách všude chodilo plno loupežníkův, nejvíce Arnautův. Město bylo turecké; Bulhaři teprve v novějších dobách se počali usazovati z blízkých vesnic, jak to bývalo i v jiných městech. Vedle devíti mečetův byl v městě jediný kostel, podnes nápadný tím, že podlaha jeho leží asi tři metry pod povrchem okolního dvora, tak že se od vrat jeho sestupuje deset stupňův hluboko do temného vnitra. V Kystendilu sídlil sice metropolita, ale býval to Řek od patriarchy vyslaný, který místního jazyka neuměl a k lidu časem jen po turecku něco promluvil. Čas po čase vysílal svého agu „jasakčijův“ (strážcův) s několika popy po vesnicích, aby sbírali

biskupskou daň, což arci se dálo bez obzvláštní lásky křesťanské. Slovanské slovo boží lid slýchal jen od mnichův kláštera Rylského. Po vesnicích nalezá se množství malých starých kostelíkův z kamene, ale jsou nejvíce zbořeny; teprve od Krymské války za větší náboženské svobody zřizováno více vesnických chrámův. Odpadnutí k islamu při tom nebývalo vzácné. Stav obecné vzdělanosti byl tak nízký, že v Krajišti 1880 byly ještě celé vesnice, v nichž nikdo neuměl čísti a psáti; zavedení škol v Kystendilsku vládě bulharské dalo velikou práci, a také na to veden značný náklad.

Staroslavné biskupství Kystendilské za posledních let zrušeno. Obsahovalo nejen Kystendilsko s Krajištěm a Radomirskem, ale i na půdě nyní turecké Kratovsko, Kočansko, Štipsko a vsi Sredorečské. První bulharský metropolita, dosazený po ukončení církevního boje s řeckým patriarchátem, stařec Ilarion, rodilý od Eleny, zemřel 1884 asi 82letý. Dle ustanovení exarchialního statutu uprázdněná metropolie spojena se Sofijskou, totiž ta část, která leží v knížectví; osud bulharských eparchií na turecké půdě v Makedonii podnes není rozhodnut.

Za války rusko-turecké se u Kystendilu nic zvláštního nedálo. Město několik dní nemělo posádky ani ruské ani turecké a Rusy k ochraně před marodéry samo přivolalo. Jízda ruská postoupila pak až ke Krivorečné Palance a do Careva Sela za nynější hranici.

Hranice mezi knížectvím bulharským a císařstvím tureckým položena jest zde na hřeben hor Osogovských, sotva 4 hodiny od města. Ustanovení západního dílu jejího na nejvyšším hřbetě nečinilo velikých nesnází, ale dáleji na východ mezinárodní hraniční kommisse dlouho nemohla býti hotova, neboť nedokonalé mapy, které kongressu Berlinskému sloužily za základ, se skutečným terrainem se nesrovnávaly. To platí jmenovitě o kusu od Osogova na přič přes dolinu Strumy k horám Rylským. Vesnice *Lisija*, *Drenovo* a *Klisura* opětovně tvrdily, že patří k Bulharsku, jakkoli od mezinárodní kommisse 1879, která pracovala na místech samých, výslovně přiřčeny byly Turecku, neboť leží vesměs na jih od rozvodí, ježto bylo přijato za mez. Následkem těchto neshod koncem 1880 nová kommisse turecko-bulharská obešla celou hranici a znova ustanovila všechny jednotlivé podrobnosti. Dle určení jejího pak v jistých vzdálenostech postaveny zděné mezníky, čtverhranné to massivní sloupy z kamene a cihel, na $1\frac{1}{2}$ metru vysoké, bíle omítnuté a z daleka viditelné.

Z bulharské strany ke hlídání hranice nejdříve 1879 zřízen „pohraniční bataillon“, asi 800 mužův silný. Do něho sebráni dobrovolníci, totiž všelijaká chasa, která se kolem hranic potulovala; Bulhaři, Albánci, Srbové, Řekové i makedonští Vlasi, nejvíce bývalí hajduci; myslilo se totiž, že ti lidé, budou-li postaveni pod vojenský řád, naleznou zálibu v novém svém zaměstnání

a že se budou slušně chovati. Ale tato naděje se nesplnila. Vojenské cvičení šlo sice dobře ku předu a důstojníci měli u mužstva dostatečnou autoritu, ale mimo službu se dobrovolníci dopouštěli houfných přehmatův. Na vesnicích brali seno, žito, kuřata atd. bez platu a po ulicích Kystendilských nezřídka padly u večer střelné rány při jejich hádkách s občany anebo s policií. Proto již po roce, v červenci 1880, bataillon rozpuštěn. Poslední služba, kterou vykonal, bylo účastenství při vyplenění tureckého brigantaggia ve východních černomořských okresích, ve Varnensku, Šumensku, Provadijsku atd. Osmanské obyvatelstvo tamní, když vidělo táhnouti ty silné chlapy v beranicích se zeleným pytlíkem na vrchu, v zelených kabátech, s bílými opánkami na nohou, vesměs divoké tváře s tmavým okem a zavitými, hojně namaštěnými račími kníry, dostávalo husí kůži. Po rozpuštění mužstvo rychle se rozběhlo. Největší část vrátila se do Kystendilska i Dupnicka a proklouzla přes hranici do Turecka, navracejíc se ke svobodnému hajdučtví na výšinách Perin-Planiny, Šar-Planiny, Olympu a jiných slavných hor makedonských.

Hlídání hranic potom svěřeno krajské žandarmerii spolu s pikety ozbrojených pohraničních sedlákův. Ale ten způsob brzo se osvědčil nedostatečným. Stráže turecké i bulharské stály totiž ne na hranici samé, na větrném hřbetu vysokých hor, ale dole v podhoří blíže vesnic. Tím vzniklo jakési neutralní pásmo, až na čtyry hodiny široké, ve kterém volně se pohybovala bratrstva hajducká, někdy až 20 mužův silná. Za jasných nocí se z vesnic na bulharské straně zřetelně vidělo, jak tam nahoře *haramiji* při zvucích bubínkův a píšťal vesele hodují okolo plápolajícího ohníku, nad kterým se na rožni otáčelo jehně, zjednané od kočujících pastýřův, ovšem ne za peníze. Turecko samo tehda bylo slabé k zamezení těchto neshod. Za hranicí v Makedonii trvalo úplné bezvládí. Autorita Porty obmezovala se na místa, kde stálo vojsko turecké, a nad to byla tehda silně podkopána od albánské ligy (alb. *kóngra*), sídlící v Prizrenu, jejíž území obsahovalo i Skopsko a téměř na den cesty se přibližovalo k pomezí bulharskému. *Tajfy* čili *šajky* lupičův albánských, tureckých, pomáckých, bulharských a řeckých o závod utiskovaly usedlé obyvatelstvo všech vér a národností. Mnozí z křesťanských haramijův, když na podzim přestala hajducká „saisona“, proklouzli přes hranice do Bulharska a v zimě pokojně drželi krámek nebo kavárničku v samém Kystendilu nebo Dupnici, jako nejklidnější občané. Vedle toho dělo v zimě 1879—80 asi 7000 makedonských uprchlíkův v Dupnicku a v jiných pomezních krajích bulharských; ustavičně přicházeli a odcházeli přes hranice i nemohli se odhodlati ani k zůstání ani ke kolonisaci na místech od vlády jim nabízených, ani k návratu. Při tom si Turci stále stěžovali, že prý vláda bulharská úmyslně propouští organisované bandy přes hranici do Makedonie s politickými záměry.

Měl jsem příležitost pozorovati tyto divoké okolnosti 1880 za první své návštěvy v Kystendilu. Jednoho dne zdvižena *potera* (honba) na nějakou šajku, která chtěla z Bulharska proklouznouti do Turecka; jedna setnina řadové pěchoty obstoupila za jasné letní noci ves Žilenci, půl hodiny před městem, ale ve vsi se nic nenašlo — sedláci své přátele haramije buď dobře ukryli, buď v čas odeslali. Jindy zase v Dupnici lapen Turek s proklamacemi albánské ligy k musulmanům, namířenými arci více proti Srbsku, které bylo Albánce ze sídel jejich u Prokupje, Kuršumlje a Vranje vypudilo. Na prefektuře v Kystendilu ležel celý sklad zabavených pušek haramijských nejrozmanitějšího způsobu, od nových zadovek až ke štihlým arnautským puškám zdělí člověka (*puška bojlija*), ze kterých se střílelo ještě pomocí křesacího kamene. Jednoho jitra starešina jedné pohraniční vsi s několika ozbrojenými sedláky přivedl do města pět svázaných loupežníkův. Zajal je vojvoda druhé silnější čety haramijské a skrze onoho selského starostu je „posílal darem“ úřadu bulharskému. K tomu přidal i list, psaný řecky, nepochybně rukou nějakého Vlacha z kočovných pastýřův. Byl to originální dopis na mastném hadru papírovém, obsahu asi následujícího: „Já *Νιζόλτζος ἀπὸ Χοζόλοβο περὶ Κράτοβο* se svými 17 soudruhy zajal jsem těchto pět zlých lidí, a posílám je s mnohým zdravím panu přistavovi a úřadu bulharskému v Kystendilu. Neboť jsou to lidé zli, zloději a loupežníci, zabili jednoho Vlacha a dělali mnoho škod všude, kudy chodili, a mají mnoho věřitelův (*δαβατζίες*). Vidíte, že se staráme o obecné dobré, a že nejsme tak špatní, jak si snad myslíte. Učiňte s nimi, co náleží. Srdečně vás pozdravujeme a přejeme vám všeho dobrého.“ „Zajatí“ protestovali, odvolávajíce se i k bulharské konstituci, ale vypadali tak podezřele, že si je prefekt aspoň na čas podržel, až by se o jejich životopise zvědělo něco podrobnějšího.

Obrat nastal, když Derviš paša ligu albánskou silou a lstí přemohl a když se Turci na své půdě pevněji usadili. Tu obapolnou úmluvou (1881) obsazena hranice sama. Všude, i na nejvyšším hřebenu horském v jistých vzdálenostech postaveny strážní budky. Turci rozestavili v nich řadové vojsko, Bulhaři setninu nové pohraniční žandarmerie v hlídkách pěších anebo smíšených s několika jezdci, s dobrými poddůstojníky a pod velením důstojníka, který co hraniční velitel měl vrchní dohled. Turecké stráže jsou vesměs silnější než bulharské. Na zimu piket z horských „kolib“ na výšinách pravidelně snímány do dolin.

Ale nesnáze tím nepřestaly. V Makedonii vření neutuchlo a bude také budoucně trvati, pokud tam nenastanou nějaké lidsky snesitelné poměry s bezpečností osob a majetku a se spravedlivou zemskou správou. L. 1883 bydlelo v Kystendilu samém a v nejbližším okolí 110 *haramijův*, nejvíce z Malešovska, Pijanecka, Kratovska a jiných krajinek za hranicí, i s ženami i dětmi. Hlavní

osoba mezi nimi je slavný *Ilija vojvoda* z Berova v Malešově, krásně urostlý stařec, plný ran od střelné a sečné zbraně, jenž co starý bojovník o svobodu dostává i pensi od vlády bulharské. Haramiji tito nezapominali na svou vlast za horami. Úřady měly plno starosti zamezovati každý pokus jejich, který by rušil neutralnost Bulharska. A s lidmi, vždy hotovými vziti život cizí a nasaditi svůj vlastní, není snadné jednání. Leckdy se přihodilo, že na půdu bulharskou z Makedonie zatlačena četa, pronásledovaná od Turkův, anebo že stráže bulharské v čas zastavily a odzbrojily šajku, když chtěla v noci mezi kordónem proklouznouti do Turecka; také se stávalo, že bratří Makedonci podnikli smělý lup na bulharské půdě samé ve vesnicích pohraničných, anebo že se ta divá chasa v samém Kystendilu ještě i mezi sebou krvavě porvala. Při tom nescházelo nikdy politické pozadí. Spolky makedonské emigrace, tak četné mezi úřednictvem knížectví bulharského,[38]) jakož i zvučná provolání „povstalcův", datovaná s některého vysokého vrcholku za hranicemi, nejednou pobouřily diplomatické kruhy evropské, jmenovitě, když naděje Makedoncův tak smutně byly sklamány nesplněním oprav, slíbených ve smlouvě Berlínské, a neprovedením zákona pro vilajety Evropského Turecka, který byl vypracován od mezinárodní kommisse v Cařihradě 1880, ale od Porty zavržen. Posléze (1885) vycházely v Sofii co orgán snah o osvobození Makedonie francouzsky a bulharsky psané noviny „Makedonski Glas", pod redakcí čilého D. Rizova z Bitole. Ba v květnu 1885 provedla četa 53 Makedoncův pod vedením bývalého kozáckého důstojníka Kalmykova ozbrojený vpád z Kystendilska do vlasti, ale u Strumice od veliké přesily vojsk tureckých rozprášena a z největší části pobita.

O pohraničních stycích nejlepší svědectví dává ta okolnost, že přes pomezí turecko-bulharské nevede žádný telegraf. Depeše z Kystendilu do Skopje nebo Velesu nejde přímo, ale posílá se ohromným okolkem přes Sofii, Cařihrad a Solun! Také obchod je slabý. L. 1883 vývoz skrze celnici Kystendilskou vyceněn na 1,073.631, dovoz na 1,003.164 frankův.

4. Osogov Planina.

Dolování v Kratově a na Osogově. Pole Kamenické. Stříbrné doly na Srebrném Kolu. Život pomezních stráží. Pohled do Makedonie. Ljubotrn a Šar Planina na obzoru. Idyllická karanténa.

Hory mezi Kystendilem a Kratovem slynuly za starších dob znamenitým hornictvím. Střediskem jeho bylo Kratovo, které od

[38]) Makedoncův je v knížectví veliký počet v personálu celním, soudním a školském. Jednoho času generalní sekretáři dvou ministerstev byli Makedonci. Jeden Makedonec (Pomjanov z Prilepa) byl i ministrem spravedlnosti Podobně jsou zastoupeni mezi vyšším duchovenstvem.

Kystendilu je vzdáleno na jihozápad více nežli den cesty, přes městečko *Krivorečnou Palanku* (tur. *Egri Palanka*). Za nynějších poměrův hraničních a za nedůvěry Turkův nebylo nám možno navštíviti toto památné místo, ale z vypravování Kratovčanův mohl jsem si o něm sestaviti dosti jasný obraz. Staroslavné *Krátovo* leží v hluboké, těsné a parné kotlině uprostřed holých hor trachytových, jejichž lesy od staletí jsou vysekány k topení pecí hornických. Čítá prý 620 domův asi se 7000 obyvateli, z nichž polovice jsou Turci, polovice Bulhaři. Ulice vedou z části strmě do kopce; přes potoky, tekoucí městem, vystavěno je třináct starých kamenných mostův. Sedm čtyrhranných 3—4-patrových *pyrgův*, množství malých kamenných kostelův a starobylé domy samy svědčí o slavné minulosti. I okolní vesnice honosí se kamennými věžemi, starými kostely a jinými památkami. Dolování olova a stříbra dálo se v Kratově až do reforem sultána Mahmuda II. od obyvatelstva okolní krajiny, které bylo osvobozeno od daní a za to musilo od každého domu na dvě tři neděle vysílati do hor jednoho pracovníka. Vedle Kratovčanův pracovali i nájemní *argati* (dělníci) z Vraňska a některých končin Kystendilských. Město samo je podkopáno labyrintem sklepův a průkopův (*rupa*); rovněž i celé okolí je provrtáno šachtami, ve kterých se pracovalo ku posledku i prachem. Pece k tavení olova a stříbra viděl v plné práci ještě Ami Boué 1836. [1]) Byly to docela primitivní starožitné hutě, a Boué předpovídal, že při tomto spůsobu vykořisťování, spojeném se strašným hubením lesův, brzo bude třeba práci zastaviti. Nicméně se zvolna dolovalo až do poslední války; olovo a stříbro rozdělovali zde, ale část materiálu přetápěli znovu teprve v Cařihradě. Ku konci práci řídili nějací angličtí inženýři, až konečně po válce, jeden rok před naší cestou (tedy 1882), dolování v Kratově prý docela přestalo.

Vypravovalo se mi, že prý nejdříve pracovali v Kratově *Latini* a že i později vždy tam bývalo po jednom *Pavlikianu* (katoliku) co hlavním mistru, až pak posléze tavení v hutích spravovali Řekové (jakýsi mistr Todoraki od Gjumurdžiny) a Bulhaři. V této pověsti vězí památka po starých Sasech, kteří za středověku téměř ve všech dolech Balkánského poloostrova hornickou práci řídili. Kovkopové v Kratově podnes slovou *útmani* (hüttenmann), a po Sasech zbylo i jméno vesnice řečené *Sasa* (do 120 domův) se zříceným samokovem a zapustlými doly, na turecké půdě pod jižním úpatím Osogovské Planiny.

Že se okrslek hornický prostíral z Kratovska až do samého okolí Kystendilu, o tom svědčí zmínka o stříbře na nápisech minci Pautalie, jakož i měděné výrobky mincovny Pautalské samy, a kromě toho i svrchu uvedená zpráva Hadži Chalfy z po-

[1]) La Turquie d'Europe 3, 59.

čátku 17. století. Ami Boué zaslechl o dolech ve zdejším okolí, ale pro nedůvěru obyvatelstva více se dověděti nemohl.[2]) Asi před 12 lety nějací inženýři ve službách vlády turecké, snad za nedokončené stavby železnice skrze tento kraj, také slyšeli něco o stopách starých dolův na severním úbočí Osogova, ale sedláci, bojíce se nových robot, vodili je po lesích sem tam a hledané místo jim neukázali. Za bulharské doby několikráte se roznesla pověst o rudách z této strany hor a zjevily se tajemnými cestami i ukázky galenitu.[3]) Konečně se někteří úředníci a jmenovitě poddůstojnici pohraniční stráže prodrali až k samým zapadlým „rupám“ pod nejvyššími vrcholky Osogovské Planiny.

Vypravili jsme se dne 1. září podívat se na to místo z blízka. Silnice z Kystendilu k hranicím vede v rovné čáře na JZZ. Na konci rozlehlého města spatřují se počátky nového veřejného parku, naproti němu chrám svatého Miny (*Mina*) mezi velikými stromy, dáleji budova celnice *(mitnica)* a na levo od ní vesnice *Kolúša*, hustými zahradami starých ořechův a sliv s městem spojená. V té vsi krátce po válce obnoven malý, polozasutý chrám středověký, s pěknou cihlovou architekturou. Na pokraji města mine se kamenný mostek přes potok Kolušský. Další cestu vidíme na $1^1/_4$ h. přímo před sebou: široká bílá silnice, která stoupá ustavičně do vrchu až k malému sedlu (asi 1050 m.) mezi skalnatými vršky, jimiž se vyhlídka z města na tu stranu uzavírá. Po cestě vidí se v levo v malé vzdálenosti lesnaté úboči Osogovské Planiny, kdežto v pravo se táhne nižší *Lisec*. Vesnice leží vesměs po stranách v podvrší; u cesty samé jsou jediné *Žilenci* a několik osamocených hanův.

Dvanáct kilometrův od Kystendilu, zrovna za oním sedlem, leží ves *Gŕleno* čili, jak se častěji slyší, *Gŕljano*.[4]) Od ní se přehlíží již celé *Kámeničko póle*, malá kotlinka, mající asi 1000 m. nadmořské výšky a do 8 kilometrův v průměru. Osogovská Planina zatáčí se okolo jižní a západní obruby a prodlužuje své výběžky i dáleji k severozápadu. Na západních vrších horského pozadí vynikají „koliby“ hraničních stráží. Zrovna uprostřed v jejich řadě bělají se na vrchu vedle sebe dva domky, bulharská a turecká strážnice na *Devebairu;* silnice tam nad 106ým kilometrem od Sofie přechází přes hraniční sedlo, a za ním sestupuje ke Krivorečné Palance a dáleji ke Skopji a Velesu. Jasně rozeznáváme u bulharské strážnice vysokou tyč se slaměným věchtem, k ohňovým signálům v čas potřeby. Na dně pole samého spatřují se hnědé domečky několika chudobných visek:

---

[2]) Près de Kostendil on cite des mines de cuivre et d'argent. La Turquie d'Europe 1, 378.

[3]) Kus stříbronosné olověné rudy z hor u Kystendilu ukazoval mi v Sofii p. plukovník Timler již v listopadu 1879, krátce po mém příjezdu do Bulharska.

[4]) Na ruské mapě jméno její je vypuštěno, ačkoli domy její jsou naznačeny.

Grljano, Ránenci, Skakávica (Kamenička Skakavica), *Gjúeševo* a na pravo několik dalších, z části velice rozptýlených. Jedna ves na severní straně slove *Kutúgerci*, památka na jedno s názvisk středověkých Bogomilův, kteří nazýváni také Kutugeri.[5]) Nápadny jsou dva nebo tři bílé čisté domky; to jsou nové školy, zařízené vždy pro několik vesnic ze spolka. Z levé strany přichází skalnými vraty z vnitra hor Osogovských řeka *Bistrica*, která sbírá všecky vody zdejší a co *Grljanska reka* asi hodinu na sever od silnice klikatým údolím si proráží cestu do nižšího pole Kystendilského, v němž jí říkají *Sovolštica*. Vesnice Kamenické patřily až do války ne k okresu Kystendilskému, ale ke „kaaze" Krivo-Palanecké za horami, jakkoli hory Osogovské zde tvoří rozvodí mezi oblastmi Strumy a Vardaru. Na podhoří se prostírají mokrá luka, která vypadají téměř jako rašeliniště; mezi nimi daleko se prostírají proudy hrubých valounův, sesuté z úbočí horského. Stáda malého krátkonohého skotu načernalé barvy pasou se po lučinách. Jakkoli se nalezáme již na počátku září, oves ještě se zelená na polích. Na ostatních polích muži a ženy, lid chudobný, lepotvárný a přívětivý, s hlasitým zpěvem vesele žnou a skládají snopy do kup anebo na volovské povozy; jinde běhají koně do kola, vydupujíce klasy. Velikých rodův zde není; v domě bydlívá prý 10, 12 až 15 duší. Také za hranicemi v Kratovsku a Strumicku není jinak; za to se ve Štipsku prý najdou rody po 40—50 osobách, žijících pohromadě. Ze vsi Gjueševa pocházela *Ruména vojvoda*, žena, která okolo 1860 vodila hajduckou četu po horách. Podnebí Kamenice, při malé vzdálenosti od Kystendilu, již je docela horské; k večeru silné větry dují s hor dolů a zimního času silnici zasypávají sněhovými závějemi. Vinic a sadův ovocných zde již není.

Vedle Grljana stojí u silnice osamělý domek, skládající se ze dvou pokojův, kuchyně a stáje pro koně. To je strážnice, „Kamenički učastok", s posádkou čtyr mužův jízdných. Velitel té stráže byl náš vůdce do hor, kaprál Mite, mladý muž vysoké postavy a pěkné tváře, popský syn z jižní Makedonie. Několik knížek, které jsem zpozoroval na jeho polici, mezi nimi přehled dějin bulharských a překlad Verneovy cesty kolem země za 80 dní, hned jej prozradily co čtenáře, jednoho z těch vlastenců samoukův, jakých jsem na cestách po Bulharsku a po Rumelii seznal mnoho. Jsou to mužové nejvíce z krajin horských, kteří za povstání a válek posledních let prošli trpkou školou a kteří povahu svou vytvořili ne studiemi, ale zkušenostmi skutečného života. Najdeš u nich zdravý, praktický rozum, uslyšíš od nich názorné popisy krajin, obyvatelův a událostí, vypravované s ži-

[5]) U Chalkokondyly a v listu patriarchy Gennadia II. Srov. Golubinského círk. historii 592 sld. a jeden slov. text v Glasniku díl 63 (1885) str. 11 (Kundugeri, Kutugeri).

vým smyslem pro přírodu, a při tom tě překvapují četnými otázkami, svědčícími o střízlivém přemýšlení, aniž by někdy řekli něco nemístného nebo nerozmyšleného.

Grljano samo stálo prý dříve jižněji u hor, kde se ukazuje pusté *selište*. Tam se na skalách vedle prastaré hrušky spatřuje mohutnými hlohy obrostlé *crkvište*, osnovy drobného kamenného kostelíka. Okolo stojí staré i nové hroby: vesnice totiž podnes nového kostela nemá a v určité dni schází se sem ke službám božím a rovněž zde doposavad pohřbívá své nebožtíky.[6]) Našly se tu i staré měděné mince římské.

Rokle, kterou z Osogova vyráží *Bistrica*, je málo schůdná. Podnikli jsme do ní malou vycházku. Pod bukovými lesy z počátku vynikají četné jeřabiny s okolíky zralých červených plodův a hojné liskové křoviny.[7]) Dáleji uvnitř řeka se valí s ohlušujícím šumem přes četné peřeje v úžině mezi převislými rulovými útesy. Dle vody vede sotva znatelný stezník přes obrovské valouny a hladké kamenné prahy. Za $^3/_4$ hodiny přišli jsme asi 2300 metrův od vesnice ku převislé skále, ze které lidé z okolí sbírají žlutý prášek melanteritu, vzniklý z rozkladu markazitu, užívajíce jeho za barvivo. Na kluzkých, vodou vymletých prazích vedle řečiště napadla mi na jednom místě pravidelná kulatá díra, jako uměle v podobě hlubokého hrnce do skály vykroužená a nyní plná vody dešťové; připomenula mi podobné, ovšem daleko větší kotly (marmites, pots de glaciers), ježto se nalézají na dně ledovcův alpských, vyvrtány jsouce rotací kamenův vodou obracovaných. Na jedné skále nad roklí stojí prý staré *manastírište* se stopami cihel a kamení, zajisté pěkné sídlo pro eremitu. Konečně jsme zvolna přirazili k malému vodopádu, nad nímž přes zelený *vir* (hluboké tiché místo) vedla lávka z jediného velkého kmene, *djavolski most*, jak říkají Bulhaři.[8]) Dále pak veškeré stezky i pro sebe obratnějšího skalolezce přestávají.

Nazejtří dne 2. září vstali jsme ještě za tmy a vyjeli, jakmile se mezi ranními parami trochu vyjasnilo (6 h. 55 m.). Bylo nás pět jezdcův, my dva cestovatelé a kaprál s dvěma muži. Cíl náš bylo vrchoviště Bistrice, ku kterému lze přijíti jen velikými okolky od západní strany. Čtvrt hodiny jsme cválali ještě po silnici směrem k hranicím. Před vesnicí *Ránenci* obrátili jsme se na levo a přirazili přes vlhké pažiti za deset minut k ústí malé dolinky, vycházející z hor. Odtud jali jsme se strmě vystupovati do vrchu, složeného z fyllitu a amfibolu, s granitovými žilami, v bukovém lese přes četné *sypeje* (ssutiny zemní) a *rъvíny*

[6]) Na jednom mechem obrostlém kameni byl nápis slovanský, v němž se poznává jen počátek ско лежи. Písemné umění bylo zde jednou po vsích patrně jinak rozšířeno, nežli dnes.

[7]) Jeřabinu (Pirus aucuparia) zdejší sedláci nazývají *smrádlika*, což ve východním Bulharsku znamená sumach (Rhus).

[8]) Jeden dolejší *vir* slove *Plavílo*.

(pukliny, rýhy), po stezníku zrovna kozím. Dole vidělo se celé malé pole Kamenické jako na mapě: bledá luka, rozptýlené houštiny u potoků, kamenité holiny a skály, obilí v několika stech stozích, a tu a tam ve skupinách nepatrné chatrče vesnické. Bílá plovoucí mlžička střela se pod námi na úpatí, po večerním deštíku vystupujíc z mokrých lučin. Z vlnitého labyrintu homolovitých vrchův na severu vynikal osamělý Crnook v Krajišti. Ještě dále poznali jsme na severním obzoru starou známou Ruj-Planinu a Ljubašu. Na pravo na severovýchodě vítalo nás známé cimbuří vysoké Vitoše.

O 8 h. 35 m. byli jsme asi 700 metrův nad polem Kamenickým. V lese čekalo na nás deset sedlákův z Ranenců a ze Skakavice, opatřených motykami, dlouhovlasé, zálesácké postavy v oblecích z hnědé hrubé ovčí vlny. Vyhlídka nazpět se zavřela a na jih se otevřelo vnitřní panorama Osogovské — obraz alpský, jemuž scházely jen věčné sněhy po vrcholcích. Před námi v hloubi ležela vrchoviště Bistrice: těžko přístupná lesnatá pánev horská, vznikající sjednocením několika hluboce zařízlých, těsných a tmavých roklí, v nichž běží menší potoky. Na výšině jasně se pozorovala čára, dělící pásmo lesnaté od bezlesých pastvin vyšších. Naproti nám zrovna na jih za dolinou stál nejvyšší vrch Osogovských hor, travnatá *Rujen Planina* s ploským vrcholem (dle ruské mapy 2253 m.): na strmých lučinách pod vrchem choulily se nízounké chatrče nejvyšší stráže pomezní. Okolo Rujenu pramení se čtyry řeky: naše *Bistrica*, tekoucí na sever do Kamenického pole, *Elešnica*, která v lesnatých horách na jih od Kystendilu dlouhou oklikou spěje na severovýchod do Strumy, *Turánica* (u vsi Sasy) na jihu, vtékající do Bregalnice, přítoku řeky Vardaru, a *Kriva reka*, plynoucí na západ do Pšinje, která se do Vardaru vlévá mezi Skopjem a Velesem. Vyhlídka s vrcholku je prý ohromná, jmenovitě na jih do málo známých krajin Makedonie. Na levo se od Rujenu odděluje pásmo postupující za Bistrici ke Kystendilu; první vysoký vrch v něm vedle Rujenu slove *Šapka* (2189 m.). Na obou stranách Rujenu se pásmo Osogovské rychle sklání, jmenovitě na východ.

Nastalo lezení dolů, téměř nesnadnější nežli stoupání nahoru. Dostavše se asi 300 metrův hlouběji, stihli jsme (9 h. 15 m.) ke stoku *Crné* a *Glavné reky*, dvou potoků, které tvoří Bistrici.[9]) Na malé lučince mezi lesnatými strmými stráněmi leží místo *Srebrno Kolo*, veliký to kruh metallické *zgorije*, strusek od mědi, olova a stříbra, zbylých od roztápění rudy. Jedna zasutá jáma je asi zbytek pece samé. Na Srebrném Kolu byla toliko pec. Ruda sama se dobývala dále na jih v těsné dolině Glavné reky. Po krátké zastávce dlouhý průvod náš, čítající 15 mužův a 5 koní,

[9]) Doleji do Bistrice padají ještě z pravé strany *Léva reka* a pod ní *Orlóva reka*. Jiný potůček zdejší slove *Solunka*.

zvolna postupoval vzhůru bukovým pralesem, plným bujných kapradin, vysoké trávy, modrokvětých gentian a zvonkův i velikolistých lopuch. Zvláštní rostlinný zápach vládl v této vlhké a stinné pralesní rokli: rosa a krůpěje včerejšího večerního deště kapaly nám do tváře. Kraj potoka červenalo se plno zralých malin i jahod: roste tu i množství borůvek, ale plody jejich byly ojedeny od zvířat lesních. Po lesích těkají srny a zajíci, leckde i vlci; kanci jsou na Osogově vzácni a také medvědův není. Na pravo od nás šuměla Glavna reka v řečišti, plném holých stupňovitých útesův a mechovým povlakem ozdobených skalných balvanův. Čas po čase ozval se vedle nás nějaký pstruh, vesele se přemítaje v kaskádách horského potoka. Buky samy nebyly silné ani staré; nezřídka se na nich spatřovaly veliké houby stromové. Na celém pohoří převládá bukový les; sosny (prý *mura*, Pinus Peuce) se nalezají jen v Atkoriji, ale dle pověsti byly prý dříve více rozšířeny.

Konečně přirazili jsme (10 h.) k cíli. Těsná, hluboce zarytá dolina rozkládá se zrovna od jihu na sever; západní strmý břeh je holý a skalný, východní lesnatý. Vyhlídka na všechny strany je zatarasena, jen na jih vidí se nad lesem, v němž se kryjí prameny potoku, vysoko nahoře rozsáhlé bledé traviny: hřeben Osogova u samého Rujenu. Je to zvláštní kout světa, asi 1580 metrův nad mořem. Na dně doliny potok se dělí na několik korýtek, okolo jejichž kamenčí bují divý bez (Sambucus), palčivé kopřivy, vysoké bodláčí a zvláštní veliké umbellifery, jež okoliky své zvedají vysoko nad trávu, kapradi a lopuchy. V podlesí vůkol povalovalo se množství vývratkův, jejichž bílé, bezkoré kmeny vypadaly jako parohy nějakých ohromných zvířat. Z lesa se ozývali nějací čtvernožci, shledávající spadlé bukvice; byli to polodivoci vepříci, majetek sedlákův, kteří sem chodí pro dříví. Rychle jsme si vyhlídli tábořiště, přivázali našich pět koní na jednom palouku s vysokou travou, a obrátili se k hlavní věci. [10])

Z obou strání, z bezlesé i z lesnaté, splývají silné proudy sesutého kamení, patrně lidskou rukou kopaného. Vycházejí od sedmi polozacpaných otvorův, ležících asi 50 metrův nad řečištěm, šesti na pravém a jedné na levém břehu. Okolí těchto jam (bulh. *dupki*) je strmé a kromě chumáčův žluté trávy holé: při vystupování hlučně se pod nohami ronilo kamení, v němž se v poledním slunci svítily kusy galenitu s olověným leskem. Jámy samy jsou z části zasuty drobným materiálem a nad to i původně velmi úzké. Nejzajímavější byla jedna *rupa* (průkop) na pravém břehu vysoko nahoře. V ní p. Zlatarski nalezl žílu galenitu, smíšeného s pyritem a chalkopyritem, asi 25—30 cm. silnou, položenou ve fyllitu. Hozený kámen duněl

[10]) Dolina je podrobně nakreslena na ruské mapě. Staré doly nalezají se na místě, kde litery jména „Г. Сака-планище" jdou napříč přes Bistrici.

v podzemí, až šplouchl ve vodě, nasbírané na dně. Všech sedm rup mělo podle žil stejný směr. Jsou tu i žilky ještě nenačaté.[11]) Na jednom místě, kde se dva proudy sesutého materiálu z obou stran u řeky potkávají, leží u vody osnovy malé čtverhranné „koliby“ z říčních valounův, nyní docela zarostlé mechem, kapradím a malinami. Uvnitř v malém čtverci stojí starý buk. V té chaloupce patrně jednou bydleli anebo nocovali kovkopové. Vyptávali jsme se sedlákův na místní pověsti, ale ani nejstarší lidé okolních vsí od dědův svých neslyšeli, kdy tu bylo pracováno. Surový materiál od řečené chaloupky nošen do pecí na Srebrném Kolu; odtud prý za těch dob vedla voznice přímo do samého Kystendilu. Stopy její, nyní arci zarostlé travou a křovinami, jdou prý po horách až k Atkoriji; odtud se začíná cesta přes vesnici Bogoslov do města, která i nyní je schůdná pro volovské povozy. Od této cesty odbočoval jiný starý soumarský stezník, který přes místnost řečenou *Aništa* na Rujenu vedl přímo do Kratova. Zpomenouti sluší i to, že Kamenické pole náleželo až do novějších dob k hornickému distriktu Kratovskému a že obyvatelé jeho za osvobození od „vergije“ (daně) byli povinni k „angariji“ (robotě) v dolech Kratovských. Zdá se, že by se otevření těchto dolů vyplatilo; arci zařizovací útraty byly by velmi značné.

Po prohlednutí míst naši průvodci se dali do lovení pstruhův, a sice spůsobem originalním. Kusy potoka uzavřeny kamenčím a roštím, a *pestrvi* dvojího druhu, jedny žlutější a druhé černější, od sedlákův chytány rukama, jmenovitě obracením kamenův v korytě, při kteréžto zábavě horalé výskali jako děti. Ulovené rybičky zabaleny do kopřiv a upečeny k našemu skrovnému obědu vedle ssutiny dávné horské chaloupky na ohníku, rozdělaném rovněž prvobytně pomocí křesacího kamene.

Po více než čtyrhodinném pobytu zdvihli jsme se ke zpátečnímu pochodu (2 h. 30 m.). Propustivše sedláky brali jsme se však ne touž cestou, ale po skalách nahoru ke strážím pomezním. Na nejhořejším místě, kde se stráň, protrhaná četnými puklinami, klonila k hluboké propasti, drápali jsme se téměř po čtyrech, vodice koně za sebou. Nad skalami následovaly rozsáhlé pažiti se stopami jakési chatrče. To byla *vlaška bačija*, zřícená chalupa kočovných pastýřův. Prve zde Vlasi pásli rok co rok za letních měsícův, ale trpěli mnoho od loupežníkův; nyní je odstrašila hraniční čára a vyhlídka platiti *beglik* (daň z dobytka) na obou stranách. Zbylo tu jen jedno společenstvo se stády ovčími, které se však na zimu nevrací více do pomoří Solunského, ale zimuje v Bulharsku v kraji Berkovickém. Konečně jsme stanuli (3 h. 45 m.) na hřebenu Osogova (asi 1900 m.). V levo se pásmo horské zvedalo plochými trávníky k Rujenu a na-

[11]) Srovn. Zlatarského v Per. Spis. 17, 192.

hoře na zeleném palouku se spatřovaly turecké strážní chaloupky na oněch *Aništa*. Zjevení zástupu jezdcův způsobilo patrně poplach; viděli jsme, jak Turci živě sem tam pobíhají a na nás se dívají.

Odtud jsme jeli na Deve-Bair, $1^1/_2$ h. stále dle hranice na hřebenu Osogovské Planiny, který se tu zvolna sklání k severozápadu. Pohoří je těsný vysoký hřbet, z něhož se v jistých vzdálenostech zvedají malé trachytové, někdy dosti strmé homole. V pravo leží pod lesnatými srázy Kamenické pole; v levo otvírá se dolina Krivé reky, jejíž dno odsud se nespatřuje, a za ní se rozkládají lesnaté hory, zdánlivě pusté bez vesnic, ježto se táhnou až ke Kratovu. Rozkošná pastviska vysoké bledozelené trávy pokrývají tyto krásné výšiny, ovívané chladným vzduchem horským. Ale trávníky ty jsou kluzké a strmé, zrovna jako na Ryle anebo na Staré Planině. Leckdy bývalo by nejsnáze sednouti si na trávu a spustiti se dětským způsobem dolů, avšak měli jsme na starosti kromě sebe i své koně. Hranice označena je stezníkem, vedle kterého místem stojí nové mezníky. Minuli jsme křovinatou homoli *Božđarici*, na jejímž vrcholku se nalezá strážnice turecká, a spustili se na *Ravnu Nivu*, kudy před časy, pokud nynější silnice nebylo, přecházela cesta z Kystendilu do Skopje. Asi třicet krokův od sebe stojí tam obě strážní budky, bulharská i turecká. Před každou je postavena vysoká tyč s věchtem slámy, a u ní přechází „karaul“ — jeden muž, pušku s bodákem na rameně, rozhlížeje se do kraje. Náš příjezd způsobil allarm. Bulharská stráž čítala 4 muže, slušně oděné v hnědých oblecích z domácího šajaku s červenými výložky a s bílými placatými čepicemi dle ruského způsobu; také nízká hliněná jejich „koliba“ vypadala čistě. Turecká stráž se skládala z několika řadových vojákův, mladých mužův čilé tváře, v omlených modrých uniformách, s opánkami na nohou a fesem na hlavě. Čauš čili poddůstojník turecký uctil nás plecháčem čerstvé vody a s potěšením přijal cigaretu. Byl to typ starého Turka, dobromyslného fatalisty; vypravoval nám, že je z Angory, ženu a děti že již po 4 léta neviděl aniž o nich co ví, psáti a čísti neumí, ba neví ani, kdy vyjde ze služby; od několika let stále stojí na bulharské nebo srbské hranici. S Bulhary prý zde dobře se snášejí jako praví *arkadašlar* (soudruzi čili kollegové). Z bulharské strany také skutečně není stížnosti proti tureckým vojákům, kteří jsou prý dobří lidé, ale za to netrvá podobné mínění o velitelích jejich, o turecké intelligenci nebo chcete-li úřední a vojenské aristokracii. Nedávno před naší cestou udál se na hranicích tragický případ. Turečtí a bulharští hraničáři seděli pohromadě při přátelském hovoru. Bulharský kaprál vykládal Turkům mechanism své ručnice, zapomenuv se podívati, je-li nabita. Puška spustila a zabila jednoho Turka. Vinník utekl, byl však vypátrán a od bulharského vojenského soudu potrestán. Turci, nedbajíce toho, zajali dva nevinné bulharské strážníky a odvedli je do vězení do Soluna. Všecko jednání

pohraničních úřadův i bulharské vlády k osvobození těch nešťastníkův bylo marné.

Na turecké straně leží asi hodinu odsud v lesnatých roklinách blízko města Krivé Palanky klášter sv. *Joakima Osogovského*, často docela zapustlý a nyní jen od jednoho mnicha obydlený. Z hranice se nespatřuje. Vsedli jsme zase na kůň a cválali po sklánějícím se hřebenu mezi skalami a lesíky až na trachytový *Deve Bair*, „velbloudí vrch“, kde silnice Kystendilská přechází do Turecka (5 h. 15 m., 1180 m.).[12]) Kromě stráží a celnic bylo tu živo. I zde byla totiž karanténa za příčinou cholery v Egyptě; pocestní z blízkých míst museli zde posedět šest hodin, z dalekých 2 dni. Vedle bulharské kamenné strážnice, ve které stálí 4 jízdní a 8 pěších s intelligentním poddůstojníkem, synem majetného rolníka z Kystendilska, a vedle nízkého dřevěného hanu rozkládal se karanténní tábor v plátěných stanech. Během 6 neděl prošlo karanténou dle úředního registru 814 osob. Množství trachytových mlýnských kamenův z Kratova, které se vozí až do Sofijska, a náklady železných podkov z kováren Krivorečné Palanky povalovaly se vedle balíkův *gajtanu* (prýmek), jdoucích z knížectví ven, před celní kanceláří. Okolo nás brzo se shrnulo všecko: vojáci, „felčar“ z Kystendilské nemocnice sem vyslaný ke karanténě a hosté karantény samé, vše Makedonci, jeden mladý kupec v červeném kabátě, jeden mladý obchodník z Prilepska, který nám ukazoval láhev jakési kyselé železité vody ze své krajiny, starý jeden pop z Palanky, který si zpomínal na ruského cestovatele Hilferdinga, jemuž dal dva rukopisy, v nich i život sv. apoštolův Solunských, od obyčejného vypravování odchylný, a jiní. Žáci, vracející se z Makedonie z prázdnin na školu Kystendilskou, s neličeným potěšením strkali fesy do kapsy a nasazovali si kalpaky. Byla neděle, jasný večer podzimní a při nedostatku gajdy (dud) ozývala se v karanténě k obveselení srdce lidského moderní harmonika. Sedli jsme si na lavičku pod tyčí s allarmovým slamákem, hraničáři uvařili čaj, „podezřelí“ v karanténě nabízeli nám Solunský tabák, našel se i vodní melon i slivovice, a okolo nás sesedl si celý zástup hovorného a veselého lidu. Také Turci se hodili do parády a přišli, „mulazim“ (poručík), suchý Čerkes pochmurného líce s černými knírý, a „teskeredžija“ (úředník pasovní), osmanský blondýn z Trnu, fysiognomie docela slovanské, jenž mluvil i psal bulharsky a sentimentalně se mne vyptával po svém rodišti, které jsme právě před nedávnem viděli. Můžete-li si pomysliti idylličtější karanténu?

Vyhlídka odsud je veliká. Na západě poznává se černá jako mrak stěna ohromné *Šar Planiny* s četnými zářezy, bez vysoko

[12]) Obyčejně se říká Deve Bagrdan (turecký ablativní tvar deve-bair-dan: „*od* velbloudího vrchu“). Názvisko to se opakuje i jinde (ku př. v Srbsku u Jagodiny).

vysedlých vrcholků, s náhlým koncem na pravé straně, strmým to spádem k prosmyku Kačanickému. Zahleděl jsem se na ty daleké hory s jistou úctou: tam ten zub zrovna na konci na pravo je *Ljubotrn*, nejvyšší doposud známý vrchol celého Balkánského poloostrova (3050 m.), odsud asi ve směru 270° dle kompasu. Před těmito makedonsko-albánskými Alpami, od nás nejméně 115 kilometrův vzdálenými, prostíralo se v pravo nějaké nižší pohoří, nepochybně *Crna Gora* (Karadag) mezi Skopjem a Vranjí. Pohled byl tím zajímavější, poněvadž za nynějších politických okolností na východě se musíme na dlouhá léta vzdáti naděje podívati se na tyto hory z blízka. O Šar Planině po dnešní den vlastně vždy jen opakujeme to, co před téměř 50 lety shledali Boué a Grisebach![13])

Po 14hodinném pochodu vyspali jsme se zase na Kamenické strážnici. Ráno událo se zvláštní intermezzo. Bulharští ovčáci a polní strážci ze Skakavice přivedli jakéhos mladého človíčka naivní tváře v bulharské vojenské uniformě. Byl to zběh, Turek z Osmanpazaru. Při manévrech Sofijských se mu vojenská služba u nevěřících znechutila. Vytratil se z tábora a tiše se plížil vedle silnic, chtěje přejíti do Turecka. Konečně se kryl tři dni v lesích vedle samých hranic, aniž by měl zdání, kde se nalezá. Vypadal docela vyhladovělý. Byl arci poslán nazpět do tábora, kde se mu však velikého trestu sotva dostalo, neboť bulharská správa vojenská se k Turkům měla velmi shovivavě.

5. Kystendilské Krajište.

Krajina teprve po Berlínském míru uvedená do map. Hory, řeky, obyvatelé a hospodářské poměry Krajište. Okolijské středisko Izvor. Železné doly v Božici. Vrchoviště Dragovištice. Bosiligrad.

Hornatina mezi Kystendilskem, Radomirskem a Znepoljem jmenuje se *Krajište*, a sice se rozeznává troji Krajište, Kystendilské, Radomirské a Trnské. Jméno chová v sobě upomínku na středověkou hranici bulharsko-srbskou, která od hory Čemerniku právě tudy dobíhala ke Strumě u hradu Zemlьnu; *krajište* znamenalo v staré srbštině pomezí, *krajištnik* pomezního strážce.

Krajište Kystendilské do nedávna bylo „terra incognita“. Na Kiepertově mapě Balkánského poloostrova z 1870 celý prostor

[13]) Jediný cestovatel, který posud popsal Ljubotrn, slavný botanik Grisebach (Reise durch Rumelien im J. 1839, Göttingen 1841, 2, 274), zmiňuje se při popisu vyhlídky s tohoto velikánu o horstvu, které nemůže býti nežli náš Osogov: „Eine sehr entfernte, hohe Gebirgsmasse zeigt sich gerade im Osten und begrenzt den Horizont zwischen der Stadt Ueskueb und dem Caradagh: ihre Lage würde dem Rilodagh entsprechen, der freilich an 30 geogr. Meilen entfernt ist, aber sie schien für die Berge von Caratova zu hoch zu sein.“ O Osogově, jeho poloze a výšce se arci tehda nevědělo.

mezi Kystendilem, Radomirem, Trnem a Vranjí je vyplněn bílou skvrnou. Na nemnohem později vydaných listech veliké mapy Evropy od generalního štábu rakouského, které obsahují vnitrozemí Evropského Turecka (1876), zaznamenáno je několik vesniček, jako Božica a „Triklini“ (Trekljeno), ale vedle nich řeky jsou označeny jen řadami puntíkův. Berlínská smlouva položila trojmezí Bulharska, Srbska a Turecka zrovna do tohoto neznámého kraje. Hraniční čára 1879 ustanovena na místech samých od mezinárodní kommisse, která při tom vypracovala i podrobnou mapu, vydanou 1881 od prof. Kieperta, ale ta obsahuje jen úzký pruh pomezní s nejbližšími vesnicemi a potoky. Vnitro Krajište zůstalo neznámo. Za války srbsko-bulharské 1885 častěji byla řeč o Izvoru, středisku okolije Krajištské, ale novináři si s ním nevěděli rady; na mapách ho nenalezli. Mezitím 1884 vytištěna ruská štábní mapa, která podává velice podrobný obraz celé krajiny i s výškami a lesy jejími.

Jméno Krajište mi bylo již dávno známo. Jako čtenář bulharských novin, vycházejících před válkou v Cařihradě, zvěděl jsem v létě 1875 z dopisu z Kystendilu o blízké „nahiji“ Krajišti, v tehdejší kartografii ještě neznámé.[1]) Když jsem vstoupil do služeb bulharských, první úřední cesta vedla mne náhodou zrovna do Krajište. Bylo to s onou kommissí k vyšetření agrarních poměrů, kde jsme k bližší informaci zajeli až do Izvoru. Se zvláštním pocitem vstoupil jsem tehda do širých končin, které scházely na nejlepších mapách. Podruhé jsem navštívil Krajište na cestě, tuto popsané.

Kystendilské Krajište je hornatina prostoupená výběžky horstva, jehož hlavní hřeben tvoří rozvodí Strumy a Moravy a zde slouží za hranici srbsko-bulharskou. Z vyšších míst se celá krajina představuje jako labyrint vlnitých vrchův a táhlých hřbetův, mezi nimiž v hlubokých, těsných dolinách tekou četné řeky, sestupující vesměs ke Strumě. Tyto hřbety mají 800—1200 metrův nadmořské výšky. Nejvyšší vrcholky se nalezají na severu u hranic: *Milevska Planina* (1735 m.) ještě před pásmem pomezním, *Mali Strešer* (1710 m.)[2]) a *Ljubatska Planina* (či Uša, 1932 m.) na horách pomezních. Trojmezí se nalezá na vrchu, řečeném *Patarica* (1673 m.). Na jihovýchod od Patarice zvedá se na bulharské půdě osamělá *Dukatska Planina* (1697 m.). Na jih od ní, mezi trojmezím a polem Kamenickým vystupuje homole docela osamělá a proto z daleka viditelná, *Crnook* (1876 m.) u vsi Crnoštice. V geologickém ohledu útvar půdy je velice rozmanitý. Dle Zlatarského vedle krystallických břidlic hlavní živel jsou palaeozoické

[1]) Noviny *Istočno Vreme* (bulh. vydání „Levant Times“) 5. července 1875 psaly, že ze vsi Dragojčinci i Češljanci uteklo 40 rodin do Srbska, pro nátisk a nouzi; místem tam prý lidé jedli už jen trávu.

[2]) *Veliki Strešer* (1882 m.) leží stranou od hranic na srbské půdě.

fyllity s amfibolity; jen na jihovýchodě k průlomu Strumskému vystupuje pískovec a vápenec.

Hydrograficky náleží Krajište do oblasti dvou řek. První z nich je mnohojmenná *Metojska*, doleji *Trekljenska*, nejdoleji *Pešterska reka*, která sbírá množství potoků z hor mezi Trnskem a Radomirskem a padá do Strumy u vsi Peštery, v soutěskách od nás nedávno navštívených.[3]) Druhá je *Dragovištica*, větší řeka s rozsáhlým pořičím, jejíž ústí do Strumy jsme viděli u vsi Stenska. Cesta z Kystendilu do vnitra Krajište vede hlavně dle ní. Z přítoků jejich mnohé nejsou než suchá, písčitá koryta, plná svaleného materialu různého tvaru, od velikých hlazených valounův až k sypkému písku, někdy na 30—40 metrův široká. Tato pustá řečiště spolu s truchlivě pustými skalami a stržemi jsou charakteristická pro pískovcový a vápenitý terrain mezi Izvorem a Strumou, kde jsme taková bezvodá koryta již viděli u samé Strumy blíže Skakavice.

Výšiny jsou z veliké části pokryty nesouvislými houštinami, háji nebo někdy i většími lesy dubovými: buk nastupuje teprve blíže k hranicím. Lesy jsou někde silně zpustošeny od kozích stád; obyvatelé pro ně na zimu hromadí kupy osekaných větví (*listnici*). Nivy a sady jsou pro nedostatek širších dolin rozloženy po vysokých stráních a hřebenech. Mezi nimi jsou po lesích rozptýleny vesnice v malých skupinách hliněných chatrčí (*košari*), namnoze jen slamou krytých, které bývají někdy roztroušeny na mnoho hodin cesty a mají vlastní názviska. Ves *Božica* tím způsobem má 4 hodiny zdélí, ves *Koriten* asi 2 hodiny.

Pšenice je zde vzácnost; seje se ranní rež, ječmen a hlavně oves, tu i tam i pohanka (*helda*). Kukuřici jsem viděl jen okolo Bosiligradu a Izvoru. Brambory, pro zdejší půdu dosti příhodné, jsou téměř neznámy. Pro nepatrnou hloubku prsti, která nad to je vydána častým výmolům od přívalův dešťových, obyvatelé v krajinách pískovcových sejí žito velmi spoře a někdy rok co rok bez úhoru, bojíce se, aby vody dešťové půdu nevymyly a neostala jen spodní „gola ploča“. Sotva prý za 7 let se udá nějaká vydatná úroda. Pluhu místem užívají docela dřevěného, na němž ze železa bývá jen několik hřebíkův. Ovoce se obmezuje na slívy, drobné hrušky a jablka; co je lepšího, jakož i víno a rakija, vozí se z pole Kystendilského. Prospěšnější než zemědělství je chov dobytka, ale ten, kolik jsem mohl pozorovati, se obmezuje hlavně na malý brav, ovce a kozy. Jen v okolí hranic viděl jsem voly, odrůdy malé a černavé.

Chudá i chladná tato krajina zdá se býti hustě obydlena, kterýžto dojem ovšem je způsoben jen velikou rozptýlenosti chalup selských. Vnikneme-li do pověstí obyvatelstva, zdá se,

[3]) Na rakouské mapě je Trekljenská řeka vedena chybně do Dragovištice. Viz str. 388.

že toto osídlení není ani dávné. Nejstarší osady druží se asi k dolům zdejším, železným u Božice a olověným i stříbrným na Ljubatské Planině. Jinak valná část obyvatelstva původně snad na těchto místech jen pásla na léto, bydlíc v prozatímních chatách po horách, a teprve později se tu trvale usadila. Stáda patřila z části rozličným begům, dle pověsti z lupův, od nich učiněných za srbského povstání; sedláci pak i po pevném usazení v trvalých chalupách zůstali v odvislosti od Turkův. Ve jménech skupin domův jsou, jak již připomenuto (str. 368), některé patronymické názvy rumunské. [4])

Obyvatelé užívají nářečí Trnského (str. 369) jen v severní části; dáleji na jih jeví se již mluva západní, podobná nářečí Radomircův a Kystendilcův, nejdále na západ i dialektům makedonským. Turci jim říkali *Šópje*; oni sami nazývají obyvatele pole Kystendilského *Pólci*, *Pólčene*. Jsou způsobu dosti různorodého, jakož i právní postavení jejich za turecké doby bylo rozličné (str. 409). „Rájecké“, svobodné vsi jsou hlavně řemeslnické a upomínají na Trnčany. Božičané vyráběli železo nejen u sebe doma, ale chodí podnes na práci i do jiných železáren. Z Ujna a z Koritena pocházejí zedníci dosti obratní, kteří pracují i daleko v kraji, jako Znepolci nebo Radomirci od prosmykův Strumy. Jeden „majstor“ v Koritenu se nám honosil klenutým mostem u Kresny v Turecku a jiným v Tetevensku, jež stavěl. Jiní chodili na léto seno kosit, žito žít anebo mlýnské náhony kopat do Srbska, do Podunají, do Bitolska, do Solunska, na Athos atd.

Zcela jiné bylo postavení znuzených a stísněných zemědělcův ve vsích „kesimdžijských“. Pověsti o vzniku jednotlivých vsí jejich jsou zajímavé. Víska *Crna Reka* na turecké hranici pod Crnookem (nyní 8 domův) byla prý před 80 lety jen jeden dům, v němž žil djado Zlatan; z toho domu „vyrojili“ se potomci jeho, rozkopávajíce zemi a zakládajíce nová pole. I v jiných vsích uvádí se malý počet domův, který za lidské paměti ještě měly. [5]) Lidé z těchto kesimdžijských osad jsou méně intelligentní, než zvandrovalí jejich sousedé. Při tom do nedávna žili velice zle. Za posledních let panství tureckého, za války a posléze v zimě 1879—1880 zuřil v Krajišti úplný hlad, tak že obyvatelé z nouze mísili do chleba i jakousi *bela zemja*; vláda bulharská musila rychle pomáhati rozdáváním žita a jiných potravin. Stopy té nouze byly za mé první cesty (1880) všude na bílédni, ale 1883 již docela zmizely.

Zádruhy zde není, aspoň pokud jsem se mohl doptati. Po smrti otcově dělí si synové *baštinu*, a je-li země nedostatečná,

[4]) V Toplém Dolu jsou i osoby se jménem Radúl.

[5]) Před 60—70 lety čítaly prý *Čúdenci* 6—7 domův (nyní 30), *Drágoljevci* 6 (nyní 22), *Pobíjen Kámik* 4 (nyní 19), *Uši* 7 (nyní 50), *Gábreševci* 5 (nyní 32), *Dolnja Lísina* 7 (nyní 35) atd.

rozorají zase nějaký nový kus pole. V některých horských vsích jsou i bohatí sedláci (o jednom v Ljubatě mi pravili, že má do 2 mill. grošův), ale ti žijí velmi skromně a jmění své nikterak nestaví na odiv. Z nich nejvíce se volívali poslanci do sněmu bulharského. V hospodářství selském, a to nejen za nepřítomnosti *domakina*, u nich první slovo vede žena hospodářova, někdy postava energická. Co do typu, obyvatelé nejsou nepěkní; krásné ženy se vidí jmenovitě na horním toku Dragovištice. U Izvoru najdou se trpaslíci, ale volatých kretinův není. Mužští nosí ovčí huňaté kalpaky hnědé barvy nebo bílé čepičky vlněné, hrubé kabátce z rovněž hnědé ovčí vlny, někdy s kožichem černým, bílé nebo hnědé nohavice s červeným, několikráte otočeným pasem a na nohou opánky. Ženy nosí zelené nebo bílé šátky na hlavách, zlaté mince na hrdle a jsou oděny černými kabátci bez rukávův a černými suknémi; k tomu patří červený široký pás, často velikými puklicemi opatřený, a červená nebo žlutá zástěra.

O obyčejích a zábavách lidu nevím nic bližšího, neboť jsem tu žádný svátek neviděl. Na *sborech*, ku př. v Trekljeně, bývá prý velmi veselo; také nám vypravováno, že při svěcení kostelův, jehož ceremonie trvají až do rána, se odbývá veliké noční veselí, v němž selští mládenci mají hojnou příležitost k záletům. Lid je dosti pověrečný. V Izvoru kdysi nocoval ve škole biskup; pokoj, v němž bydlel, obyvatelé nechtěli dáti učiteli za byt, neboť prý je svěcen.

Svadby se dějí buďto časným ženěním se všemi jeho následky, buďto po tajném smluvení obou stran únosem (*grabjávanie*), anebo útěkem (*béganje, bežanski svadbi*) dívek, který prý hlavně slouží k ušetření nákladných svadebních hodův a všelijakých darův. Rodiče někdy nebývají srozuměni, ale otec mladíkův věc obyčejně brzo mírně vyrovná. Obyčej ten od pradávna je rozšířen po celém západním Bulharsku, podobně jako i v krajinách srbských až k Adrii.[6]) Drží se ho i mohamedáni. Jeden můj známý Kystendilec za ruské okkupace přišel do Careva Sela v Pijanecku; v noci najednou ozval se křik z nějakých pomáckých dvorcův: „*grábnacha mi čedénce-to*“ (unesli mi dítko). Znám jednoho sedláka v Radomirsku, který unesl svou nevěstu z Pernika v noci s několika jízdnými přáteli. V Lomsku a Vidinsku slove dívka, která proti vůli rodičův utekla s mladíkem, *pristanuša* nebo *pristanka*; tam se při únosu strhne někdy i boj sekyrami, když se rodiče a strana jejich protiví. Dále na východ obyčej ten se nenaskytá, leda zvláštním způsobem u Turkův v Kazanlycké okoliji, kteří jsou čistí Osmanliji; i u nich mladíci unášejí dívky, ale po několika nedělích nastává zase smíření. U okolních Bulharův rumelských není po takovém zvyku ani stopy. V Kystendilsku se stává někdy i násilný únos proti vůli dívky (*vlačeni momi*), kde

[6]) O únosu píše již 1553 Busbeck, který o něm slyšel v Jagodině v Srbsku.

dívka již ze studu svolí k církevnímu sňatku, ale taková manželství často se zase rozcházejí.

Klášterův starých v Krajišti není. Jmenována mi jediná sv. Bogorodica v Trekljeně, která zapustla před 80 lety, když nějaký spahija z Vranje při sbírání desátku posledního mnicha přinutil k útěku do Rylského kláštera. Teprve po mnohých letech klášter obnoven co místní kostel. Za to jsou tu v okolí železných dolův staré kostelíky s nápisy z 16. a 17. století a se starými knihami, psanými i tištěnými, jako v Trnsku.

Za poslední turecké doby nalezaly se v Krajišti jen 4 školy, ve kterých skromní samoukové učili několik hochův, jižto chtěli buď se zapopiti, buď umět psát aspoň nějaké účty. Z počátku bylo těžko najíti osoby způsobilé za obecní písaře. Lidí, kteří by uměli čísti, našlo se r. 1881 jen 111 a ti byli v několika lepších a větších osadách. Téhož roku bylo v Krajišti již 15 škol s 515 žáky, a od těch dob počet jejich stále roste. Ve vesnicích celého Kystendilského okruží připadal r. 1882 dospělý člověk, písma znalý, na 229 obyvatelův; dětí, ke škole povinných, navštěvovalo nové, nevídané potud učení, asi 28%. Ve východních okresích stojí věc docela jinak: školu navštěvuje v Ruščucku 58%, v Trnovsku 60%, ve Svištovsku 64%, v Provadijsku 69%, v Šumensku dokonce 82% všech dětí.

Kystendilské Krajište je organisováno co okolija a čítá 65 vesnic s 3590 domy a 23.765 obyvateli. Silnice do něho nevede žádná. Jediné cesty jsou stezky pro koně, které někdy jdou suchými koryty potokův a proto za deštivého počasí docela se uzavírají. K vesnicím do ústraní leckdy se stoupá na pouhých pěšinkách anebo „kozích stezkách“ (*kózja pŭtéka*). Středisko okolije je ve vsi Izvoru, jakkoli se již několikráte jednalo o přenešení jeho do Bosiligradu.

Již nazejtří po návratu od starých dolův Osogovských, dne 4. září, vyjeli jsme z Kystendilu do Izvoru, 10 h. vzdáleného. V městě za našeho výletu bylo živo; téhož dne, co jsme se drápali po strmínách Osogovských, odbývány v Kystendilu doplňovací volby do sněmu a za poslance zvolen náš hostitel p. Ivančov. Jel s námi i školní inspektor p. Vŭžarov a sice v okolnostech, které jsou charakteristické pro bulharské poměry. Při posledních volbách vládnoucí strana chtěla činného mladíka toho, jenž náležel k opposici, učinit neškodným a před volbami jej pod lichými záminkami suspendovala. Jakkoli se jednalo jen o politický manévr na několik dní, věc se zapomenula; měsíc minul za měsícem, vlády se měnily, začátek školního roku nadešel a kraj Kystendilský pořáde byl bez inspektora. Ministerstvo ve své nesnázi telegrafovalo mně, jakkoli jsem byl na dovolené a mohl ji tráviti kdekoli v cizině, s žádostí, abych se o nápravu chaosu v selských školách poněkud postaral. Vzal jsem suspendovaného inspektora s sebou a jeho pomocí jsem několik otázek vyřídil. Krátce potom byl

inspektor úplně rehabilitován a vyplacen mu plat za celý minulý rok najednou, ve velikánském pytli stříbrných levův (frankův)!

Jakkoli jsme vstali ještě za tmy, moji soudruhové se připravovali k odjezdu tak dlouho, že jsme se hnuli teprve o $10^1/_2$ h. Mezi bezestinnými pastvinami a rozsáhlými vinicemi, za nimiž v levo se zdvihá vrch Lisec, přirazili jsme za $^3/_4$ h. do jedné z nejkrásnějších vsí pole Kystendilského, do *Sovóljana* na řece Sovolštici. Husté háje sliv, jablek a moruší, ovlažované strouhami s bystře proudící vodou, obklíčují úhledné dvorce. Několik topolův, na nichž se pnou révy vinné, cestovatele vítá upomínkou na roviny daleké Lombardie. Před parnem polednim uchýlili jsme se do jednoho hanu a obědvali na improvisovaném stole hlavu pečeného jehněte s vodními melony, které zde v létě jsou téměř hlavní potravou. K nám se tu přidružil jeden makedonský kupčík, který po vesnicích prodával knihy a jiné zboží, i při tom se vyznával také v hledání pokladův; na jedné blízké odsud skále našel ku př. celé žíly zlata, i mrzel se, že přítel geolog tomu věřiti nechtěl a drahocenné ukázky prohlašoval za obyčejný — pyrit. V Sovoljaně bydlí v pěkném dvorci i poslední řecký biskup Kystendilský Ignatios, jako tichý soukromník, zabývající se sadařstvím a vinařstvím.

Odtud jsme spěchali, stále na slunci mezi vinicemi, do nejbližší vsi *Perivolu*, která leží již na samém kraji pole Kystendilského u vchodu do hor. Hustý háj ovocného stromoví úplně zakrývá červené střížky domův vesnických, mezi kterými se vypíná i nový kostelík. Samo jméno osady je řeckého původu, a docela se hodí k její poloze: *περίβολος* zahrada. Vedle ní vystupuje z hor Dragovištica, jejímž údolím jsme jeli dále (o 1 h.) do Krajište s hlavním směrem na severozápad. Vysoké stráně se skládají z červeného pískovce; východní břeh je strmý, západní poněkud volnější. Sady a vinice brzo přestávají. Dvakráte jsme se mezi topoly a olšinami brodili přes řeku samu, která sahala až po třmeny, až jsme přirazili do první vsi Krajištské, do *Goranovcův* (1 h. 30 m.).

Odsud nahoru stává se cesta poněkud divočejší. Nade vsí stojí ještě košaté ořechy s malými viničkami, ale pak následuje na východním úbočí široce rozsypané ústí prostranného „suchodolu“ s hrubým pískem, jenž se sklání z hor od vesnice *Polétincův* dolů k Dragovištici. Dle něho jde nahoru přímá cesta z Kystendilu do Trnu. Nyní bylo jeho koryto docela suché, ale na předešlé cestě jsem seznal, jaké improvisované kaskády kalné vody za deště padají přes jeho skalné prahy. Něco planých hrušek roste ještě i mezi pískem. Minuli jsme tuto takořka ztuhlou písčitou lavinu, která živě připomíná suchá koryta „torrentův“ v bezlesých dolinách Alp Furlanských, a jeli celou hodinu vysoko nad dolinou Dragovištice, která v hloubi po levé ruce šuměla mezi strmými stráněmi, pokrytými doubím a hložím. Konečně jsme

spatřili (4 h. 45 m.) stok Dragovištice s Ujenskou řekou, jež obě plynou v úzkých dolinách. Tato druhá vypadala jako onen suchodol, jen že byla téměř vodorovná bez viditelného spádu. Mezi pískem jejím stihli jsme okolo slivových sadův do vsi řečené *Gorňo Ujno* (5 h. 25 m.); prostírá se v těsném dolci po obou stranách na ten čas docela bezvodého řečiště, jemuž zde říkají *Su'o polje* anebo *Suchodolina*. Okolijský načalnik z Izvoru, mladý bradatý blondýn v bílé letní uniformě a v černém úředním kalpaku, přijel nás uvítat při vchodu do svého okresu, arci ne bez radosti, že ve svém odloučení zase uvidí lidi ze širšího světa. Obyvatelé byli nalezli nade vsí kamenné uhlí a vedli nás ihned k němu. V témž písečném korytě mezi strmými hlinitými břehy bylo vykopáno několik zuhelnatělých kmenův, které však mají cenu jen pro sbírku skamenělin.

Nad Ujnem nastává vystupování na chladné pískovcové výšiny. Prve se na nejhořejším místě jezdilo kolem jedné propasti na tak těsném vrubu, zarytém do tuhé hlíny ve strmé stráni, že kůň za koněm procházel jen s největší opatrností, načež následoval labyrint malých suchých vodotečí. Na první cestě 1880 jeden z našich jezdcův se probořil i s koněm do takové písčité úzké strouhy, na štěstí bez úrazu, a za nedlouho můj kůň sklouzl na jednom skalném místě a svrhl mne dolů; po mnoho týdnův cítil jsem náraz v lokti pravé ruky. To vše se za tři léta změnilo. Zlé přechody vesměs byly spraveny malými násypy, a my jeli bez překážky ku předu.

Na nejvyšším místě (asi 1100 m.) se nalezá bezlesá plocha, nazvaná *Vetrna Vodenica*, „větrný mlýn“, pro ustavičné křižování se silných proudův vzdušných (7 h.). Z ní se téměř na všechny strany sklánějí holé nálevkovité strže, vzniklé odtokem vod do sousedních dolin. Na levo stojí rozptýlené chalupy, tvořící ves *Resen*. Vyhlídka obsahuje značnou část Krajiště. Pole Kystendilské arci zůstávalo skryto; za to vystupovaly zrovna za ním na jih vysoké hřebeny Osogovské v takové průzračnosti, že jsme rozeznávali i jednotlivé strážnice, od nás právě předevčírem navštívené. Na západě pěkně se představuje *Crnook*, který v osamělosti své zdá se býti nejvyšší bod Krajiště. Na sever vidí se v dáli Milevska Planina za Izvorem a dlouhé pásmo hor na hranicích srbsko-bulharských až k trifiniu, se zářezem Dragovištice, zasahujícím až pod hranice.

Z těchto výšin jsme sjeli do stinné dolinky a cválali skrze krásné lesíky s křovinami brslenu (Evonymus) k *Izvoru*, jehožto poloha v bezlesé prohlubni či kotlince (okolo 960 m.) se nám již za tmy z daleka ohlásila pěti světélky. Bylo 8 h. 20 m., když jsme sesedli před hlavní hospodou této horské vesničky. Nový „hôtel“ ze dřeva a hlíny, držaný od jednoho zdejšího starce, obsahoval i dva prostranné pokoje pro pocestné, každý s dřevěnou pryčnou na místo postele (před třemi lety spalo se tu na

rohožkách na zemi) a s několika nehoblovanými stoly a stolicemi z čerstvého bílého dřeva. Obzor Izvoru jen na západě je trochu otevřen, na stranu k trojmezí a k Dukatské Planině, která se vidí zářezem říčky, odtud splývající k Dragovištici. Na západním konci osady vypíná se věž čili *kula*, která za Turkův byla robotou okolních vsí vystavěna pro piket zaptijův (jeden onbaši s 5—6 muži) a nyní slouží za sídlo okolijských úřadův. Spodek je kamenný, svršek hliněný v kostře ze silných klád. L. 1880 vypadala velmi originalně. Přízemí, opatřené jediným vchodem a místo oken jen těsnými střílnami pro ručnice, bylo obydlím několika žandarmův a stájem pro jejich koně. Mezi nakupeným senem vystupovalo se na primitivních dřevěných schodech do prostranné síně horního patra, ve kterém na jedné straně sídlil okolijský načalník, na druhé okolijský soudce. Tehdejší načalník, Bulhar z Podunají, který prve sloužil v ruském vojsku co důstojník, měl v jednom temném pokoji s černým stropem a prohnilou podlahou byt i kancelář. Když pršelo, hrnuly se kapky dešťové skrze strop do vnitř, a načalník se oblékal do kaučukového pláště, aby na vlastní posteli nezmokl. Úřední spisy stále zamykány do archivní truhly, aby se nenadálým přívalem nerozmočily. Malá nepravidelná okna byla zalepena novinami, čísly „Bulharského Glasu“ ve velikém foliu, arci větrem a deštěm velice zedranými. Hlavní přání načalníkovo bylo, aby dostal aspoň skla do oken; k tomu ovšem i křehký materiál i sklenářský mistr musili se přivézti až z Kystendilu. Dva „čardaky“ či balkony ze síně napřed i nazad a okolí s několika ploty z trní a proutí, košarami pro dobytek a kukuřičnými poli doplňovalo panoramu té turecké boudy. To se všecko změnilo. Kula Izvorská nás přivítala obrozeným zevnějškem i úpravným vnitřem. Byla pěkně vybílena, pokryta dobrou střechou, opatřena novými stropy a podlahami a měla slušná skleněná okna dokonce se záclonkami.

Ves sama (546 obyv.) skládá se vlastně z jediné ulice s několika krámky a nízkými hliněnými chaloupkami s cihlovým krovem. Z holých strání na jihu sváží se deštěm množství písku až do ulice. Jméno má od silného pramene, jehož průzračné vody vyrážejí ve čtverhranné kamenné ohradě asi 1½ metru zšíří a 3 metrů zhloubí s velikou silou i s množstvím bublinek a v zimě nikdy nezamrzají. Odtok „izvoru“ tvoří silný potok *Izvorštici*, který se ubírá na západ do Dragovištice. Nejnápadnější budova je kostel zdejší, který stojí jako tvrz nějaká mezi topoly opodál nad domy vesnickými. Je to kamenná stavba asi 50 krokův zdélí a 25 krokův zšíří, rozdělená na tři lodi, s prkenným stropem a kamennou podlahou. V průčelí nalezá se otevřený peristyl, v němž jsou vyobrazena „mytarstva“, muka pekelná i pro takové hříchy, kterým se Krajišťané snad jen odtud mohou naučit. Chrám je vystavěn 1834, když Turci po míru Adriano-

polském začali dovolovati stavbu nových kostelův, a původcem jeho vystavění byli ne zdejší lidé, ale „beglikčija“ Stojan čorbadži Čalyoglu z Koprivštice.

V samé poledne 5. září vyjeli jsme dále na severozápad. Až do Božice provázel nás i selský poslanec tohoto okresu djado Stanko. V žhavém slunci přirazili jsme k ledově studenému pramenu pod lesnatými vrchy, se zajímavou vyhlídkou (1 h.). Na jihu spatřoval se Izvor ve své holé kotlince. Na východ táhlo se dlouhé údolí *Metojské* čili *Trekljenské řeky;* na dně hluboké, těsné doliny spatřovaly se domky veliké vsi *Trekljena* (2 h. na V od Izvoru), okolo níž jde cesta z Krajiště přes *Goráčevci* do Trnu. Zrovna na východ od našeho hledistě vynikala za nízkými vršky zase Vitoša. Na pravo od ní zdvihaly se na jihovýchod táhlé obrysy Rylské Planiny, a na jih se spatřovalo celé pohoří Osogovské. Na západní straně ležely blízko nás po hájích daleko od sebe jednotlivé chýže vsi *Grújenci*. V jejím okolí nalezají se trosky hradu řečeného prý *Slavište*, nepříliš vzdálené od samého Izvoru; pověst vypravuje, že od Grujincův na hrad vedl „vodovod pro mléko“, kterým prý se obyvatelé staré pevnosti zásobovali.

Dále stezka stoupá již podél doliny Metojské řeky, plynoucí na pravo ve veliké hloubi. Krajina při veškeré své čerstvé horské zelenosti není bez monotonie; kamkoli se ohledneš, nic než bukové lesy po táhlých vrších, mezi nimi rozkošné lučiny, bledozelená kapradiště, tu i tam nějaký bublající potůček s ledovou vodou, a zde onde hnědé chaloupky se slaměným krovem, ve skupinách na zavolání od sebe rozptýlené. Po pravé ruce spatřovaly se na dně doliny chatrče vesnice řečené *Metója* (1 h. 30 m., slyší se i *Metovíja*). Lesní stezka, pro jezdce dobře schůdná, přivedla nás za ustavičného stoupání k osadě *Šatkovici*, která čítá jen 4 domky se 47 obyvateli (2 h. 15 m.). Parno zvalo k půlhodinnému odpočinku ve vysoké trávě pod starými buky na podlesí vedle polí, na nichž obyvatelé právě srpem žali svou skrovnou úrodu.

Za půl hodiny přirazili jsme na severní svah vysoké *Milevské Planiny* (3 h. 15 m.). Mezi lukami na vysokém větrném místě (asi 1600 m.) stál bílý pilíř z neotesaného křemence, který v čas mlhy má ukazovati cestu. Před námi se na sever otevřelo nové panorama: dlouhé pásmo hraničních hor k Srbsku s vrchy, kromě některých lesnatých úbočí nejvíce holými. Mezi nimi vynikal ostrý *Střešer;* Rusové při vyměřování prý dva týdny bydleli na jeho vrcholku. Na levo na severozápad se vypínala vysoká *Ljubatska Planina* s vrcholkem holým a širokým. Hydrografické rozdělení pohraničního kraje leželo před námi jako na mapě. Na pravo vidělo se okolí vsi *Šipkovice*, odkud jdou počátky Trekljenské řeky. Zrovna před námi proudila se v hlubokém zaryté dolině na jih *Božička reka*, jeden z počátkův Dragovištice.

Při slézání dolů pozorovali jsme volání s hory na horu, jako v Alpách nebo na Černé Hoře; vesničané si napřed ohlašovali příjezd zástupu jezdcův, patrně „kamenné kommisse“, jak nás za příčinou mého geologickým kladivem ozbrojeného soudruha nazývali. Za hodinu (4 h. 15 m.) jsme byli dole u Božické řeky, zde dosti silné a prudké, a postupovali dle jejího břehu k severozápadu. V dolině její nás přivítaly první stopy starých dolův Božických, dvě vysoké černé haldy strusek železných, mající na 30 krokův v průměru, na povrchu z části zarostlé diviznami, štětkami a jiným pichlavým rostlinstvem. Nedaleko se viděly i stopy *samokovište*. Další údolí bylo těsné, s malými trávníky na dně a s pastvinami na vysokých strmých stráních, na kterých se pásla stáda ovcí a skotu. O 5. hod. přirazili jsme mezi poli ještě zeleného ovsa do střediska vsi *Božice* (asi 1240 m.). Na ostrohu mezi stokem dvou potokův stojí starý kostel, nová škola a řada domův, ke stráni dle cesty přistavěných, mezi nimi i hospoda. Domy jsou kryty buď břidlicovými deskami, buď jen slamou.

Starožitný chrámek Božický, vystavěný z kamene, pokrytý břidlicí a uvnitř klenutý, je jen 6 krokův dlouhý a široký. Uvnitř jsou stěny docela pokryty „živopisem“ (freskami), který však na stropě je vykroužen od šavlí Krdžalijův. Nad vraty stojí nápis o vymalování tohoto chrámu sv. Nikoly 1608 od presbyterův, bátův i djadův Božických. Kostelík sám arci je starší; obyvatelé tvrdí, že prý jistě je tisíceletý (crkva starinska je, od iljádu gódin više). U oltáře ležel neúplný exemplář mineje, tisku starosrbského nebo benátského z 16. věku. Do národní knihovny Sofijské dostaly se z téhož kostelika nedlouho před naší cestou dva rukopisy, jedno evangelium na papíře asi z 16. století, recense bulharské, a zlomek poslání apoštolských, recense srbské, na starožitném papíře, dle písma asi z konce 14. věku. Na sousedním hřbitově vidí se hroby vysoko podezděné, s přímým kamenem u hlavy. Naproti kostelu stojí za řekou zbytky kuly, ve které prý po 30 let seděli Krdžalijí z Trnska a Vraňska, až je Edipaga Kystendilský vyhnal.

Večer bylo živo v hanu, neboť příjezd tak četných lidí z daleka je zde veliká vzácnost. Večeři jsme připravovali sami. Geolog s vesnickým učitelem dělal pečeni na otevřeném ohni, inspektor připravoval rýži a historik vařil čaj. Můj přítel vášnivě rád jedl pstruhy a na každém místě se po nich sháněl; toho večera se však rybolov u Božice (k tajné mé radosti) nepodařil. Za to měli v hospodě ovčí sýr, režný chléb a dobré víno. Co na večeři zůstalo nedokonalým, doplnil veselý rozmar. Noc jsme dobře prospali na seně v horní světnici. Ráno jsme platili, pro 5 mužův a 5 koní, přes 90 grošův, což v těchto krajinách je mnoho. Ale hospodští se vymlouvají, jako za časův Ami Boué v Albanii, jednoduchou poznámkou: „Kdy pak se stane, že takoví lidé přijdou k nám!“

Ráno 6. září se odjezd velice zdržel školským jednáním. Obec vystavěla novou školu, ale „majstor“, jakkoli přijal umluvený plat napřed, budovu nedokončil a vynechal kamna a podobné nezbytné části. Ráno přišel k nám vesnický „kmet“ (starosta), rozumný mistr zednický s dlouhými kníry, který mluvil velmi rozvážně, s celou obecní radou, vše sedláky v kalpacích a opánkách, aby tu záležitost v naší přítomnosti vyrovnal. Smlouvání bylo nesnadné; neboť „majstor“ byl si hned z rána ulovil neráznou opici, ze které ho neprobrala ani ohnivá výmluvnost jednoho z našich soudruhův, jenž, neznaje tyto krajiny a jejich zvláštní lid, se domníval, že v takových věcech se nejlépe prorazí skvělou rhetorikou.

Byl jsem rád, když jsme konečně v pravé poledne klusali ven z osady směrem ke starým železným dolům, které se nalezají 1 ¼ h. na severozápad od Božice u samých hranic. Cesta vedla nejprve dle potoka, okolo několika mlýnův a pak stále do vrchu skrze bukové lesy se svěžími lukami. Tu i tam spatřovaly se slaměné krovy ojedinělých chaloupek a u nich obilí ještě zelené, jakož i sady nezralých sliv a drobná políčka máku. V pásmu vyšším následovaly zakrsalé bučiny s kapradišti, z nichž jsme vyplašili lišku. Hřeben sám je nejvíce holý. Místo, odkud se brala železná ruda, leží u samé hranice srbsko-bulharské, která je tu označena voznicí. Asi na půl hodiny cesty všecko je rozkopáno. Stařec Stamenko, který sám za mladých let byl 30 rokův *kehaja na rudištáta* (dozorce), vyprovodil nás až sem a ukázal nám jednotlivé části: tu *Javíškin dol*, tu *Karavelíjev dol*, tu *Nova vada*, tam vrch sv. Nikoly s pramenem. Ruda se dobývala toliko praním magnetitového, železitého písku, vzniklého zvětráním rulových skal. K urychlení přirozeného processu vedena tudy *vada* či *rъvína*, totiž primitivně nivellovaná strouha s četnými oklikami. Příkré stržě hnědého písku s blýsknavými zrnky a krystally železnými se při každém hnutí větru v slabounkých proudech zvolna sesouvají. Vedle sypkého materiálu buď zvětralého, buď deštěm nebo vodní silou rozmytého nalezá se železo také ve skalách ještě tvrdých, v nichž se spatřují místem i celé žilky železné. Ale v nich se nepracovalo, již pro nedostatečnost nástrojův. Doly daleko nejsou vyčerpány a mají ještě budoucnost.

Na každém *rudišti* kopalo 15—16 mužův. Železitý písek přenášen pak do *dvorišť*, totiž koryt, kde se jako při rýžování zlata proplachoval, až zbylo jen železo. Dobytý materiál se potom přetápěl v 5 *madaništích* čili *vigních* u řeky Božické. Z 500 ok rudy se dobývalo sotva 120—160 ok železa; obyvatelé sami vědí, že přetápění je nedokonalé a že odhozená, černá i těžká *zgorija* (strusky) obsahuje ještě mnoho železa neroztaveného. Železo pak kováno v *samokovech*, hnaných touže řekou; hotové pruty vozeny do Krivorečné Palanky, kde z nich pracovány podkovy, hřebíky atd. V Kystendilu nám na dvoře prefektury ukázali ohromné kladivo

(valmó) jednoho ze samokovův Božických, způsob prstenu nebo chomoutu železného, který býval nastrčen na silný hřídel, otáčený obyčejným kolem mlýnským. K čemu to kladivo vlastně přivezli do města, zajisté jen s největším namáháním, jsme se doptati nemohli; snad chtěl některý turecký kajmakam ten kousek dobře zpěněžit, ale pak ho nechal ležet mezi travou a bylím.

Doly Božické jsou patrně velmi staré. Pověst vypravuje, že prý tu jednou pracovalo 70 „madanův" (peci) a 70 *kola* či *vitla* (strojův) samokovův na řece, a od tohoto prý množství kol blízká jedna vesnice slove *Kolonica*. Ještě za lidské paměti pracováno na rudištích do dne sv. Nikoly a ve vignich po 9 teplejších měsícův, nejvíce robotou sousedního obyvatelstva. Doly samy byly prý *vakuf* (náboženský majetek musulmanský). Práce se zastavila pro nedostatek paliva; okolní lesy vykáceny a nebylo odkud bráti dříví k vytápění pecí. Možná také, že sypký písek došel a že se na rozkopávání pevné skály podél žil odvažovati nechtěli a neuměli. Je prý tomu 28 let, co práce ve zdejších hutích přestala, což vede asi k 1855. Zdejší dělnici chodili i prve co hornici *(madandžiji)* do jiných podobných dolův, ku př. do železáren západní Makedonie, a chodí doposud do Samokova; ba našli jsme Božičany, kteří znali srbské prachárny v Stragarech a doly v Majdanpeku. Když i ostatní hutě začaly zacházeti, jali se choditi na jinou práci do Srbska, do Sofie, do *Zagórje*, totiž Podunají za Balkánem, a do Rumunska. V Božici samé daří se jen chov dobytka; obilí zraje velmi pozdě a je slabé.

Doly Božické náležejí k větší skupině ložisk železných ode dávna zpracovávaných, které tvoří část ve velikolepém pásmu železáren, táhnoucím se od Šaru k Pontu (str. 327).[7]) Na severním, nyní srbském svahu téhož pásma je dolův podobných daleko více; na *Vrlé rjece* zrovna naproti Božici, u řeky *Masurice*, na místě řečeném *Mrkova poljana* a zvláště v dolině řeky *Vlasiny*.

Vedle železářství provozováno zde, jako i v Gorním Ujně a jiných osadách po Krajišti, také rýžování zlata z říčního písku, ale i tato tak namáhavá a tak málo výnosná práce nyní přestala, jakkoli se ještě pamatuje názvisk „zlatna Božica".

S výšky hřebene (asi 1560 m.) otvírá se širý rozhled na sever do territoria srbského. Dole spatřujeme Vlasinskou dolinu, na jejímž zeleném dně se řadí četné kupy čerstvého sena. V ní leží i malá sražená skupina domkův s kostelem, školou a hanem, středisko vsi *Vlasiny*, která prý je rozdělena na 9 neb i více „mahal" (rozptýlených čtvrtí). Marně se rozhlížíme po hladině blízkého (asi na 4 kilometry) *jezera Vlasinského*, naznačeného na mapách; je to jen *blato* či močár asi 2 h. dlouhý, zarostlý rokytím a travou, s malou hladinou uprostřed, která však z našeho

[7]) Také v Gábreševcích na Trekljenské řece byl prý železný „madan", „madaníšte", jenž ok. 1860 proměněn ve valchu *(valjavica)*.

stanoviště zůstává skryta. Za Vlasinou vystupují zase lesnaté hory; mezi nimi řeka *Vlasina* odtéká na sever do Moravy, do které padá něco výše nad Leskovcem, proplynuvši skrze městečko *Vlasótinci*. Na pravé straně spatřovalo se další pokračování hraničních vrchův k Trnsku, oblé lesnaté homole beze strmin. V levo se vidělo dolinou Masurice až k Vraňsku, a prolukou rozeznávaly se i daleké profily horské za Moravou. Naši průvodci Božičané vypravovali o Vraňském poli, bohatém a dobrých hrušek plném, a o hrdých Arnautech, kteří před válkou 1877 seděli na Masurici po vsích a ráji křesťanskou utiskovali, ale nyní úplně odešli. Při tom vedli těžké nářky na hranici; srbské stráže prý nikoho nepouštějí bez pasu ani do pomezních vsí, jakkoli lidé z obou stran jsou ode dávna ve svazcích příbuzenských i chtějí se častěji viděti.

Odtud spěchali jsme (3 h.) na západ, podél hranice na horském hřebenu, pokrytém dílem pastviský, dílem zakrsalými buky. Místem se spatřovaly zbytky srbského „plotu", příkopu zarostlého diviznami a tarasu z roští i trní. Hlavní směr hranic je zde od SSV k JJZ. Rozhled v přitlumeném jako před deštěm vzduchu byl ohromný na všecky strany. Viděli jsme zase Osogovské hory, hřebeny Rylské, Starou Planinu i Ruj nad Trnem. Na srbské straně jevily se jemné modré obrysy nějakého velmi vzdáleného pásma, snad zase *Jastrebac*. Na levo od něho vystupoval modrý zvonek mlhavý; myslím, že to byl *Kopaonik*, nejvyšší vrchol srbský na severním konci Kosova pole.

Po lukách dosti strmých, na kterých jsme potkávali spřežení malých černých volův, táhnoucích primitivní dřevěné saně s nákladem lesního roští, přirazili jsme k rozptýleným domkům vesnice, řečené *Topli dol*, a sesedli u několika dvorcův, které se řadí v malém zákoutí okolo kostela, krytého šindelem a okolo nedostavěné skrovničké školy (4 h. 40 m.). Brzo jsme byli obklopeni zástupem zdejších horalův, kteří docela se lišili od živých Božičanův. Na pomalém, často přetrženém vypravování jejich vidělo se, že jsou lidé polodiví, kteří málo mysli a málo mluví. Zabývají se chovem dobytka, majíce pastviny a krásná sena. Obilí zde se jen slabě daří pro vysokou větrnou polohu; zásoby své jsou nuceni doplňovati stále kupováním z „Banje" (Kystendilu). Když jsme se tázali, proč se jejich osada nazývá svým jménem, pravili nám, že slula vlastně *Zli dol* a Turci že ji posměšně přezvali, neboť teplo zde na těchto výšinách právě nikdy nebývá. Mnoho si stěžovali na hranici a na Srby. Hraniční čára, tažená na hřebenu horském, rozdělila totiž rozptýlené skupiny domků jejich ve dví. Lesy, pastviny, ba i nivy mnohých obyvatelův zůstaly za pomezím, a teď prý Srbové nikoho tam nepouštějí a pastviny tamní pronajímají kočujícím Vlachům.

Odtud (5 h. 20 m.) jsme skrze malé lesíky přijeli po vrších nad hlubokou horní dolinu Lisinské řeky, kteráž, tekouc od zá-

padu k východu, spolu s Božickou řekou tvoří Dragovištici. Se svými lupenatými lesy a čerstvě zelenými lukami, jakož i s vysokou Ljubatskou Planinou v pozadí krajina upomínala na leckteré krajinky švýcarské, ale byla dosti pustá, až na ženský zpěv, nesoucí se větrem od žní na ojedinělých políčkách, rozptýlených mezi lesíky. V pravo hořeji zůstávala skryta ves *Ръžana*. Sestoupili jsme kraj čerstvých travin podél rozkošného lesa bukového po strmínách až k řece, plynoucí v úzkém úvalu, a přišli dle ní malou roklinou do vsi řečené *Gorňa Lisina* (6 h. 45 m.).

U řeky stojí 5—6 chudobných nízkých chaloupek hliněných, jedna pec chlebová (*furna*), škola, totiž nízká chaloupka z neomítnuté hnědé hlíny a s vysokou střechou ze zšedivělé slámy, a dva hany, avšak i tyto hospody se skládají jen z jediné světnice. Za řekou bělá se malý osamocený kostelíček. Po obou stranách úzké doliny vystupují strmé lesnaté stráně, které vyhlídku omezují na docela skrovný okruh. Nocovali jsme na otevřené pavlači jedné budovy, jejíž spodní prostor sloužil za stáj pro koně, hořejší, jen po žebříku přístupný, co senník.

Ráno 7. září jsme se po umytí v řece rozmluvili s obyvateli, velmi přívětivými a dosti hovornými. Dobrácký starosta právě byl dostal list od okolijského načalnika stran nějakého výročního trhu; poněvadž z dospělých nikdo čísti neumí a učitel ještě nebyl přijel, přivolán voláním z hory na horu jeden hošík z pole, aby ten list přeslabikoval. Nežli byly koně připraveny, procházeli jsme se po vsi a podívali se nízkými vrátky i do jedné chýže: jediná místnost s hliněnou podlahou a s dřevěným stropem, jejž pokrývá lesklý email sazový, pod slaměným krovem, a uvnitř vše učazeno kouřem z ohníka, okolo kterého se řadí kotly a hrnce. Vesničané nám naši zvědavost nikterak nebrali za zlé. Žena v červenočerném hrubém šatu a s bílým šátkem dle zdejšího způsobu až i pod bradu otočeným seděla vedle krbu u předíva a zvala nás, ať vstoupíme i do vnitř: „vižte, náš'ta kújka kak je úbava“ (podívejte se, náš dům jak je pěkný). Malá děvčata ve zdejším kraji nosí tvrdočervené čepičky.[8])

Ptali jsme se mnoho po jakémsi nálezu starých budov a dolův na Ljubatské Planině, tím více, an jsem již na první cestě slyšel o nějakých *srebrni dupki* (stříbrných děrách) na týchž horách. I skutečně jsme vyrozuměli, že se takového něco kdesi mezi vesnicemi *Bárje*, *Músul* a *Ljubáta* pod samým trojmezím na bulharské půdě nalezá, ale zprávy byly tak nejasné a co do místa samého tak neurčité, že jsme pozorovali, jakoby tu věc před námi chtěli kryti. Byli bychom se pustili až k samému trifiniu, kdyby nás deštivé počasí nebylo zastrašilo. P. Zlatarski dostal

[8]) Červené čepice (pileolum purpureum) urozených prý dívek zpomíná u Jagodiny v Srbsku Busbeck 1553 (ed. 1633 p. 34); náležely tedy ke kroji středověkému.

později ukázky tamní rudy a shledal, že v té končině byly podobné doly stříbrné a olověné, jaké jsme viděli na Osogovské Planině a jakéž se dle srbského geologa p. Žujeviće našly na blízku v Srbsku u vesnice *Rupje* na severozápad od Vlasiny.

Po odjezdu z Horní Lisiny (8 h. 50 m.) stihli jsme v malebných skalných dolinách brzo ke stoku Lisinské řeky s Božickou, nyní po dešti velmi silnou (9 h. 10 m.), a přijeli k domkům *Dolní Lisiny* (9 h. 55 m.). Tam řece říkají již *Dragovištica*. V těsné dolině stojí tam pod strmou skalou, z níž vytryskuje množství pramenův, ve stínu vysokých jasanův starý kostelík. Klenuté vnitro je zase jen asi 6 metrův dlouhé i pusté; „zografia“ (malba) většinou opadla, ale zvenčí nad vraty čte se ještě nápis, že tento chrám sv. Petky byl vystavěn a malován 1610. Obyvatelé nepamatují kostel ten v dobrém stavu, neboť Turci prý jej ode dávna hubili. Byl prý tu i klášter sv. Jana, půl hodiny pode vsí v „klisuře“ (prosmyku). Odtud se jede na úzké, dosti dobré stezce vysoko nad levým břehem Dragovištice, která zde proudí v hlubokém téměř přímočarném údolí. Stráně, plné malých praménkův, jsou zarostly duby, hlohy a dřínkami. Ale jen malou chvíli jsme se mohli volně rozhlížeti. Spadl na nás hojný příval podzimního deště. Navlekli jsme rychle kaučukové pláště, nasadili kapuce a hledíce jen ku předu do mlhavého těsného obzoru naslouchali mlaskání kopyt koňských v měkkém kalu a krápění kapek na tuhý oblek. Koně postupovaly jen krok za krokem, hovor mezi námi přestal a minuty ubíhaly jako hodiny.

Bosili grad či *Bosilov grad*, *Busilov grad* (12 h. 30 m.) leží v úrodné kotlince na stoku Dragovištice s Izvorštící od východu a Dukatskou řekou od západu. Ořechy, slivy, topoly, stromovitý bez a zahrady plné kukuřice, bobu a cibule se slaměnými úly hned na první pohled prozrazují teplé, před větry kryté místo uprostřed studeného Krajiště. Sama osada dosti je veliká (120 domův, 691 obyv.) a se svými ulicemi mezi slušnými domky a zahradními ploty, spolu s četnými hany má jistý typ městský. Kromě toho není rozptýlena jako ostatní vsi Krajištské, ale soustředěna (*sbrana*) na jednom místě. Někteří obyvatelé mají košary po okolních vrších, ale zároveň i dům ve vsi. Jsou tu i stopy staré osady. Nade vsí stojí na vrchu *gradište*. Od hradu, v němž nalezeny veliké hliněné nádoby, vedl prý tajný průkop dolů k vodě; při posledním obležení jeho prý Turci konečně tudy se vedrali nahoru, když jim kachny ukázaly cestu — pohádka, která se opakuje i u mnohých jiných zřícenin v Bulharsku. Ve vsi samé prý za starých časův bylo 75 „dukjanův“ (krámův); také se v ní při kopání stále nalezají staré stěny, roury hliněné (*kjunkove*), cihly atd. Turci zde nebydlívali. Byl tu i starý kostel, na jehož místě vystavěn nedávno nový. V něm stál veliký kámen, hustě popsaný prý „latinsky“. Památník ten nedávno byl zahuben na věčné časy svévolností jednoho ignoranta; l. 1879 za války jakýsi velitel

dobrovolníkův či „major samovolcův“ v srbské službě, prý Srb nebo Němec, dal od zedníkův písmo vysekati, aby prý Latini sem po druhé nepřišli. Tak mně aspoň vesničané vypravovali.

Útočiště před deštěm našli jsme v hanu, drženém od hospodáře s pěti dorostlými syny a několika dcerami. Moji promokli soudruhové s kyselým humorem se od ohně v kuchyni ani nehnuli. Rychle byl hotov vaječník (*jájčenik*), totiž vejce na másle se sekanou zelenou paprikou; při nedostatku vína zapíjeli jsme jej chladnou vodou horskou. Obyvatelé se co nejvíce vynasnažovali, aby nám objasnili, že by jejich osada spíše se hodila za středisko okolije nežli Izvor. Do Izvoru dojeli jsme za hodinu, za stálého deště, v širokém písčitém, kalnými potůčky právě naplněném řečišti Izvorštice.

Dne 8. září vrátili jsme se do Kystendilu, a to cestou poněkud odchylnou k východu. Okolo rozptýlených chatrčí vesnic *Uši* a *Koritenu*, kde na skalném dně malého potoka mezi opukou nalezeny jednotlivé skamenělé konifery (dle Zlatarského Sequoia), slezli jsme jednotvárnou skalnou krajinou, složenou nejvíce z dolomitového vápence, zase do Ujna. Na severní straně této vsi nalezají se ložiska pěkného bílého mramoru, která se také již trochu vykořisťují. Poslední kus cesty k městu urazili jsme ve tmě, při čemž nejmenší potěšení působilo noční brodění přes rozvodněnou Dragovištici.

Ráno dověděli jsme se rozmanité noviny. Jel jsem na dobrém koni, najatém od jedněch makedonských haramijův, a za průvodce a ošetřovatele koní měli jsme s sebou čiperného synáčka jednoho z těch uprchlíkův z Turecka. Večer za soumraku, právě když jsme se bližili k městu, byl v městě poplach: haramija, majitel koně, na němž jsem seděl a otec našeho průvodce, z osobní msty z ručnice zastřelil jednoho soudruha, taktéž haramiju, a ihned zmizel do hor.

---

6. Dupnica.

Kadin most a pověsti o něm. Dolejší prosmyky Strumy. Ves Pastuch s hradem (starý Žitomitsk?) a starými kostely. Skrino, rodiště sv. Jana Rylského. Konec prosmyku u městečka Boboševa. Dupnické pole a město Dupnica. Uhelná ložiska u Bobova Dolu. Teplice u Banje Saparevské se železnými doly. Římská Germania, rodiště Belisarovo. Volatost a kretinism okolo hor Rylských.

V Kystendilu bylo po našem návratu z Krajiště plno politického ruchu. Dne 11. září na „Alexandrov den“ četl se na vratech „konaku“ (prefektury) tištěný knížeci manifest, v němž slibováno obnovení konstituce, ale po revisi jejím ve velikém národním shromáždění, dle projektu, který se měl připraviti od smíšené kommisse všech stran pod předsednictvím samého knížete. Manifest ležel v zapečetěném baliku již několik dní u prefekta, s rozkazem otevřít jej teprve toho dne. Při slavných službách božích, které odbý-

vány od starého, sotva šeptajícího metropolity Ilariona z části v temném, polopodzemním kostele Kystendilském, z části na louce před školou, bylo proto velmi živo. Odpoledne místní poslanci odjížděli do Sofie do sezení obyčejného národního shromáždění, majícího tehdejší ztenčený počet poslanců. My zatím spěchali o 4 h. zase do horských zákoutí, chtějíce dolejšími soutěskami Strumy projeti do pole Dupnického. Od úřadu dána nám eskorta dvou mužův.

Široká silnice vede přímo na východ. Za městem mine se potok *Zlokoška reka* či *Zlokoštica*, jdoucí od soujmenné vsi pod Osogovem, ve které jsem 1880 jednou v neděli viděl pěkné vesnické choró pod starými ořechy a zřícený kamenný kostelík sv. Nikoly s kupolí, zapustlý prý od 250 let. Hořeji v lese Atkoriji nad vsí *Novým Selem* nalezá se prý nějaký veliký nápis antický, ale sedláci jej z pověrečnosti kryjí. Půl hodiny od města spatřili jsme v pravo pod nízkými lesnatými výběžky Osogova mezi vinicemi a zahradami velikou ves *Granici*, v níž se nám před třemi lety dostalo skvělého staroslovanského pohostinství od jedné vážené rodiny místní. Ves je stará; obnovitelé Rylského kláštera v 15. století pocházeli z ní. Na pravo od silnice pozoruje se dáleji mohyla v poli. Na levo leží *Bágrenci*, kde prý se našly nedávno základy velikých budov, podobné těm, jež 1880 odhaleny v Kystendilu samém; okolo vsi leží po polích několik obrovských tesaných kamenův.

Dvě hodiny od města přirazili jsme na nejvýchodnějším cípu Kystendilského pole k slavnému mostu přes Strumu, který je znám po dalekém okolí pod jménem *Kadin most*. Je 144 krokův dlouhý, 7 krokův široký a má 5 okrouhlých obloukův, z nichž prostřední je nejvyšší, postranní pak postoupně nižší, tak že střed vyniká asi na dva muže nad konce. Po stranách je opatřen kamenným zábradlím. Celá stavba je zpořízena velmi solidně z velikých pravidelných kvadrův granitových. Piliře vybíhají ve spodní části na stranu v ostré úhly a jsou uprostřed prolomeny malými obloukovými okny. Na západním konci, kde stojí malý han, leží ve dlažbě nečitelný antický nápis. Jiný takový kámen slouží nyní za svrchní kryt severního ostrohu nejvýchodnějšího piliře, ale bohužel je přitesán a nad to sněhem i deštěm docela zčernal. Na nápise, který byl asi čtyřřádkový, zřetelně se poznává jméno *Ηανταλίαν*.

Most není dílo antické. O jeho vystavění zpravuje nás arabský nápis na veliké desce v jižní balustrádě blízko západního konce. Přepis, který jsem dal zpořídíti od jednoho Turka Kystendilského, rozluštěn od slovutného znatele, professora Karabáčka ve Vídni, tímto způsobem: „Rozkázal stavbu tohoto mostu náš pán, serdâr, vznešený vezír, pán velikých emirův a zakladatel nábožných a dobrých děl . . . Išâk paša, jehož bůh všemohoucí nech žiti, léta 874“ (11. července 1469 — 29. června 1470). Paša ten, jeden

z vezírův a vojevůdcův sultána Mohameda II., jest osoba z dějin dobře známá. Most zpomínají jako krásnou velikou stavbu také někteří cestovatelé 16. století.[1])

Asi 200 metrův od východního konce mostu stojí 12 krokův dlouhá zřícenina kostelika beze střechy, za jehož oltářní kámen slouží antický náhrobek bez nápisu. Slove *Sveti Spas* a na Spasov den se u ní schází *sbor* (posvícení). Na blízku nedávno od sedlákův vykopán prý kovový vůz s mnohými lebkami koňskými, ale z důležitého nálezu toho nedalo se nic více zachrániti.

V pověstech lidu okolního Kadin most, jehož bílé oblouky se vidí z daleka z mnohých okolních vrchův, je předmětem rozmanitých bájí. Vypravuje se, že kameni ke stavbě šlo samo po lesích, po lukách a po polích, a když byl most dokončen, samo se zase zastavilo; od té doby prý leží ony veliké tesané kameny po polích u vsi Bagrencův. Železné bidlo, které lámalo kamení v lesích nad Kystendilem, také samo od sebe v práci ustalo a podnes prý se vidí trčeti na skalách nad Žilenci. O stavbě jde táž pověst, kterou jsme zpomenuli u Hisaru pod Srednou Gorou (str. 277) a která je tak rozšířena u všech národův poloostrova. Podařila prý se teprve, když byla zazděna žena nejmladšího „majstora". Mistři, tři bratří, viděli, že most žádá oběti, a smluvili se, že tu z žen jejich, která nazejtří ráno nejdříve přijde ke stavbě, nesouc jídlo pracovníkům, zazdí a sice do prostředního oblouku. Starší dva bratří ještě večer ženy své vystřehli, aby k mostu ráno nechodily; tím způsobem osud stihl ženu nejmladšího. Nebohá plakala a si vyprosila, aby jí aspoň nechali oči a prsa otevřeny, aby mohla nemluvňátko své vidět a kojit. Podnes prý za jistých větrných nocí slyšeti bývá stenání její. Pověrečné ženy z okolních vesnic, ba i ze samého Kystendilu, ulamují drobečky z jistého kamene nad hlavním obloukem, vaří je ve vodě a pijí ten odvar, aby měly více mléka. Praví se také, že prý most slove ne od *kadi* (soudce), ale od *kadъna* (turecká žena), a celá pověst se přivádí ve spojení se jménem vesnice *Nevestino* (od *nevésta*), která prý původně ležela na východním konci u pustého kostelíka, a teprve po vypálení od Krdžalijův byla přenešena na západní stranu mostu.[2]) K tomu dlužno připomenouti, že po Bulharsku obecně se nese pověst, že prý se žádná kamenná stavba nepodaří, nezazdí-li se do základův jehně, kohout anebo aspoň lidský stín. Majstoři prý umějí změřiti stín některého kolem jdou-

[1]) Felix Petantius (ok. 1502) zná „Balnea Beobusci pontemque Strymonis, dirimentem Macedones a Triballis sive Bulgaris" (Schwandtner, Script. rer. Hung. I 869.). Kuripešič v lednu 1531 zde přišel „zu einer schönen stainen prugken". Anonymus Benátský ok. 1559 (Starine X, 254) viděl na Strumě „un ponte grande, bello, fatto da un Mustapha bassa" (zmátl si s mostem velikého vezíra Mustafy přes Marici nad Adrianopolí).

[2]) Pověsti o Kadinu mostu sestavil k mé žádosti dobrý znatel makedonského lidu prof. Efrem Karanov, Per. Spisanie 7, 128 sld.

ciho člověka a jej zazditi; změřený člověk zemře a stane se *talasám* (duch) té stavby. S těmito pověrami souvisí snad i zazdívání nepotřebných starých církevních kněh, na poloostrově prve obecné.

Za naší cesty Struma pod mostem více přiléhala k pravému břehu, nechávajíc dva krajní levé oblouky na suchu. Silný déšť vyrušil nás z ohledávání stavby. Silnici, která odtud jde přes vrchy přímo k Dupnici, jsme opustili a dali se pěšinami podél řeky dolů. Za 20 minut stihli jsme ves *Čétirci*, ve které jsme nocovali. Před ni minuli jsme brodem značnou *Elešnici*, ježto se zde vlévá do Strumy. Ves. položená mezi vinicemi a slivovými sady, čítá asi 60 domův, z nichž jsou 25 *rájecki*, ostatní *kesimdžijski*. Obyvatelé měli při placení daní a záležitostech kesimdžijských vždy konflikty s vládou, tak že jednou (1881) sem vyslána dokonce setnina pěchoty k urovnání výtržností. Ulice a dvory byly plny nečistoty hnojné a slaměné; na každý krok se viděla jen vegetabilia čerstvá nebo hnijící. Ve všech těchto vsích úřední osoba, kterou pocestný hned spatří, je *póljak*, polní strážce (na východě říkají *pȗdar*) s dlouhou starou arnautskou puškou na křemen. Ubytovali nás v domě jednoho zámožného sedláka, který se skládal z dvou místností; uvnitř byla *odajá*, pokoj naplněný žitem, zvenčí *kášta*, prostrannější síň s otevřeným ohniskem (*odžak*) a učazeným stropem, podél stěn obstavená pytli a sudy. Kolem ohně a dýmajících kotlův seděla veliká společnost, rozumná a hovorná starší žena, mladé ženy, kojící nemluvňátka, a schoulené děti ve společnosti pobíhajících prasátek, psův, koček a slepic. Venku v temné noci rozléhalo se vytí psův. Pro sebe jsme blízko téhož ohniska improvisovali z několika prken malou podlahu, položili na ni seno a přikryli je svými houněmi. Náš humor byl za ustavičně šumícího deště přitlumen, ba pomýšleli jsme na to, další plán cestovní pustiti.

Ráno 12. září se vyčasilo, ba zvolna prosvitlo mezi mlhami i slunce. Projeli jsme do večera celou dolní soutěskou Strumy, která je klikatější než hořejší prosmyk mezi Radomirskem a Kystendilskem, vykazujíc větší pestrost v geologickém složení svém; převládají krystallické břidlice s dioritovými žilami a místem také tuff. Tok řeky samé, která je větší a proto se již nedá všude přebroditi, je tak stísněn, že stezky, hlavně mezi Pastuchem a Skrinem, vedou jen vysoko na úbočích. Stráně jsou strmé a více méně holé, i vlivem atmosferních vod. My jeli stále dle pravého břehu, na němž leží i dvě osady, kterými jsme prošli.

Vyrazivše poněkud pozdě (9 h. 45 m.), vystoupili jsme na ostroh (10 h. 30 m.), z něhož se v levo viděla v hloubi Struma, v pravo pak dolina *Elešnice*. Řeka tato se pramení pod Rujenem nad velice rozptýlenou obcí řečenou *Rákovo*. Nejprve teče dle hraničního pásma k jihovýchodu, ale brzo se obrací na severovýchod přímo k našemu hledisku. Toto dolejší údolí její je téměř rovné, plné lesův, mezi nimiž jsou rozptýlena žlutá pole a jedno-

tlivé chaloupky.[3]) Za dolinou se spatřuje v profilu lesnatý, dosti vysoký výběžek Osogova, který se končí hradiskem Kystendilským.

Stojíme zde na pokraji tajemných, posud velice málo známých hornatin makedonských, jež vyplňují veliké prostranství mezi Kystendilem a Strumicí. Celá hořejší dolina Elešnice spolu s prostřední dolinou veliké řeky Bregalnice za Osogovem na turecké půdě tvoří krajinu, řečenou *Pijanec* čili *Pijanečko.*[4]) Za Turkův celá náležela do kazy Kystendilské; hranicí, Berlínským kongresem ustanovenou, ze 42 vsí Pijaneckých připadlo 12 v poříčí Elešnice ku knížectví,[5]) a ostatek zůstal v Turecku i s hlavní osadou *Cárevo selo*, ležící na březích Bregalnice samé. Jedna ves blíže Careva Sela slove *Grad.* Mužští „Pijančené" poznávají se dle černého šatu z ovčí vlny. Na jih od Pijance, na nejhořejším toku Bregalnice, nalezá se druhá krajina *Malešovo*, jejíž hlavní osady jsou městečko *Péchčovo* a ves *Berovo* i *Vladimirovo.* Dle Bregalnice dolů Pijanec obsahuje celou jižní stráň Rujenu (i se vsí řečenou Sasa) až k pomezí Kočanské kazy, jejíž hlavní osada *Kóčani* (prý 930 domův) leží v tak zvaném *Kočanském poli.* Krajiny tamní mi líčeny od četných domorodcův jako daleko teplejší a úrodnější než Kystendilsko, s dobrými vesnicemi a s kamennými domky. Dále na jih přijde se do *Strumického pole*, dosti širokého kromě soutěsk u Petrče. V něm se v okolí města Strumice, nad nímž stojí staré hradisko se 3—4 věžemi asi prý tak vysoko jako Asarlyk nad Kystendilem, daří také sesam, bavlna, rýže a mák na opium (*afion*). Tam se vyskytují již i šakali (*čakali*), kteří se prý v noci plíživají k ovčákům, aby jim utrhli kožené opánky. Obyvatelstvo ve všech těch krajinách mezi Strumou a Vardarem je čistě bulharské, ale smíšené, křesťanské a mohamedánské (pomácké).[6])

Mezi dubovými lesy, promíchanými habrem, z nichž sedláci na saních svážejí větve k zimní stravě pro kozy, slezli jsme od té vyhlídky do Pijanecka strmými stezkami ke vsi řečené *Pastuch*, ležící u Strumy v malé kotlince pod strmými skalami (11 h. 35 m.). Mezi kamenitými ostrohy velikých oklik otvírají se na dně malá místa s polnostmi. Osada (373 obyv.) náleží již k okoliji Dupnické. Hliněné domy se slaměnými střechami byly zvenčí po stěnách docela ověšeny tabákovým listím k sušení, což se doleji spatřuje ve všech vesnicích; na stromech byly zavěšeny papriky v dlouhých

[3]) Nejbližší vsi dole u řeky jsou *Drumuár* a *Eremija.*

[4]) Jméno je staré: *Πάνιτζα* a *Μαλέσοβα* v biskupství Morozvizdském 1019. *Pijanьc* Byzantincům odňal srbský král Milutin, Daniel str. 109. Vsi a země *u Pijanci* na Bregalnici v listině 1347, Glasnik 27, 293.

[5]) Rakovo, Crvena Jabuka, Čekanec, Saždenik, Vetren, Vaksovo, Kojno, Ilija, Crvarica, Stradalovo, Smoličino, Pelatikovo, vesměs rozdělené na množství skupin.

[6]) Mezi Malešovem a Petrčem u vsi Dždžerovo na hoře *Dobri Lag* nalezá se prý veliké hradiště s velikolepými ssutinami; před lety (1812?) se tam jednou provozovalo slavně kopání pokladův, k němuž se sběhlo 3000 lidí z Melnicka, Malešovska a Petrče, ale ničeho nenašli. Ljubenov str. 55.

rulících. Obyvatelé obojího pohlaví se na nás dívali s velikou zvědavostí, neboť sem málokdy zavítá cizí člověk, ještě k tomu v „evropském“ kroji. Mezi lepotvárnými ženami zdejší doliny vidí se kudrnaté blondýnky typu téměř severoitalského. Naproti na levém břehu se bělají na strmém, velmi vysokém ostrohu podvaly starého *gradište* se zdmi malého kostelíka. Od vsi přístup k němu je dosti složitý, brodem přes Strumu a strmou pěšinkou nahoru na vysoké skály. Dle vyprávek obyvatelů vidí se v kostele jen slabě znatelné stopy maleb. Jsou-li tam nápisy, nemohl jsem od sedlákův zvěděti, neboť *pisano* zde znamená i psáno i malováno, a literní umění je zde vůbec málo známo. Tři staré kamenné kostelíky s polokruhovými apsidami stojí dole u řeky. Posud zachovaný a patrně obnovený chrámek *sv. Trojica* na levém břehu jsem z blízka neviděl. Na pravém břehu stojí nade vsí zříceninka *sv. Georgi*, pískem od dešťových vod napolo zasypaná; podlouhlé, asi 7 krokův dlouhé klenutí, nyní spadlé, má na stěnách stopy hrubého „živopisu“ se slovanskými nápisy. Asi deset minut pode vsí, kryje se pod strašnými skalami u samé vody *sv. Joan*, malinký (6×5 krokův) z travertinu zdělaný kostelík s předsíní, v níž se jeví obvyklé rhythmické střídání kamenův a cihel. Vrata jsou zdělána sestavením tří velkých kamenův. Vnitro, s hrubými freskami a slovanskými nápisy u nich,[7]) je zasuto spadlým stropem. V kamenité vodoteči, splývající do vsi samé, ukazuje se ještě místnost *sveti Vrač*, prý „manastirište“. Ptal jsem se starosty, který mne vedl ke zříceným kostelům, odkud vznikl název té vesnice. Vyprávka jeho byla nejasná: *pastuch* prý bylo jméno koně nějakého, jenž vládl vodou, která tekla skrz osadu, až prý nějaká žena prala plénky v té vodě a od té doby ten potok vyschnul. Staroslovanské slovo *pastuch*, které znamenalo hřebce, je zde posud známo; v Kystendilských koledních písních zmiňují se *ždrebčéta pastušéta*.

Tyto hojné sledy starého života svědčí, že se v té kotlině za starých dob nalezalo nějaké větší středisko. Myslím, že sem náleží krajina *Κάτω Σουνδέασκος*, „Dolní Soutěska“, na rozdíl od Horní Soutěsky u Zemlьnu, zpomenutá mezi osadami biskupství Velbuždského 1019. Hrad zdejší je nepochybně *Žitomitьsk*, v 12—14. století častěji zmíněný a posud záhadný; aspoň v jedné listině bulharského cáře Jana Alexandra 1347 daruje se Orěchovskému klášteru sv. Nikoly jedna vinice v Žitomitsku zrovna vedle druhé ve vsi Skrině, do které hned přijdeme.[8])

Vesničané chtěli nás zdržet a pohostit, ale my spěchali ku předu (12 h. 45 m.). Cesta vede vysoko nad Strumou, pouhá to

---

[7]) Na jednom místě u sv. Georgi četl jsem vázaným písmem стаа марина егуптена; u sv. Jana nad vraty сты ıѡ предтéча, v oltáři азъ семь двéр.

[8]) Grad Žitomitьsk v životopise srbského velikého župana Nemanje od syna jeho krále Štěpána, hl. 7 (v řadě: Stob, Zemlьn, Velbužd, Žitomitьsk, Skopje atd). Listina 1347 u Šafaříka, Památky, 2. vyd. 98.

pěšinka s nebezpečnými místy nad strašnými srázy, z části v dubovém lese; u ní rostly v sousedství osamělých mlatův (harmanův) vysoké dřínky, staré hlohy jako košaté stromy a jabloně s velikými nezralými plody. Časem se pěkně spatřuje Rylská Planina. Naproti za řekou leží vysoko na stráni v malebné poloze ves *Vúkovo.*[9]) Stezka sestoupila konečně (2 h. 45 m.) do vísky *Skríno* (435 obyv.), krásného to zákoutí s vinicemi a tabákovými sady, plného ořechův, sliv a jablek a protékaného klokotajícími ručeji. Odsud pocházel sv. Jan Rylský (v 10. stol.). Stařec jeden zavedl mne k obnovenému kostelíku nade vsí, a ukázal mi vrch řečený zase *Rújen*, na němž pobýval sv. Jan, nežli odešel na Rylu.[10]) Na tom vrchu, na němž stojí opět osamělá borovice, jsou stopy budov (*dzidína, obróčište*), u nichž se schází lid na *Očev den* (den sv. Jana Rylského) a po modlitbách se hostí hovězí pečení (*kólime vol tam*). Skrino čítá asi 60 domův; stařec mi pravil, že on v mládí zastihl zde jen 15, ale jeden spahija prý mu řekl, že ves je na *kütüku* (str. 60) v archivech Cařihradských zapsána s 90 domy. Litoval jsem, že pobyt toliko půlhodinný nám nedovoloval ohlédnouti se blíže po zdejším historickém okolí.

Do Boboševa zbývalo ještě $1^1/_2$ h. Dolina pod Skrinem se šíří: malebný, úrodný kraj mezi kamenitými stráněmi, na nichž se nahoře zjevuje zase červený pískovec. Cesta se vine již dle řeky samé, po deštích právě velmi rmutné. Pod vinicemi se prostírají pole kukuřičná a tabáková s vysokými morušemi a hlohovými stromy; teplejší podnebí zračí se v bujnosti plotův, složených z trnek, ostružin a šípkův s hustým opletením popínavého rostlinstva. Po polích se vidělo zase více lidí. Čtvrt hodiny před Boboševem překvapila mne pod strání v pravo opět červená kostelní zřícenina *sveti Todor*, čtverhranný cihlový chrám s pěknou kupolí a se zbytky hrubé, červené malby na tmavém základě; u podob svatých byly slovanské nápisy, ale nikde nic o vystavění nebo vymalování jeho. Oltář se jako nějaký dolmen dá otáčeti o svou osu. *Bobóševo* na konci prosmyku je městys (1798 obyv.) s dvěma kostely a dřevěným mostem přes Strumu na třech kamenných pilířích. Na západ od něho táhnou se do vrchův až k rozvodí oproti Pijanci četné vsi, rozptýlené na koliby, z nichž jedna z největších a nejvyšších blíže hranic slove *Fróloš.*[11]) Han, v němž jsme se stavili, byl jako pustý; handžija odjel do Sofie dívat se na manévry. Ještě téhož večera, ovšem již v šeru, přirazili jsme

---

[9]) Ne Bukovo ani Vlkovo. Vlk slove ve zdejším nářečí, jako v Trnském, *vuk*.

[10]) Skrino i hora Rujen výslovně se zmiňují v některých legendách o sv. Janu Rylském. Tento Rujen se táhne až k Boboševu, kde na ruské mapě na jeho úbočí je naznačen klášter sv. Dimitria.

[11]) Nad samým Boboševem nalezá se kostel *sv. Gzorgi*, prý s nápisem z časův cara Bajezida II. Já o něm slyšel teprve po příjezdu do Dupnice.

za 2 h. do Dupnice, stihnuvše mostem přes Strumu a brodem přes řeku Džermen velikou silnici ze Sofie do Sěru.

Kotlina Dupnická je elliptický bassin asi 14 kilometrův zdéli a 6 zšíří, do 550 m. nad moře vyvýšený, jehož hlavní osa je obrácena od severovýchodu k jihozápadu. Skalné vrchy, kterými jsme právě prošli, dělí jej od pole Kystendilského na severozápadě; za nimi vyniká na obzoru Osogovská Planina. Holé nízké pahorky, přes které jde silnice od Sofie (rozvodí 718 m.), tvoří mez k poli Radomirskému. Na severovýchodě v pozadí vyčnívá Vitoša, která zdejším vinařům slouží za měřítko povětrnosti. Na jih pole Dupnické přilehá bezprostředně k úpatí Rylské Planiny, která odsud vypadá velikolepě. Ohromná šedá stěna, dosahující do 2000 metrův nadmořské výšky, obrací se k poli strašnými strminami, na kterých zdánlivě nikde není stopa nějaké doliny nebo pěšiny; teprve z blízka spatříme skalné rokle, z nichž vychází několik potokův. Úpatí je jako nožem přiříznuto, sedíc na hlinité ploché terrasse se zelenými pastvinami, mezi kterými v hlubokých trhlinách odtékají bystřiny horské. Na první pohled se poznává, že z té strany není snadno vniknouti do vnitra těchto hor. V létě se bělá v nejhořejších úžlabinách někdy docela čerstvý sníh. Za deště i po něm hra barev a stínův, od modravého hávu dešťového do šedého přítmí a odtud zase do jasného slunce, spatřovaná skrze střídavé medium vlhkých vrstev vzdušných, podává pohledy docela alpské. Na severních stráních jsou borové lesy prý od 15—20 let silně vypáleny od pastýřských Vlachův; doleji na podnoží prostírají se veliké houštiny, prý nejvíce lískové.

Četné vody, splývající z obruby horské, sbírá *Džermen*, který z jedné rokle Rylské obloukem spěje na jihozápad ke Strumě, s níž se spojuje zrovna pod skalnými vraty u Boboševa. Pole samo je teplejší než Radomirské, ale méně úrodné než Kystendilské. Příčina toho jsou kolossální spousty valounův, ježto se působením bystřin stále svážejí z úbočí Rylských. Koryto Džermenu je tímto ustavičným nánosem velice plytké a po stranách jeho se kamenčí vsouvá již i do rolí; místem tvoří se bařinky, z nichž se v parnu zdvihají mušky v rojích jako dým hustých. Vesnice leží po okrajích na podhoří; prostřední dno je jednotvárné, beze stromův, nejvíce kukuřicí poseté. Zde onde vynikají, jako v poli Sofijském a Radomirském, staré mohyly; lid vypravuje, že na vršcích jejich jednou stály paláce starých knížat (jedna slove *Dragojina mogila*). Uprostřed probíhá kotlinou přímočará silnice z Dupnice do Samokova, s alejemi. Krásný kraj s vinicemi, sady a poli tabákovými nastává tam, kde se ovál kotliny k jihozápadu uzavírá a kde na těsném místě leží Dupnica. Týž ráz má krajina od Dupnice dolů dle Džermenu a potom dle Strumy až k hranici turecké.

Dúpnica (7529 obyv.) vine se asi na $^3/_4$ hod. cesty mezi vysokými stráněmi podél křivolakého řečiště Džermenského, a na

první pohled zdá se býti toliko jedna předlouhá, říčními valouny dlážděná ulice. Pěkné dřevěné domy řadí se po obou březích, spojeny jsouce četnými můstky a lávkami. Spatřují se mnohé někdejší konaky turecké s rozsáhlými dvory a zahradami; nikde jsem neviděl tak vysoké zahradní zdi z kamene, klad a nepálených cihel, zřízené k ukrytí harémův před všetečnými zraky, jako v Dupnici. Množství mečetův svědčí o někdejším silném obyvatelstvu tureckém. Středisko města se nalezá na místě, kde z úbočí Rylských malebnou, mezi domy hluboko zarytou roklí přichází bujná *Bistrica.* Hlavní ulice se přenáší přes šumící vlny její starým kamenným mostem o jednom oblouku. Vedle mostu stojí starobylý mečet, z jehož minarétu čili, jak Bulhaři říkají, *vilála* se krátce před válkou dva hodžové z neznámých příčin vrhli dolů do pěnících vod. Od hodinové věže u mohamedánských hřbitovův na východní terrasse otvírá se krásná vyhlídka na město a jeho zahrady, které na jaře, když Ryla v pozadí ještě je oděna sněhem, poskytují utěšený pohled s bílým květem sliv, třešní, višní, jabloní i hrušek a s červenavými kvítky broskví, kdoulí a mandlovníkův.

Město vzniklo v dobách novějších na místě, kde se křižují dvě veliké cesty, jedna z Cařihradu do Skopje a dalšího západu, druhá ze Sofie či od Dunaje do Sèru a Solunu. Utvořilo se patrně ponenáhlu okolo karavanserajův podél silnice. Jméno jeho (Turci vyslovují *Dupindža*) má původ od staroblh. *dupьnъ*, dutý, *duplina, dupina* jáma, jeskyně.[12]) První zmínka o Dupnici (Tobinitza) se čte v poutnickém denníku rytíře Harffa 1499, jakožto o „pěkném městě“. Petančić a Kuripešič jí nejmenují a uvádějí co stanoviště karavan vesnici *Červeni breg*, která leží na severním pokraji kotliny pod zdaleka viditelným, jasnočerveným srázem pískovcovým. Hadži Chalfa popisuje Dupnici již jako větší osadu. Za dob Krdžalijských „vojvodou“ v Dupnici a pánem ve Strumici byl Sulejman Kargalija, rodilý Arnauta, který pro utiskování ráje a unášení žen a dívek v paměti lidu nejčerněji je zapsán; zemřel 1813 následkem rány od dělové kule, kterou utrpěl od Srbův u Deligradu.[13]) V bývalém konaku jeho, s tureckým nápisem a letopočtem 1224 (1807) nad vraty, jsou nyní umístěny školy.

Válka rusko-turecká způsobila zde veliké proměny. Turci Dupničtí, lid velice fanatický, téměř docela se vystěhovali přes hranici do nedaleké makedonské Džumaje, a naopak Bulhaři

[12]) Někteří bulharští spisovatelé chtěli zavésti nemístný tvar Джбница, zapomínajíce, že stsl. джбъ v západních nářečích, i v Dupnicku, zní *dab* s čistým *a* jako пжть pat, кжща kašta atd.

[13]) **Вь лєтѡ 1813 оубїха Сръбетѡ Каргалїата на Нїшъ съ топъ оу ногата ї оумре авгѹстъ 15, беше големъ ꙁлодеецъ ї много женї ѡскверні, но постиже его въ скоре казнъ божїа ї погибе съ шѹмомъ.** Současný zápis v rkp. Paysijovy kroniky v Rylském klášteře.

Džumajští, lid čilý a podnikavý, se přenesli do Dupnice, která se stala střediskem hraniční okolije. Z počátku zde držána bulharská posádka, horská batterie s oddělením pěchoty, ale později se to uznalo za zbytečné. Přecházení uprchlíků a haramijů vládě bulharské i v Dupnici působí všelijaké starosti. Vedle Bulharův jsou tu také španělští Židé a ovšem i Cikáni. Za nedělních a svátečních dní město činí oživenosti svou jistý dojem. Živý, lepotvárný lid černooký a černobrvý má ráz jižní, daleký od horalské pomalosti blízkých končin na severu. Nápadny jsou pestré ženské kroje: dívky s červenými květy ve vlasech, v černých kabátcích se zlatým lemováním a v zelených sukních, sevřených pozlaceným pasem.

Z Dupnice podnikli jsme dva výlety. Nazejtří po příjezdu, dne 13. září navštívili jsme hory, dělící Radomirsko od Kystendilska. Vyjevše na silnici k tureckému pomezí, stihli jsme za 10 minut na rozcestí, kde se odděluje na pravo silnice do Kystendilu. Na ní minuli jsme kamenný most s 8 oblouky přes Džermen a přijeli přes nízká návrší do holé křídové kotliny řeky *Razmetánice*, která plyne na jih do Džermenu. Podél ní se prve také rýžovalo zlato. Jméno její se vyskytuje již v druhé polovici 10. století, co název krajiny, ve které cář Samuel dal pobíti bratra svého Arona s jeho rodinou, pro snahy po koruně nebo pro tajné styky s Byzantinci. [14]) Hodinu od Dupnice opustili jsme silnici u jednoho hanu a dali se polními cestami na sever, dle *Bobovské řeky*. Za půl hodiny stihli jsme ke vsi *Golémo sélo*: stojí v ní dvě turecké kuly, na domech visí papriky a tabák, ale všude se jeví odranost a chudoba, jako ve všech osadách, vzniklých kolem čiflikův tureckých. Na západní straně leží v polích dvě mohyly. Ptal jsem se hned na *stáro písano kámъnje*, nalezené na místnosti řečené *Cáričina* na jižní straně osady, o němž mi v Dupnici vypravováno, ale bylo již pozdě: sedláci právě stavěli kostel a majstoři již měli „psané kameny“ přitesány v hladké pilíře! Nevrle jsme v poledním parnu klusali dále jednotvárnou krajinou. Za další půl hodiny projeli jsme skrz *Málko sélo*, podobnou chudou ves okolo čiflikův. Odtud se dolina stále úžila i začal kraj více horský, ale bezlesý. Dříví stavební zde berou až z Radomirska. Minuvše jednu mohylu, vedle níž stál starý dub, projeli jsme skrz *Mlamolovo* a stihli 2 h. od silnice do podhorské vsi řečené *Bobov dol*. Zde se začínají již Radomirské ženské kroje. V hovoru se sedláky slyšel jsem starostu jmenovati starožitným slovem *protójer* (πρωτόγερος), které i v Kystendilsku není zapomenuto. Cíl náš byla uhelná ložiska, půl hodiny severně ode vsi na vrchovištích Bobovské řeky, o nichž Boué, který tudy jel 1836 do Radomira, ještě ničeho neslyšel. Na cestě k nim ukázali nám obyvatelé staré *selište* a v něm

[14]) Ἐν τῇ τοποθεσίᾳ τῆς Ῥαμετανίτζας. Kedrenos 2, 435.

nově vykopané osnovy malého kostela s oltářním kamenem; v podlaze kostela nalezeny tři kostry. Na lukách kvetlo množství modravého ocúnu (Colchicum autumnale, zde *kačún*). Uhlí sedláci nedávno začali kopati, ale práci zastavili, když při tom jeden z nich zahynul: položil se v průkopu na znak a kopal sobě nad hlavou, a tu se ovšem všecko na něj sesypalo. Vrstvy znamenitého hnědého uhlí, až na 2 metry silné, tvoří na březích potokův viditelný pás i s proložkami asi 14 metrův vysoký. Můj soudruh snímal profil vrstev, a pasáček koní hrál mu k objevení tohoto znamenitého ložiska na trojstrunní housle. Nejvyšší vrch v sousedství slove *Valógo*, spodní doliny *Crvíloto* a *Kusúro*. Rozvodí k Radomirsku má asi 1100 m. výšky. Za vrchy leží v Radomirsku nejblíže ves *Kondofré;* název ten, na který jsem se často ptal, abych jeho hlásky správně pochytil, upomíná na byzantinské osobní jméno *Κονδοφρέ*, zdělané z Gotofredus, Godefroi. [15]) Na návratu jsme od Mlamolova na obzoru výborně viděli obrovský, uprostřed zaostřený štít *Perin Planiny*, vystupující v pozadí na pravo od západního konce Rylské Planiny.

Druhý výlet dne 14. září směřoval ke starému středisku krajiny Dupnické. Řeka Džermen slove ve 14. věku *Germanštica*, v 15. již *Gjerman*. To nás vede k antickému městu *Germáneia* nebo *Germané*, jedné z hlavních obcí provincie Dacia mediterranea a k rodišti slavného Belisara, vojevůdce císaře Justiniana I. [16]) *Γερμάνεια* zpomíná se ještě mezi církvemi biskupství Velbuždského 1019, a co krásné město „Džermania" v údolí mezi sady a nivami zná ji arabský zeměpisec Idrisi 1153. Od té doby zprávy o ní zanikají. Myslil jsem dříve [17]) na vísku *Džérmen*, která leží asi 5 kilometrův na jih od Dupnice, ale to je místo docela nepatrné, bez jakýchkoli starožitností. Na přítomné cestě jsme místnost tu konečně našli. Nejstarobylejší osada celé kotliny je ves *Banja*, dle sousední (na východ) vsi Sapáreva či Capáreva ode dávna obyčejně nazývaná *Sapárevska Banja*. [18]) Leží $1^1/_2$ h. na východ od Dupnice na úpatí Rylské Planiny právě na místě, kde řeka Džermen z hluboce zaryté rokle vystupuje do pole, na levém břehu jejím. Do zřízení knížectví náležela ne pod Dupnici, ale do kazy Samokovské. Domy tamních podhorských vsí jsou docela zatopeny v zeleni stromův. [19]) Mezi

[15]) *Κονδοφρέ* Ephraem v. 8427. *Πρωτοκυνηγὸς Κοντοφρέ*, Kantakuzenos 1, 341. *Γοντοφρέ* slove u Anny Komneny Gotofredus Bouillonský. Pozdější Niketas Akominatos p. 794 maršalka Geoffroi Villehardouina píše *Ἰοφρέ*.

[16]) Dle Prokopia (ed. Bonn. 1. 361) Belisar pocházel *ἐκ Γερμανίας, ἣ Θρᾳκῶν τε καὶ Ἰλλυριῶν μεταξὺ κεῖται*.

[17]) Heerstrasse von Belgrad nach Constantinopel 28.

[18]) Teplice s kamennou kupolí ve vsi Sijarova (čti Siparova), dvě míle od Dupnice, zpomíná Hadži Chalfa 89. — Jméno Caparevo opakuje se ještě co název jedné vsi u Melnika.

[19]) Mezi Banji a Saparevem leží na pravém břehu ves s podivným jménem *Macakúrcvo* (*kur* mentula, *mácam* spurco, inquino).

tureckými hroby, na nichž se povalují hladké staré sloupy a tesané kvadry, stojí na západním konci osady kamenná lázeňská budova. Vnitro její jsme neviděli, neb se v něm právě koupaly ženy; bývá zde něco hostí, hlavně ze Samokova a z Dupnice. Na dvoře měřili jsme vodu v otevřeném aquaduktu na + 67—68° C.: pramen sám je přikryt kamenem, dýmá se sírným puchem jako Kystendilský a má zajisté asi podobnou temperaturu. Asi 300 metrův doleji stojí druhý kamenný *hamam*, nyní pustý, s podlouhlým sklepením; vnitřek byl mezi bahnem a kamením naplněn konopím, které se zdaleka ohlašovalo strašným smradem. Mezi oběma domy nalezá se jeden otevřený pramen s temperaturou + 49° C. S těmito teplicemi souvisí zajisté i antické jméno Germaneie, které nikterak nesouvisí s německými Germany a které professor Tomaschek vhodně srovnává se sanskritským *garma* teplý.[20]) Vedle dolní lázně viděly se u cesty také černé železné strusky, jichž se tu nalezá veliké množství podél samého Džermenu a podél potoka *Valjávice*, který jde skrze ves. To jsou „ocelové doly" v horách Rylských blizko Dupnice, v nichž se pracovalo ještě za Hadži Chalfy. Uvnitř ve vsi stojí pustý kostel sv. *Nikola*, malá čtverhranná budova 6 krokův široká, pěkně vystavěná ze střídavých vrstev kamene a cihel (tyto toliko v jedné řadě), s kupolí vrcholící ve vížku se 4 okny a s cihelnou dlažbou. Na stěnách vidí se fresky na temném dně se slovanskými nápisy, ve dvou vrstvách nad sebou. Na okolním nádvoří leží celé museum sloupův, náhrobkův bez nápisův a jiných kusův staré práce kamenické. Nejzajímavější je oltářní kámen s latinským nápisem, 13 řádek dlouhým. Bohužel jej nedávno nějaký kostelní malíř černým přemalováním domnělých liter chtěl čísti a tím celý povrch zamastil, a já neměl s sebou žádného vhodného kusu papíru ke zdělání oklepu. Nápis je dedikován „Imperatori Caesari L. Septimio Severo Pio Pertinaci Augusto Arabico Adiabenico Parthico"; dáleji se zřetelně poznává jen jméno legáta Thrakie C. Caeciny Larga.[21]) I jinde po vsi leží sloupy a staré základy. V horách se na blízku nalezá prý 20—30 zřícených kapliček *(crkvici)*. Bývalo tu do nedávna i 7—8 domův tureckých s 2 džamijemi.

Obyvatelé nám vypravovali, že zde jednou stálo město *Svilen grad*, což má původ buď z nějakých písní anebo z některé literární fantasie. Lid zdejší, mužští v huňatých kalpacích a šatu z hnědé aby, a ženské v modrém šatu s červenými pásy, má hrubé rysy. Pozoroval jsem dosti mnoho volatých lidí anebo úplných kretinův, kteří jinak jsou v Bulharsku velmi vzácní. Na

[20]) „Offenbar hatte der Ort von Warmbädern seinen Namen, gleich den mysischen und phrygischen Ortschaften *Γέρμη*, Germa und dem dakischen Warmbad Germisara, d. i. ‚heisses Wasser' (vgl. sanskr. *garma* heiss)." Tomaschek, Zur Kunde der Haemus-Halbinsel 2, 86.

[21]) Arch. epigr. Mitth. X. 73.

sever od Balkánu nalezají se volatí lidé *(gúšavi chóra)* a to bez duševního zakrnění jen u Belgradčiku a v Gabrovských kolibách, a to velmi zřídka, na jih od hor jediné v Klisuře v Gjopse. Jednoho jsem potkal na podhoří u Slivna. Za to je volatost a to ve spolku s vyvinutým kretinismem silně rozšířena okolo celých hor Rylských, na pramenech Marice, na vrcholištích Džermenu a na řece Ryle. Od tohoto centra sahá sporadicky i na sever a na východ; volaté osoby viděl jsem i pod Vitoší v Sofijsku i v Čepině. V horské vsi řečené *Pъstra* na Ryle prý většina obyvatelův má vole. Tam a v Klisuře zjev ten, jako v Alpách, připisují pití jakýchsi nezdravých vod *(gušavi vodi)*. Kretini Rylští vypadají docela jako alpští; mužští jsou bezvousi a tlustí ve tváři, mají veliké hlavy a malé tělo, dětský hlas a kolébavý krok. V Saparevské Banji viděli jsme tlustého 18letého kretina, malého jako chlapce; v Ryle jeden byl jen 80 cm. zvýší.

V Banji najal jeden český rolník statek od jednoho majetného Samokovce i pracuje na něm k podivení obyvatelstva s nevídanými pluhy a to dokonce s koni, místo s voly. Ale náš spěch nám nedal se s ním setkati a slyšeti něco z jeho hospodářských pozorování. Obědvali jsme na rychlo v hanu, kde se houf sedlákův s podivením díval na každý kus, jak ho strkáme do úst, a přirazili do večera po půldenní usilovné jízdě ještě až do vsi Ryly na západním konci hor.

---

7. Ryla Planina a Rylský klášter.

Hory Rylské, jejich rozloha a příroda. Podoba s Karpaty. Pralesy a horská jezérka. Cesty z Dupnice do městyse Ryly. Hrad Stob a nápisy starých Bessův. Jízda dle řeky Ryly nahoru. Rylský klášter, jeho poloha, budovy a dějiny.

Hory Rylské, *Rila Planina* Bulharův,[1]) a staroslavný bulharský klášter v jejich nitru byly za našich dob navštěvovány od četných cestovatelův, tak že o nich vzniká již malá literatura.[2])

---

[1]) Ve středověkých spisech Рыла (řeka i hora), novobulharsky *Rila* (fem.); tvary našich map Ryl (masc.) a Rilo nejsou v obyčeji. Tvar *Rulla* u Busbecka, rodilého z Belgie, zdá se ukazovati, že tehda (1554) vyslovováno ještě ъ, vezmeme-li *u* dle francouzské výslovnosti; nová bulharština má jen hlásku *i*. Užil jsem všude historického tvaru s *y*, jakkoli jsem foneticky měl psáti jen Rila.

[2]) Rylu Planinu s klášterem navštívili Boué 1856 (Turquie d'Europe 3, 462, Récueil d'itinéraires 1, 294), Viquesnel, Grigorovič (1845), Hilferding, Barth (1862), Hochstetter (1869), Rockstroh (Im Rilodagh, v časopise Aus allen Welttheilen, Leipzig 1876), C. Brunner von Wattenwyl (Oesterr. Touristenzeitung III. č. 14), Pančić (latinský katalog rostlin odsud v Glasniku sv. 53, 1883). První svou návštěvu 1880 vylíčil jsem v „Osvětě" 1883. Posledně hory ty navštívil mladý Vídeňský entomolog Karel M. Heller (Aus dem Rilo Dagh. Mitth. der Wiener geogr. Gesellschaft 1885). — O starožitnostech a dějinách kláštera důkladně jedná otec Neofyt: Описаніе болгарскаго священнаго монастыря Рыльскаго. Составилъ Іеромонахъ Неофитъ Рылецъ.

Mohutný tento uzel horský rozkládá se téměř v samém středu Balkánského poloostrova, ve stejné vzdálenosti od Dunaje i od moře Egejského, nad prameny tří velikých řek, Iskru, Marice a Mesty, jakož i několika hlavních přítokův horní Strumy. Největší rozloha jeho od západu k východu obnáší v rovné čáře asi 50 kilometrův, kdežto šířka jeho, mezi Razlogem a polem Samokovským, nepřesahuje asi 30 kilometrův. Severní sráz je všude strmý a horstvo se z té strany také představuje nejvelikolepěji; jedním nižším hřbetem mezi kotlinami Dupnickou a Samokovskou je tam v jistém svazku s odnožemi Vitoše, druhým mezi prameny Iskru a Marice pak se Srednou Gorou. Na východní straně s Rylou souvisí Rhodope tak úzce, že rozhraní jejich nemá zeměpisného základu a vyplývá jen z názvosloví domorodcův, od kterých se klade nestejně, nejvíce do rokliny Eliderské. Na jih Ryla bezprostředně je spojena s Perin-Planinou.

Starověcí zeměpisci ode dávna měli podrobnou vědomost o tom pohoří. Thukydides, dobrý znatel zemí thráckých, praví, že čtyry řeky Nestos, Strymon, Hebros a Oskios tekou z hory řečené *Skómbros*, ohromné a pusté, souvislé s Rhodopou. Tutéž zprávu, s vynecháním méně známého Oskia, čteme u Aristotela.[3]) Ze spisovatelův doby římské někteří Rylu zahrnují do Rhodopy; Pliniovi se prýští Oescus v Rhodopě a u Ptolemaia Rhodope se začíná mezi prameny Hebru a Nestu.

Jediná dolina, v horách těch položená souběžně se směrem pásma jejich, je hluboký úval řeky Ryly, splývající na západ ke Strumě. Hlavní a nejvyšší hřeben, s prostřední výškou 2130 m., postupuje od západu k východu podél severní strany tohoto zářezu. Naproti na jižní straně táhne se druhý nižší hřeben, jenž nyní tvoří hranici mezi Bulharskem a Tureckem. Nejvyšší vrchol nalezá se zrovna mezi prameny Iskru, Marice a Mesty, nedaleko na sever od trojmezí Bulharska, Rumelie a Turecka. Slove *Musallá* a byl do map uveden teprve ruským trigonometrickým vyměřováním. Výška jeho obnáší 2930 metrův, tak že zůstává jen málo pozadu za Ljubotrnem v Šaru (3050 m.) a za staroslavným Olympem (2973 m.), jakožto třetí dle výšky vrchol Balkánského poloostrova.[4]) *Čadyr-tepé*, nejbližší soused Musally na severní straně, na hřebenu mezi vrchovišti Marice a Iskru má 2786 metrův. Horská jména v té končině jsou jako v Rhodopě nejvíce turecká.

Издава Рыльскій монастырь. София. Скоропечатница на Янко С. Ковачевъ 1879. 8°, 9 a 133 str. Práce napsaná 1868, vytištěna k nalehání prof. Drinova; je to jedna z prvních knih, které vyšly z nových tiskáren Sofijských.

[3]) Thukydides 2, 96 (starší edice mají Skomios). Aristoteles, Meteorol. 1, 13. O obou místech pojednává i Barth 78. Tomaschek, Oest. Gymnasialztschr. 1878, 205 jméno srovnává se thráckým plemenem *Σκόμβροι* a s hradem *Σκοῦμβρο* u Remesiany.

[4]) 1373 sažní ruské mapy = 2929·982 metrův. Číslo 3109 m. na posledním vydání rakouské mapy (list Sofia z r. 1885) vzniklo, jako několik sousedních, chybným přepočtením sažní na metry.

od pastýřských Jurukův: na západě blíže ke klášteru trvá staré názvosloví slovanské. Nad klášterem nejvyšší vrchol je *Popova Šapka* 2704 m.; blízký *Sejmenski kamik*, povystupující k Dupnici, má 2674 m. Jiných vrcholků, vynikajících nad 2300 m., zaznamenává ruská mapa ještě celou řadu. Z nich se otvírají obrovské vyhlídky. Vidí se Stará Planina, Vitoša, Ruj a Ljubaša, kotliny Sofijská, Samokovská, Dupnická, Radomirská a Kystendilská, dáleji Osogov, Perin, části Rhodopy, kotlina Razložská a rozmanitá, málo známá pásma východní Makedonie; z východnějších vrchův spatřuje se Sredna Gora a rovina thrácká.

Cest vede skrze toto horstvo jen málo. Jediná vozová cesta stoupá od Strumy dle řeky Ryly až do kláštera, ale je těsná a celkem schůdnější pro jezdce nežli pro povozy. Ostatní tři přechody jsou pěšinky přes vysoká sedla, jen v létě přístupné: 1. z kláštera do Samokova, 2. z kláštera dle Iljiny řeky skrz pralesy a skalné pustiny do městečka Mechomie v Razlogu (14—15 h.), a 3. ze Samokova přes Demirkapiji rovněž do Razloga. V létě lze také přejíti z kláštera na sever přes hřeben přímo do Saparevské Banje, což vyžaduje namáhavý pochod celodenní.

Obecný typ Rylské Planiny již mnozí cestovatelé, jako Hochstetter a Rockstroh, přirovnávali ke Karpatům. Podobnost ta často je překvapující a má základ ve formaci skal i v zevnějšku lesův, jakož i ve fauně a floře. Jděte v Mehadii okolo „pramene Herkulova“ nahoru podle vesele šumící řeky Černy a uvidíte před sebou partii z okolí kláštera Rylského. Hory Rylské mají také svá „morská oka“, jako Tatry, asi 50 malinkých modrozelených jezérek. Největší skupiny jejich nalezají se na dvou místech, nad svahem k Dupnicku a okolo počátkův řeky Ryly a „Levé řeky“, jednoho z potokův, z nichž se tvoří Isker. Existencí jedné části těchto jezérek objevil německý přírodozpytec Ervin Rockstroh;[5]) úplně jsou vnešeny a barvou označeny na ruské mapě. Z nejzápadnějších anebo aspoň z jejich sousedství vycházejí potoky *Bistrica* a *Otovica*, které v Dupnici samé padají do Džermenu. Veliká skupina, nalezající se na místech, kde se k sobě přibližují vrchoviště Džermenu a Černého Iskru, slove *Sedemté jézera*, turecky *Jedi göler* (sedm jezer). K ní se snad vztahuje temná zpráva u Plinia, jenž praví, že Strymon na horním toku svém prochází sedmi jezery; na horní Strumě samé jezer není, za to však jsou zde na přítocích Strumy z hor Rylských.[6]) Z jiné východnější skupiny pěti jezer vychází *Urdina reka*, jeden z hlavních přítokův Černého Iskru. Veliká jezera na počátcích řeky Ryly slovou *Ríbni jézera*; je jich šest větších (největší se zove *Smrdlivo*

[5]) Rockstroh, Die Quellseen des Kara Iskra und der Kriva Rjeka in Rilodagh, Mitth. der Wiener geogr. Gesellschaft 1874, 481—7 (10 jezer na Levé řece, 7 na Krivé řece).

[6]) Plinius, nat. hist. 4 § 38: „Strymon, ortus in Haemo; memorandum in septem lacus eum fundi, priusquam dirigat cursum.“

jezero) a několik menších. Leva Reka vychází z celého systému takových nádržek; z jednotlivých dalších tvoří se Bílý Isker a Mesta. Poslední na východ nalezají se až u vrchovišť Marice.

Vrcholy a hřebeny (blh. *bilo*) jsou holá skála, vyřezaná v píly, zubatá cimburí a strmé stěny. Ledovcův Ryla Planina nemá, jakož jich vůbec na celém poloostrově není, a také se nenašly žádné stopy, které by ukazovaly k existenci jejich v době dávnější. V stinných roklinách drží se sníh i přes léto, ale polí s „věčným sněhem" nenalezáme; sněžné pruhy ovšem často se doplňují za chladnějších letních dnův, kde se po nočním dešti z kotliny Dupnické ráno často spatřují vysoko na horách skvrny čerstvého sněhu. Co do útvaru, Ryla je horstvo prahorní. Jádro je granitové a syenitové; vedle něho vystupuje slídová rula, amfibolit, z něhož jsou dělány černé sloupy v kostele klášterním, fyllity a krystallisovaný bílý vápenec čili krásný mramor, z něhož se u kláštera dělá dokonce i vápno. O kruhu teplých pramenův kolem do kola a o rýžování železitého písku na úpatí jsme se již zmínili. V sousedství kláštera Boué nalezl galenit, chalkopyrit a malachit, ale p. Zlatarski po delším pátrání to místo znovu najíti nemohl.

Dolejší úbočí a úvaly jsou pokryty starým pralesem, jaký se v Bulharsku najde jen ještě na Rhodopě. Nejdoleji prostírají se světlé lesy dubové, nad nimi habrové s řadami lip, které se za větru rychle prozrazují lesklou spodní stranou listí. Výše následuje pás bukový, promíchany bělokmennými osykami s třepetajícím listím. Asi u 1000 m. začíná se jehličí; zprvu je míchán s buky a osykami (ty jdou asi do 1300 m.), ale výše zvolna se sesiluje, až nabude úplné převahy. Tento pestrý les lupenatý a chvojnatý okolo monastyru samého poskytuje v létě pohled velice půvabný, ale v zimě a za ranního jara činí zvláštní dojem svou průhledností. Mezi koniferami převládají smrky, borovice naše a jihozemské (Pinus Laricio) a nejvýše *mura* (Pinus Peuce), která se vyskytuje i na Rhodopě, na Peristeri u Bitole a na Komu v Černé Hoře (str. 334). Zde onde nalezá se i tis. Velmi silně je rozšířen jalovec (*smrika*), který pokrývá nejvyšší stráně co nízké kleči mezi horskými trávníky. Tyto širé pažiti s vysokou, letním sluncem vysušenou travou, bývají na strmých místech nesmírně kluzké a jsou hlavní nesnází při vystupování na vrcholky; domorodci k chůzi přes ně proto připínají na opánky (*carvúli*) zvláštní železka, řečená *kotki* (kočky). Horní hranice lesního pásma je okolo 2000 m. nadmořské výšky.

Nejvelikolepější pralesy jsem viděl na horním toku Iljiny řeky. Prastaré konifery se sukovitými kmeny, po temnobarevné kůře bradatým mechem obrostlými, hustým davem se tisknou k sobě. Teplo sluneční mezi křižujícím se větvovím jedva prosvituje do polotemné atmosféry pralesné, plné vláhy a opojného zápachu rostlinného. Hustý podrůst zavírá leckde cestu a nepodajnými ratolestmi bije do tváře jezdce, jehož kůň nezřídka přelézá vetchá

tělesa spuchřelých velikánův, hnijící mezi lesklými vějíři kapradin. U mohutných kořenův se kupí rudá mraveniště nevšední velikosti. Někdy vrazíme na místa bahnitá, jinde zase na kamenčím a valouny vroubená koryta bystřin horských, až pak z přítmí lesního vyjedeme na nějakou výslunnou lučinu, plnou vysoké vonné trávy. To jsou zbytky oněch pralesův, kterými za dob Thukydidových panovníci thráčtí a makedonští teprve prosekávali cesty k válečným podnikům,[7]) a které se zračí ještě v středověkých legendách o sv. Janu, kde se vypravuje o lesích, v nichž byly stromy tak široké, že dva mužové je obejmouti nemohli, s nesčíslnými větvemi a s dutinami jako vrata.

V zimních a jarních dobách ze strání strmými úžlabinami s divokým lomozem dolů se kácivají sněžné laviny, kterým zde říkají *sóspa* (srov. stslov. sąsъpъ). Vlekou někdy také i kamení, strhujíce s sebou celé kusy lesův. Jindy lesy trpí horskými vichry, které po sobě zůstavují množství vývratkův: zřídka vzplanou lesní požáry, proti nimž mniši dávají kopati příkopy, ale jen prý déšť je může úplně uhasiti.

V lesích zdržuje se mnoho zvěře, neboť mniši sami, dle řehole své nepožívajíce masa, nechodí na lov, leda na vlky. Medvědi jsou na Ryle a na Perinu dosti četní, prý černí, sivi anebo hnědi (*crni, sívi, múrdavi*); napadají hříbata, vzdalující se od stád koňských a leckdy v noci znepokojují pastýřské košary. Vlci přese všecky honby nedají se vykořeniti, majíce útočišť až nazbyt. Z dravcův menších se vyskytují rysové, divé kočky a lišky. Srnci a jeleni, někdy paroháči neobyčejné velikosti, prohánějí se v celých stádech. Na nejvyšších bezlesých místech bydlí kamzíci (*divi kozi*), které jsme již našli na Kaloferském Balkáně (str. 270); na Ryle jsou daleko četnější a mezi klášterskými pandury bývají vášniví lovci jejich. Pro barvu svou málo se rozeznávají od skal; přikrádajícího se člověka větří z veliké dálky. Panduři mi vypravovali tutéž věc, která se slýchá o alpských kamzících a kterou přírodozpytci, znatelé Alp, uvádějí v pochybnost co mysliveckou pohádku; z „divých kozí“ prý vždycky jedna stojí na stráži a jakmile se blíží nebezpečenství, písknе a tím dává ostatním znamení k útěku. Kozorožec schází docela; aspoň domorodci, kterým jsem jej popisoval, nikdy takového zvířete neviděli. Mezi ptactvem počtem svým vynikají dravci, orli a supi. Potoky oplývají hojností ryb, jmenovitě pstruhův (blh. *pestrva*, v západní Makedonii *strvka*); sušení pstruzi jsou jedna z hlavních částí klášterské stravy.

Jediní stálí obyvatelé hor jsou mniši; na léto přicházejí pastýři, z části Vlasi. Mniši sami páčí rozlohu lesní a horské spousty, toho, co středověké spisy nazývají *pustynja Rylskaja*, na 16 hodin délky a 60 hodin v objemu. Pro rolnictví a sadařství

[7]) Thukydides 2, 98 o králi thráckém Sitalkovi (τεμὼν τὴν ὕλην) a 2, 100 o makedonském králi Archelaovi (ὁδοὺς εὐθείας ἔτεμε) atd.

není tu místa. U kláštera nedaří se již ani obilí ani ovoce. Za naší cesty slívy byly ještě docela malé a zelené; paprika v zahradách klášterských na výslunné stráni nikdy nedozraje, za to se však dobře daří hrách a zelí.

Jediný dobrý přístup do těchto hor je od západu. Z Dupnice vedou do městyse Ryly u dolního konce rokliny řeky Ryly tři cesty. První cesta vede po silnici, arci s velikou oklikou, tvořící ostrý úhel. První kus vede dolinou Džermenu, vroubenou sady a vinohrady. Vesnice zůstávají daleko od silnice, která je velmi široká a dobře zdělaná, náležejíc k systému vojenských cest, jež Turci vystavěli ke spojení mezi Dunajem a přímořskými krajinami u Sěru a Solunu. Za 2 h. zjeví se na pravo červené střechy Boboševa u skalných vrat, z nichž vychází Struma. Odtud se jede stále k JJZ dolinou Strumy, asi dva kilometry širokou mezi vysokými hlinitými terrassami, dle levého břehu; na první pohled se zdá, že Strumská dolina je nepřetržité pokračování Džermenské a že Struma sama je jen postranní přítok. Struma, zde již veliká široká řeka s bujnými vodami, na jaře žlutými, v létě modrými, teče mezi písčinami, na nichž sedají ptáci ledňáci, čekajíce, až nějaká rybka sebou mrskne nad hladinou. Krajina je jednotvárná, s pastvinami a nivami, anebo pustými plochami, na nichž buji živě zelené euforbie. Monotonii její přerušují jen dlouhé aleje starých vrb, klenoucích se nad silnicí, a ztepilé topoly a olše za řekou, ohlašující polohu rozptýlených čiflikův, za nimiž na svazích pravého břehu vystupují zde onde červené strže pískovcové. Vyhlídka na levo je zahrazena hlinitými srázy, avšak místem se v nich otvírají průlomy, doliny bystřin, skrze které zhlédneme vesnice nahoře na terrasse s částkou Ryly v pozadí. Najednou, 4 h. koňmo od Dupnice, se dolina Strumy na našem levém břehu docela zavírá hlinitým ostrohem. Silnice jde serpentinou do vrchu. Za několik minut jsme nahoře a zrakům našim se otvírá daleká vyhlídka. Zrovna před námi leží v malé kotlince slušná ves *Kočerínovo*, uprostřed pravidelně do čtverce odměřených polí tabákových. Dva kilometry na jih od ní teče mezi olšemi řeka *Ryla*, která na nejdolejším toku svém tvoří hranici mezi Bulharskem a Tureckem. Vidíme most přes ni se strážnicemi z obou stran a za mostem na turecké půdě ves *Barakovo* (tur. *Bajrakly*). V pravo za Strumou stojí na jihozápadním obzoru nakupeny vysoké vlnité hory Malešovské, doposud poloviční „terra incognita“ pro nauku zeměpisnou. Ale všecku pozornost obracejí k sobě hřebeny a vrcholy horské, rozřaděné po levé ruce. Na východě věží se stěny Rylské a v nich vyniká rozsedlina, kudy řeka Ryla vyplývá ven. Na jihovýchod celým obrazem ovládá ve značné vzdálenosti nejvelikolepější a nejelegantnější horská podoba celé východní polovice poloostrova Balkánského, *Perin Planina*, antický *Orbelos*. Kuželovitý tento špičák s ostrým vrchem, sedící na širokém podvalu a zdánlivě vyšší než Ryla, viděli jsme již z hradu Kysten-

dilského, od Mlamolova, ba dříve s Karkarije. Na jaře, když vysoká pyramida je pokryta lesklým povlakem horského sněhu, poskytuje pohled uchvacující, plný alpské majestátnosti. Ptal jsem se, nemá-li vrchol ten nějakého zvláštního jména, ale byl mi vždy jednoduše označován co Perin Planina (tur. Perin Dag). Jméno *Arizvanica* (vlastně *Rizvanica*), které mu dávají Barth a Rockstroh, patří prý jednomu nižšímu, ploskému vrchu mezi Perinem a Rylou. Jinak mne domorodci ujišťovali, že nejvyšší vrch Perin Planiny, *Eltepe* či vlastně *Göltepé*, „jezerní vrch" (dle map 2680 m.), s malým horským jezerem, ležící na východ od vsi *Kresny* na Strumě, od Kočerinova prý viděn býti nemůže, zakryt jsa jinými. Mám o tom některé pochybnosti, ale k vypátrání pravdy jsem se nedostal; ruská mapa tak daleko nesahá, obsahujíc jen ještě Džumaji samu. Na severní straně Perinu vede cesta z Džumaje do Mechomie v Razlogu přes sedlo *Predel* a vsi *Osenovo* a *Maruljevo*. Na jižní straně hory leží bulharská ves, řečená taktéž *Perin*.

Za hranicí jen 1½ h. daleko leží větší město *Džumajá*, obydlené nejvíce od fanatických Turků starodomácích anebo vystěhovalých z Dupnice, s tureckou posádkou. Okolí jeho slyne znamenitým tabákem. V městě jsou teplé prameny a staré nápisy; od bulharských učitelův, kteří tam před válkou působili, často jsem slýchal o dvojjazyčném, latinském a řeckém nápise císaře Gordiana, se zmínkou o Pautalii a Germanii, začínajícím prý slovy „bona fortuna", jenž, rozbit na čtyry kusy, se nalezá u kostela Džumajského. Ale přepis jsem si zjednati nemohl a k návštěvě v Džumaji samé se mi, jakkoli jsem často po celé týdny se zdržoval v pohraničních okresích, neudála žádná vhodná příležitost.

V Kočerinově pozorujeme, že jsme na pomezí; vidíme sedláky s pistolemi a dlouhými puškami, bulharské žandarmy, celní stráže a ozbrojené polní hlídače. Obchod k Sěru a Solunu je pro strašnou nejistotu cest v Turecku zcela nepatrný; z počátku zde Bulhaři zřídili celní úřad, ale když důchody jeho neobnášely více než 6000 franků ročně, ponechána tu jen malá stanice (mitarstveni punkt) s jedním písařem, jako expositura celnice Kystendilské.

Z Kočerinova do vsi Ryly jede se ještě 1 h. na severovýchod dolinou Ryly, jejíž břehy něco výše již oba náležejí ku knížectví. Toto *Kočerinovské pole* je nejteplejší končina západního Bulharska. Hojné ovocné stromoví, jmenovitě krásné hrušky, veliké jasnobarevné listy tabáku po polích, kukuřice nad člověka vysoká, neprůchodné živé ploty, množství pestrých motýlův a černí bůvolové, povalující se mezi rákosím na bařinatých lučinách upomínají na některé krajiny italské.

Druhá cesta vede z Dupnice přímo na jih do městyse Ryly, podél samého úpatí hor Ryských, daleko ode všech sídel lidských, s velikým rozhledem na západ. Je to pěšinka, která pro jezdce je nepříjemná pro časté přelézání přes hluboké prorvy

četných bystřin, splývajících do Džermenu a Strumy. Slyším, že bulharská vláda 1886 začala tím směrem stavěti i silnici. Projel jsem tudy jednou koncem dubna, na velikonoční úterek (1881), za $3^1/_2$ hodiny. V Dupnici ovocné stromy stály v plném květu, v teplejším Kočerinově vše již bylo odkvetlo. Strumská dolina na západě se docela rozzelenala, ale naše stezka, vystupující až do nadmořské výšky asi 1000 m. vedla ještě kolem širých polí sněžných, splývajících v roklích Ryly až k úpatí hor a vypařujících ranní mlhy, které v trhaných kouscích lehce se vznášely nad dolními cípy sněžisk.

Třetí cestou jsme se dali na přítomné výpravě 14. září odpoledne. Vede nejprve 2 h. po silnici a potom 2 h. mezi oběma popsanými routiery okolo vsí *Slatiny* a *Smočeva*, po diluvialní terrasse, plné valounův a rozryté hlubokými úvaly mezi strmými, hlinitými břehy. Vsi s chalupami, ověnčenými tabákem, a s kulami čiflikův vypadají chudobně, a také vegetace na terrasse, velice větrné, je slabá, s dubovými houštinami, v nichž se pasou kozy. Po cestě nás stihla jasná úplňková noc. Ryla Planina a profil Perina s oblaky na vrchu zračily se při svitu měsíčném ve zvláštním lesku. Potkávali jsme karavany mezkův, vlekoucích klády z horských lesův. V městysi Ryle našli jsme na ulicích příznak hranice, silnou noční stráž, deset občanův s ručnicemi a bodáky. Pomezí jde totiž jen 5 kilometrův na jih od městyse po vrších. Tam jsou na bulharské půdě ještě koliby řečené *Bozovája;* téhož dne právě tam jedna chalupa oloupena. Poslední stráž bulharské pomezní žandarmerie se nalezá nad těmi kolibami; dále na východ se pomezí v kamenitých, pustých vrších nestřeží. Slezli jsme v nedostavěném dřevěném hanu nějakého Cincara a spali v pokoji, jenž byl ze tří stran obklopen okny ještě beze skel.

Městys *(gradec) Ryla* je veliká osada (2569 obyv.) velice přívětivého zevnějšku, rozkládající se zrovna před vraty skalnými, kterými řeka Ryla vyráží ven do pole, v amfitheatralní, před zimou a větrem ukrytě kotlince, plné vinic. Dřevěné domky skrývají se mezi zahradami ořechův, jablek a broskví; malé bystřiny klokotají po ulicích, které jsou tak klikaté, že v nich snadno lze zablouditi. Obyvatelé jsou lid pěkný a přívětivý; zabývají se pěstováním tabáku, vinařstvím (po domech se vidí obrovské sudy) a kupectvím. Viděl jsem tu několikráte velmi oživené trhy.[8])

Na severní stráni bělá se nová dvoupatrová školní budova. Vedle ní nalezá se staré „crkvište“ *sv. Nikola*, na němž leží antické římsy, podsloupí a jiné tesané kamení staré práce. Něco dáleji stojí kostel *sveti Arangel*, starožitná stavba z cihel a neomítnutých valounův, jejíž kupole stojí na zdech, na každé stráni

[8]) V Ryle, podobně jako v Plovdivsku, bylo mi nápadno, že se od matek kojí děti, které již chodí, do třetího roku i déle, jmenovitě nejmladší. Rozsah tohoto obyčeje není mi znám.

utvořených jako zdi starého pyrgu v Rylském klášteře seřaděním tří úzkých slepých obloukův; k ní nověji (1819) přistavěna klenutá předsíň Malba je stará, s řeckými nápisy. Krov je pokryt velikými břidlicemi, kdežto ve vsi samé střechy vesměs jsou kryty vypouklými cihlami. Vedle kostela shlédl jsem nové čerstvě pálené cihly docela římské formy, ploské čtverce.

Nejvíce mne zajímal řecký nápis ve zvětralém granitu, který je vsazen do kamenné ohrady kostelního dvora na stranu k městu. Jakkoli je necelý a silně poškozený, poznává se v něm věnování oltáře z příspěvkův v denárech od osob s thráckými jmény, kteří se uvádějí co Bessové.[9]) Později jsem slyšel, že po domech se nalezají ještě jiné řecké nápisy. Celý prostor dle řeky Ryly na tři kilometry daleko až k vesnici *Stobu* (tur. *Istop*) je pln osnov zdí *(duvárišta)*, cihel, starých hrnčených nádob atd. Stob leží na levém břehu Ryly; naproti na pravém vynikají na lukách tři vysoké travnaté mohyly. Nad vsí spatřují se na vrchu zříceniny starého hradu, z nichž zbývá ještě kus věže s oknem; věž ta mi od některých označována co *Petrova kula*, což snad souvisí s vyprávkami o bulharském cáři Petru v legendách o sv. Janu Rylském. Chtěl jsem vystoupiti nahoru, ale obyvatelé mi tvrdili, že hradisko je úplně nepřístupné následkem sesouvání hlinitého, konglomeratem naplněného terrainu. Jedna louka pod hradem slove *saraj*; odtud prý hrad jednou byl dobýván. Není pochyby, že je to hrad *Stob*, dobře známý z památek 11—14. století.[10]) Ještě v listině, dané klášteru Rylskému od cáře Šišmana 1378, výslovně se monastyr béře v ochranu proti možným přechmatům lidu hradského: „*grad Stob* nijak ať nemá moci nad člověkem monastyrským ni nad majetkem jeho ni do jediného vlasu.“ Za tureckých dob seděli ve Stobu musulmanští Arnauti; podobně byla prve džamija i v blízké vsi, rovněž ještě na bulharské půdě, řečené *Poromínovo* (patrně z byz. παραμονή stráž). Dědicem Stobu stal se městys Ryla, který patrně vznikl teprve za dob tureckých.[11]) K těmto památkám druží se i rozsáhlé stopy železáren v Ryle samé, haldy černých strusek na levém břehu, jimiž některé dvory jsou jako vydlážděny. Železárny pracovaly prý „až do časův Kargalijových“, tedy ještě před sto lety.

Rylský klášter má v městečku *metoch* (hospodářský dvůr) s vinicemi a zahradami. Cestovatel brzo zpozoruje, že měšťané Rylští se s monastyrem dobře nesnášejí. Jedna z příčin těchto poměrův jsou *kalugerky* (jeptišky), kterých tu bydlí prý asi 100,

[9]) Arch. epigr. Mith. X. 74.

[10]) *Στοβός* v biskupství Velbuždském 1019, *grad Stob* vedle Velbužda atd. v životopise Nemanje od krále Štěpána, *Στούμπιον* u Nikety Akominata 568 a Akropolity 84, *grad Stob* v Rylském chrysobullu 1378.

[11]) V listině 1378 není o vsi Ryle zmínky, leda že se sv. Archangel, zpomenutý v omezení území klášterského, vykládá za zpomenutý kostel toho jména. Také v přenosu sv. Jana 1469 se o osadě Ryle nemluví.

a to ne v zavřeném klášteře nějakém, ale v jistých ulicích v jednotlivých, zvenčí velmi úhledných domcích. Jsou to nejen ctihodné stařeny, z části příbuzné otcův Rylských, ale i krásné, mladé dívky; zabývají se hlavně přástvou a tkaním vlněného *šajaku*. Způsob života jejich vyžadoval by přísné reformy, kdyby na pravdě spočívala jen polovice dekameronských historek, jaké Rylci vypravují o častých návštěvách mnichův a cestujících úředníkův u některých z těchto „sester".

Z Ryly do kláštera přijeli jsme 15. září odpoledne za 5 h. Konal jsem tu cestu již potřeti, ale mému soudruhovi bylo všecko nové. Voznice, úzká, ale místem velmi úpravná, vede stále dle řeky Ryly, až k ústí Iljiny řeky s hlavním směrem k východu. Deset minut za vsí otvírá se skalná brána do nitra hor, mezi obrovskými pylony šedé barvy. Skály ty se skládají na tři kilometry z kolossalních mass konglomeratu, s obrovskými kusy svaleného granitu, ruly a kvarcitu, pevně slepených hlinou a pískem; Boué, jehož upomenuly na známé útvary švýcarského Rigi, je nazývá „d'énormes rochers de poudingue". Na jednom místě nalezá se v nich slabounká žilka kamenného uhlí. Za vchodem následuje krásná horská krajina. Holé nebetyčné skály s plochami leckde jako zrcadlovitými, oslněné odpoledním sluncem, věží se po stranách, cesta se točí oklikami brzo po jednom, brzo po druhém břehu, tak že nevidíš daleko ani napřed ani nazad, a divoká rozpěněná Ryla skáče přes tarasy nahromaděného kamení a přes polámané, z hora přivlečené kmeny a větve s takovým jekotem, že se leckdy mezi sebou ani plnou silou lidského hlasu dorozuměti nemůžeme. Na místě, kde konglomeraty činí místo rulám, leží na pravém břehu *metoch Orlica* se starým kostelem sv. Petra i Pavla, zbudovaným dle nápisu 1478. V předsíni je vyobrazen přenos sv. Jana z Trnova do Rylského kláštera. Nedaleko odtud mine se starý kamenný most přes Rylu, dle tureckého způsobu uprostřed oblouku vyvýšený a ke břehům dosti strmě nakloněný. Dáleji se dolina otvírá a kolem do kola se spatřují veselá luka, nad nimiž se výše prostirají krásné světlé lesy, habrové a bukové. Nejvýše na horách se zračí již černý les jehličí. Dle řeky bují plané hrušky (*kiselici*), plaménkem opletené žluté slívy s moučnatými plody, drobnolisté javory, vysoké lísky, jalovec, ostružiny a divoký chmel. Hranice turecká běží docela blízko v pravo nahoře na hřebenu, v rovné čáře jen asi 3 kilometry od cesty.

Po dvouhodinné jízdě spatří se v levo ve výši ves *Pastra* či *Pъstra*, z níž k cestě dosahují jen hany. Asi $^3/_4$ h. odtud stihli jsme k pile, kterou nějaký Arnauta má najatou od kláštera; způsob poražení lesa, provozovaný od něho beze vší kontroly, zdál se nám býti zlou devastací, kdežto uvnitř v horách staré stromy prostě hnijí. Okolo jednoho hospodářského dvorce klášterského (*čifliku*), obklopeného senníky a ohradami pro dobytek,

přirazili jsme. 40 minut před klášterem, na těsné místo docela zastíněné horami. Zde u malé strážní věže, ve které časem bývá postaveno několik mužův, přichází od jihovýchodu hlubokou dolinou *Iljina reka*. Za ní stojí hraniční vrchy *Carev vrch* (2390 m.) a *Kadin grob* mezi prameny Iljiny reky a Ryly. Cesta obrací se na severovýchod se stálým stoupáním. Krajina se stává divočejší. Dolina se súžuje, lučiny přestávají, míchané lesy houstnou, Ryla ozývá se v hloubi na pravo hlasem hřímavějším, hory se zdají býti vyšší a strmější, ba před námi se v pozadí již spatřují kamenité zubce nejvyššího hřebene. Slunce osvětluje jen vrcholky; temné večerní stíny vyplňují hlubinu doliny a zachvacují i naši cestu, skrytou v hustém stromoví. Konečně se les rozstoupí. Ve stínu převysokých, dole pralesem obrostlých, nahoře docela holých strání otvírá se na terrasse mezi lesem a pravým břehem hluboko zaryté Ryly malá lučinka, a ta je přehrazena velikou šedou stěnou neomítnutého kamene s malými okénky, seřaděnými v četných patrech nad sebou. Jsme před klášterem. Vypadá jako nějaký hrad středověký s cimbuřím a střílnami; schází k tomu jen příkop a zdvihací most.

Před velikými vraty se zvenčí klene malé podloubí s freskovými obrazy svatých. Jeden klášterský pandur v tvrdočervené kazajce a bílé albánské fustanelle pozdravuje nás a přijímá naše koně. Projdeme průjezdem do vnitř. První dojem je uchvacující. Prostranný dvůr, zarostlý zelenou travou a oživený šumotem kašen, obstupují ve čtyrech nebo i pěti patrech otevřené chodby se sloupovím a klenutými arkádami, z nichž se vchází do kellií, kterých je asi 300. Uprostřed dvora stojí nádherný chrám z barevného staviva s olovem pokrytými kupolemi, a vedle něho vypíná se vysoká, věkem zčernalá věž středověká. Klášter tento je největší kamenná budova celého Bulharska a vůbec celé severní polovice Balkánského poloostrova, odečteme-li Cařihrad, mečety a saraje Adrianopolské, kláštery Athonské a zbytky římských palácův ve Spletu. Ale hned napřed musím připomenouti, že jen ona věž je stará; vše ostatní je stavba z první polovice našeho století, z dob obnovení náboženské svobody v Turecku.

Klášter vystavěn je, něco přes 1100 m. nad mořem, [12]) v úhlu, který tvoří stok Ryly s divokou *Drušljavicí*, [13]) přicházející malebnou roklí ze severu a sice stojí na pravém břehu Drušljavice i Ryly. Budova klášterská úplně ovládá dolinu Ryly na těsném místě, kde není průchodu leda skrze klášter sám. Nad klášterem

[12]) Rakouská mapa klade klášter s 1180 m., což je přejato z barometrických měření Viquesnelových. Ruská mapa udává jeden bod na lukách u Ryly nad klášterem směrem k staré postnici s 1154 m. Jedna aneroidová observace Zlatarského ve srovnání se současným stavem barometru v Sofii dává klášteru 1138 m.; Heller str. 95 má 1263 m., což je příliš mnoho.

[13]) Drušljavica nepochybně od blh. *drúsam* otřásán, *razdrúsan* roztřesen (ku př. od jízdy).

otvírá se u Ryly malá lesnatá dolinka s lučným dnem, za níž na severovýchodě vystupují ohromné skalné stěny; nahoře na hřebenu jejich poslední pablesky zapadajícího slunce divně ozařují plechem pobitý kříž na temeni *Elenina vrchu* (2401 m.).[14]) Sníh padne sice někdy i v červenci na *Petrov den*, ale podnebí poměrně je mírné, neboť směr doliny (JZ—SV) svitu slunečnému ve všech měsících dává plný přístup a větry i ledové metelice zimní do dna doliny nevnikají.

Komnaty či *kellie* mnišské mají rozkošnou vyhlídku do okolní horské přírody. V zařízení jejich nápadny jsou *dulapy* (vezděné skříně) ve stěnách, nejvíce z ozdobného surového dřeva, dlouhé nízké pohovky s pestrými koberci a vysoká kamna se zelenými puklicemi jako taliři na bílých polévaných cihlách. Ve dne v noci stále se slyší melodický šum Ryly a jejích přítoků.

Počátky tohoto kláštera padají do prvního století po pokřestění Bulharska. Zakladatel jeho sv. Jan Rylský zemřel dle prologů starobulharských r. 946, prý ve věku 70 let; dle toho byl by narozen ještě za panování knížete Borisa okolo 876, sotva dvanácte let po pokřestění země, a mladý věk jeho by padal do let cáře Symeona, když říše bulharská dosáhla největšího rozsahu svého, a do dob apoštolské činnosti sv. Sedmipočetných, učedlníkův sv. Kyrilla a Methodia, po vlastech makedonských. Legendy, ovšem dosti mlhavě, sv. Jana přivádějí ve styk s bulharským cářem Petrem (927—969). V činnosti své sv. Jan nebyl sám. Za těchto prvních dob křesťanských vystoupili v samém středu poloostrova čtyři poustevníci, jejichž památka po dnešní den mocně žije trváním čtyr klášterův, ježto od nich mají svůj původ. Tradice přivádí tuto „četvorici“ v nejužší svazek, postavujíc sv. Jana za hlavní osobu a ostatní za učedlníky jeho. Ostatní tři „pustinnožiteli“, jejichž kláštery jsou doposud na turecké půdě, byli Prochor Pšinský na řece Pšině pod horou Kozjačskou v „pustynjach Vranjanskych“, Gavril Lěsnovský, zakladatel kláštera sv. Archandělův na hoře Lěsnovské u Kratova, a Joakim Osogovský či Sarandaporský, o jehož klášteře jsme se již zmínili.[15])

Nejslavnější z těchto čtyr poustevníkův byl však sv. Jan, jehož sídlem byla „pustynja Rylskaja“. Život jeho popisuje celá řada legend, které v podobnostech od sebe nemálo se odchylují.[16]) Pocházel ze Skrina (str. 448). Po smrti rodičův, prý

[14]) Nevím bezpečně, zdali jméno to zníti má *Elenin* anebo *Eleni vrch*. Není to nikterak nejvyšší vrch Ryly, jak se často slýchá.

[15]) Novořecké jméno *Saránda póri* (40 brodův, starořec. τεσσαράκοντα πόροι) opakuje se často na poloostrově, podobně jako turecké *kyrk geçid* stejného významu.

[16]) Životopisův sv. Jana Rylského je šest. Rozbor jejich podává prof. Polychronij Syrku, Сборникъ статей по славяновѣдѣнію (vydaný k jubileu prof. Lamanského), Petrohrad 1883 str. 354—380. Jsou to tyto:

1. První sepsal za císaře Manuela Komnena (1143—1180) v Středci byzantinský hodnostář *Georgij Skylices*, snad náčelník v témž městě (rozdílný

ne chudých a ne bohatých, odebral se do blízkého kláštera pod tamní horou Rujenem, ale náklonnost k životu rozjímavému vedla jej dále do pustin k životu eremitskému. Jeden čas prý pobýval u Strumy blíže Pernika, jakož i na Vitoši. Posléze se odebral do pustiny Rylské, nejdivočejší ze všech; tam prý bydlel nejdříve v dutém stromě, potom v jeskyni, kde jej navštěvovali ovčáci a lid z okolí, jmenovitě když se rozhlásilo, že svatý poustevník vypuzuje zlé duchy a léčí neduživé všeho druhu, hluché, chromé, slepé i běsné. Brzo se kolem něho sestavila malá obec eremitská, jejíž členové si pod jeskyní vystavěli chaloupky co kellie a malý chrám. Asi hodinu cesty od nynějšího kláštera dle Ryly nahoru prohlédají z lesa vysoko na severním úbočí doliny pod srázy Elenina Vrchu dvě malé budovy. Východní z nich je *stara postnica* čili *stari skit* sv. Jana. Jsou tam tři malé chladné jeskyně. Jedna z nich má východ do výšky, kterým poutníci prolézají; kdo je hříšník, prý neproleze, kteroužto nepřihodu mívají ovšem nejvíce lidé tělnatí. Doleji stojí kostelík, jehož západní strana s původním hrobem sv. Jana se nalezá také v jeskyni, ostatek pak je vystavěn 1820. Vedle jsou pod převislou skalou vystavěny čtyry nízké kellie, u nichž se nalezá malý pramen. Žije tam nyní již od 33 let dobrý stařec mnich, který dělá *kapy* (čepice); hostil nás na návštěvě rakijí a lipovým čajem. Druhá západní budova asi půl hodiny vzdálená a nyní neobývaná slove *postnice sv. Luky*, dle bratrovce sv. Jana, který s ním tu pře-

od Jana Skylice, spisovatele byz. letopisův, sahajících do 1081). Tištěno ve velikých minejích metropolity Makaria. Syrku se domnívá, že tato velmi obratně sepsaná legenda byla složena původně slovansky, o čemž však lze pochybovati (ku př. osobní jméno Grudas, patrně Grъdъ).

2. Bezejmenná legenda, sepsaná bez rhetoriky popularně a téměř naivně také v 12. věku, pokud tělo sv. Jana leželo v Sofii. Vydal Hilferding, Sebr. spisy 1, 125—131 z rkp. psaného v Gabrově 1756, pokládaje ji za nejstarší z těchto legend. Syrku ji má za apokryfickou, s živly bogomilskými. — Spolu s životem z prologu a s legendou Skylicovu nalezá se sepsání to v rukopise Rylském čís. 47, psaném 1602 od „hieropapy“ Nikifora, zdá se v Bobošově.

3. Krátký život v „prologu“ k 20. říjnu, složený asi v 13. století, když sv. Jan byl již přenešen do Trnova.

4. Legenda, sepsaná v druhé polovici 14. století od Trnovského patriarchy Euthymia, s použitím předešlých, vzor uhlazené staroslovanštiny. Vydána poprvé v Kyjevě 1671, naposled od Stojana Novakoviće v Glasniku sv. 22.

5. Legenda, složená 1470—1478 od Dimitra Kantakuzina, po přenešení sv. Jana do Ryly (1469) a vepsaná již do panegyriku Rylského 1479. Text slovanský obsahuje stopy řeckého originálu (Trínov m. Trnov atd.).

6. Přenešení sv. Jana z Trnova do Ryly 1469 pěkně, bez plané rhetoriky, vylíčil Vladislav grammatik. Nalezá se již v panegyriku z 1479; tišt. v Glasniku sv. 22. Daničić, Starine 1, 45 vyslovil pochybnosti, že by to byl spis Vladislavův, ale v panegyriku Rylském, psaném vlastní rukou Vladislavovou, čte se na počátku toho spisku na kraji „*gramatikovo*“ rukou starou, a tatáž stará poznámka se spatřuje v druhém Rylském panegyriku z 1483 na témž místě.

býval.[17]) Pověsti klášterské tvrdí, že nejstarší širší klášter stál na louce u Ryly zrovna pod sv. Lukou, kde prý se posud vidí *crkvište* a osnovy stěn.

Tělo sv. Jana nezůstalo dlouho v klášteře. Ještě prý cář Petr dal je přenésti do Středce, a od té doby sv. Jan asi po 500 let zůstával vzdálen od hor Rylské. Vytknuli jsme již napřed (str. 6), jaké místo zaujímají osudy těla sv. Jana v dějinách Středeckých. O klášteře samém za těch dob nevíme nic bližšího, leda že mniši jeho se účastnili přenosu ze Středce do Trnova (1194). Od cářův bulharských bývala „veliká lavra Rylská" (tak slove v typiku klášterním) obdarována velikými privilegiemi. Cář Šišman ve své listině zpomíná darování „světopočivšago carě Asěně i Kalimana carě", Asěna II. (1218—1241) i syna jeho Kalimana (1241—1246), jakož i od všech „prědědov i dědov i roditelej carstva mi". Tehda tedy existoval celý klášterní archiv se všemi jeho pergameny od dlouhé řady cářův Trnovských. Život v klášteře se spravoval dle *typiku*, daného od sv. Jana samého. Text jeho, který jsem však sám neviděl, je doposud zachován v přepise ze starého pergamenu, jenž 1385 s jinými klášterskými knihami a věcmi bedlivě byl ukryt „pro naléhající strach od bezbožných synův Agarenských" (Turkův), ale spolu se všemi těmi památkami přišel na zmar. Jedno z přikázání jeho, které je platno po dnešní den, zapovídá mnichům všeliké požívání masa; zelí, bob, sýr a ryby jsou téměř jedinou stravou klášterní.[18])

Po bitvě u Velbuždu (1330) zdejší krajina některý čas byla v rukou srbských a sice tu vládl pán Strumice a Melniku, vojvoda *Chrelja*, posud opěvovaný v národních písních jihoslovanských. Jeho nákladem zřízeny nejtrvalejší budovy v klášteře, který se již nalezal na nynějším místě. Od něho zbudována svrchu

[17]) Chrám sv. Lukáše na počátku našeho století vlastním nákladem vystavěl kajicník Hadži Ignatij ze Staré Zagory, který ve světském životě co *hajduk Ivan* byl strašný loupežník a dle vlastní výpovědi se světa sprovodil do sta osob. Stav se mnichem, putoval do Jerusalema k hrobu božímu a žil pak na Ryle ve velikém pokání, ale nalezl tragický konec, zavražděn byv od nějakého pomateného člověka. Sestřenec jeho Ignatij, jejž otec Neofyt ještě osobně znal (viz jeho popis kláštera Rylského str. 84 sld.), byl co hoch poturčen, ale Turkům utekl do Ryly; 1814 v Cařihradě co odpadlík od islamu popraven provazem, načež co *Ignatij Starozágorský* večten mezi mučedlníky. On sám toužil po smrti mučedlnické a proti všem radám soudruhův sám šel do Cařihradu kázat proti islamu, připraviv se prve přísnými posty na hoře Athonské.

[18]) Typik ten popisuje otec Neofyt, op. cit. 22 pozn. Začíná se slovy: „Já pokorný a hříšný Joan .... když jsem přišel do této pustyně Rylské, lidé jsem v ní nenalezl, jen zvířata divá a rokle (дѣбри) neprůchodné." Poslesloví praví, že závět tu z pergamenu přepsal igumen kyr Dometian, „muž slovesný", učedlník igumena Varlaama pustinníka, jenž 9 let žil na *Černé hoře*, nyní řečené *Črnej* (o té místnosti v okolí kláštera ještě se zmíníme) a 28 let v staré postnici, r. 6893 (1385) za nebezpečí tureckého. Z toho přepisu kopii posud zachovanou učinil mnich Savatij, učedlník samého Dometiana. Odtud lze souditi, že klášter trval některou dobu i po 1385.

zmíněná věž čili *pyrg*, tak zvaná *Relina kula*, čtverhranná to pětipatrová stavba do 25 metrův vysoká, která co obranná budova původně tvořila roh kláštera nebo oporu brány, ale rozšířením kláštera nyní se octla uvnitř dvora. Zčernalé zdivo, dole až na 3 metry silné, divně se odráží od lesklého kamene vedlejšího kostela a od sloupův i arkád klášterského dvora. Nejspod je *temnica*, do které zavíráni blázni a neposlušní mniši, nejvýše malá kaple, v níž se chová stará ikona Matky Boží, dle pověsti dar císaře Manuela Komnena. Po každé straně sahají ve zdi až pod nejvyšší patra dvě úzká převysoká klenutí, takořka slepá okna, která budovu drží pohromadě; malá okénka jsou toliko v nejvyšším patře, kdežto po stranách se spatřují jen malé střílny. Podobnými starými *pyrgy* je opatřena většina klášterův Athonských. Na jižní straně (ke kostelu) vidí se vysoko na věži starožitný nápis, sestavený vsazením přímých a okrouhlých cihel do zdiva, tak že litery se deštěm smýti nemohou. Praví toto: „Za panování převysokého Štěpána Dušana krále vystavěl tento pyrg gospodin protosevast Chrelь velikou prací a nákladem svatému otci Janu Rylskému i Matce Boží řečené Oseňovica, léta 6843 (1335) indikce....“ Spisovatelé 15. století připisují Chreljovi i zbudování kostela, který stál do 1834 na místě nynějšího chrámu vedle věže. Byla to dle vyprávek starcův budova pěkná, ale neveliká a těsná, s dvěma kupolemi a malbou novějšího rázu. V ní pohřben sám Chrelja, který ku konci žil v Ryle co mnich Chariton a tu se světem se rozloučil 1343 (6851). Dlouhý náhrobní nápis jeho leží nyní zvenčí u jižní stěny kostelní, ale bohužel je necelý, rozbit jsa na tři nesouvislé kusy.

Po Chreljovi nalezáme krajiny zdejší opět v rukou bulharharských. Cář Jan Alexander 1347 činil darování v blízkém Skrině; hranice tedy za té doby šla v té krajině i za Strumu. Syn jeho cář Jan Šišman dne 21. září 1378 (6887 ind. 2) ve Srědci potvrdil veškerá privilegia kláštera Rylského. Je to jediná listina starobulharská, která se zachovala nejen na Ryle, nýbrž v celém Bulharsku; ostatní, posud dochované, nalezají se na Athoně nebo v cizině. Je dobře zachována i zdá se, že v čas nájezdu tureckého byla uchráněna snad na Athos a pak zase sem přinešena; nemyslím, že by bývala zazděna, sice by se bylo uchránilo z archivu Rylského i něco více. Je to dlouhý závitek pergamenový, nepříliš široký, popsaný písmem stojatým, šedočerným, poněkud načervenalým, bez dělení slov a s označením přízvuku; dole čte se carský podpis spletitými literami písma červeného. Visutá zlatá pečeť představuje z jedné strany obraz cáře Šišmana, z druhé sv. Jana Rylského. Celý ráz zevnější upomíná na současné staré listiny srbské, jichž jsem nemálo měl v rukou. [19]) Z vypsání mezí vidíme, že klášter kromě nynějšího

[19]) Nejlepší vydání, dle kopie od otce Neofyta druhdy zdělané pro Venelina, viz u Šafaříka, Památky dřevního písemnictví Jihoslovanův, 2. vyd.

svého území, které v sobě zahrnuje horní pořící řeky Ryly až ke vsi Pъstře, držel i celou končinu v úhlu mezi Rylou, Strumou a Džermenem a jednotlivé vsi v Džumajsku (i na západní straně Strumy) i v Razlogu. Ze jmen osad vysvitá, že od konce 14. století mnoho vsí zaniklo, ale také že značná část topografických názvův, doposud trvajících, je původu velmi starého.[20]) Klášter byl vyňat z pravomocnosti všech úředníkův zemských i dvorských, malých i velikých boljarův, jichž se vyčítají celé řady, jakož byl osvobozen i ode všech daní a robot.

Po tureckém dobytí Bulharska klášter Rylský úplně zapustnul a ze všech jeho budov zbyly jen pyrg a chrám, zarostlé povlakem trávy, trní a chrasti. Zpustnutí to trvalo asi padesáte let. Teprve v polovici 15. století monastyr obnovili tři bratři, Bulhaři původu boljarského ze vsi Granice u Velbužda (Kystendilu).[21]) Otec jejich byl se obrátil ve vyšším věku ke stavu duchovnímu a pod jménem Jakub byl biskupem v Krupniku, veliké vsi pod Perinem mezi Džumají a Melnikem, která nyní je obydlena od fanatických Pomákův.[22]) Oni sami po smrti manželek svých také se stali řeholníky se jmény Joasaf, David a Theofan, s úmyslem přinésti víře křesťanské za rostoucího nátlaku muslimanského vydatnější pomoc. K tomu cíli prostředky vlastními s pomocí jiných zbožných mužův obnovili zapustlý monastyr Rylský, a sebrali novou obec klášterskou.[23]) Prostřednictvím cařice Marie, dcery srbského despoty Jiřího Brankoviće a vdovy sultána Murada II., která žila ve vsi Ježově u Sěru († 1488), přenesli 1469 tělo sv. Jana z Trnova nazpět do pustiny Rylské.

Jelikož klášter nebyl bez přerušení obýván, nynější knihovna jeho neobsahuje žádné zbytky středověké bibliotheky někdejší Lavry Rylské. Slovanských rukopisův čítá se nyní do 100. Jsou

str. 105—108. Avšak zapotřebí je edice ještě věrnější, nejlépe se snímkem fotografickým.

[20]) Z osad, jmenovaných v chrysobullu 1378, posud trvají mezi Dupnicí a Kočerinovem Bъdino (Bádino, Bádensko), Krъčino (Kъrčino tamtéž), Črtov Dol, (Čertovo na rak. mapě u vsi Slatiny), v dolině Ryly Pъstra Bъzovo (nyní Bozovája, v úředním seznamu tištěno Бозовае), v Razlogu Gnidobradsko (nyní ves Nidobrdsko, v níž se prý nalezá středověký nápis v kostele, jako v Bojaně), v Džumajsku Lěško, Selište, Drenov Dol (nyní Drenovo, na pr. břehu Strumy), Cerovo, konečně na západní straně Strumy u Kresny Gradečnica (nynější polo pomácká ves Gradešnica). Rovněž trvá posud mnoho jmen vrchův Rylských: Lomnica, Kamenica (na S od Pъstry), Carev Vrch, Šipočen atd., reka Ilijina, metoch Orlica a j.

[21]) Ve vydání spisu Vladislava grammatika v Glasniku 22, 289 ves u Velbužda se zpomíná beze jména, ale v jiných rukopisech výslovně se jmenuje Granica.

[22]) Kdy se poturčil Krupnik, je, kolik vím, docela zapomenuto (str. 296). V klášteře Rylském se chová nádherné evangelium na papíře, které daroval „mitropolit Krupniku kyr Joasaf“ a stříbrem a zlatem okoval „Matej zlatar ot Sofia“ r. 1577 (Neofyt op. cit. 101).

[23]) Rok obnovení kláštera není znám. Nejstarší z bratří Joasaf, první igumen po obnovení, zemřel 1463 (srb. letopisy v Glasniku 53 str. 96).

mezi nimi jen některé starší kusy, jako jedno pergamenové evangelium asi z 13. století; ostatek jsou přepisy obsahu duchovního, zdělané v 15—18. věku. Mezi nimi největší historickou cenu mají dva obrovské „panegyriky“ (životy svatých, hlavně domácích); jeden je psán 1479 od Vladislava grammatika v jednom klášteře pod Crnou Gorou u Skopje, druhý 1483 od různých ruk mnišských v Rylském klášteře samém.[24]) Kromě toho je zde řada starotisků z prvních tiskáren slovanských v Srbsku, v Benátkách a na Rusi, ku př. snad jediný úplný exemplář oktoichu, tištěného 1539 v klášteře Gračanickém na Kosovu poli.

Sultánové turečtí obnovenému monastyru neodpírali ochrany své; archiv jeho obsahuje celou sbírku starých fermanův, stvrzujících meze jeho majetku. V chrámě se ukazují dva ozdobné svícny (lampady), které daroval jeden ze starých sultánův (prý Murad II.), když se mu na cestě skrz Dupnici poklonil igumen Rylský. Turecké rodiny v Dupnici až do nedávného pádu panství tureckého vykonávali nad monastyrem jakousi zděděnou (*babadán*) ochranu. Od starých knížat rumunských má klášter dva zlatotkané pokrovy na rakev sv. Jana z 1511, dar multanského vojvody Jana Bogdana. Jakožto *stavropigion* klášter byl vyňat s jurisdikce biskupské. Patriarchové Pečští, jak se dovídáme ze zápisův po rukopisech, častěji sem přicházeli na návštěvu; ještě 1766 klášter navštívil poslední z nich Kallinik, krátce před zrušením toho patriarchátu.

Zásluhy kláštera Rylského o národ bulharský za tureckých dob jsou veliké. Nalezaje se uprostřed zemí bulharských, stal se všenárodní svatyní, navštěvovanou od poutníkův ze všech stran. Životopis sv. Jana s vyprávkami o cáři Petru a cáři Asěnu a chrysobull cáře Šišmana přispívaly k zachování paměti dávného státu bulharského. Vlivem monastyru se stalo zajisté, že islam, který s Rhodopy postoupil až do doliny Strumy, se nešířil dále na sever, nýbrž jen horami na západ k Vardaru. Jinak by se i Dupnicko a Kystendilsko bylo naplnilo Pomáky. Biskupové těchto krajin v minulém a našem století bývali nejvíce Řekové, kteří ke stádu svému promluviti uměli toliko řecky nebo turecky; slovo boží v národním jazyku lid slovanský zde slýchal jen od klášterníkův z Rylského kláštera, v němž se služby církevní bez přetržení četly vždy jen slovansky. V této činnosti své klášter se opíral o četné *metochy* (dvorce nebo stanice), které měl v celé řadě měst: v Dupnici, Samokově, Brezniku, Sofii, Niši, Vidině, Vraci, Kazanlyku, Kotli, Čirpanu, Plovdivě, Tatar-Pazardžiku, Koprivštici, v Solunu atd. Duchovní, kteří tam bývali na čas posíláni (*taxidioti*), měli uloženo poučovati křesťany; při tom

[24]) Z panegyriku Rylského čerpali Grigorovič a Hilferding. Z něho pochází i vydání legendy sv. Kyrilla Solunského v Šafaříkových Památkách jihoslov., dle přepisův zdělaných od otce Neofyta pro Grigoroviče.

ovšem sbírali příspěvky na vydržování kláštera. Mnohé z těchto mnichův nalezáme na začátku nového hnutí mezi prvními učiteli bulharskými. První buditel Bulharska, mnich Paysij, který byl rodem z eparchie Samokovské z nejbližšího okolí Ryly, v bulharské kronice své, sepsané na Athoně (1762), vřelými slovy vybízí Bulhary, ať pilně dbají kláštera Rylského, neboť on samojediný zbyl z velikých monastyrův bulharských. To je docela pravdivé: monastyry dnešního Bulharska kromě Ryly jsou malé klášteříky, obydlené jen od jednoho mnicha; jediné Trojanský klášter v Balkáně a řecký monastyr Bačkovský v Rhodopě jsou trochu větší. Na počátku našeho století v čele školského hnutí bulharského stál zase Rylec, otec Neofyt.

Za anarchií minulého století klášter třikráte vypleněn od loupežnických tlup (1765, 1768, 1778), ba v posledním případě od čety 30 Arnautův za srpnového jitra na úsvitě i zapálen, neboť kromě pyrgu, kostela a kamenných klenutých přízemkův vše ostatní bylo dřevěné. L. 1819 asi 800 Turkův přirazilo s hrozbami před klášter a jen dary pohnuto k odchodu. Nedlouho potom po výbuchu řeckého povstání 1821 přitáhl do Ryly ještě větší zástup rozkacených musulmanův, hledat skrytá prý skladiště prachu a zbraně, připravená k obecnému povstání ráje; ale když ničeho nenašli, vynutili summu peněz a zase odtáhli. Veliká pohroma stihla pak klášter ohromným požárem 1833, avšak zavdala podnět k velikolepému obnovení všech budov, které provedeno v l. 1833—1847. Vládní ferman s povolením ke stavbě vymohl otec Neofyt co posel Rylský v Cařihradě pomocí Štěpána Vogoridiho, knížete Samosského, otce Aleka paše, prvního guvernéra Východní Rumelie.

Celá obrovská budova je pomník doby vnitřního míru a větší volnosti, která v první polovici našeho století následuje po krušných letech Krdžalijské anarchie a sahá od míru Adrianopolského do války Krymské (1829—1854). Před tím provedení takových staveb nebylo možno pro stísněné položení ráje a nedostatek svobody církevní, a později rovněž se stalo nemožným, když hnutí národní pod vlivem čistě politických tendencí se zbavilo bývalého rázu náboženského. Celý národ bulharský v Podunají, v Thrakii i Makedonii se dary svými účastnil v tom díle.

Cestovatele nejvíce překvapí jedna okolnost. Tyto ohromné hradní stěny z tesaného kamene, smělé kupole, barevné fresky a díla řezbářská jsou všecko práce domorodcův Balkánského poloostrova, Bulharův a Makedorumunův, nestudovaných a samorostlých mistrův, pracujících dle zděděného podání! Všude se pozoruje živá tradice byzantinského středověku, ale také se poznává vzor jejich — Athon; Rylský klášter i s chrámem i s vnitřním zřízením svým není než zdařilé napodobení starých monastyrův Svaté Hory Athonské. Chrám budoval mistr Pavel z makedorumunské vsi Krimina v Kostursku v dolinách Pindu, veliká křídla

s kelliemi mistr Milenko z Blatešnice (str. 388) v horních soutěskách Strumy, mistr Alexa Rylec ze vsi Ryly a rozličtí Debraliji, z nichž jeden majstor Krsto Debralija ze vsi Lazaropole postavil nejvyšší balkón severního křídla. Malby pracovali mistři ze Samokova a z Razlogu, kteří školu Athonskou prodlužují i nyní v době, kde staroslavné malířství v klášteřích Svatohorských nadobro vyhaslo. Některé z nich provedl Dimitr ze vsi Banska v Razlogu, ale většinu zpořídili dva bratří ze vsi Dospeje u Samokova, Dimitr a Zachariáš, synové Christa „zografa“ (malíře), který se vyučil ještě na Athoně. Syn Dimitrův Stanislav (původně Zafir) Dospevski zdokonalil se v umění svém na Rusi a usadil se v Tatar-Pazardžiku; vlastenecké smýšlení své zaplatil za „massakrův“ 1876 tragickou smrtí v žalářích Plovdivských. V klášteře samém malířství a řezbářství bohužel se nepěstuje.

Budova je nepravidelný čtverec, jehož strany mají délku rozdílnou. Do dvora vedou dvě brány s těžkými vraty, železem okovanými, která se při slunce západu pevně zavírají, brána Dupnická na západ a Samokovská na východ. Nad Samokovskou branou nalezá se kaple srbských sv. Symeona a Sávy, nad Dupnickou kaple sv. Archandělův. Před Samokovskou branou stojí hospodářské stavby, pily vodou hnané, konírny, kovárny, brusírny atd. Zvenčí stěny jsou neomítnuty; jen kde hrubě přitesané kameny k sobě přilehají, položena je páska tvrdé bílé omítky. Na některých místech budova má výstupky jako věže s drobnějšími okénky. Na levo od Dupnických vrat bedlivé oko najde zvenčí ve veliké výši dvě okrouhlé kamenné hlavy, do stěny vsazené, primitivní to pokusy vyobrazení tváře lidské s očima, ústy a nosem: bylo mi řečeno, že od mistrův vsazeny jen pro okrasu, ale myslím, že v nich vězí kus nějaké prostonárodní mythologie stavitelské. Ze střechy, vypouklými cihlami kryté, vynikají komíny, dle orientalského spůsobu velmi vysoké, jakož i hřebeny silných požárových zdí, které celou stavbu rozdělují na šest částí, propouštějíce i na chodbách spojení jen železnými vrátky. Chodby kolem dvora stojí na otevřených obloucích, nesených silnými kamennými sloupy. Z dřevěného zábradlí jejich místem povystupují malé *kiosky* (okrouhlé kryté balkóny); z nejvyšších se otvírá závratný pohled na nádvoří s pyrgem a chrámem. Podlaha chodeb, jakož i veliká schodiště jsou ze dřeva.

Nejstarší strana (asi 120 krokův) je severní, oddělená od lesnaté stráně jen úvozem s cestou. Očazené staré sloupy přízemku, opásané železnými obručemi, pocházejí z dob před požárem 1833. V horních patrech jsou veliké síně pro poutníky s rohožkami a pohovkami kolem do kola; jednu síň sobě zřídili, jak ohlašuje dlouhý nápis, Koprivštičané 1834. Dole jsou místnosti hospodářské, sklepení se sklady vína, naloženého zelí, ovčího sýra, pekárny a rozsáhlá starožitná kuchyň (*mágernica*) s ohromnou učazenou klenbou, skrze niž jde široký komín až do vrchu;

je v ní i kašna k mytí velikých kotlův a po stěnách visí dřevěné vařečky, veliké jako vesla. Je tu i klenutý mlýn, hnaný podzemním náhonem z Drušljavice; potok ten napájí i šest kašen na nádvoří. Západní křídlo je nejkratší, asi 20 metrův zvýší, se čtyrmi patry a s pěknou vyhlídkou údolím Ryly dolů až ke stoku jejímu s Iljinou řekou. Nejnovější a nejnádhernější část je jižní k řece Ryle; zvenčí, odkud je dvakráte vyšší než ze dvora, vystupuje asi do 30 metrův. V ní jsou obydlí igumena a předních mnichův, jakož i pokoje pro vynikající hosty; v přízemí nalezá se bibliotheka čili lépe řečeno železnými dveřmi uzamčené skladiště knih a církevního náčiní, a společná jídelna (*trapezaria*), jejíž klenby nesou tři silné sloupy. Východní, nejdelší křídlo konečně jen z polovice se rovná ostatku; druhá polovice je zbytek kláštera v původní jeho podobě, neúhledná to budova o dvou patrech s nízkými kelliemi, z největší části dřevěná.

Chrám narození Matky Boží uprostřed nádvoří stojí na místě starého kostela Chreljova; z počátku chtěli jej postaviti vedle, ale všecky kombinace byly marné pro nedostatek místa. Zvenčí do polovice obkličen je otevřeným peristylem se štíhlými sloupy z bílého mramoru a černého amfibolitu. Svrchu je pokryt pěti kupolemi, obloženými olovem z Kratova, jednou větší a čtyřmi menšími. Praví se, že plán celkem je napodoben dle chrámu kláštera Chilandarského na Athoně. Vnitro, celkem do 50 metrův dlouhé a do 30 metrův široké, dělí se řadami mramorových a amfibolitových sloupův na tři lodi. Pestrý stavební kámen zevnějších jeho stěn, v nichž se střídají vrstvy hlazených čtverců bílých a červených, vše z okolních hor, činí znamenitý effekt a živě upomíná na podobné pestré façady staveb severoitalských, ku př. kathedrály San Lorenzo v Janově anebo starodávné radnice v Comě. Zdivo, protkané železnou vazbou, postaveno za čtyři léta, 1834—37, ale o vnitřní úpravě kostela pracováno až do 1860. Freskové malby hustě pokrývají všecky stěny od podlahy až do samých kupolí. Vidíme tu mezi podobiznami svatých v životní velikosti národní světce bulharské, srbské a ruské, sv. Kyrilla a Methodia, starce Nauma, biskupa Klimenta Ochridského, bulharského Davida cáře, celou řadu srbských králův a arcibiskupův atd.; mezi množstvím ostatních bradatých mučedlníkův a eremitův potkáme dokonce známé ze středověké literatury Barlaama i Josafata. Předloha těchto maleb jsou známé chalkografické obrazy srbského umělce Žefaroviće z minulého století. Vyleštěná jako zrcadlo mramorová podlaha prostírá se od prahu až před oltář. Největší dojem působí překrásný, úplně pozlacený ikonostas, který prostoru před oltářem přehrazuje na příč jako vysoká zlatá stěna, plná arabesk a jiných okras, mezi nimiž tkví emailové, drahokamy okrášlené obrazy svatých. Po pravé straně leží před samým ikonostasem rakev sv. Jana Rylského.

Na stěnách a na samé dlažbě kostelní čteme jména četných

ktitorův, kteří pomocí, poskytnutou k pořízení některé části klenby nebo dlažby, přispěli k dokonání chrámu. Nejvíce se zpominají Koprivštica a Gabrovo, ale vedle nich jsou zastoupena i jiná místa z Podunají, Thrakie i Makedonie. Vedle oken kostelních překvapují nás freskové podobizny štědrých příznivcův, jmenovitě Koprivštických beglikčijův i s manželkami jejich, nejvíce z let čtyřicátých, které jednou budou velmi zajímavé pro dějiny krojův. Pod loubím, obkličujícím kostel, řadí se zvenčí fresky, představující muka rozličných hříšníkův a hříšnic, podobné našim malbám středověkým. V rukou rohatých čertíkův, ozbrojených kleštěmi a vidlemi, nalezají se zástupy loupežníkův, zlodějův, nemravův, hospodští s nespravedlivou mírou, kupci s falešnými váhami, selky v Samokovském kroji, věříci v *samovily*, *magesnice* (čarodějnice) a *vražalice* a pijící všelijaké *magije* a jiné babské lektvary atd., vše s bulharskými nápisy literami církevními. Na dětinsky naivní mysli vesničanův tento malovaný katechismus snad působí více než učené kázání.

Kambanária, místnost pro zvony, přistavěna je k západní straně věži Chreljovy co otevřené podloubí o dvou obloucích. Z pěti zvonův tři jsou dar srbského knížete Miloše Obrenoviće; původně byly zavěšeny nahoře na pyrgu, ale poněvadž zvuk jejich se nesl jen na východ do hor, zřízen pro ně tento přístavek.

Kláštery Athonské, vzor všech monastyrův Balkánského poloostrova, dělí se na dvě třídy; jedna je dle výrazu Fallmerayerova takořka monarchická (*κοινόβια*, slov. *obštežitie*) s igumeny doživotně volenými v čele, bez soukromého majetku, se společným stolem, druhá demokratická (*μοναστήρια ἰδιόρυθμα*), kde se igumeni a ostatní hodnostové volí na rok a kde každý žije dle svých prostředkův ve vlastním bytu s vlastní kuchyní. Rylský monastyr je zřízen více dle tohoto druhého vzoru. Každé obydlí mnišské skládá se z kellie a kuchyně. Klášterníci se stravují každý pro sebe, dostávajíce arci podíl ze společných zásob; v obecné jídelně schází se mnišstvo jen v neděli a ve svátky, mezi jídlem poslouchajíc různá čtení obsahu duchovního nebo poučného. Bratří pocházejí nejvíce ze Samokova, od horní Marice, z Razloga, ale vedle toho jsou zastoupeny všecky jiné krajiny bulharské. Každý bez výminky má uložen nějaký úřad. Dvakráte za dne shromažďuje se celý klášter k modlitbám v kostele, odpoledne a časně z rána ke čtvrté hodině. K pobožnosti té svolává bratří jeden klášterník, který na nádvoří po čtvrt hodiny kladivem bije na prkénko asi metr dlouhé (*σήμαντρον*, *klepálo*). Ještě za lidské paměti patřilo ku klášteru do 400 osob, a sice do 200 *kalugerův* (*jeromonachův*, *jerodiakonův* a prostých mnichův, nemajících svěcení), z nichž mnozí arci pobývali kromě kláštera v metoších, asi 100 *bělcův* (novicův světských, kteří jednotlivým mnichům přisluhují) a do 100 strážcův, dělníkův a pastýřův. Nyní žije tu asi 200 osob, mezi nimi okolo 70 mnichův.

Za tureckých dob klášter každého léta velice trpěl loupežnictvím, které trvalo od jara do podzimku. Z té příčiny byl nucen držeti stálou stráž 40 pandurův, oblečených na mnoze po arnautsku, nejvíce bývalých hajdukův. U každých vrat stálo jich 10 pod velením mnicha vrátného (*portar*), který býval sám ozbrojen puškou, pistolemi i jatagánem; ostatní byli rozptýleni u stád anebo provázeli poutníky a honce (*fortolari*) se soumary, kteří pro klášter nosí z daleka žito a jiné potřeby. Kromě toho 10 tureckých zaptijův, placených od kláštera, bylo postaveno u čifliku na cestě do městyse Ryly. Nyní bezpečnost je větší. Ale i podnes ve vratech obyčejně bývají za dne otevřena jen malá vrátka (*paraportia*) pro jednoho člověka; v noci se vrata pevně zavírají, klíče se odnášejí igumenovi a po síních koluji ponocní.

Nepokojné časy, předcházející osvobození Bulharska, klášter prošel bez úrazu. L. 1876 několik raněných Batačanův lesy a horami uteklo až sem, neboť mezi mnichy měli příbuzné a krajany. Čauš tureckých zaptijův je zpozoroval. Následkem toho igumen volán do Dupnice před soud, ale jen k vyplnění formálnosti, neboť tamní agové klášteru ublížiti nechtěli. Brzo potom přirazilo do kláštera 300 bašibozukův z Džumaje a Dupnice hledat *komity* (povstalce), ale uchlácholeni dary, jídlem a pitím, brzo se navrátili domů. Za války rusko-turecké celé městečko Ryla uteklo do kláštera, avšak za tuhé zimy cesta se zasula takovými sněhy, že potulující se bašibozuci a marodéři turečtí do vnitra hor se neodvažovali. Rusové se zjevili teprve po obsazení Džumaje; 12. února (prav. kal.) 1878 přijeli dva důstojníci s 50 kozáky a byli vřele uvítáni.

Klášter navštěvují četní poutníci, jichž na některý svátek přijde do 2500, ba po válce, když na místo krušných, nejistých dob nastoupil hluboký mír a nevídaná bezpečnost, přitáhlo najednou prý 6000 lidí se stejným počtem koní. Každé město nebo kraj má svůj svátek, na který putuje do Rylského kláštera, *Očev den* (sv. Jana Rylského 20. října), *Spasov den*, *Petrov den* atd. Nejvíce poutníkův (*poklonnici*) přichází na *Velik den*, velikonoční neděli. Takovou pouť velikonoční jsem jednou viděl (1881). Byli tu lidé z Karlova, z Brestovice u Plovdiva, ze Sevlijeva, Trojanu, Vrace, Belgradčika, nejvíce však z blízka, ze Sofijska, Radomirska a Trnska. Nejdalší z nich měli šest dní cesty za sebou. Nejvíce mne zajímali lidé od Melnika na jih od Perin Planiny, muži v bílých turbanech, ženy s šátky temnobarevnými na hlavách a v oblecích z pestrých, pěkně ornamentovaných látek, krásné oblé tváře s černýma očima; na koních a mezcích jejich byly rozloženy světločervené pokrývky a koberce, výrobky domácí práce ženské. Stěžovali si, že Turci neradi jim dávají *teskeré* (pas) ku přecházení přes novou hranici, třebas i na pouť. Mezi celým tím množstvím divně jsem se cítil jako samojediný člověk v západo-

evropském šatu. Sníh ležel ještě všude po stráních, ba přes noc lehce posypal kupole chrámu, vody horské se zdvojenou silou bouřily přes prahy a kaskády, a s okolních vrchův hleděly do kláštera holé ještě lesy bukové, na vyšších místech se mísíce s hustou černí sosen. Služby a pobožnosti byly rychle u konce. Kázání pro poutníky, aspoň nyní, nebývá. Jinde po menších klášteřích bulharských lid se schází na pouť i k hlučnému veselí a po liturgii odpoledne po lukách a lesích zpívá, tančí a pije; v Ryle panuje přísný mrav a poutníci v tichosti se rozcházejí ještě na samou neděli Velikonoční.

Milý čtenář zajisté se mne bude tázati na bratrstvo klášterské samo a na vynikající jeho osobnosti. Mniši jsou nejvíce zjezdilí praktikové, bez hluboké učenosti, ale nescházeli mezi nimi mužové vynikající. Nejznamenitější člen monastyru Rylského byl otec Neofyt, který zemřel 4. (16) ledna 1881 téměř 90letý. Viděl jsem ctihodného, o osvětu v Bulharsku velezasloužilého starce poslední rok před jeho smrtí.[25]) Narodil se okolo 1793 ve vsi Bansku v Razlogu, co syn selského popa, a přišel do Rylského kláštera jako učedlník malířský, když mistr Dimitr z Banska maloval jednu kapli u staré postnice. Mezi prací zalíbilo se mu živobytí klášterské a proti vůli rodičův svých stal se mnichem (1808). V klášteře samém bylo jen málo nauky. Mladý Neofyt učil se u Řekův, u jednoho mladého grammatika (sekretáře), který vedl korrespondenci klášterskou a při vypuknutí řecké revoluce tajně utekl do vlasti bojovat za svobodu, pak čtyry léta v Melniku u „daskala“ (*διδάσκαλος*) Adama z Medzova, pořečtěného Makedorumuna, a jeden rok na řecké škole v Bukurešti. Vědomostí takto nabytých doplňoval pilným studiem knih, jmenovitě řeckých a ruských. Již 1827 začal učitelovati v Samokově a prožil tam pohnuté doby ruského pochodu k Adrianopoli, když v Samokově tamní biskup Ignatij zavražděn od jednoho musulmanského fanatika. L. 1835 zahájil Neofyt se 120 žáky první dle moderních požadavkův zařízenou školu bulharskou, kterou bulharští kupci v Oděsse založili v Gabrově; tam se vyučovalo již ne dle primitivního způsobu polostředověkých učilišť, ale dle požadavkův souvěké paedagogie a sice dle *vzajemnoučitelné* (allilodidaktické) methody Bell-Lancasterovy, která v Bulharsku do nedávna ve školách vládla. Žáci té školy z valné části sami se stali učiteli a trvali s Neofytem v pilné korrespondenci. Neofyt vedle učitelování pilně spisoval knihy, neboť literaturu školskou bylo třeba teprve zakládati. Tyto učebniky tištěny v srbské státní tiskárně v Kragujevci, s povolením knížete Miloše bezplatně. Neofyt přeložil také nový zákon do prosté bulharštiny, nářečím, které se mluví kolem hor Rylských; překlad ten tištěn ve Smyrně 1840 a od patriarchátu Cařihradského pronásledován. Na pozvání pánův Koprivštických (1837)

[25]) Srovn „Osvětu“ 1883 str. 903—908.

založil i podobnou školu v Koprivštici; měla býti otevřena vlastně v Plovdivě, ale vliv beglikčijův nestačil, aby přemohl odpor řeckého duchovenstva. K výslovnému pozvání patriarchátu byl pak (do 1852) professorem staroslovančiny na řecké duchovní akademii na ostrově Chalki před Cařihradem. Často mu nabízena důstojnost biskupská, ale on vždy ji odmítl, chtěje raději zůstati skromným „daskalem (učitelem) Neofytem". Mezitím se zabral do sbírání slovníka bulharského i staroslovanského s řeckými výklady ve velikých rozměrech. Tisk jeho začat 1875 v Cařihradě, ale přerušen následujícími událostmi; po smrti jeho nalezl se rukopis připravený až ke slovu *ovca*. Vydání tohoto pracného díla je problematické, již pro smíšení církevního jazyka s nynějším a pro řecké poznámky, neboť jazyk řecký nynějšímu pokolení v Bulharsku není více znám; od Krymské války mladí lidé se vedle ruštiny učí francině nebo angličině, a ne řečtině. „Dědo" Neofyt byl osoba zajímavá, živý letopis bulharského znovuzrození; dočkal se i obnovení státu bulharského a při jasné své paměti s divným pocitem mluvíval o dobách na počátku našeho století. Byl přívětivý, hovorný stařec malé postavy, poněkud shrbený s bílou bradou, v černém havu klášterském a liščím kožichu, povahy patrně tiché a nesmělé; četl a viděl bez brejlí, každé slovo dobře slyšel a mluvil hlasem docela pevným.

Smlouvou Berlínskou se Rylský monastyr z „pustyně", skryté uprostřed císařství osmanského, stal místem pomezním. Hranice bulharsko-turecká na hřebenu po jižní straně pořící Ryly vidí se z každého vyššího místa v okolí monastyru, ale pro bezlidnost hor se z obou stran zde ani nehlídá. Proto lesy klášterskými leckdy prokluzují čety hajducké. V komnatách mnichův často vidíme na stěnách vyleštěné ručnice nejnovějších systémův a oni sami v hovoru nezřídka poukazují, že případ náhlého nebezpečenství není nemožný.

Kníže Alexander I. zaměřil hned na první své cestě po zemi (1879) do záduší starých cářův bulharských a od té doby klášter navštěvoval téměř každého léta. Za těch návštěv bývalo tu velmi živo; vedle tichého jindy mnišského zámku tábořila setnina pěchoty a půl škadrony jízdy, na improvisované hlavní stráži u vrat klášterských rachotily bubny s troubami, po hraničních lesích byly rozestavěny malé pikety, do jedné kellie přiveden telegraf a kníže v průvodu diplomatických agentův a vyšších úředníkův, přicházejících k vyjednání rozličných záležitostí, konal daleké projížďky nebo lovecké výlety po horách.

Klášter i za tureckých dob sultánskými fermany býval zproštěn všech daní. Toto privilegium potvrzeno snešením bulharského národního shromáždění, jež prohlášeno knížecím úkazem od 26. února 1883: „Rylský monastyr, znamenitá svatyně bulharská, osvobozuje se od veškerých daní, jak za léta minulá, tak i pro budoucnost."

Ale nové časy s rostoucím po Bulharsku náboženským indifferentismem vedly ke všelijakým neshodám. Z bulharských stran klášteru přáli jen konservativci; od radikálův leckdy vyslovováno mínění, žeby se měl zabrati a obrátiti v knížecí lovecký zámek. Vlivem konstitučního života v Bulharsku začala se rušiti stará kázeň mezi bratrstvem a tvořila se v něm opposice, tím více, an dle zřízení klášterského tu žijí vedle sebe chudí a bohatí, kteří se rychle obracejí v spokojené a nespokojené. Po Bulharsku často se slýchá přání, aby klášter Rylský se stal střediskem duchovním a literárním, aby si zřídil školu bohosloveckou k povznesení duchovního stavu i k vychování dobrých kazatelův a tiskárnu, z níž by vycházely církevní a náboženské knihy. V klášteře mají sice tiskací stroj, jejž spravuje jeden mnich z Panagjurište, který za mechanikou chodil až do Vídně, ale tisknou jen chalkografické obrazy svatých *(štampi)*. Otec Neofyt učedlníkův s literárními snahami nezanechal. Mniši, kteří studovali na útraty klášterské na bohosloveckých školách ruských, působí raději po městech co učitelé; o samu školu klášterskou, zřízenou pro novice, jsou v obci různé neshody. Začaly vycházeti i ostré brošury proti Rylskému klášteru; četl jsem právě jednu od bývalého ministra Todora Ikonomova (1886), který vypočítává dokonce všelijaké vraždy, ježto se staly mezi mnichy samými, a vady kláštera líčí nejčernějšími barvami, ovšem na základě zkušeností pobytu toliko třídenního. Náprava závisí ovšem nejvíce od bratrstva samého a od toho, najde-li se mezi ním nějaký organisatorský talent.

Po příjezdu do kláštera na této cestě byli jsme vřele uvítáni, neboť mého soudruha již dávno zde čekali a já byl starý známý. Navštívili jsme *stareje* (stařešiny), igumena Kyrilla, rodilého z Bataku, proigumena Pantelejmona, moudrého i sečtělého starce bělobradého, který zasedal i co poslanec na prvním sněmě Trnovském, pak našeho přítele, veselého otce Theofylakta, který zná celé Bulharsko a za války od Turkův co nebezpečná osoba byl z klášterské kellie odvezen do kasemat pevnosti na ostrově Rhodu, a jiné známé. Naše cesty poskytovaly hojnou látku k rozhovorům.

Hledali jsme lomy, z nichž před 50 lety bráno kamení na stavbu kostela a které viděli Boué a Viquesnel. Ale místo je zapomenuto a také se od těch dob zasulo a zarostlo. Stařičký pandur zavedl nás $1\frac{1}{2}$ h. daleko na vrch *Černej*, něco málo výše naproti staré postnici sv. Jana na levém břehu řeky Ryly. Po cestě našel p. Zlatarski balvany s lesklými krystally pyritu a wollastonitu, které našim průvodcům tak padly do očí, že si jich nabrali, kolik mohli. Stráň Černeje je zvláštní pralesní krajinka. Od Ryly, plynoucí mezi balvany s třpytivými lupeny slídy a mezi překácenými, až na 20 metrův dlouhými smrky, hustý les vystupuje strmě nahoru po půdě, složené ze spousty nakupených

balvanův. Kameny jsou pokryty souvislými poduškami mechu. Noha na každý krok zapadá do těles shnilých smrkův, uvnitř jako roury vyhnilých, do nahromaděného mechu a jehličí anebo do zrádných skulin mezi kameny. Z kmenův smrkův a černokorých borovic visí lišejníky. Mezi jehličím nalezá se ještě něco bukův, u řeky samé olše a veliké lísky. Vidíme květy jahodové, gentiany a gerania. V děrách mezi balvany hnízdí prý lišky a také medvědi.

Den 18. září byl ustanoven k vystoupení na vrchol Rylské Planiny. Večer jsme si přečetli ještě podrobný popis vystoupení Barthova, jehož cestopis je i mnichům znám v ruském překladu. Měsíčná noc dávala nejlepší naděje na jasný rozhled. Ale mne neočekávaně schvátily rheumatické bolesti v tváři, nepochybně následkem silného zahřití ve vlhkém pralese, takovou silou, že jsem do rána ani oka nezamhouřil a raději zůstal v klášteře. P. Zlatarski vyšel o $3^1/_2$ h. za měsíčného svitu s dvěma průvodci a vystupoval na velice strmém ostrohu mezi Rylou a Drušljavicí, až stihl o 7 h. k pramenu jednoho přítoku Drušljavice; temperatura tam sklesla na —1°. O 10 h. přirazil na vrchol, složený z ruly. Vyhlídka již byla protrhána ranními mlhami, ale viděla se Vitoša, město Samokov, Stara Planina jmenovitě okolo Etropole, kus Sredné Gory, obrysy Rhodopy, sněžný Perin a na jihovýchod hory Malešovské. Na západ vyhlídku uzavíraly zubce samého hřebenu Rylského. Zrovna pod hlediskem leželo v okrouhlé jako krater propasti pod sněžnými roklemi pět jezer, z nichž vychází *Urdina reka*, jeden z počátkův Černého Iskru. Oblaky rozhled brzo zastřely. Slézání bylo nesnadné, sjížděním po hladké suché trávě, plné skrytého kamení, až blízko ke staré postnici na Samokovské cestě. O $3^1/_2$ h. odpoledne vrátil se p. Zlatarski do kláštera s roztrhanými nohavicemi a poškrábanými rukami, zrovna jako Barth, který se spustil asi tou samou cestou. Myslím, že by se vystoupení dalo provésti daleko snadněji od čifliku monastyrského dle potoka *Elešnice* (znám tu dolinu až k hornímu pokraji lesa) až na hřeben a odtud na východ k vrchovišti Drušljavice a k tamním vrcholkům.[26])

[26]) Zlatarski v Per. Spis. 18, 348 jmenuje vrchol od něho navštívený Elenin Vrch, což se mi zdá býti mylné, neboť to jméno patří nižší hoře, s lesklým křížem, poněkud dáleji na východ. Dle popisu byl on asi u bodu, označeného na ruské mapě 1228 sažněmi (2620 m.) na jih, nebo na druhém s 1251 sažněmi (2670 m.) na západ od pěti jezer. Na vrcholu aneroid jeho o 11 h. 20 m. ukazoval 557·5 millimetrův, thermometr + 10° C.; téhož dne observoval p. konsul Luterotti v Sofii (kde trochu padaly kapky) o 2 h. 718·6 mm. (barometr) a + 21·4° C., což by dalo differenci 2142 metrův. Klademe-li dům p. Luterottiho v nejnižších částech města s 535 m., nadmořská výška tohoto vrcholu Rylského by obnášela tedy 2677 metrův.

8. Samokov.

Z Rylského kláštera k vrcholu Iskru. Město Samokov. Historické poznámky. Železárny a průmysl Dolina Palagarie a bojiště z 1413 u Čamorlu. Rozhled od Lozna. Návrat do Sofie.

Dne 19. září vypravili jsme se (9 h. 35 m.) z Rylského kláštera na severovýchod do Samokova na 12hodinný pochod horskými stezkami. Za průvodce dostali jsme jednoho klášterského pandura, mladého hocha s puškou „martinkou“ ve vojenské bílé placatce. Byl již docela podzimní, vlhký a chladný den (asi + 10° C) s mlhami a poletujícími krůpějemi. První kus vedl ještě dolinou řeky Ryly. Poutníci Samokovští, tábořící v lese pod sv. Lukou, byli poslední společnost lidská, kterou jsme viděli. Potom jsme se začali od řeky vzdalovati a jali se vystupovati do vrchu tichým smrkovým lesem se štíhlými stromy do 25 metrův vysokými, mezi nimiž z počátku zde onde se zelenal ještě nějaký zbloudilý buk. Po chvíli se viděl na pravo na jihovýchod lučinatý zářez, v němž Ryla přichází od svých „Rybných jezer“. Řeka zde slove *Kriva reka* a dolina její *Ticha Rila*. V zadu v dáli vystupoval na hranicích holý *Cárev Vrch* se žlutavými pastvinami nad lesy. Brzo jsme (11 h.) sesedli s koní a stoupali do vrchu mnohými oklikami na pěšince, která nebyla než strouha mezi houštím jalovcovým; na místo smrkův nastupovaly borovice a posléze okolo 1850 m., *mury* s černým kmenem a světlozeleným jehličím. Dle cesty pučelo rozmanité kvítí, gentiany, místem ještě nerozkvětlé, vysoké zvonky, drobnokvěté náprstníky (Digitalis viridiflora dle Pančiće), kvetoucí macešky (Pančićova Viola Orbelica) a odkvětlé divizny. V zadu na jihozápadě zračily se ještě v hluboké lesnaté dolině mezi háji a lukami šedé stěny Rylského monastyru. Stezka více se přimykala k levé straně, ke skalným srázům nejvyšších vrcholkův Rylských.

V polední hodinu přišli jsme na plochu s kamennými mohylkami, jalovcem a nízkým klečím. Mezi křovím rostly borůvky (zde *brášnici*) a brusinky (*borovínki*), které v Samokovských vsích jedí syrové a také pilně sbírají. Vrch na pravo nám označován co *Suchi čal*. Šum Ryly, který se ozýval v zadu z hloubi, pro nás umlknul; za to se ozývaly potůčky z leva od blízkých obrovských stěn.

Za několik minut se otevřelo před námi tak zvané *Súcho jezero* s periodickou vodou, podoby obdélné, asi 400 metrův zdélí (dle ruské mapy 1933 m.). Bylo právě suché. Jen na západním konci stálo trochu vody; dáleji dno vyplňoval písek, probrázděný suchými korýtky jako od potokův. Jižní břeh byl pln kamení a velikých ostrých balvanův, od nichž vystupuje na strmé stráni vysoký borový les, promíchaný jalovcem, který na vyšších místech

převládá sám. Severní stranu obstupuje na úpatí strašných skal kamenitá lesnatá stráň, pod kterou se mezi travou vine uzounká pěšinka. Viditelného odtoku jezero nemá. V zimě bývá plno a sahá až k cestě. Za té doby nalezají se v něm veliké ryby, které prý mizejí do nějakého druhého podzemního jezera děrami, ježto jsou skryty mezi obrovskými balvany jižního břehu. Od východu přichází od Popovy Šapky silný potok, dělí se na několik ramen, ale ta se rychle tratí mezi kamením dna jezerního. Do onoho zbytku vody na západě vlévá se s miniaturní bahennou deltou jiný malý potůček, u něhož bují vysoká houšť kvetoucích modrých omějův (Pančić zaznamenává Aconitum Cammarum od téhož jezera) a různých okoličnatých rostlin. Na severní straně šumí ve výšce vodopád přes hladké skály, ale nevidíme, kam jeho vody dobíhají; za to pozorujeme, že pod volně na sebe navalenými balvany vedle cesty živě klokotají nějaké neviditelné podzemské vody. Celé sedlo patrně je utvořeno nánosem kolossalních balvanův, svalených z obou stran. V prostorách mezi nimi hromadí se vody, stékající ze strání; po tání sněhu a za dešťův hladina jejich se zvedne nad vrstvy valounův i naplňuje toto jezérko.

Po půlhodinném pobytu táhli jsme pěšky dále mlhavými výšinami, na nichž rostlo jen jalovcové kleči a drobounké olše. Konečně jsme dostoupili (1 h. 45 m.) na rozvodí mezi oblasti Egejskou a Černomořskou, na tak zvané *Kobílino bránište* (dle ruské mapy 2155 m.). Je pokryto žlutými lukami, na nichž kvetly jakési bílé anemonky a drobounký druh gentian. Vyhlídka na strany byla zavřena přeletujícími mlhami, které se valily jako dým proti nám a stále nás poprskávaly krůpějemi. Jen trhlinami v nich se poznávala výška okolních vrcholův. Stezník místem byl opatřen pokusy dlažby, jinde však mizel v mlaskající půdě rašelinité. Opodál Vlasi pásli horské polodivoké koně, černé a bílé, kteří se ozývali zvláštním pištícím hlasem. Jeden mladý Vlach v bílém šatu s modrým turbanem stál blízko cesty. Průvodci promluvili s ním několik slov zkaženou novořečtinou, která mne upomenula na zpotvořenou italštinu Bokeljův a Arnautův: *Ti kámiš* (χαμεῖς)? „*Tipote!*“ (Co děláš? Nic.)

Odsud nastalo slézání již do pořičí Dunajského; kluzká tráva docela navlhla a tím dopouštěla pevnějšího nastoupení. Brzo jsme stihli k *Levé řece*, jednomu ze tří potokův, z nichž se tvoří Isker. Na louce porostlé kosodřevinou a jalovcem (2 h. 30 m.) jsme pod granitovými balvany u studené říčky za půl hodiny rychle poobědvali studené maso, chléb a rakiji. Na blízku zdobilo strmou stráň osmahlé kleči, divné barvy růžové a fialové, stopa nedávného lesního požáru. Z roklin od východu vycházejí přítoky Levé řeky z množství jezérek, jež odkryl Rockstroh, ale my viděli kolem sebe jen mlhy a páry, od nichž celý šat náš navlhnul jako po dešti.

Stezka sleduje dáleji Levou řeku, tekoucí s hlučným šumem zprvu na severovýchod, doleji na sever, jako hlubokou ulicí mezi vysokými holými stráněmi, z nichž místem splývají obrovské haldy svaleného materiálu. Sestupování je velice pracné. Nejnebezpečnější jsou veliké ploské skalné prahy až 20 kroků zdélí, hladké jako led; jdou místem za sebou jako skalné schody, ale někdy je lze lesem anebo houštinami obejíti. Na jednom místě se mému soudruhovi vzepjal kůň a jej svrhl, na štěstí bez většího úrazu. Tu jsme zase spatřili pastýře se stády bílého krátkonohého skotu, náležejícími nějakému Samokovci; stáda Panagjurců, která tu v létě pásají, již byla odtáhla na zimoviště. Za krásného počasí vidí se zde zajisté rozkošný horský kraj, ale my tu stihli jen hru mlh a střížah s mžením a prškami. Ku konci (od 4 h. 15 m.) klusali jsme dle řeky samé, plynoucí bezčetnými rameny mezi klečím, borovicemi, brslenem a zimolezem (Lonicera) s červenými bobulemi. Tudy jezdí již volovské povozy pro dříví. Potom cesta vystupuje znovu vysoko na pravý břeh, ale již brzo (6 h. 10 m.) stihneme na konec hor. Před sebou vidíme úhel, v němž Levá řeka padá do *Černého Iskru*, jenž přichází od jihozápadu a se tvoří z *Urdiny řeky* a jiných potoků na severním úpatí Rylské Planiny; úhel sám vyplňuje prostranná bezlesá terrassa. Za Černým Iskrem zračí se v mlze *Dospejska Planina*, nízké lesnaté předhoří Ryly (vrchol 1664 m.), v němž se u vsi *Dospeje* našla nedávno ložiska uhlí. Na konci Levé řeky leží osada *Srbsko selo*, ale my nejeli k ní, nýbrž obrátili se na severovýchod přes neveliký hřbet k *Bílému Iskru*. Ten teče na východ od Levé řeky, souběžně s ní v podobné přímočárné, na sever obrácené dolině od samého trojmezí Bulharska, Rumelie a Turecka. V Samokově mi řečeno, že podél něho jde docela schůdná cesta až k hranicím, kde se na vrchu *Demir-kapiji*, 6 h. od města, nalezá pomezní strážnice s posádkou žandarmerie a starým přechodem do Razlogu k řece Mestě. Jižní svah k Razlogu je tam nestrmý a pokrytý lesy, v nichž se vyrábí smola (*katrán*). Turci na konci svého panství chtěli tudy stavět silnici, která by Samokovu otvírala přímé spojení s mořem a sice s Kavalou.

Stihla nás temná noc. Bulharský nezvyk pozdního odchodu v ranních hodinách, který jsem marně hleděl dobrými radami napraviti, se nyní oplácel dosti nebezpečným pochodem, na těsných neznámých místech. Po zlých srázech slezli jsme v čiré tmě, vedouce koně opatrně za sebou, do vsi *Beli Isker* (7 h. 25 m.), z níž se vedle hlučného šumu říčního do hor nesla ozvěna psích hlasův a vesnického zpěvu. Odtud stihli jsme ke stoku Bílého s Černým Iskrem ve velikolepé temné pustině mezi strmými stráněmi, v níž se nalezá řada železných pecí: pod kopyty stále chrastily strusky železné. Přešli jsme kamenným mostem přes Černý Isker, projeli úzkým prosmykem do otevřeného pole a přirazili pozdě (9 h. 15 m.) do Samokova.

Samokov leží zase v jedné z typických kotlin západního Bulharska. „Pole“ Samokovské táhne se dle Iskru, tekoucího zde na sever, asi na 12 kilometrův a je asi 4—5 kilometrů široké. Výškou svou přesahuje daleko i pole Sofijské; město samo leží dle ruské mapy 937 m. nad mořem. Ovoce a víno vozí se jen odjinud. Dno pole je travnatá plocha s několika starými mohylkami; na pokrají daleko široko je černě zbarveno železnými struskami, které místem se hromadí v malé kopečky. Bližší stráně jsou porostlé křovím (zde *bus*, *búsje*); na jihovýchod začínají se veliké jehličnaté lesy na hoře řečené *Čam-korija* (tur. „sosnový les“). Na severu se zračí krásný profil Vitoše, na jih celá velikolepá, sněžnými pruhy ozdobená hradba hor Rylských.

Město leží na pravém břehu Iskru, přes nějž vede dřevěný most; na levém břehu nalezají se jen kasárny. Čítá 9970 obyvatelův, mezi nimi 833 španělských Židův, 608 Turkův a 130 Rumunův (Vlachův). Má ráz zámožný a do nedávna bylo prvním městem na západě, stojíc bohatstvím a pokrokem výše nežli Sofia a Kystendil. Ulice jsou široké a dlážděné, domy pěkné s prostrannými dvory, na nichž se spatřují staré stromovité dřiny s velikými plody. Je zde 12 džamijí a 5 kostelův. Vysoká dřevěná *saat-kula* (hodinová věž) bije dle „evropských“ hodin. Památnost je stará kašna, čtvercová massivní budova z kvadrův s povystupující střechou, jejíž každá strana se představuje co vyplněný oblouk maurského slohu. Na jednom úhlu ve výšce je připevněn kamenný domeček jako modell nebo hračka a jakýsi kamenný kruh (*chalká*). Starší budova je také lázeň (*hamam*) s mramorovými bassiny, maurskými okny a zvláštními vchody do mužské a do ženské lázně; ale voda nepochází z teplic, nýbrž se hřeje na ohni, pohlcujícím spousty horského dříví. Z nových budov vyniká nová škola v dvoře smrky posázeném s 23 okny v průčelí, jejíž stavba začata ještě za Turkův. Je zde i methodistická missie americánská s chrámem a velikou školou, zcela dřevěnou. Také tu existuje ženský klášter, zabývající se soukennictvím, založený 1837. Bulharská vláda zde otevřela učiliště theologické.

Počátky města nejsou známy. Za středního věku se o něm neděje zmínka, leda v pozdních tureckých kronikách mezi prvními výboji v těch krajinách. Ve všech zprávách o veliké bitvě v sousedství 1413 nikde se jméno Samokova nezpomíná. Patrně se osada vyvinula zvolna vedle *samokovův* zdejších železáren. Pověst tvrdí, že původní město se nalezalo asi 20 minut na jih v poli u osamělého kostela, řečeného *Beljova crkva*. Je to polopodzemní podlouhlé klenutí, původně velmi temné, které teprve 1869 zase restaurováno a zasvěceno. Staré fresky byly vesměs vyškrábány od Turkův; na vrchu sklepení rostl břest, který nyní přesazen vedle. Vrata železná jsou stará, docela kulemi probitá. Nyní chrámek ten je vydlážděn náhrobními kameny tureckými, z nichž sestavena také pěkná sbírka východní ornamentiky ve stěnách

sousedního *kjošku* (altánku). Na jihozápad odtud ukazuje se na vrchu, jenž těsný vchod do Iskerských roklin, kudy jsme včera v noci vyšli do pole, ohražuje ze západní strany, hradiště *Šišmanovo kalé* a místnost *Šišmanov grob*. Tam prý zahynul v boji s Turky poslední cář bulharský Jan Šišman. Pozoroval jsem, že pověsti o něm souvisí nějak s existencí chrysobullu Rylského, o němž se mezi lidem ví.

V cestopisné literatuře nescházejí zmínky o Samokově. Harff 1499 se o místě tom ještě nezmiňuje, jakkoli z Pazardžika do Dupnice zajisté touto krajinou projel. Petančić ok. 1502 zná pole Samokovské (campi Samocovi). Kuripešič v lednu 1531 pobyl celý den v tržišti Samokově (marckt Samakouo). Benátský anonymus ok. 1559 zaznamenal Samokov co dobré město (terra buona) s železnými doly, v poli u řeky Iskru. Jedna zpráva z počátku 17. věku uvádí zde 21 hamrův.[1]) Hadži Chalfa jmenuje městys ten co středisko kadiluku, s železonosnými vodami a železnými hutěmi, ve kterých se kovou i kotvice lodní. Dle Marsigliho dílny Samokovské tureckému lodnímu arsenálu ročně dodávaly 1395 kantarův železa v prutech.[2])

Asi v 16. století založeno v Samokově i biskupství, o kterém ve středověku není ještě zmínky. Bylo podřízeno pod srbskou patriarchii v Peći, po obnovení jejím (1557) za velikého vezíra Mehmeda Sokoloviće, kdežto sousední Sofijský metropolita tou dobou vždy býval podřízen patriarchovi Cařihradskému. Metropolie Samokovská obsahuje dnešní okoliji Samokovskou, část Radomirska dle západní strany Vitoše i se vsí Vladaji, pak okoliji Dupnickou, k tomu v Turecku celé Džumajsko i na pravém břehu Strumy, Razlog, konečně v Rumelii vrchoviště Marice a Ichtimansko i s Vasilicí, Muchovem a Vakarelem. Smlouvou Berlínskou území tohoto biskupství rozkrojeno na tři kusy. Dle ustanovení exarchialního statutu metropolie Samokovská se má při nejbližším uprázdnění spojiti s metropolií Sofijskou.

Samokov byl za posledních století jedním z důležitých ohnisk křesťanské vzdělanosti u vnitru poloostrova, podobně jako městečka Balkánská a Srednogorská a jako v Makedonii podobné hornické město Kratovo. O starší době svědčí kamenné vesnické kostelíky, rukopisy psané v okolí (viděl jsem jeden molitvenik, přepsaný 1744 ve vsi řečené *Belčin*), starotisky církevních knih z tiskáren benátských atd. Škola, ovšem řecká, v městě založena 1800. Podnikatelé a kupci zdejší, zjezdilí lidé, kteří znali Lipsko, Brašov i Smyrnu, trvali v blízkých i příbuzenských stycích s beglikčiji a kupci z Koprivštice, usazenými v Plovdivě. Také v nynější administraci bulharské jsou Samokovci dosti četně za-

[1]) „Samocou, doue 21 molin batte ferro.“ Handelsstrassen und Bergwerke von Serbien und Bosnien str. 71 pozn. 237.

[2]) Marsigli, Stato militare de l'Imperio Ottomano str. 151.

stoupeni. Co do povahy, nemají živosti Srednogorcův nebo Makedonců, jsouce lidé pomalí, rozvážní, ale pilní a vytrvalí; jako praví horalé bývají velice nábožní.

Turci tvořili v městě prve jednu třetinu obyvatelstva. Mezi nimi vynikal rod Michalbejovcův, který měl své statky v Ichtimansku (str. 80). Válečnými příběhy Samokov do 1877 stižen nebýval. Jen 1737 Turci za války s Rakušany oběsili mitropolitu Symeona Samokovského v Sofii.[3]) Za dob Krdžalijských Samokov ohražen náspem a příkopem s věžemi u vrat i u mostu; pověsti vypravují o bojích, které Turci i křesťané sváděli proti Krdžalijům v prosmyku u vsi *Klisury* na cestě do Dupnice.

Celý svůj rozvoj děkuje Samokov železárnám, jejichž okres původně byl velmi veliký.[4]) Magnetitová zrnka vymývají se posud ze zvětralého písku syenitového v dolině Iskru a jeho přítoku Palagarie od sedlákův tamních na selské půdě. Dříve průmysl ten provozován také dáleji na sever ve vsích okolo celé Vitoše až k samé Sofii, ale tam vyhasl před asi 40 lety.[5]) K vymývání tomu zachycuje se písek, svážený od potokův po tání sněhu, v terrassovitých nádržkách, které slovou *vir*, což je obecně bul-

[3]) Zápis v Moskevské tištěné bibli z 1663 v Rylském klášteře: 1737 „vladiku Simeona Samokovskago obesiše u Sofiju meseca av(gusta) 21.“

[4]) Rudu sbírají posud u Samokova na Iskru vsi Dragošinovo, Zlokučanje, Čamurli, Kalkovo, Gorni a Dolni Okol, pak na řece Palagarii Široki Dol, Rajnovo, Raljovo, Aljino, Popovjane, Kovačevci, Jarlovo. Dříve pracovaly také vsi okolo celé Vitoše: Vladaja, Kladnica, Krapec, Srbski Samokov, Čujpetlovo, Železnica, Bistrica, Gorubljane. Do okresu železářského náležejí pak i přetápěcí pece a četné samokovy na nejhořejší Marici.

[5]) Mezi tiskem přítomných stránek sdělil mi p Zlatarski listem od 15 (27) ledna 1888 některé zajímavé podrobnosti o vyhaslé železné industrii okolo Vitoše, čerpané z tradicí. Ve *Vladaji* (str. 284) ukazují se stopy dvou vidní a množství strusek *(zgorija)* v kupách, nyní vodami horskými namnoze rozmetaných. Potok Vladaja, splývající ke Knjaževu, je proto pln železných škvarkův. Dle pověsti před 40 lety ve Vladaji vyrobeny za den a noc vždy tři *razsvače* (hroudy, viz str. 326) po 120 okách, které k dalšímu zpracování nešeny do *Sestrima* u vrchovišť Marice, kde i Samokovské železo kováno a připravováno k dalšímu transportu do Cařihradu. Práci u každé huti konali 4 *vidňári* z Trnska (z Božice?). Vladaja tehda politicky náležela pod Samokov; církevně patří podnes k eparchii Samokovské. Železo vyráběno také na Vitoši až ke Knjaževu a Bojaně; řeka Vladajská hnala prý 70 *koleta* huti až k „Alexandrovu mostu“, 1 kilometr nad Knjaževem, a práce se prostírala po Vitoši nahoru až k místnosti „Zlatni mostove“ (str. 43). U Alexandrova mostu stály před lety stopy „latinské crkvy“, nyní úplně zaniklé. Posledním majitelem hutí Vladajských byl Chosrev paša, pán Samokovský, admirál za řecké revoluce a později veliký vezír (zemřel 1855). Obyvatelé za práci, která byla robota (angarija), dostávali od Chosreva za vůz rudy, vůz dříví a vůz dřevěného uhlí dohromady jen 21 grošův a vedli proto s Chosrevem dlouhý process, který přerušen teprve smrtí Chosrevovou v čas Krymské války. Tehda také všecka práce přestala ve Vladaji, na Vitoši i v *Grubljanech* (str. 74), kde prý byly také tři vidně. Chosrev dbal o šetření lesův na Vitoši, které byly bukové, méně dubové a nejméně sosnové, jak to potvrzuje i Boué (Itinéraires 1, 67); po smrti Chosrevově Osman paša Sofijský dovolil kácet les a tím Vitoša tak oholena, jako je nyní.

harský výraz pro hluboká místa v řekách. Ruda, praním písku dobytá, roztápí se v pecích, *vigních* či *vidních* (viz str. 326), potom podruhé v *madanech* a posléze se kove v *samokovech*, hlavně na nejhořejší Marici. Práce v pecích, vytápěných dřevěným uhlím, se obmezuje na několik letních měsíců. Dílny mají bulharská jména (*Bojkov madán*, *Beljov madán*, *Etrovica* atd.), ale ku posledku se nalezaly nejvíce v tureckých anebo židovských rukou. Dělníci v pecích nejsou zdejší, ale Krajišťané z Ujna a z Božice. Při primitivním způsobu pecí dobývá se z 360 ok rudy jen 60 ok železa, místo asi 260; ostatek zůstane v struskách.

Za starších tureckých dob byly v Samokově 72 *vidni* a 18 *madani*. Barth (1862) zde nalezl v práci 58 prvních a 16 druhých. Posledně před válkou pracovalo jen 25 vidní a 12 madanův. Hochstetter (1869) klade roční produkci železa na 53.000 Vídeňských centův, tedy méně nežli vyrábí jedna moderní pec na západě. Asi před 25 lety Samokovci dali si vystavěti jakousi lepší pec od západozemských dělníkův, ale neuspěli, neboť nebyla dobře zdělána. Do Krymské války vozilo se železo zdejší až do Valachie, přes Svištov, ale pak vytlačeno i z tržišť bulharských silnou konkurrencí lacinějšího železa anglického, švédského i štyrského. Turci až do posledku brali podkovy pro jízdu Šumenského sboru odsud.

Dnes průmysl ten je v úplném úpadku. P. Zlatarski mi píše, že nyní (v prosinci 1887) pracují již jen 4 madany s 4 vidněmi: 1 madan blízko Samokova na místě, kde Isker vystupuje z hor do pole, s vidní u města samého, 1 madan s vidní ve vsi *Mahale* na vrchovišti Marice, 2½ h. od Samokova, a 2 madany s vidněmi ve vsi *Radoilu* v téže krajině. První madan náleží Židu, ostatní Bulharům.

Průmysl Samokovský neobmezoval se na tento obor. Vedle železářství kvetlo jirchářství, zvláště výroba safianův, prýmkářství, jehož produkty (*gajtan*) šly do Makedonie, Albanie a Bosny, a soukennictví; *šajakem* zdejším oblékány celé dva sbory armády turecké. Před lety dály se i pokusy se sklem; ok. 1850 německý lékař dr. Unterberg, po 40 let usedlý v Samokově, přivedl k tomu i dělníky z ciziny, ale věc se neujala.

Těžkou ránu zasadily industrii Samokovské nové hranice. Pomezím rumelsko-bulharským odříznuto nejen Ichtimansko, které od pradávna tvořilo část Samokovska, ale i nejhořejší dolina Marice, na níž leží část pecí a samokovův městských. Celní hranice přerušily staré styky se západními krajinami Evropského Turecka. Město, prve jedno z předních v Turecku, sklesło na okolijský městys okresu Sofijského. Dodávky pro armádu tureckou přestaly; Samokovci byli hotovi dodávat obleky a boty pro vojsko bulharské, ale domácí výrobky se rozhodujícím osobám zdály býti příliš hrubé. Do Samokovského šajaku oblékána jen žandarmerie. Železářství sklesło až téměř na vyhasnutí. Lidé

jinak podnikaví, se neúspěchem svého úsilí zarazili a ztratili odvahu. Viděl jsem tu jen malou novou továrnu na sirky, držanou od jedné společnosti česko-bulharské, v níž staré stroje svědčily, že v té místnosti prve vyráběna sukna, a jednu vinopalnu. Jednou rokováno o tom, aby se dráha přes Srbsko a Bulharsko do Cařihradu místo na Ichtiman vedla přes Samokov, ale od toho upuštěno, poněvadž přechod odsud na východ má ohromný spád k Marici.

Z umění kvete v Samokově, jak již připomenuto (str. 472), posud kostelní malířství (*zografia*, *živopis*), které pochází z Athonu a v okolí Rylského monastyru se zde i v Razlogu samostatně vyvinulo. Kromě těch dvou míst umění to se provozuje ve větší míře v Balkánské Trjavně (str. 160), kamž přinešeno rovněž z Athonu. Strávili jsme celý téměř den v příjemné společnosti zdejších malířův, kteří znají poloostrov od Bělehradu do Cařihradu a mohou dáti cenné informace o mnohých starožitnostech. Vedle toho pěstuje se zde řezbářství hlavně k ozdobám kostelním; výrobky jeho od biskupských trůnův až do malých lžic z hlohového dřeva jsou zajímavé. Od mnohých let provozována tu i chalkotypie, tiskárna svatých obrázků pro Rylské poutníky, ba stařec N. Karastojanov tiskl zde v malé, z Bělehradu přinešené tiskárničce od 1847 staroslovanskými literami církevní knížky, časoslovy, modlitby, životy svatých, bukvary (slabikáře) atd., ovšem napolo tajně.[6]) Tiskárna tato nebyla ojedinělá. V letech třicátých tištěny v Melniku řecké modlitby a jiné drobné věci, které jsou v těchto krajinách dobře známy, ale mně se nepoštěstilo viděti nějaký exemplář.

Dne 20. (8) září připadá zrovna svátek. V hanu jsme podnikli velikou toilettu u amfibolitového koryta na dvoře, dali své boty zase jednou vyleštiti a upravili se po horském zdivočení dle možnosti poněkud pro svět. U Beljovy crkvy, kamž jsme ráno zašli, právě 4 *rufety* (cechy) světily svůj svátek, mezi nimi i cech hospodských. Seděli na trávě s jídlem a pitím; měli starý městský kroj, mužští kalpak, kožichy a široké nohavice, ženské fesy šátkem dokola ovinuté, krátké kožišky, těžké pásy a červené sukně. Načalnik Samokovský byl v Bulharsku hotová rarita: seděl od ruské okkupace čtyry léta stále na jednom místě, kdežto jinde se úředníci s vládami ustavičně měnili. Právě jsme se v Kystendilu seznámili s jiným, který již prodělal osmnácte okolií! S podivením slyšeli jsme od něho velikou novinu, na první pohled k víře nepodobnou: přišel nový knížecí manifest a zpráva, že Trnovská konstituce je obnovena, že ministr-president generál

[6]) Syn Karastojanova, fotograf v Bělehradě, ukazoval mi ty tisky 1874 s prosbou, abych se nikde o nich nezmiňoval, pro nebezpečí, které by z toho mohlo vzniknouti od vlády turecké. Vnuci jeho vedou nyní fotografický závod v Sofii, z něhož vyšlo množství obrázků z nynějšího Bulharska, reprodukovaných po časopisech západních.

Sobolev odstoupil a že jmenováno nové ministerstvo koaliční, složené z liberálův a konservativcův s Cankovem v čele. Samokovci nad to byli potěšeni konečným zrušením karantény, která byla velmi zbytečně přetrhla veškeré spojení jejich s Rumelii, neboť nejbližší dovolený průchod byl až na Vakarelu.

Nadešel poslední, pro mne 66tý den našeho cestování. Dne 21. září jsme se na voze vrátili do Sofie za 8 hodin (53 kilometrův). Za chladného jitra po jasné měsíčné noci byl krásný pohled na Rylu. Před odjezdem měli jsme veliké překvapení, jaké se mi jinde v Bulharsku neudálo. Cincarský handžija naší hospody, jejíž postele dostihovaly téměř vrchol nečistoty a z jejíhož stropu visela koudel a sláma, předložil nám účet zrovna loupežnický; v něm ku př. pečené kuře stálo 14 grošův, s podrobným uvedením, kolik přijde za oškubání, otáčení na rožni atd. Pokládal nás za lidi, kteří pro vládu hledají zlato a stříbro po horách a kteří musí dle toho také zlatem platiti. Zpomenul jsem si na podobný klassický účet, který dostal francouzský historik Buchon 1841 v jedné arnautské krčmě v okolí staré Eleusiny, v němž ovšem bylo ještě uvedeno i vysazení dveří, na kterých pocestný spal.

Ze Samokova se jede stále dle Iskru, s ustavičnou vyhlídkou na Vitoši a její holá předhoří, z nichž se vymývá magnetitové železo. Z leva přichází řeka, ode dávna řečená *Palagárija*, u níž se vedle železa dobývalo i zlato.[7]) Vsi v dolině její jsou staré. U *Aljina* ku př. nalezá se zřícenina klášteříka se starým hradištěm; u *Belčina*, zmíněného již v 15. století, jsou prý nějaké teplé prameny. Brzo se zjeví v pravo opodál ves *Čamorlu*, přes kterou se odděluje silnice do Ichtimanu. U ní 1413 sultán Mohamed I. s pomocnými sbory srbskými porazil bratra svého sultána Musu, jenž na bojišti u Iskru i jat a udáven.[8]) Na silnici samé projeli jsme skrz ves *Kalkovo*. V Samokově nám ukázán podivný nález z té vsi, dva sedící koně, vyřezané z mastku (steatitu), které měly snad sloužiti za opěradla nějaké stolice anebo za okrasu kamen. Práce byla tak primitivní, že se nedalo říci, jeli to hrubé dílo včerejší nebo něco „předhistorického".

Ve vsi *Dolním Pasarelu* (říkají i *Pusti Pasarel*, ale obyvatelé se nad tím horší) vidíme zase kroje šopské, těsné bílé nohavice. V Samokovsku vládnou jiné obleky a také jiné podřečí, obsahující i Dupnicko i Razlog. Zde opouštíme průlom Iskru,

---

[7]) Jméno je staré. Srbské letopisy uvozují k 1413 „ubijenie Musijino na *Palikarii*" (Šafařík, Památky 63). Mnohý by při tom jménu myslil na *Παλαιοκαρυά*, starý ořech; čtenáři Plinia bezděky napadne *palaga*, *palacurna*, starý, původně hispanský terminus pro hroudy zlata (Nat. hist. 33, 77).

[8]) Dle Konstantina Filosofa (Glasnik 42, 308) Mohamed I. stál „pod goroju Vitošeju na rěcě Iskrě", Musa „na Stiponi" (u Ichtimanu). Turecké letopisy jmenují Čamorlu: zmíněný letopis srbský klade zabití Musy na Palagariji. Srovn. Dějiny bulh. 318.

v němž doleji leží několik malých klášteříkův (str. 49) a dáme se na pravo přes vysoký hřeben (1060 m.) ke vsi Hornímu Loznu (str. 75). Po cestě potkali jsme Samokovskou družinu, vracející se od manévrův u Sofie zpět do svých kasáren. Ze strmých serpentin měli jsme krásný rozhled na Sofijské pole, obrovské to žlutavé strniště, a na Balkán za ním, s Komem, Murgašem, Babou i jakýmsi ostrým vrcholkem u průlomu Iskru. Ze serpentiny, která nejdále zabočuje na východ, překvapilo mne krásné večerní panorama, zasahující až do krajin, v nichž jsem přítomnou cestu před dvěma měsíci byl začal. Viděl se Vežen, Tetevenský i Trojanský Balkán, ba dalekohledem dobře se poznával Gjumrukčal; blíže se viděla lesnatá Bratja s holým vrškem a vedle ní luka a lesy na stráních Srednogorských nad Zlatickým polem. Na druhé straně se vedle úbočí Vitoše na severním obzoru zračil Ruj a skály okolo Poganovského monastyru.

V Sofii našli jsme situaci docela proměněnou, viděli nové ministry, rokující sněm a odjezd ruských generálův, jimž strana Karavelova, s kompromissem nespokojená, dávala na rozloučenou skvělý banket, jehož se účastnilo do 200 osob. Trvalo několik dní, nežli jsem se zorientoval v té vřavě, která tvořila takový kontrast oproti klidnému životu v krajinách tak blízkých, z nichž jsme přicházeli.

ČÁST ČTVRTÁ.

Černomoří.

1. Jambol a dolní Tundža.

Ze Sofie do Jambolu. Dnešní Jambol, byzantinská Diampolis. Antická Kabyle na Taušan-tepé. Starý pomezní okop bulharsko-byzantinský (Erkesija). Novověké stěhování národův ve východní Thrakii a v Dobrudži. Tatarští sultáni. Kyzyl-Agačsko a Kavaklijsko. Řekové Karyoti. Strandža Planina, Sakar Planina a vrchy Monastirské.

Poslední dvouměsíčnou cestu po Bulharsku vykonal jsem v létě 1884. Zaměřil jsem do krajin černomořských, o nichž máme sice dobré mapy, vzniklé již za ruské války 1829, ale jejichž starožitnosti posud jsou jen málo prozpytovány. Končiny ty mají pro historika zvláštní zajímavost, neboť přechody přes nejvýchodnější část Haemu s okolím blízkých měst pontických od více než dvou tisíciletí bývaly jevištěm důležitých událostí, od výpravy Dareiovy na Skythy a od starých pochodův makedonských a římských až do sedmistoleté historie válek mezi Bulhary a Byzantinci a do dějin osmanských. Rozvrh cesty zařídil jsem tím způsobem, že jsem se nejprve vypravil do východních okresův Rumelie, pak projezdil celé prostranství od Sakar-Planiny u Adrianopole až k mysu Kaliakře blízko hranic rumunské Dobrudže a odtud se navrátil dle severního úpatí Balkánu do Sofie. [1])

Dne 14. června ráno opustil jsem Sofii a stihl třetího dne z jitra do Plovdiva. V nejbližších horských končinách všude ještě stálo na polích žito více zelené nežli žluté a celý kraj měl ráz jarní čerstvosti, zvýšený pozůstatky zimních sněhův po vrcholcích horských. U Trajanových Vrat stály po lesích podél silnice, vrou-

[1]) Obšírnou archaeologickou zprávu o té cestě podal jsem v Archaeol. epigr. Mittheilungen X (1886) 129—203, kamž ve všech antiquarských podrobnostech odkazuji.

bené vysokými houštinami kvetoucích šípkův, právě malé pikety vojenské, za příčinou loupežníkův, kteří se tu někde byli ohlásili. Ale cesta ty dni byla příliš oživena, než aby se kdo mohl nadíti nějakého přepadení. Všude samý dívčí smích a hovor. Vakarelky v malebných krojích se srpy v ruce táhly dle starého obyčeje pracovat při žních do roviny okolo Tatar-Pazardžika a Plovdiva, *na polé-to* čili starožitným výrazem *na Romanjá*, v zástupech až do 40 děvčat, vždy s nějakým hochem v čele co vůdcem žnecké čety čili jak tu říkají *dragomanem*. Zdálo se mi, že jdou více pro zábavu nežli pro výdělek; aspoň v Ichtimaně na dvoře našeho hanu hluboko do noci tančily při dudách *choró*. Vedle nich ubírali se k téže práci Cikáni Ichtimanští, čistě oblečeni, s ženami i dětmi na koních, jako nějaké malé stěhování národův.

V Plovdivě mysli obecenstva ty dni byly zaměstnány dvěma událostmi, jejichž dosah a konečný výsledek nikdo tuším nemohl. Očekával se příjezd nově jmenovaného generálního gouvernéra Gavrila Krstjoviče z Cařihradu, a z druhé strany pozornost se obracela ke sporu, který se právě vzňal mezi Srbskem a knížectvím bulharským stran nějakého pohraničního palouku u Bregova a za několik týdnův vedl dokonce ku přerušení diplomatických stykův mezi oběma sousedy. Nějakých velikých převratův tehda, 15 měsícův před revolucí Plovdivskou, nikdo netušil a v „oblasti“ východorumelské panoval největší klid.

Z Plovdiva do Jambolu, kde se pro mne začínalo vlastní cestování, vezla mne 18. června železnice od $8^1/_2$ h. ráno do 6 h. 11 m. večer. Na prvním kusu cesty, mi již známém, od čtyr let přibyla nová hospodářská škola v *Sadově* u Plovdiva, první v celém Bulharsku, a ubyl staroturecký karavanseraj u *Papazli*, bořením téměř docela odstraněný. Krásný pohled na Balkán a Srednu Goru se za stanicí *Hadži Elesem* uzavírá. Dráha vine se úrodnou dolinou dle nízkých břehův Marice, jejíž pomalý spád se zračí na lenivě se otáčejících kolech mlýnských pod prvobytnými jezy z roští. Loudavá jízda poskytuje dosti volné chvíle k ohledání dráhy samé. Na lokomotivě stojí dva orientalští topiči s velikými slaměnými širáky na hlavě, konduktoři, nejvíce Arméni a Řekové, volají na stanicích „fertig!“, ani nevědouce, co to vlastně znamená, a vedle nás v těsném sousedním coupé druhé třídy úřaduje pošta, totiž rumelský úředník v kalpaku s improvisovaným stolečkem mezi sedadly a přenosnou přehrádkovou schránkou pro listy na stěně. Na stanicích s nudně dlouhým pobytem hrdě se vypínají železniční úřednici v obnošených uniformách dle francouzského střihu, nejvíce Levantinci; „intelligence“ sousedních míst přichází k vlaku zvědět, co je ve světě nového, a mezi vřavou, hovořící bulharsky, turecky a řecky, pohybují se Turkyně v bílých závojích, které bez ostychu mezi jízdou se vyhýbaly z oken, a ženy španělských Židův, které se navzájem ještě po kastiliánsku titulují „doña“. Abychom se

neoddávali přílišné důvěře v idyllickou železnici, ukazoval nám nahodilý spolucestovatel, známý rumelský lékař a politik, spravený můstek před stanicí *Kajadžikem*, kde se slézá do nedalekého krajského města Chasköi; před nedávnem se sbořil zrovna pod vlakem, v němž sedělo množství poslanců sněmu rumelského, ale nikdo prý se nezabil. Horší neštěstí se událo 1878 za ruské okkupace spadnutím mostu přes Ardu u Adrianopole.

Krátce po poledni stihli jsme na stanici *Trnovo-Sejmenli*, odkudž odbočuje trať na sever do Jambolu, která původně měla býti vystavěna až za Balkán do Šumna. Ves *Sejmen* na levém břehu (1900 obyv.) je středisko jedné okolije kraje Starozagorského. Stanice je chatrná bouda, buffetu není a každý obědvá svůj sýr s cibulí nebo česnekem ve svém coupé. Přesednuvše na jiný vlak, minuli jsme Marici, tekoucí zde mezi vysokými stráněmi, na dlouhém železném mostě a jeli vzhůru dle klikaté a klidné Sazlijky (str. 114). Bezstromý kraj s vlnitými vršky je velice jednotvárný. Dobývá se v něm sádra *(alčija)*, u Sejmena na říčce *Alči-deré* a v okolí stanice *Radne-Mahlesi*, ze které se jezdívá do Staré Zagory. Krajina se zvolna zlepšuje. Spousty zlatoklasého žita a dlouhé řady krásných třešní ohlašují bohatství Zagorského pole. Dáleji se zjeví u dráhy samé městečko *Nóva Zagóra* (tur. *Jeni-Zaara*, 3627 obyv.), veliká to ves barvy hliněné s několika málo bílými domy. Odtud se dráha obrací k východu. Podél severní strany její táhne se nízký hřeben nejvýchodnější Sredné Gory, plný malých hájův. Ještě mezi oběma Zagorami dospívá k jisté výšce, jakkoli se za ním jedním sedlem (SZ od N. Zagory) ohlašuje i Stará Planina (kdesi v okolí Hainboazu); dáleji však stále klesá až na nízoučký hřbet, který se vyvyšuje nade dráhu jen asi na 100 metrův. Na pravo stojí řada pahorkův, z nichž jeden (*Tekebair*) na vrcholu svém nese bílou budovu nějaké islamské modlitebnice. Dráha je zde napolo ve zříceninách; také prý společnost železniční na opravu a udržování této větve ničeho nevynakládá. Na stanicích koleje často docela jsou zrezavěly, až se pod botami drobí. A na zapuštlé trati vlak loudavě se kolébá nad prohnilými traversami a stále šustí mezi vysokou travou, plnou divého bezu, ztepilých štětek, zelených euforbií, červených bouchaček a modrých delfinií. Na jednom místě holohlavý veliký sup klidně seděl v poli vedle dráhy a před vlakem jen zvolna odletěl. Osobní vlak jezdí po této pobočné trati ostatně jen třikráte za týden; náš od Nové Zagory byl napolo prázdný. Stanice *Kermenli* (u silnice do Slivna) je toliko smutná osamělá chaloupka uprostřed pastvin. Konečně blízké stráně po pravé ruce ustoupily i otevřel se širší rozhled: ejhle ostré profily obou osamělých vrchův Monastirských, na jihu v dáli táhlé obrysy podlouhlé Sakar Planiny a před námi bílý Jambol se štíhlými minarety, zrovna pod šerými homolemi ojedinělého Bakadžiku. Starosta městský p. Kiro Ikonomov hned

mne na nádraží zajal do laskavého pohostinství a zanedlouho stihlo nás zapadající slunce u nově vykopaného antického nápisu na starých tureckých hřbitovech.

Jambol, středisko okolije, sídlo družiny vojsk a stanovisko centralní stanice telegrafní na linii od Ruščuka k Cařihradu, je město dosti veliké, čítající 8463 obyvatele (mezi nimi 789 Turků, 606 Židův a 110 Cikánův). Rozkládá se po obou stranách řeky Tundže v úrodné nížině (asi 140 m. nad mořem); pravý břeh je nízký a místem i bařinatý, levý pak vysoký a suchý. Rozhled omezuje se na východní straně malebným Bakadžikem, který se skládá z dvou lesnatých homolí původu eruptivního. *Veliký Bakadžik* nad městem samým má výšku 500 metrův, *Malý* čili *Vojnišký Bakadžik* jihovýchodně od něho je poněkud nižší. Na jižní straně vystupují ve vzdálenosti asi 30 kilometrův podobné homole vrchův Monastirských, které ovládají celou zdejší panoramou, osamělostí a podobou svou upomínajíce poněkud na Monti Euganei nížiny Benátské. Na severu vidí se docela blízko nízoučký konec Sredné Gory, která naposled se vyvyšuje v ostře jako nějaké předhoří mořské přiříznutý vršek *Taušan-tepé* (tur. „zaječí vrch“, 258 m), v bařinatém záhybu Tundže, která se okolo něho otáčí od směru východního přímo na jih. Na pravo odtud modrají se nízko na dalekém obzoru dva kousky Staré Planiny.

Stará přirozená akropole Jambolská stála na levém břehu v říční oklice, ze tří stran vodami otočené. Na skalnaté její půdě, asi 130 krokův široké a 16 metrův nad řeku vyvýšené, vypíná se nyní jediná budova, zapuštěná *Sofular-džamija*. Je to úhledná mohamedánská stavba se stěnami z klad a kamene, které uvnitř docela jsou pomalovány arabeskami, s dlažbou z cihelných šestihranův a s vysokou kupolí; křesťané tvrdí, že prý původně byla chrám sv. Sofie, čemuž se však kromě architektury zřetelně protiví i správná orientace stěn k Mekce. Vedle jižní strany džamije pozorují se mohutné staré základy z velikých tesaných kamenův, a na četných okolních náhrobcích tureckých i zbytky přitesaných starobylých ornamentův. Na severní straně řeka s bujnými, žlutavými proudy svými omývá strmé úpatí skály, kdežto na nízkém úbočí západním se prostírají dole pod skalou i vlhké sady ovocné. S městem tento poloostrov je spojen nižším hrdlem, na kterém nyní stojí chatrče Cikánův. U nich se poznávají i základy hradeb z netesaného kamení a cihel, kterými hrad původně byl otočen ze všech stran. Poloha v říčním záhybu a osamocená, z daleka viditelná bílá džamije na první pohled připomínají, arci v menší míře, Trnovský Carevec.

Okolo tohoto pustého hradiště táhne se v polokruhu od řeky k řece vlastní město, prve nejvíce od Turkův obydlené, s několika budovami ze starší doby osmanské.

Mne nejvíce zajímal *bezestan*, jediný, který jsem viděl ještě celý, nezřícený. Je to vysoká podlouhlá budova, se stěnami dle

typického spůsobu starotureckých budov s oblými kameny v čtverhranných cihlových rámcích a se čtyřmi kupolemi, jejichž olověný krov nepříliš dávno nahražen cihlami. Vnitro, do něhož vedou čtyry veliká vrata s železnými křídly, opatřeno je 10 zamřiženými okny s železnými okenicemi. Krámy byly zvenčí i uvnitř. Venku řadí se po každé podélní straně 12 klenutých krámkův; ve vnitru, 8 metrův vysokém, 50 krokův dlouhém a 12 širokém, pod klenbami, na nichž jsou namalovány žluté květy s modrým listím, zasedalo ve dvou řadách 32 kupcův, jejichž místa se dělila dřevěnými přístěnky. Bezestan byl *vakuf*, záduší jakéhos Ali paše; nepatrný roční nájem (po 55 *pará* ročně z krámu) vždy asi po 20 letech přicházíval sbírat jeden správce vakufský z Cařihradu. Massivní tento ohnivzdorný kupecký dvůr je poučná illustrace písemných zpráv o dávném kvetoucím obchodu za slavných dob říše osmanské. V poslední ruské válce Turci na ústupu zapálili bezestan, naplněný zásobami, ale marně, neboť jen málo je očazen. Nyní se v něm nalezá skladiště nemocnice a vojska.

O veliké *Eski-džamisi* („staré džamiji") Bulhaři tvrdí, že prý původně byla chrám křesťanský; za okkupace ruské skutečně obrácena v kostel, ale první guvernér rumelský Vogoridi dal ji mohamedánům navrátit. Avšak uvnitř jsem nezpozoroval žádné stopy stavby křesťanské. Na dvoře nedávno nalezen basrelief s thráckým jezdcem, se štítem na ruce; jakkoli nemá *lamiji* (draka) pod sebou, vyhlášen za sv. Jiří a postaven v jednom kostele. Z ostatních staveb zmínku zasluhují zříceniny dvou *hamamův* (lázní) u řeky a podzemní vodovod od východu, který se po městě rozchází od starožitného *taximu* (vodárny), vypadajícího jako čtverhranná kamenná vížka bez oken a dveří.

Naproti tomuto městu s rázem více osmanským prostírá se na nízkém pravém břehu Tundže rozsáhlejší a lidnatější čtvrt *Kárgona*, plná zahrad s vysokým stromovím a obydlená jen od Bulharův, kteří v ní mají i své školy (s 19 učiteli a učitelkami i asi 1000 žáky) a dva nové kostely. Při stavbách větších budov, hlavně kostelův, zde obyčejně pracují zedníci z Trjavny a kamenníci od Adrianopole. Na hlavním chrámu čte se nápis o jeho přestavění 1835, jednou řecky, podruhé bulharsky písmem řeckým.[2]) I nápisy na hrobech v kostelní dlažbě z konce 18. století svědčí o hellenismu, který v městě vládl ve školách až do 1847. Na jiných kamenech náhrobních vidí se jen obrazy, znázorňující zaměstnání nebožtíkův: svíce, rámce (*gergef*) od vyšívání žen-

---

[2]) Je to jediný takový nápis, který jsem v krajinách bulharských viděl. Při veliké podobnosti majuskulního písma řeckého i kyrillského rozdíl je nápadný jen u hlásek čistě slovanských (začátek: *ПОДНОВИ СА ХРАМА ТОИЗИ НА СФІАТИ ВЕЛИКОМѸТЗЕНИКА* atd.; dále ku př. *ТАРГОФТЗИ, МПОЕТЗИ* bojadžiji — barvíři).

ského atd. Na jednom místě Kargony ukazují se u řeky polozatopené základy nějakého tureckého *saraje* (paláce).

Přes Tundži vedou dva mosty, oba dřevěné na kamenných pilířích staré práce. *Hamamköprüsü* (tur. lázeňský most) k nádraží na silnici do Slivna spočívá ještě na všech šesti pilířích; na některých kamenech jsou vytesány zmije, což má asi nějaký původ mythologický. Druhý most, vedoucí do Kargony, je 72 metrův dlouhý a stojí nyní jen na dvou pilířích starých; ostatní jsou nahrazeny podporami dřevěnými.

Kromě zmíněného hradiska v záhybu říčním nalezají se v Jambolu i různé jiné starožitnosti. V městě na levém břehu často se při kopání nalezají silné základní zdi z velikých kvadrův (jako v Kystendilu), anebo cihlová sklepení, podobná Sofijským (do jednoho vedle bezestanu jsem sám slezl), kusy staré dlažby a jmenovitě mince od dob antických (zvláště prý Filippa Makedonského) až do časův nejnovějších (viděl jsem ku př. tolar Maurice, kurfirsta saského z 1547). Na východním pokrají města povalují se silné hladké sloupy granitové a mramorové. Po tureckých hřbitovech na straně severovýchodní stojí mnoho starožitných tesaných kamenův. Dva z nich mají náhrobní nápisy řecké z dob císařův římských.

Do krajiny Jambolské náleží jedno z nejstarobylejších měst dávné Thrakie, makedonská a římská *Kabyle*. V ní král Filipp II., otec Alexandra Velikého, okolo r. 342 před Kr. založil kolonii makedonskou, nepochybně na místě nějakého staršího hradiska thráckého. Mezi osadníky byli i zločinci, usazení snad k práci v dolech. Nejstarší svědectví o této osadě máme v současné řeči Demosthenově o záležitostech Chersonesských. Pozdější zprávy řecké kladou Kabylu určitě k řece Tonzu do středu Thrakie, blízko k pomezí mocného kmene Astův, jehož sídla se prostírala od Perinthu na Propontidě až k Apollonii (Sozopoli) a tudíž obsahovala celé téměř pohoří Strandže. Mezi hrady, jichž dobyl M. Lucullus (l. 72 před Kr.) na tažení proti Thrakům a Řekům černomořským, výslovně se zpomíná i Cabyle. Město i za římského panství důležitosti své nepozbylo a zmiňuje se v itinerářích a spisech zeměpisných až do 4. století. Na sjezdu církevním v Serdice přítomen byl také Severus, biskup Cabyly. Naposled se Cabyle zmiňuje v popise osudného vpádu gothského l. 378 u souvěkého Ammiana Marcellina. Zdá se, že vpád ten rozkvětu staré osady makedonské učinil konec; alespoň u vrstevníkův císaře Justiniana, u Prokopia a Hierokla, jakož i v zachovaných seznamech sídel biskupských jméno její více se nevyskytuje.[3])

[3]) Kabyle: Filipp II. nyní vydobývá i zařizuje v Thrakii mezi jinými místy i *Καβύλην*, Demosthenes or. de Chers. §. 44. *Καλύβη* (sic), *πόλις Θρᾴκης*, *ἄποικος Μακεδόνων*, Stephanus Byz. Harpokration Kabylu klade dle Theopompa a Anaximena *πρὸς τῷ Τάξῳ ποταμῷ* (čti *Τόνζῳ* dle Tafela, Const. Porph. de thematibus p. XXVII[a]) *κατὰ μέσον τῆς Θρᾴκης*. Dle Polybia 13,

O poloze Kabyly nejbezpečněji souditi lze dle římských popisův silničních. Město leželo na místě, kde se silnice, jdoucí od Anchialu, dělila na dva směry, k Adrianopoli a k Philippopoli. Vzdálenost udaná na deskách Peutingerových odsud do Beroe (52 římských mil) hodila by se dobře i na Jambol. Ale vzdálenost Kabyly od Adrianopole ukazuje k poloze poněkud severnější; obnášelať dle „itinerarium Antonini" 79 římských mil, kdežto od Adrianopole do dnešního Jambolu nanejvýše lze počítati 68 mil takových.[4]) Kabyle dle toho ležela mezi nynějším Jambolem a podnožím Haemu. Právě tam se nalezá znamenitá posice na posledním konci Sredné Gory, na svrchuzmíněném „zaječím pahorku" *Taušan-tepé*, asi 9 kilometrův od Jambolu. Ojedinělá homole, odevšad zdaleka viditelná, s rozhledem na Balkán, Bakadžik, Strandžu, vrchy Monastirské a Sakar-Planinu, leží zrovna v oklice Tundže, která se okolo ní v pravém úhlu obrací od směru východního na jih, při tom se rozlévajíc četnými pobočními rameny v prostranné bařiny. Na vrcholku samém nalezají se pozůstatky rozsáhlého hradu mezi četnými mohylami. Hrad ostatně trval až do doby osmanské. Na hradě *Taušanli* blízko Jambolu zdržoval se sultán Murad I. za tažení vojevůdce svého Aliho do Bulharska 1388 a tam také od něho přijal zprávu o vítězstvích proti cáři Šišmanovi, jenž tehda přinucen k uznání turecké vrchnosti.[5]) Jméno přenesli Turci z Malé Asie, kde posud stojí na severozápad od Kutahie město *Taušanli*, za starších dob znamenitější než nyní.[6]) Na jižní straně vrchu ležela do nedávna ves *Kovel*, od války 1829 pustá, ale na mapách ze starší, ruské mapy zdělaných ještě všude naznačená; jméno její, souvisící ovšem s bulharským názvem trávy Stipa pennata (str. 67), zdá se upomínati ještě na starou Kabylu čili dle pozdějšího řeckého vyslovování Kavilu.

Zbytky hradiska na temeni Taušan-tepé popsal krajan pan

10, 7 ležela *οὐ πόρρω τῆς τῶν Ἀστῶν χώρας*. Dle Strabona 7 p. 320 nad Byzantiem seděli Astové, u nichž ležela *πόλις Καλύβη* (sic), *Φιλίππου τοῦ Ἀμύντου τοὺς πονηροτάτους ἐνταῦθα ἱδρύσαντος*. Lucullus „Cabylen cepit", mezi Uskudamou (pozdější Adrianopolí) a Apollonií, Eutropius 6, 10. U Plinia Nat. hist. 4, 40 se zmiňuje thrácké plémě Carbiletae, jehož jméno (dle Tomaschka, Oest. Gymnasialztschrft 1867, 702) však nesluší měniti na Cabyletae. Ptolemaios 3, 11 klade Kabylu vedle Tonzu i Arzu, s polohami poněkud změtenými. Gams, Series episcoporum (Ratisbonae 1873) p. 434 Cabylu zmátl s Gabalou v Syrii. Gothové „prope Cabylen", Ammianus 31, 11, 5.

[4]) „A Cabile per compendium Hadrianopolim usque LXXVIIII sic: Orudisza ad Burgum XXX In medio XXV. Hadrianopoli XXIIII." Itinerarium Antonini Augusti et Hierosolymitanum edd. Parthey et Pinder (Berolini 1848) p. 77.

[5]) Leunclavius, Historiae musulmanae Turcorum etc. (Frankfurt 1591) p. 276 dle kronik tureckých: (Sultanus) „quum ad aliquid tempus *in urbe Jamboli* substitisset, ex eo loco discedens, ad *arcem Tausonlu* nominatam se contulerat" etc. Hammer, Gesch. d. osm. Reiches I² 174 píše *Tausli*.

[6]) Tawschanli u Hammera I² 159; srov. Tauschanlubasar ib. 530.

Hermenegild Škorpil, který co učitel na reálce Slivenské měl dobrou příležitost prohlédnouti všecky okolní krajiny. Jsou tam po vinicích a polích rozvaliny, pokrývající asi dva čtverečné kilometry, se zbytky čtverhranné věže a stopami hradeb, střípky trojbarevné mosaiky, otlučené basreliefy (na jednom osoba s lukem v ruce), sloupky, architravy, vodovod s hliněnými troubami, vycházející z veliké cisterny, cihlami vyzděné a zhora kamennými deskami pokryté atd. Množství stavebního materialu z hradiště odvlečeno do smíšené vsi *Taušan-tepé* na jihovýchodním úpatí a do Jambolu. Vedle hradiště stojí asi 14 mohyl; v jedné z nich našli prý sedláci před lety vůz bronzový.[7])

K území Kabyly patřily ještě i některé hrady v okolí. Na vrcholcích Velikého Bakadžiku nalezají prý se ostatky dvou hradisk (u lidu podvaly jejich slovou „monastir“) a na severním úpatí jejich u vesnice *Trnova* kusy staré dlážděné silnice, nepochybně ostatky římské dráhy z Plovdiva přes Kabylu do Anchialu, naznačené na deskách Peutingerových.[8]) Asi 20 kilometrův na jihozápad od města leží na osamělé výšině Jambolského pole na jih od vsi *Bojadžiku*, zničené od Turkův za bulharského povstání 1876, rozsáhlé hradiště, v němž prý vedle „čerkoviště“ sv. Georgia vykopány železné střely, kus buzdoganu a relief s jezdcem kopinníkem. P. Škorpil objevil v okolí Jambolu na třech místech i stopy starodávného hornictví. Na sedle mezi oběma Bakadžiky, u vrchu řečeného *Maltepé* (tur. pokladní vrch), nalezají se okolo vesnic *Türkmenu* a *Nové Mahaly* jednotlivá zrnka a 15 centimetrův silné žíly galenitu s hlubokými jamami, ale při tom žádné stopy pecí k tavení dobývaného olova a stříbra. Sledy starého dolování mědi s jamami vyskytly se na západ od hradiště Bojadžického, u vsi Kujemdži, a zbytky železných dolův na severním úbočí vrchu Veliko-Monastirského, s pěti průkopy na 5 metrův hlubokými.[9]) O době, kdy na těchto místech bylo dolováno, okolní obyvatelé ničeho nepamatují.

Nynější Jambol vyniká teprve za středního věku, v 11—14. století, kde se u spisovatelův byzantinských často zpomíná co *Dámpolis* či *Diámpolis*.[10]) Pachymeres píše jej *Hyámpolis*, při

---

[7]) Вл. и Кар. Шкорпилъ, Нѣкои бѣлѣжки върху археологическитѣ и историческитѣ изслѣдования въ Тракия. Пловдивъ 1885 str. 33, 84. Spisovatelé arci Kabylu (str. 37) kladou až ke vsi Bejköi, asi 20 km. na jih od Jambolu, což se nehodí nikterak ke vzdálenosti Kabyly od Adrianopole a od Beroe, udané v starém římském itineráři Antoninském, jehož text jim patrně znám není.

[8]) O té dlažbě zmiňuje se Škorpil tamže na str. 47 číslo 31.

[9]) Herm. Škorpil, Природни богатства въ цѣлокупна България. Plovdiv 1884 str. 44, 64, 71, 92. Нѣкои бѣлѣжки str. 46, 47.

[10]) Jméno Diampolis ukazovalo by k staršímu městu thráckému *Diospolis* (Kiepert v rejstříku svého Atlas antiquus má „Cabyle, postea Diospolis, Yamboli“), které se zpomíná v 6. století (Hierocles ed. Parthey p 5, Notitiae episcopatuum ib. 72, 160, 195, Theophanes ed. Boor 1, 177). Ale město to

čemž mu patrně na mysli tanulo město toho jména v hellenské Fokidě, zpomenuté v Iliadě (B 521); týž mu dává epithet „hradu velmi krásného“ (φρούριον κάλλιστον). Tehda hrad ten i s městem svým (jmenuje se i πόλις i φρούριον) byl hlavní pevností na cestě z Adrianopole k prosmykům haemské Sidery. V době císařův Komnenských často je o něm řeč za válek s kočovníky zadunajskými. Za panování bulharských cárův 14. století, za Svętslava, Michaila Šišmanovce a Alexandra, Diampol nejednou se zmiňuje co bulharské město na samém pomezí.[11]) Bulharskou formu tohoto středověkého jména bezpečně neznáme. Zdá se, že slulo *Dąbilino* nebo po srbsku *Dubulino*. První tvar se čte na nápise z 1357, z dob bulharského cáře Jana Alexandra na sloupu, který byl nedávno nalezen na tureckých hřbitovech u Jambolu;[12]) druhý se uvádí okolo 1409 u Konstantina Filosofa jakožto jméno vynikajícího města na cestě z Valachie do Adrianopole.[13])

Jambol výslovně se zpomíná mezi městy, dobytými od Turkův za prvních jejich výbojův v Evropě.[14]) Později proslul co sídlo četných begův a jmenovitě co dočasná residence některých knížat z panujícího rodu chánův Krymských. Z panovníkův osmanských často v něm pobýval náruživý lovec Mohamed IV. (1648—1687), když v krajinách od Adrianopole až k Balkánu a k moři podnikal veliké své lovy (str. 337). Co „Avdži-Mohamed sultan“, t. j. „lovec sultán Mohamed“ podnes trvá v paměti Turkův zdejších krajin. Vedle Turkův bydleli v Jambolu i Bulhaři, a sice měli obyvatelé čtvrti *Kargony* a vsi *Vojniku* (pod M. Bakadžikem) práva a povinnosti „vojníkův“. Vypravovali jsme svrchu, že i „vojnici“ Panagjurští původem pocházeli z Jambolu (str. 251). Hadži Chalfa v 17. věku popisuje Jambol dosti názorně s 5 mečety, 2 lázněmi, mosty, zahradami, čtvrtí za řekou i vychvaluje zdejší slavné houně. Výslovně připomíná, že město za jeho časův někdejších hradeb svých bylo zbaveno. Za těch dob Jambol slynul svým ovocem, hlavně slivami, a zásoboval serail sultánský „sorbety“.[15]) Ve válce 1829 generál Šeremetěv s jízdou přitrhl od Aidosu na Jambol, stihl tu velikou přesilu Turkův, ustupu-

leželo ve vlastní *provincia Thracia* dle Diokletianského rozdělení a náleželo pod Plovdiv, kdežto kraj Jambolský za těch dob asi patřil k *provincia Haemimontis* (se stolicí v Hadrianopoli), která dle Hierokla obsahovala i Develt a Anchial.

[11]) Kedrenos 2, 596. Anna Komnena ed. Reifferscheid 1, 229, 244. 2, 63. Pachymeres 2, 558. Kantakuzenos 1, 294, 324, 431, 463

[12]) Sloup s bulharským nápisem z r. 6865. Vyobrazení v Per. Spis. sv. 21 a 22 (1887) str. 524.

[13]) Sultán Musa táhl z Valachie (1409) na Adrianopol a po cestě zajal Saraža-bašu „v městě někojem *Dubulině*“. Glasnik 28, 412 anebo 42, 293.

[14]) Luccari, Annali di Rausa p 64 (Boruigrad i Jambol). Leunclavius Hist. musulm. Turc. p. 278, 470. Hammer, Gesch. des Osm. Reiches 1^2 154.

[15]) Hadži Chalfa, Rumeli und Bosna str. 53. O ovoci Marsigli, Stato militare p. 56. Dle Hammera, Osm. Staatsverfassung 1, 196 byl v Jambolu v 16. stol. cís. serail a každý pátek trh.

jících od Šumna, ale po krátkém večerním boji město z rána obsadil; Turci mezitím v noci utekli, zanechavše veliké zásoby. L. 1877 Turci vysekali vinice a zahrady na severovýchodní straně, aby se Rusové z té strany k městu nepozorovaně nepřiblížili jako 1829. Když pak vojsko ruské obsadilo Starou Zagoru a postupovalo k Slivnu, mohamedáni Jambolští horem pádem utekli, ale po bojích u obou Zagor brzo se zase navrátili. Křesťané, kteří mezi tím byli obrali džamije s koberci a svícny, před návratem Turkův všecko o překot zase pověsili a rozprostřeli na svém místě; jen vlas z brady prorokovy (*sakál-i-šerif*), v nějaké drobné škatulce v jedné modlitebnici co svátost veliká chovaný, se více nenašel. Jeho zmizení tehda mnohého přivedlo v nebezpečenství života. Vážnější občané odsud a z okolních měst, hlavně ze Slivna, mezi nimi i starci u vysokých letech, internováni do Bolú v Anatolii (staré Claudiopole Bithynské) a teprve po válce propuštěni.

Jambol se svým úrodným okolím má ještě budoucnost; obyvatelé si přejí především železničního spojení s Černým mořem, neboť transportní tarify po dráze až do Dedeagače na ústí Marice jsou tak vysoké, že dopouštějí konkurrenci vozového obchodu s buvolskými kárami po silnici do bližšího Burgasu.

Zvláštní jsou národopisné okolnosti nejen okolí Jambolského, ale vůbec veškerého prostranství podél Černého moře od Dunaje až k samému Cařihradu. Obyvatelstvo se zde velice měnilo, od pádu říše bulharské a byzantinské až po dnešní den. Opětovné tyto proměny měly, vedle zapustnutí mnohých končin, jeden následek, při studiích historických velmi citelný — zaniknutí středověkých názvisk zeměpisných a starých pověstí, poutajících se k jednotlivým místnostem. Starožilové jsou v celém tomto kraji vlastně jen bulharští horalé v Šumensku, Kotlensku, Slivensku, v několika málo dolinách východnějších (ku př. okolo Gulice, Čengy, Vresova a okolo Rusokastra), jakož i obyvatelé pomořské části Strandže; potom Řekové ve starých městech pontických a konečně tak zvaní *Gagauzi* podél pobřeží od Varny na sever, totiž křesťané mluvící turecky, nepochybně potomci Kumanův, ve 13. století v Bulharsku osazených a pokřtěných. Všecka ostatní místa za posledních pěti set let stižena byla častým buď nenáhlým stěhováním národův, při čemž nejnápadnější okolnost je ta, že se tu stěhovalo s patrnou snadností obyvatelstvo ne kočovné, ale rolnické. Přesídlování to s národopisnými svými následky je posud v literatuře vědecké málo známo. Při sledování jeho v dobách starších hlavně vadí nedostatek zpráv písemných.

Krajiny podél starých hranic byzantinsko-bulharských, omezené z jedné strany úrodným úbočím Sredné Gory a Balkánu, jehož bohatství zpomíná Villehardouin u vypravování o franských nájezdech proti Bulharům, z druhé lidnatou dolinou Marice

se zámožnou končinou Adrianopolskou, která za dob byzantinských vždy byla plna kvetoucích měst, za tureckého dobytí z veliké části byly pusty, hlavně následkem sedmistoletých válek mezi Bulhary a Byzantinci. O končině mezi Jambolem a Adrianopolem máme o tom i výslovné svědectví v životopise sv. Grigorija Sinaity ze 14. století. V pustinách těch, od nichž pádem starých říší náhle odvráceno zlo stálých pomezních bojův, usadili se Turci. Nejen v Pazardžicku, Plovdivsku a Zagorsku (str. 103), ale i okolo Jambolu, Karnobadu, Burgasu a odtud na jih k Adrianopoli dnes jména potokův, hor, vesnic, polí, pastvin atd. z největší části jsou čistě turecká, jakkoli za našich dnův v týchž místech jsou mezi Bulhary nebo Řeky rozptýleny již jenom skrovné ostatky Turkův. Turecká jména vesnic ukazují, že mnohé z nich vznikaly z „čiflikův“ (statkův), neboť přečasto jsou odvozena od osobních jmen anebo od názvův rozličných hodností starší administrace turecké.[16]) Zpomenuli jsme (str. 103), že dle popa Konstantina Plovdivského v eparchii Plovdivské ještě před 70 lety číselnou většinu měli Turci; v krajinách Adrianopolských přesila jejich byla ještě patrnější. Avšak i zde osady osmanské se neudržely a křesťanský živel zvolna zase nabyl převahy. Proměna ta dála se znenáhla, vymíráním Osmanlijův, na nichž spočívalo veškeré břemeno služeb válečných, a kolonisací rolníkův křesťanských na statcích tureckých, na spahilicích, vakufech a jiných majetcích. Zřetelný jeden příklad takové kolonisace máme v tureckých listinách čistě bulharské vesnice *Vakufa* v Kavaklijsku, dle kterých území tamní byl původně islamský statek náboženský, na němž koncem 16. století usazena rája s právy a povinnostmi „derbendžijův“ (strážcův prosmykův). Dle nářečí se dá stopovati, odkud přicházeli tito osadníci bulharští. Sestupovali i zde z hor, jednak ze Sredné Gory a ze Staré Planiny, jednak z Rhodopy. Tím se vysvětluje i rozšíření „rupského“ nářečí z Rhodopy přes Marici k moři Černému až do Burgasska.

Proměny ty nebyly obmezeny na roviny staré Thrakie. Na sever od Balkánu dály se asi současně podobné převraty, ale způsobu opačného. Kdežto na jihu Turci v dobách nám bližších ustoupili, zanechavše po sobě jen množství místních jmen, na severu Bulhaři se v posledních stoletích dostali do menšiny. Krajiny podunajské a černomořské od řeky Jantry k Varně ještě na konci 16. století měly obyvatelstvo převahou křesťanské, ale od těch dob zaplaveny silnou kolonisací tureckou v takové míře,

---

[16]) Ku př. v Jambolsku Gedikli („gedükli“ sluly ty třídy úředníkův divanských, které místo platu bývaly odměňovány důchodem z lén, totiž sekretáři, muteferrikové a čauši, Hammer, osm. Staatsverfassung 2, 55 a j.), Chanovo, Kadiköi, Chasbegli, v Kyzyl Agačsku Bejköi, Pašaköi atd. Národopisného původu jsou jména vsi Arnautköi (nyní bulh.), Türkmenli (smíš.), Osmanlii (bulh.) v Jambolsku. Od osobních jmen ku př. Daudbegli (blh.), Jenibegli v Kyzylagačsku, Ibrahimlii (blh.) v Kavaklijsku atd.

že bulharský živel z některých krajin (ku př. z Osmanpazarska) docela vyhoštěn. Kdy a jak se ta proměna stala, není ještě vyjasněno. Zdá se, že se dála také jen zvolna a to, jak ještě na svém místě vyložíme, spolupůsobením různých okolností.

Největší převraty byly spůsobeny válkami ruskými. Již pochody za dob císařovny Kateřiny II. (1768—1774), jakož i tažení 1806—1812 zanechaly v Podunají trvalé následky a zpřevracely jmenovitě národopisné složení Dobrudže a Bessarabie. Válka 1829 spůsobila pak celé stěhování národův. Z Adrianopolska, Jambolska, Slivenska, Burgasska a Provadijska zdvihly se při odchodu Rusův tisíce rodin bulharských a táhly do Zadunají na půdu rumunskou a ruskou. Do Bessarabie tehda prý přišlo 3900 rodin, dle jiných 25.000 osob. Mezi názvy bulharských vesnic v Bessarabii podnes se opakují četná jména vsí zabalkánských.[17]) Ale mnohým z emigrantův se v Bessarabii nelíbilo. V letech třicátých nastalo stěhování zpáteční. Avšak veliké množství navracejících se nestihlo až domů do Thrakie, nýbrž rozsadilo se po pustých od války vesnicích na sever od Balkánu. Tím spůsobem ve Varnensku a v Provadijsku valná část nynějšího obyvatelstva bulharského pochází v druhém nebo třetím pokolení z Jambolska.

V l. 1829—1877 dály se ještě i jiné nenáhlé proměny. Na sever od Balkánu jali se do rovin Dobrudže od Provadije až k Tulči slézati horalé Kotlenští, kteří tam zprvu jen v létě pásali stáda svá, ale posléze zůstávali trvale. Z druhé strany postupovala emigrace rolníkův ze Zagorska a Čirpanska na východ do Kavaklijska, do Jambolska, do okolí Fakije, do Burgasska, hlavně okolo 1860.[18]) Vedle toho se od doby Krdžalijův až do poslední války šířily osady bulharské po rovinách dolní Thrakie až blízko k Rodostu, k Derkosu i k samému Cařihradu.[19]) Rozsazení Čerkesův (1864 sld.) bylo jen přechodní episodou; nyní docela vymizeli (str. 22). Nové obraty, jak již častěji připomenuto (str. 109, 126), přinesla válka 1877—78. Při odchodu vojsk ruských z Adrianopolska nastala odtud nová emigrace bulharská. *Presélenci* od dolní Marice stěhovali se do Rumelie, od Adrianopole samé a z Kyrkklisenska do Varnenska. Zároveň trvá po tuto chvíli odchod Turkův z Bulharska i z Rumelie do okolí Cařihradu

[17]) V Bessarabii nalezají se ku př. vesnice Vajsal (ves stejného jména v Adrianopolsku), Eskipolos, Devlet Agač (z Kyrkklisenska), Deldžiler (z Kavaklijska), Pandaklija, Dülmen, Čömlekköi (z Jambolska), Tropoklo, Burgudžik, Tvrdica (ze Slivenska) atd.

[18]) Ku př. Kurmušlii v Kavaklijsku, Vojník v Jambolsku, Draká ve Fakijsku, největší část vsí Burgasských jsou osazeny lidem od St. Zagory.

[19]) Starší spisy Bulharův mezi Kyrkklisé a Cařihradem neznají. Ku př. Bošković 1762 co první vsi blh. jmenuje Kanaru a Kodža-tarlá u Skopelu; kapitán Duhamel ve vojenském popise cest od Svištova k Cařihradu (Petrohrad 1827) praví, že územi Bulharů se končí před řeckou vsí Eskipolem (u Kyrkklisé), dáleji že jsou jen Řekové a Turci.

a do Malé Asie, a vedle něho jde ovšem zvolna i nové rozsazování obyvatelstva bulharského po někdejších vesnicích osmanských.

Z Jambolu podnikl jsem jízdecký výlet dolinou Tundže na jih, do obou hraničních okolií Kyzyl-Agačské a Kavaklijské. Jel jsem volně beze všech zavazadel, kromě pláště, v průvodu jednoho jízdného žandarma rumelského, na výborném koni, kterého mi laskavě zapůjčil archijerejský náměstek v Jambolu. Silnice tudy žádná nejde a polní cesty se v málo obydleném kraji tak často dělí a křižují, že koly telegrafu, vedoucího přímo skrze lesy a pastviny, leckdy bývají jedinou zárukou, abys nezbloudil. Dne 19. června o 2 h. odpolední vyjeli jsme do Kyzyl-Agače (35 kilom.). Za Jambolem samým následují na mnoho hodin cesty jednotvárné pastviny, na kterých převládají houštiny vysokého paliuru. Na pravo plyne Tundža v otevřeném údolí, plném malých hájův, se stopami divokých periodických záplav. Nemnohé osady, s obyvatelstvem nejvíce smíšeným, tureckým i bulharským, řadí se daleko od cesty nejvíce podél svahův k řečišti. Potkáváme jen mladé Turky v bílých turbanech s kosou na rameně, kteří nás měří pohledem plným nepřívětivé nedůvěřivosti, několik selských vozův s černě zakuklenými kadunami a něco Bulharův v kalpacích, an provázejí povoz s velikým dřevěným kotlem na vaření rakije. Při pustotě nejbližšího okolí zrak poutníka spočívá raději na malebných silhouettách vulkanických hor, které vystupují opodál na obzoru jako ojedinělé ostrovy: v levo nepříliš daleký (2—3 h.) Bakadžik a v pravo vrchy Monastirské, za nimiž vždy jasněji se vynořuje daleký hřeben Sakar Planiny. O 4 h. zhlédli jsme na protějším břehu Tundže vesnici *Fundukli* (tur. *funduk* lískový ořech), kterou Bulhaři vyslovují *Pandakli*. Zároveň jsme minuli na naší cestě němý pomník dávnověkosti, o kterém jsem po Bulharsku již dávno byl slýchal, jmenovitě od p. Slavejkova a od přátel Starozagorských, a který mi popisován co hotový div světa. Svými obrovskými rozměry a svou záhadností v skutku činí zvláštní dojem. Z výběžkův Bakadžika sestupuje k Tundži přímo od severovýchodu k jihozápadu starý val, který v prvním okamžiku upomíná na zapustlou železniční hráz. Násyp, pokrytý vysokou travou, je asi na jednoho muže vysoký i nalézá se na severní straně; podél jižního jeho boku běží příkop, plný hustého křoví, na pět krokův široký a tak hluboký, že se v něm jezdec aniž by sesedal, pohodlně může skrýti za násyp. „Hle, gospodine, *Erkesija*, na kterou se ptáš! Říkají, že jde od moře Černého až k moři Bílému“ (Egejskému), pravil můj průvodce; obecné domnění lidu totiž valu tomu připisuje takový rozsah od jednoho moře k druhému.

Val ten skutečně se začíná od Černého moře, od lagun zálivu Burgasského, a běží odtud až k střednímu toku Marice. Čára jeho dobře se dá stopovati na 100—110 kilometrův. První polovice, od moře až k Tundži, táhne se od východu k západu

vesměs krajinami lesnatými, málo vzdělanými, je téměř všude zarostlá starým stromovím a tím také výborně se zachovala. Směr její je v okolních krajinách každému znám. Na nové ruské štábní mapě je celá tato první část hnědou čarou zřetelně naznačena, při čemž rovný ráz jednotlivých kusův jasně vyniká. Začátek leží v bahnech na západním konci Mandrenského jezera u vsi *Jakyzli*, na sever od ssutin starého Develtu. Odtud val stoupá stále na podlouhlých výšinách, jež tvoří rozvodí mezi západními přítoky onoho jezera. Jde skrze pralesy jižně od starého hradu *Rusokastra* (na rakouské mapě je tam naznačen jeden vrch *Erkesim Taš*), prochází mezi osadami *Karadžilar* a *Kuruderé*, mine z jižní strany blizko kolem *Džumalii*, a zatáčí se místy více vzdělanými mezi vesnicemi *Chasbegli* a *Aftan* na severní i *Bašalii* na jižní straně. Odtud vystupuje okolo severní strany vsi *Nové Mahaly* (tur. *Jeni Mahala*) na sedlo mezi oběma Bakadžiky a spouští se rovnou čarou na jihozápad k Tundži, maje na severní straně ves *Mansarli*, na jižní *Gedikli* a *Osmanli*. Tundži křižuje něco severněji od *Fundukli*. Druhá část, od Tundže k Marici, leží v nižinách bezstromých, lépe vzdělaných a z veliké části docela je zorána nebo zkopána. Jambolci a Kavaklijci věděli mi říci jen neurčitě, že stopy valu se táhnou kolem severní strany vrchův Monastirských a že prý dobíhají k Marici mezi Harmanli a Čirmenem. Krátce po mém návratu z Bulharska vyšel popis tohoto valu od p. Škorpila. O záhadné západní části praví, že od Tundže do řeky Akbunarské je nyní docela zorána. Dále prý se zjevuje na severozápadní straně Monastirských vrchův tak, že vsi *Balybunar*, *Kojunbunar* i *Bazardžik* zůstávají na severní, *Tatašnanli*, *Maca* i *Deldžileri* na jižní straně. Poslední kus tohoto valu nalezl p. Škorpil severně od stanice Trnovo-Sejmenli, na pravém břehu Sazlijky, vedle samé dráhy Jambolské u vesnice *Tekké-Musačevo*, na východní straně hradiska, které je dle našeho mínění (str. 113) nepochybně středověký *Blisimos*.[20])

Spůsob valu je všude stejný, s násypem vždy na severní straně, leda že místem příkop je širší a násyp vyšší, jakož ještě bližeji povím při návštěvě tohoto okopu v pralesích u Rusokastra. Stará hradiska vesměs stojí opodál od něho. Jen u Nové Mahaly (dle Škorpila) přilehá k valu samému na jižní straně násyp v podobě polokruhu s radiem asi 80 metrův. Snad sloužil k ochraně přechodu na přímé cestě z Adrianopole do Karnobadska, s obejitím Jambolu, po které tudy (přes Büjük a Küčük Derbend i Aftan) jel ještě Carsten Niebuhr 1767 na návratu z výpravy do Arabie. Zdali byla někde opevněná vrata, mohlo by se zjistiti jen podrobným ohledáním celé čáry.

[20]) Škorpil, Нѣкои ѳѣлѣжки str. 1 sld. Srovn. H. a L. Škorpil, Pohraničný val v jižním Bulharsku, Slovanský Sborník 1884 sv. 9 (září) 464—471 Dle prvního spisu str. 90 začátek leží na jižním břehu Vajaköjské laguny, mezi mořem a vsí Mugres.

U Turkův i Bulharův val ten obecně slove tureckým názvem *Jerkesija*, *Erkesija* (tur. *jerkesen, jerkesim* ‚zářez zemní'). V některých končinách trvá jasné vědomí, že je to stará hranice, ba v Rusokastru, jehož obyvatelé jsou bulharšti starožilové, jsem slyšel pověsti rázu tak čerstvého, jakoby tyto náspy byly sloužily k onomu účelu do samého dobytí tureckého. To nás vede k pomezí mezi Bulhary a Byzantinci. Hranice mezi nimi ubírala se na těchto místech v různých dobách dvojím směrem. Řekové vždy pokládali Haemus za pravou svou mez, a panství jejich také často skutečně dosahovalo až k tomuto pásmu. V 8. století, jak víme z Theofana, Mesembria, Anchial, Develtos v přímoří, Markelly v Haemu, Beroe (St. Zagora), Philippopolis a Serdika, vedle četných menších hradův, osazených nejvíce od kolonistův syrských a armenských, byly hlavními oporami pomezního opevnění říše východořímské. Ještě prý v polovici 9. věku prosmyky Sidery ve Vrbickém Balkáně tvořily mez (*ὅριον*) mezi Romey a Bulhary.[21]) I řečtí spisovatelé 14. století pokládali Haemus za pravou hranici (*μεθόριον*) říše a týž náhled zastávali státníci byzantinští při jednání s Bulhary v táboře před Rusokastrem 1331.[22]) Bulhaři ze své strany snažili se od prvopočátku svého usazení v Podunaji držeti hranici daleko jižněji za Haemem, asi v čáře našeho valu. První stopa takových snah jeví se 716, když kníže Kormisoš ve smlouvě s císařem Theodosiem III. Adramyttenským dosáhl toho, aby hranice se nalezala u Mileón thráckých, totiž asi u vrchův Monastirských. Smlouva ta brzkým pádem Theodosia III. zajisté byla zvrácena, avšak ještě po sto letech kníže Krum 812 žádal o její obnovení.[23]) Okolo 864 Byzantinci, dle prodlužitele kroniky Theofanovy, knížeti Borisovi postoupili zemi tehda pustou od Sidery do Develtu. Že pak Borisův syn Symeon a vnuk Petr vládli nad rovinami thráckými i s Plovdivem, dostatečně je dosvědčeno.

Za dob říše Trnovské v 13. a 14. století Sliven a Boruj (St. Zagora) zpomínají se vždy co města bulharská, Skopelos (v Kyrkklisensku), Provaton, Bukelon (u Adrianopole) a Plovdiv co pomezní pevnosti byzantinské. Co sporné territorium vyniká zrovna kraj mezi Haemem a Jerkesijí s tamními městy: Diampolis, Lardeas, Rosokastron, Ktenia, Aetós, Anchial, Mesembria. Za cářův Theodora Svetslava (1295—1321), Jiřího Terterija II. (1321—1323) a Michaila (1323—1330) Bulhaři toto území podhorské skutečně drželi. Kantakuzenos výslovně uvádí Diampoli a Rosokastron co města bulharská na pomezí (*ἐν μεθορίοις*) a obě leží zrovna u samé

[21]) Poušť (*ἐρημία*) Zagora od Sidery k Develtu postoupena Borisovi, prodloužení Theofana pag. 165. Hirsch, Byz. Studien str. 220 pochybuje o pravdivosti této zprávy, s poukázáním ku Georgiu monachovi, kde se odstoupení Zagory připisuje cís. Justinianu II. (705).

[22]) Nikeforos Gregoras 1, 233. Kantakuzenos 1, 462 sld.

[23]) Theophanes ed. Boor 1, 497. O Mileonech viz doleji.

Jerkesije, 1—2 h. na sever od ní.[24]) Ku konci cář Jan Alexander nejen obnovil tyto meze v „Romanii“, ale vzal i Plovdiv s hrady Rhodopskými. Posléze Turci, kteří ve starším svém rozdělení zemském se drželi ponejvíce těch hranic, jež v dobytých zemích našli, k území sandžaku Silistrenského v 16. a 17. století počítali i zabalkánská města Anchial, Aitos, Karnobad a Jambol, zrovna až k našemu valu.[25])

Poloha Jerkesije shoduje se tedy s hranicemi mezi Bulhary a Řeky, jakéž byly jmenovitě za posledních dob domácích říší křesťanských. Starý val již dle této shody je totožný s *ὅρια*, *μεθόρια* byzantinských spisovatelův. Avšak my máme i docela určité zprávy o tom, že Bulhaři pomezí své opevňovali okopy a pilně střežili. Papež Mikuláš I. dověděl se 866 od poslův bulharských, že u hranic jejich stále stojí strážci, kteří jsou hlavou svou odpovědni, aby nikdo bez povolení přes pomezí neprokl ouzl.[26]) Arabský spisovatel Masudi v první polovici 10. století okop názorně popisuje: „země Bordžanův (Bulharův) jest ohrazena trnitým plotem, ve kterém se nalezají otvory na spůsob oken dřevěných; tento plot jest jako zeď vedle příkopa; vsi jejich takového plotu nemají“. U Byzantincův tento bulharský pomezní okop slul „Veliký příkop“, *ἡ μεγάλη τάφρος* anebo *ἡ μεγάλη σούδα*; dle zprávy, zachované u letopisce Skylice (odtud u Kedrena), císař Nikeforos Fokas v červnu 966 obcházel města Thrakie a když přišel až k „Velikému příkopu“, odtud psal bulharskému cáři Petru, ať nedovoluje Uhrům překračovati Dunaj a pleniti území byzantinské.[27]) Ostatně tento spůsob hranic nebyl na východě ojedinělý. Císař Michail Paleolog dal proti Turkům dle řeky Sangaria v Bithynii postaviti dlouhé záseky dřevěné, u brodův opatřené tvrzemi; v tom případu řeka zastupovala příkop, záseka násep a brody se strážemi vrata.[28]) V jedné listině srbského krále Štěpána Milutina, dané klášteru Chilandarskému, popisují se kdesi u Strumice meze, sahající „do trapa srbskago“, do srbského příkopa, čímž se snad rozumí opevněná hranice tehdejšího Srbska.[29]) Podobného něco je i posavadní hraniční *plot* srbský proti Turecku a Bulharsku.

[24]) Pachymeres 2, 445, 449. Kantakuzenos 1, 294, 431 atd.

[25]) Hadži Chalfa 24. Hammer, Osm. Staatsverf. 1, 296. Ves Jakyzli v Burgassku má posud starou tureckou listinu o mezích svých, co ves sandžaku Silistrenského.

[26]) Responsa Nicolai I papae ad consulta Bulgarorum (Concilia ed. Labbei 1681 VIII. p. 516 sq.) c. 25: „consuetudinis esse patriae vestrae perhibetis semper custodes inter patriam vestram et aliorum iuxta terminos invigilare et si servus aut liber per eandem custodiam quocunque modo fugerit, sine omni intermissione custodes pro ea interimuntur.“

[27]) Masudi u Kremera, Sitzungsber. Vid. akad. 1850 str. 210. — Kedrenos ed. Bonn 2, 372. O slově *σούδα*, znamenajícím příkop či vlastně příkop koly (lat. sudes) opevněný, viz Ducange, Glossarium mediae graecitatis.

[28]) Pachymeres, Mich. Pal. l. VI. cap. 29.

[29]) Miklošić, Monumenta serb. str. 64.

Valy Jerkesije byly dle všeho toho asi kopány v 9. století, když území bulharské poprvé trvale se rozprostřelo v Thrakii, a potom do 14. století stále obnovovány. Že opevnění to zřízeno od Bulharův a ne od Řekův, tomu nasvědčuje ta okolnost, že násyp se nalezá na straně bulharské, příkop na straně řecké.

Ves Fundukli je jedním z hlavních sídel tatarských „sultánův", totiž potomkův chánské rodiny Gerajovcův. Ti od 17. století drží četné statky okolo Jambolu a Karnobadu, a pokud trval tatarský stát na Krymu, často čteme, jak ten nebo onen z nich z některé zdejší vsi byl povýšen za panujícího chána ve vlasti. Zde si zjednali jen zlou pověst utiskováním ráje. Máme o nich podrobné svědectví C. Niebuhra (1767). Bystrozraký cestovatel zpozoroval, že v Turecku i při tehdejším lenním zřízení nebylo žádné selské roboty, jako jinde po Evropě, a že spahové od sedlákův žádati směli jen pětin neboli desátkův z žita a nějakých dávek z dobytka, ale žádných „hofdienste". Jediné prý těmto sultánům místní vesničané bezplatně musili vzdělávati pole a pásti dobytek, k tomu jsouce donucováni i od ozbrojených sluhův sultánských; sultáni sami však žili velmi prostě a nebydleli i nestravovali se prý mnohem lépe, nežli obyčejný sedlák bulharský.[30]) O svévoli a krutosti Gerajovcův za doby nemnohem pozdější názorně vypravuje v pamětech svých bulharský biskup Sofronij. Za anarchických časův Krdžalijův zařizovali konfederace mezi sebou; tehda prý sultán Pandaklijský vystupoval jako samozvaný ochránce musulmanských i křesťanských uprchlíkův z celého okolí. O přehmatech těchto „sultánův" čítalo se ostatně v bulharských novinách Cařihradských až do poslední ruské války. Někteří z nich sedí v Jambolsku doposud, arci co nepatrné osoby beze vší autority; o agrarních poměrech dověděl jsem se jen tolik, že země své pronajímají za třetinu plodin.

O 5 h. vstoupili jsme z pustin trnitého chrastí do končiny přívětivější, více lesnaté a zelené, s obilím ještě nenačatým. V pravo stály tři mohyly, v levo kryla se opodál ves *Bejköi*, u které prý se nalezá staré hradiště a zřícenina lázní nějakého beje.[31]) O 6 h. sjeli jsme k Tundži samé, která zde plyne v jediném, velice těsném a klikatém korytě mezi strmými břehy, zarostlými houštím vrbovým a olšovým. Dle cesty vystupovaly v malebných hájích vysoké bujné křoviny, husté jako stěna a opletené povlakem zdivočelé révy, mezi kterou prohlédaly četné nezralé trnky. Řeka sama je zde velmi hluboká; z ryb zvláště mi jmenováni velicí sumci (*somovi*). Vedle

[30]) C. Niebuhr, Reisen durch Syrien und Palästina etc. III. (Hamburg 1837) str. 169. V jeho seznamu osad, kde ti sultánové seděli, zmatena jsou jména míst a osob, nedorozuměním v rozprávce se sedláky v Isetli (v Karnobadsku).

[31]) Mezi vesnicemi Bejköi, Išikli a Mursatli nalezl Škorpil stopy antické osady, sarkofagy, kusy sloupův a mosaiky, bronzové figurky, římské mince atd., ale žádná opevnění. Jeho mínění, že by tu ležela Cabyle, je mylné (viz pozn. 7). Tu snad ležela *Orudiza ad Burgum* itineráře Antoninského.

osamělého mlýna stojí na jednom ostrohu levého břehu mezi strmými srázy, asi 30 metrův vysokými, pusté, chrastím a žitem zarostlé hradiště, s osnovami hradeb a rozmetanými velikými kameny. Říkají mu *Dermen-kalesi* (tur. ‚mlýnský hrad'). Nalezly prý se na něm mince stříbrné a zlaté i bronzový kříž. Naproti hradu na východ zvedá se zase skupení tří vysokých mohyl; u nich stojí v lese veliký kámen, řečený *Krali mezar* (tur. hrob ‚králův'). Charakteristické bylo chování zdejších lidí. Mně na hradiště přivedl můj žandarm, který jednou zde byl chasníkem mlynářským. V mlýně samém jeden z mlynářův na mé otázky o starém „kalé" nedůvěřivě klátil hlavou: „koj ti go znáje, koj pita za takóva njášto"! Ale jiný mladý občánek ve velikém kalpaku ovčím s radostí se mnou vylezl nahoru. Večer pak v nejbližší vesnici hleděli mi sedláci pilně namluvit, že tam nikdy žádný hrad ani nebyl. A to vše, aby nikdo nevykopal staré poklady anebo aby oni pro domnělé nalezení jejich nebyli znepokojováni — tisíceletý vliv byzantinských a později tureckých zákonův o „nalezení pokladu" (εὕρησις θησαυροῦ)!

Asi 40 minut od mlýna stihli jsme do vesnice *Mursatli*, rozptýlené na svahu mezi nivami a vinicemi. U samé osady stojí vysoká porostlá mohyla, o které lid praví, že v ní je zakopán „drahocenný povoz". Když jsem se veselých djadův selských v krčmě jal ptáti na emigraci 1829, vyhlásili také mne za potomka zdejších vystěhovalcův. V ženských krojích byly mi nápadny červené čepice s několika zlatými mincemi na čele a bílým šátkem, splývajícím do zadu, jako v jižní Hercegovině. Večeřel jsem, sedě s překříženýma nohama na koberci, vejce, sýr, chléb i vodu i nocoval na zemi na rohožce v jednom čistém selském domku.

Dne 20. června za chladného jitra mne probudily hlasy volův a bůvolův, hnaných na pastvu. O 5 h. teploměr venku ukazoval jen + 8° C. Půl hodiny potom cválali jsme polními cestami mezi lesy a nivami dále. Dolina Tundže uzavírá se po obou stranách nízkými lesnatými svahy, mezi nimiž se nalezal dole vlastní alluvialní obor říční. Okliky řeky samé sotva se poznávaly dle ranní páry, neboť široké dno doliny vyplňují rozsáhlé luhy. V nich přebývají vlci, kanci, lišky, koroptve a divocí bažanti (Phasianus colchicus). Medvědův v těchto krajinách není; za to se na Sakar Planině vyskytují i jeleni.

O $7^3/_4$ h. přijeli jsme do *Kyzyl Agače* (dříve i *Kyzyl Jenidže* nebo *Jenidželi*), jehož bílé domky s osamělou novou úřední budovou již více než hodinu dříve prokmitovaly před námi mezi zelením luhův. Úředníci okolijské správy uvítali mne s velikou radostí, neboť příchod vědeckého poutníka je zde velikánská vzácnost. Provedli mne po osadě a sdělili mi mnoho podrobností o zdejší krajině. Kyzyl Agač není než veliká ves (1588 obyv.) v otevřenější rovince, jen několik metrův nad Tundží, která zde prochází malým otevřeným polem, v němž tvoří i neveliký ostrov.

Za tureckých dob stálo zde město, s obyvatelstvem čistě osmanským. Hadži Chalfa v 17. věku popisuje *Jenidže Kyzyl-Agač* co městečko v rovince jeden den cesty od Adrianopole, s mostem přes Tundži, s mečetem, s lázní a s malým hanem. Ještě se tu vidí zpustlé hroby turecké, *jurtišta* (staveniště) domův, stopy čaršije s 30—40 krámy, podvaly jakéhosi *saraje* (paláce), zbytky veliké džamije a u Tundže zříceniny kamenných lázní, z části řekou podemleté. Ale Turka již dávno tu není ani jednoho. Město prý „propadlo“ za dob Krdžalijských a jmenovitě za jakéhos velikého moru. Nynější obyvatelé jsou vesměs Bulhaři, jejichž paměť sahá sotva k r. 1829. O jménu osady, které znamená „červený strom“, vypravují, že tu druhdy rostl nějaký velikán lesní, jehož peň v jakési pradávné bitvě docela byl poprskán krví, a od toho prý nazváno město. Slyšel jsem též o jakýchsi *baždarski grobišta*, kde prý *baždari*, strážci cest, byli pobiti od Krali-Marka, který se v písních a pověstech dostal až sem; ba i za hranicí u Kovčatu v Kyrkklisensku jsou zříceniny, jimž říkají *Markovi kuli*. Za války Krymské táhl tudy jeden sbor francouzský po suchu k Varně. Za poslední ruské okkupace bylo v Kyzyl-Agači živo, ba v jednom nízkém proutěném „hambaru“ (stodole) stál dokonce billard.

Nyní je Kyzyl Agač střediskem okolije, čítající 32.120 obyv., z nichž jsou více než $^4/_5$ Bulhaři; Turkův je málo a řecké jsou jen dvě veliké vsi u hranic, Veliký a Malý *Bojalyk*. Celý kraj padá již do lesnatých výšin Strandže. Obyvatelstvo je chudobné a zanedbané. Podél hranic od Tundže až k Černému moři trvá silné loupežnictví po obou stranách. Chodí tu čety až 30 mužův silné, turecké (jako slavný Devedžija) i bulharské. Právě byl z obou stran postaven silný kordon, z rumelské strany 1 $^1/_2$ setniny praporu Burgasského, jedno oddělení jízdné „mobilní“ žandarmerie a pikety žandarmerie krajské; ale jakkoli se Turci a Rumelioti po bezlidných pustých lesích pilně cvičili ve službě předních stráží, zbojníci vždy ještě uměli mezi hlídkami proklouznouti. Již po cestě mi můj průvodce ukazoval na obzoru místo, kde minulého týdne jeden „ot našite momčeta“ (z našich hochův) padl v šarvátce s „šajkou“ lupičskou, a zase jiné, kde ty dni ve srážce zbojníci utekli, zanechavše na bojišti sedm svých koní. Rumelioté si stěžovali, že turečtí sedláci své krajany lupiče podtají podporují i stravují a že z turecké strany i zaptijové šajkám nadržují. Nedávno sešly se stráže z obou stran a jeden turecký voják pravil: „Což, loupežníci jsou dobří a stateční lidé, praví *babaitlar!*“ (hrdinové). Rád bych byl zajel aspoň až do *Urumbejli-köi*, odkudž se vidí již rovina dolní Thrakie a v ní 5 hodin od hranic sám *Adrianopol* či po bulharsku *Odrin* (tur. *Edrené*) s bílými minarety a lesklými kupolemi. Ale nutnost silnější eskorty a ještě více vyhlídka na malou vědeckou kořist mne od toho odvrátily. Zprávy, které jsem sebral v okolijském středisku,

vyličovaly krajinu jako polopustou lesnatou hornatinu s množstvím malých hradišť a vysokých mohyl ve skupinách.[32])

Ještě téhož dne ve $3^1/_4$ h. spěchal jsem z Kyzyl-Agače v průvodu jednoho strážmistra dále na jihozápad do Kavakli. Hned za posledními domy jede se na dřevěném mostě přes východní rameno Tundže, která asi od 40 let teče tudy blíže k městu; tři minuty dáleji mine se slabší „vechta (stará) Tundža", u níž se spatřují zříceniny kamenného mostu a kus turecké silniční dlažby, asi $3^1/_2$ metru široké. Řeka tvoří zde rozhraní nejen mezi okolijí Kyzyl-Agačskou a Kavaklijskou, ale i mezi krajinami fysicky zcela rozdílnými. Na východ prostírají se mnohohlavé lesnaté vrchy Strandže se sporým, nemajetným obyvatelstvem a chladným podnebím; na západ pak mezi táhlou Šakar-Planinou na jihu i asi 20 kilometrův od ní vzdálenou dvojicí homolí Monastirských na severu rozkládá se úrodný, teplý kraj (ok. 150—200 m.) se zámožnými, lidnatými vesnicemi, kromě malých dubových hájův pilně vzdělaný. Po půl hodině seděl jsem v altánku, totiž pod stříškou ze suchého listí, před krčmou v *Hasanbegli* a rozhlížel se nazpět na panorama Kyzyl-Agače a jeho pozadí. V této turecko-bulharské nuzné vsi, v poslední válce vypálené, bývalo prve časem i sídlo krajských úřadův tureckých. O $4^3/_4$ h. projeli jsme dolinkou téměř stojaté říčky *Azmaku* (jde od SZ). Po nepříliš úpravných cestách, které za deště bývají plny hluboké lepkavé hlíny, přijeli jsme za hodinu do druhé kryté doliny k veliké slušné osadě *Sinapli* (1638 obyv.), již řecké. Rozsáhlé čisté zahrady zelenářské a zevnějšek domův sám ohlašovaly jistou majetnost; školní zvonek sezváněl žáky na odpolední učení a mou pozornost poutalo úřední ohlášení na stěně selské kavárničky, sepsané ve třech jazycích okolijských, řecky, bulharsky a turecky.

Další jízda vedla pahorkatinou s pěknými vyhlídkami na blízké vrchy Šakarské, Monastirské a Strandžanské. Posléze jsme vstoupili do velikého stinného lesa dubového a sjeli z něho dolů do *Kavakli* (8 h. 20 m.). Myslil jsem, že najdu toliko nějakou lepší ves, ale z nenadání spatřil jsem, vyraziv z lesa, před sebou značné město (1885 1120 domův s 7064 obyv.), rozprostřené mezi vinohrady, morušovými sady a konopišti na svahu, skloněném k severu. Před lety arci prý bývalo jen víska, řečená „Kozludžansko Kavakli" (*kavak* tur. topol). Po zřízení správy rumelské zdejší končina oddělena od Kyzyl-Agačska a s připojením některých vesnic od Zagorska a Jambolska z ní utvořena nová zvláštní okolija. Okolijští úředníci, nejvíce Bulhaři ze Slivenského i Kotlenského Balkánu, i zde mne překvapili přivítáním již v lese před osadou.

Okolija Kavaklijská čítá 34.455 obyv., z nichž je 17.939 Bulharův, 14.150 Řekův, 1176 Turkův a 863 Cikánův. Jakkoli Řekové

[32]) Podrobnosti viz v Arch. epigr. Mitth. X, 116.

většiny nemají, zdejší okolijský načalník čili *ἔπαρχος* za rumelské vlády vždycky býval Řek, podobně jako v okolijích Stanimacké i Anchialské. Vesnice řecké, počtem sedm,[33]) tvoří ovšem nejlepší a nejbohatší část tohoto území, seřaděny jsouce co souvislý celek mezi zmíněnými vrchy. Řekové zdejší se nazývají od svých sousedův s jistou příhanou *Kariоti*, prý od *Καρύαι*, řeckého jména někdejší hlavní vsi Kozludže. Zabývají se hlavně zahradnictvím a za tímto zaměstnáním chodí na léto i do dalších krajin, až do samého Cařihradu.[34]) Hlavní plodina zahrad jejich je *bamija* (z arab. bahamia, Hibiscus esculentus), jejíž zelené plody se suší, skládají do soudkův anebo napichují na provázky a daleko rozvážejí po poloostrově. Vedle toho se zde daří vinařství a hedbávnictví; po polích se vidí i mnoho konopí, tabáku a česneku. Bavlna se okolo Kavakli ještě nevyskytuje, leda na západním konci zdejší okolije u vsi Glavanu; více se jí pěstuje za Sakar Planinou u Marice okolo Harmanli. Konopěné látky zdejší vynikají prý obzvláštní trvanlivostí, zvláště košile, které obyvatelé při práci nosí přes kalhoty. Mezi Řeky Kavaklijskými je dosti lidí majetných. Co do povahy jsou prý velmi pobožní a pověreční; na jízdě své pozoroval jsem, že ženy, vidouce pocestné, zůstanou státi, aby nekřižovali jejich cestu — pověra, která se vyskytá i v Srbsku, ale v Bulharsku (kromě Slivenska) je vzácná. Kroj Kariotův je docela bulharský, i s kalpakem. Muži neumějí všickni bulharsky, ale jsou i ženy, které umějí. Zpívání písní makaronských, ku př. s bulharskými refrainy, jako „vakla Jane!“ ukazuje, že tito Řekové z části jsou jen pořečtění Bulhaři; v Kavakli, nyní docela řeckém, jedna čtvrt podnes slove „Bulgarmahala“. Dle topografické nomenklatury, která s malými výminkami je docela turecká, lze souditi, že křesťanské obyvatelstvo i zde je původu novějšího. Co do správy duchovní, nalezají se Kavaklijští Řekové pod řeckým metropolitou Adrianopolským, kdežto sousední Bulhaři náležejí (od 1870) k nově zřízené bulharské eparchii Slivenské. Poměr mezi Bulhary a Řeky i zde není přátelský.

Ráno dne 21. června navštívil jsem *Paleokastro*, starý skalný hrad, 50 minut pěšky na západ od Kavakli vzdálený. Okolijští úředníci z části mne doprovodili až na vrch. Je to osamělé vysoké skalisko, které nahoře obsahuje těsný prostor, asi 200 krokův dlouhý a asi 60, na koncích jen 30 krokův široký. Na západní straně, nahoře vroubené podivnými zubci převislých vrstev, skála spadá docela kolmo asi na 16 metrův až ke strmým travníkům, ježto se pak sklánějí až k malému potoku. Východní svah, po-

[33]) Kavakli, Kozludža, Doganovo, Sinapli, Čukurköi, Vel. i Malý Monastir.

[34]) Pěstování zelenin ode dávna bylo hlavním zaměstnáním v podhorských krajinách okolo pole Adrianopolského; dle starých pořádkův tureckých město a sandžak Viza zásobovaly serail ročně 6000 „kantary“ cibulí (cepolle secche). Marsigli, Stato militare dell' imperio ottomano p. 56.

sázený vinicemi, je volnější. Nejstrmější spád nalezá se na jihu; profil osamoceného i vysokého hradiska odtud z dálky činí dojem až velikolepý. Hrad sám byl přispůsoben ku přirozené poloze. Nad pokrajem západní propasti pozorují se stopy přímé stěny z placatých kamenův; na východním svahu táhnou se zbytky hradeb ve dvou vypouklých pásech jako terrassách pod sebou a v nich tu i tam vynikají podvaly kulatých věží. Vchod byl od severu, kde se vedle osnov kulaté věže, bujně zarostlých břestem, hlohem i dřínem, poznává místo starých vrat. Na travnaté vnitřní ploše hradní vidí se stopy základův kamenných domkův a plno cihelných střípkův.

Rozhled z hradiště (423 m.) je překvapující. Stara Planina i Sredna Gora na severním horizontu byly v mlze sotva znatelny. Za to však bližší hory se představovaly v plné jasnosti: zrovna před námi asi 3 h. daleko kužel Veliko-Monastirský, na pravo od něho nižší a táhlejší vrch Malo-Monastirský, oba se soujmennými vesnicemi na jižním úboči, potom mlhavý Bakadžik Jambolský a odsud ojediněle se představující Bakadžik Vojnišký, a dále vlnité hřebeny a chlumy Strandže za Tundžou. Na západ viděl se otevřený nízký kraj, plný bezlesých pahorkův a úvalův s vinicemi a v něm nejblíže bulharská ves *Gerdemé;* za ní vystupují malé chlumky, přes něž jde cesta přes hranici k Marici do Mustafa-Pašovy Palanky. Jižní obzor uzavírá jen 2 h. odsud vzdálená *Sakar Planina*, táhlý, od severo-západu k jiho-východu postupující lesnatý hřeben, asi 12 kilometrův dlouhý a dle Rusův na nejvyšším místě 824 metrův vysoký, na hřbetě téměř rovný a od vrchu až k úpatí docela pokrytý houštinami dubovými. Dle Hochstettera je útvaru prahorního.[35]) U samého Kavakli jsou lomy mramorové; v sousedství nalezají se ložiska pyritu, který někteří obyvatelé pokládali za zlato. Z jižní strany, z nízkého a teplého pole Adrianopolského (u břehu Marice jen 40—50 m.) osamělé horstvo to vypadá ještě velikolepěji nežli ze zdejších hledisk, poměrně vysokých. Po hřbetě jde hranice rumelsko-turecká. Krajina od Kavakli až k úpatí je neobydlena, jen na jednom místě poznává se „selište" *Armutlii* (tur. *armut* hruška), prý od 80 let pusté. Ve východní části leskne se jedno místo vysoko mezi lesy jako nějaké zrcadlo, což mi již včera na cestě od Sinapli bylo nápadno; je to hladká skála *Manda-taš* (tur. bůvolí kámen). Názvoslovi míst na celé hoře je turecké. Opodál od jihovýchodního konce Sakar Planiny vystupuje poněkud na jih odstouplá, osamělá *Derviška Mogila,* turecky *Derviš Tepé*, ostrá homole značné výšky (687 m.), barvy žlutohnědé a největší části holá. Polohou svou vévodí nad dolinou Tundže a poskytuje

[35]) Hochstetter (Mitth. der Wiener geogr. Gesellschaft 1870, str. 546) praví, že hory tyto slovou bulharsky prý *„Kawa-Göldschü"*, což vzniklo nedorozuměním z jmen Kavakli a Kozludža.

znamenitý rozhled i k Adrianopoli i k Jambolu. Pro tuto strategickou důležitost ustanovení hraniční čáry rumelsko-turecké přes ní se nedálo beze sporu; vrchol zůstal Turkům. Z Paleokastra tento Dervišský vrch zůstává zakryt Sakar Planinou samou, ale z končin východně od Kavakli profil jeho jasně se spatřuje.

Na západ od Paleokastra na jižní straně vsi řečené *Glavan* nalezá se prý podobné hradiště, ale ještě vyšší, s dvojí ohradou, se studněmi uvnitř a s ohromnou vyhlídkou až k Plovdivu. O starobylosti Paleokastra svědčí kamenný mlat, jakož i mince císařův Anastasia a Justiniana, nalezené u samého Kavakli.

Historické zjištění těchto místností je nesnadné, jakkoli se za středověku v krajinách mezi Adrianopolí a Jambolem zpomíná více jmen topických. Nejbližší ochranou Adrianopole ze severní strany byly hrady *Bukelon* a *Provaton*, které Bulhaři ještě 1328 chtěli přivésti ve svou moc. Zříceniny jejich, označené i na ruské mapě, podnes jsou patrny, obě na turecké půdě nedaleko hranic rumelských. Rozsáhlé trosky Bukelu stojí asi 18 kilometrův severně od města u vesnice řečené *Fikel* (turecky *Fikla*) na pravém břehu Tundže.[36]) Rozvaliny Provatu, jejž nesluší másti se soujmenným hradem u Varny, stojí asi 4 h. severovýchodně od Adrianopole u vesnice *Provadije* nad řekou Provadijskou. Na severozápad od města Hadrianova prostírá se až k jižnímu podnoží Sakar Planiny výslunná krajina, proslulá vinařstvím a hedbávnictvím. V ní leží několik starožitných osad, které za středověku byly počítány k metropolii Plovdivské, především *Skutarion*, nynější *Skutare* čili turecky *Üsküdar*, ještě před 50 lety středisko nahije, zasahující až do Kavaklijska, a dále k severozápadu *Leuke*, nyní *Lefki*. V téže končině leželo i město *Agathonike*, nyní zaniklé.[37]) V 8. a 9. století zmiňuje se zde i hrad nebo snad krajinka *Versinikia*.[38]) V sousedství zjevuje se místnost strategicky důležitá, jejíž jméno v 9. století se píše *Avroléva*, v 12. věku *Avrilevó*. Letopisec Theophanes vypravuje, jak 796 bulharský kníže Kardam s vojsky svými přitrhl až na zarostlý Avroléva (ἕως τοῦ δασέως Ἀβρολέβα) a postavil se v lese tamním. Císař Konstantin VI. hnul se proti němu do Versinikie a odtud až na holý (γυμνός) Avroleva. Po 17 dní tábořili proti sobě, aniž by se odvážili k bitvě, až potom každý odtáhl na svou stranu. Ze slov těch vysvitá, že to bylo nějaké pohoří, z polovice lesnaté, z polovice holé. Dle Anny Komneny císař Alexios I. vytrhl

---

[36]) *Βούκελλον* dle starších katalogův biskupských (Notitiae episcop. ed. Parthey p. 124) bylo sídlo biskupa, podřízeného metropolitovi Adrianopolskému. *Βουκέλου πόλισμα* nebo *φρούριον* u Kantakuzena ed. Bonn. 1, 324—327; 2, 484. V okolí Fikly zdržoval se i Mohamed IV. na velikých lovech svých, Hammer 3, 951.

[37]) Notitiae episc. ed. Parthey p. 122, 218 (biskupové Agathonikie, Skutaria, Leuky pod Plovdivem).

[38]) *Βερσινικία*: Theophanes ed. Boor 1, 470, 500.

(1094) proti Kumanům z Adrianopole do Skutarionu a odtud do Agathoniky; Kumani zatím se postavili naproti němu na místě, řečeném Avrilevó (Ἀβριλεβώ) a ohlásili se v noci četnými ohníky. Když pak císař ve svém táboře dal rozdělati ohromný počet ohňův, aby se zdálo, jakoby táhl s vojskem velmi velikým, Kumani se dali tímto strategémem oklamati a táhli zpět k Haemu.[39]) Obě tyto zprávy hodí se docela dobře do té krajiny; lesnatý Avroleva je, myslím, asi Sakar Planina s jejími dubinami, holý Avroleva pak bezlesá Dervišska Mogila, obé proti sobě, blízko nad Skutariem a jeho okolím.

Při zmínce o těchto končinách nesmíme opominouti i jednu národopisnou zvláštnost, totiž „pravoslavné Turky" okolo Adrianopole, křesťany, kteří mluví jen turecky. Přebývají v 5—6 vsích kazy Adrianopolské, v Hafse, v Baba-Eskisi a v okolí obou těchto městeček. Slovou *Surguči*[40]) a zabývají se hlavně vinařstvím. Poněvadž se i typem od Bulharův i Řekův liší, sotva se zmýlíme, pokládajíce je za potomky oněch pokřtěných Turkův, které Byzantinci v 11. a 12. století byli osadili v krajině Achridós nad dolní Ardou nedaleko Adrianopole, okolo Beroe (St. Zagory) a snad i v jiných krajinách Thrakie (str. 118, 293).

Po návratu z Paleokastra podnikl jsem odpoledne archaeologický výlet na východní stranu, který vedl náhodou k nálezům zajímavým. Okolijský lékař, rodilý z Haliče, zpomenul si, že v jedné vsi slyšel cosi o „psaných kamenech", i vyjeli jsme ve veliké společnosti vidět, co by to bylo. Za ½ h. stihli jsme do veliké, hustě sražené *Kozludže*, řecky Καράας (2120 obyv.), která prý dříve zde byla hlavní osadou; červený nátěr hliněných domův spolu s cihlovými střechami činí z daleka zvláštní dojem. Odtud jsme přirazili za ¾ h. k cíli, do řecké vsi *Doganova*, jen 5 kilometrův od Tundže vzdálené. Cesta vedla úrodným krajem. Na polích stála nízká ještě „bamija", která s velikými, javoru podobnými listy vypadá jako sazenice nějakého vysokého stromu; jinde se prostíraly vinice, jež obyvatelé právě pleli s veselým zpěvem, a zde onde táhly se křoviny lesklolistého sumachu. Lesnatý hřeben Sakar Planiny zůstával opodál po pravé ruce. Doganovo dle jména bylo asi původně ves sokolníkův sultánských (*dogan* tur. sokol). Několik mohyl okolo něho již z daleka ohlašuje starou osadu thráckou. Ve vsi nedávno vykopáno několik starožitností, patrně z prvních dob římského panství v Thrakii. Na návsi vedle zlomkův sloupův ležela polovice velikého basreliefu s jezdcem a s jménem manželky poloromanisovaného Thraka, která mu ten pomník postavila: Fl(avia) Bendis. V obecní kan-

[39]) Theophanes ed. Boor 1, 470 (Boor v rejstříku dobře vykládá A. za „saltus"). Anna Komnena ed. Reifferscheid 2, 71 (ve starém vydání Pařížském chybně τὴν Ἀβιλεβῶν).

[40]) V Kyzyl-Agači slyšel jsem je jmenovati i *Zilъvci*.

celáři, umístěné v předpokojíku vesnického kostelíka, ukázali nám hrubou, ve dví rozbitou sůšku muže s chlapcem (s nápisem *Πίστους Βίθυος ἀπὸ Γινούλων* [?] *εὐχαριστήριον*), pak bezhlavého malého Aeskulapa se zmijí, otáčející se kolem kyje jeho. Mne nejvíce zajímala starobylá deštička špinavě žlutého tuším mramoru, 14 cm. vysoká i široká, na které se spatřoval primitivnými obrysy naznačený jezdec na tlustoprsém koni a před ním k němu obrácená zakuklená pěší osoba, snad ženská. Byl to nejstarožitnější ze všech obrazův „thráckého jezdce", který jsem viděl; upomínal téměř na známé „předhistorické" kresby, nalezené v západní Evropě.

Nedaleko odtud na jih leží klášter *sv. Trojice*, nová budova z 1836, ale na jeho návštěvu čas již nestačil; o držení jeho právě vedou spor Řekové a Bulhaři. Leží v sousedství bulharské vsi *Vakufu* (166 domův), ve které se zachovaly zajímavé listiny turecké. O nejstarší z nich, psané nějakým starobylým písmem, jsem nemohl nic bližšího zvěděti; od ostatních dvou dostal jsem přepisy překladu, laskavostí p. Jordanova, jednoho z mladých Bulharův u úřadu okolijského. Jsou to fermany sultána Mahmuda II. z l. 1255 dle hedžry (1838), kterými se stvrzuje starší listina Mohameda III. z l. 1004 (1595). Z nich vysvitá, že za tohoto sultána ve Vakufu na náboženském statku mohamedanském usazeni křesťané co *derbendžiji*, s povinností, aby hlídali cestu, která tudy vedla dle Tundže nahoru; spolu s rájou sousedních vsí *Binköi* (nyní zaniklé) a *Jeniköi* (*Novoselo*) poplatky svými vydržovati měli džamiji, „türbe" (hrob) a hospitál musulmanského světce Ejuba v Cařihradě. Ve fermanech Mahmudových kromě toho se odmítají nároky řeckého metropolity Adrianopolského na ta místa, neboť prý „vakuf nemůže býti na vakufu", církevní darování křesťanské na náboženském majetku islamském, a nad to prý rája za starších dob klášterům a kostelům směla věnovati jen hotové peníze, ale nikoli nemovitý statek. Při vypsání mezí zpomíná se i potok *Maden Deré*, jehož jménem se prozrazují nějaké staré doly.[41])

Dne 22. června vyjel jsem v 9 h. 20 m. z Kavaklı nazpět do Jambolu. Cesta vedla kromě všech vesnic úrodnými končinami se stálou vyhlídkou nazpět na Sakar Planinu, napřed na vrchy Monastirské; o 10 h. 55 m. překročili jsme malou výšinu s mohylou a hned za ní řeku Sinaplijskou i stihli o 11 h. 50 m. do vsi *Golem Monastir* (*Μεγάλο Μοναστήρι*, tur. Büjük Monastir). Odsud se dobře dají ohledati vrchy Monastirské čili *Monastir-Bairi*, které jsem již čtvrtý den stále měl před očima, vida je

[41]) Daně derbendžijův ve Vakufu byly z člověka 15 pará, 1 kilo žita, 1 kilo ječmene, a z každých 2 úlův včel 1 pará. Za to byli osvobozeni ode všech „robot divanských". Ostatní dvě vsi platily co „desátek" z žita jednu osminu. Daně vybírali pro vakuf jistí begové Adrianopolští. Ves Vakuf náležela ještě 1838 k nahiji Üsküdarské.

téměř ze všech stran. Stojí o samotě, od sebe odděleny jsouce nižší prolukou asi dva kilometry širokou. Západní vrch Veliko-Monastirský je vyšší (dle Rusův 604 m.) a strmější; když se blížíš z jihu, téměř jeho se rozloží při bližším pohledu na tři části. Východní vrch nade vsí Malki (Küčük) Monastir, je nižší podlouhlý hřbet s několika ploskými vršky (448 m.). Oba vrchy, našemu českému Středohoří s Řipem dosti podobné, jsou porostly hustým lesem a nad to oba nesou na vrcholu zbytky velikých starých hradisk. Pro ojedinělost svou vydány bývají častému udeření bleskem; dle okolijského lékaře v máji 1883 zahynulo v Kavaklijsku rychle po sobě sedm lidí na polích od hromu.

Ves Golem Monastir leží pod jihovýchodním úpatím vrchu, mezi nivami a vinicemi. Úpravné hliněné domky s červenými střechami a s trnitými ploty kolem dvorův řadí se kolem prostranné návsi se stromy a cihelnou červenou studánkou, okolo níž se mládež právě scházela k nedělnímu tanci. Obyvatelé (1507) jsou Řekové trojjazyční, mluvíce brzo řecky, brzo turecky, brzo bulharsky, ale všecko stejně špatně. Kroj jejich rovná se bulharskému: kalpak, kabát z modré aby, obšitý černou kožešinou, bílá červeně vyšívaná košile, modré nohavice, červený široký pás, vysoké až po koleno sahající bílé punčochy a turecké hnědé pantofle. Sesedli jsme v hospodě, jejíž veselý handžija se při volání po vsi ozýval hlasem věru Stentorským, což se vysvětlilo, když nám řekl, že je původně mořský člověk až ze Syry v Archipelagu. Můj úmysl byl, vystoupit k hradišti na vrchol (asi 400 m. nade vsí), což by při strmosti strání vyžadovalo více než hodinu. Ale sotva jsme se obehlédli, spustilo hlučné hromobití s hustým deštěm. Chtěl jsem zprvu čekati, ale zatažený obzor nedával naděje a obyvatelé, když jsem se ptal, kdo by mi chtěl být průvodcem nahoru, se k tomu nikterak nehlásili, ze strachu před bouřkou.

V osadě samé našly se důležité památky antické i středověké. Již v Kavakli mi ukazována zde nalezená figurka bronzová, dutá slepice s hřebínkem, zařízená k otvíráni po délce. Na jižním konci vesnice vystupuje mohyla asi 5 metrův vysoká. Na téže straně za minulého jara náhodou vyorán na poli hladký sloup s osmiřádkovým nápisem řeckým; postaven v kostele v tmavém koutě vedle oltáře, kde jsem jej při světle voskové svíčky přepsal. Jsou to čtyry hexametry v nářeči epickém, votivní nápis Apollonovi postavený od synův Thraka Auluzenea a manželky jeho Apollonidy; zpomíná se v něm osada *Dodoparos*, odjinud neznámá.[42]) V Kavakli mi vypravováno, že prý na vrchu V. Monastirském také nalezen hrnec asi se sto stříbrnými mincemi krále Lysimacha, které však ve vsi kryjí s velikou tajností.

[42]) Viz Arch. epigr. Mittb. X, 141.

Kostel vesnický stojí zrovna pod strání; je asi 30 krokův dlouhý, polo podzemní a temný. Na levé jeho straně, k vrchu obrácené, spodní část stěny, jak se vidí zvenčí, je středověká, ze střídavých vrstev kamene a cihel, kdežto ostatní zdivo, kladami proložené, je nové. Praví se, že *Daalii* (Krdžaliji) vypálili kostel, načež prý podtají přes noc rychle obnoven. Na blízku nalezá se rozptýleno mezi stromovím šest „čerkovišt", od nichž zbyly jen nepatrné hromady kamení: sv. Georgi, sv. Spas, sv. Ilia, sv. Atanas, sv. Christofor a šesté v „boazu" (prosmyku) mezi oběma vrchy. Vesnice dříve bývala střediskem nahije náležité pod Adrianopol, ale o tom jsem nemohl nic jasnějšího zvěděti, neboť paměť Monastircův sahá jen až po Daalije; nevědí ani, proč se jmenuje Monastir.

O stavu této končiny v první polovici 14. století poučují nás životopisy slavného eremity Grigorija Sinaity a učedlníka jeho Theodosia Trnovského, sepsané řecky od Cařihradského patriarchy Kallista († 1364), jenž sám také náležel ke škole Grigorijově, a pokud vím, zachované toliko v překladu staroslovanském.[43]) Grigorij Sinaita byl rodem z Klazomén ve staré Jonii, z rodu vznešeného i mohovitého. Věnovav se záhy životu klášternímu, pobýval v Jerusalemě, na Sinaji, na Athoně a v různých klášteřích řeckých. V Cařihradě uslyšel o eremitovi, jménem Amirali, který se soudruhy svými bydlel „v glubočajšii *pustyni Parorscěj*" čili v místě pohraničním „po srědě Grьk i Blьgar, iže *Parorije* zovomo jest" (*παρορία* pomezí), v končině řečené *Mesomilion*. S několika učedlníky, mezi nimiž byl i Kallist, odebral se přes Sozopol do této krajiny Parorijské i usadil se tam. Bylo to za posledních let Andronika II. či Staršího (1282—1328). Brzo se zjevily nesnáze. V pustinách pomezních trvala „tatьba po dlьgomu obyčaju" i zdržovalo se tam plno „tatův" čili „razbojnikův"; sám pak Amirali byl člověk hrubý a nesnášenlivý. Grigorij se s ním brzo nepohodl a odstěhoval se s druhy svými na blízkou horu *Katakryomeni*, avšak zlostný Amirali poslal i za ním najatou četu zbojníkův. Loupežníci chtěli peníze zlaté a stříbrné, než u chudých eremitův ničeho nenašli. Po této nepříjemnosti Grigorij se odebral zpět do Cařihradu, ale po některém čase za okolností příhodnějších se navrátil znovu do Parorie, tenkrát přes Adrianopol. Na Katakryomeně shromáždil kolem sebe množství učedlníkův Řekův, Bulharův i Srbův, založil celou „ves" mnišskou s „lavrou" (chrámem) a vedle toho vystavěl ještě jiné tři „lavry", hlavně na místě řečeném *Pózova* (Bъzovo?) a „v samoj že *pěšterě Mesomilьscěj*". V obci jeho vy-

[43]) Oba tyto životopisy znám z rukopisného panegyriku Rylského, psaného 1479. Srovn. Golubinského dějiny jihosl. církví a článek archimandrity Leonida, Изъ исторіи югосл. монашества, v Moskvě 1871 (zvl. otisk). Výtah z životopisu sv. Romila v Glasniku sv. 9 (1857) str. 243 (jediný ex. toho svazku má v Praze p. Patera, jehož laskavostí bylo mi možno jeho použiti).

nikali hlavně Bulhaři a mezi nimi Theodosij Trnovský, který byl přišel z eremitských sídel na protějším Balkáně Slivenském. Jejich prostředkováním bulharský cář Jan Alexander (nastoupil 1332) nové osadě mnišské daroval nejen „jmění a skoty“, ale vystavěl jim v pustině jejich vedle kellií i pevný „pyrg“ (věž) k ochraně proti lupičům. Grigorij obracel potom i hrdé a krvežíznivé zbojníky k lepšímu životu a zemřel ve zvláštní své eremitské kellii opodál kláštera Parorského (okolo 1346). Po smrti jeho obec se neudržela, neboť v dolní Thrakii brzo se usadili Turci, kteří se jali pleniti celý kraj až k Haemu. Dle životopisu sv. Romila, rodilého z Vidina, poustevníky na nebezpečí od Turkův upozornil byzantinský „kefalia“ (vladař) v Skopelu (u Kyrk-klisé); rozešli se do Podunají, na Athos a jinam.

Tyto obce klášterské na pomezí Řekův a Bulharův sotva lze hledati jinde, nežli u obou vesnic, podnes Monastir řečených. „Čerkoviště“ i kostel Veliko-Monastirský pocházejí asi od skromných laver a kellií Grigorija Sinaity a jeho soudruhův. Jméno *Mesomilion* uvádí nám na paměť thrácká *Miléona*, na kterých Bulhaři l. 716 a 812 chtěli míti hranici svou.[44]) Tak sluly snad vrchy Monastirské s hradisky svými a Meso-milion bylo asi prostranství mezi nimi, tam kde je nynější Veliký Monastir se stopami sídel klášternických. Zdali jsou v okolí také „peštery“ (jeskyně), nemohl jsem vyzvěděti; jedna jeskyně nalézá se prý ve skále nad klášterem sv. Trojice u Vakufu a několik jiných, uměle vytesaných, spatřil Hochstetter vysoko po obou březích Tundže doleji odtud u vesnice *Tatarköi*, u samé nynější hranice rumelské.[45])

Rovina okolo obou vrchův je plna starožitností, „čerkovišť“ a mohyl. Na západ od Velikého Monastiru u vesnice *Talašmanlii* nedávno prý nalezli v jedné mohyle nádoby skleněné a hrnčené a vedle nich na stříbrném řetízku malý zlatý půlměsíc, okrášlený několika červenými kaménky. A okolo blízkého *Deldžileri* stojí prý 33 mohyl blízko pohromadě. V téže vsi se nyní odbývají nově zřízené výroční trhy, hlavně na tkaniny, železné nástroje atd. Zítra měl se letošní trh zahájiti. Jeden úředník okolijský, který jel tam k dohledu, vyprovodil mne až do Vel. Monastiru. Od něho jsem se dověděl i o hradišti na druhém vrchu Malo-Monastirském; je prý to čtverhran, 150 krokův dlouhý a 80 široký. Na jižní straně leží pod vrchem veliká ves řecká *Malki Monastir* (1258 obyv.), na severní pak turecká ves *Drama*. Nevím, zdali jsou v této druhé osadě nějaké starožitnosti, ale jméno mi připomenulo *Dramici*, sídlo biskupa, který dle byzantinských sezna-

[44]) *Τοὺς ὅρους ἀπὸ Μηλεώνων τῆς Θρᾴκης.* Theophanes ed. Boor 1, 497. Kombinaci v poloze Mileon vyslovil jsem již v Monatsberichte Berlínské akad. 1881, 455.

[45]) Hochstetter, Mittheilungen der Wiener geogr. Gesellschaft 1870 str. 546.

mův z konce 9. století spolu s biskupy městeček Skutaria a Leuky na jižním podnoží Sakar-Planiny byl podřízen metropolitovi Plovdivskému.[46])

O $3^1/_4$ h. vyjel jsem za lehkého mžení z Vel. Monastiru a přirazil za 6 h. do Jambolu. Sedlo mezi oběma vrchy je hustě zarostlé nízkým doubím a velice příhodné pro zálohu brigantskou; můj žandarm držel karabinu stále v ruce a já se rozhlížel opatrněji než jindy, jmenovitě poněvadž loupežnictví v čas jarmarků se sesiluje. První ves na druhé straně byla (o $4^1/_4$ h.) smíšené, chudobné *Gümli* mezi ovesnými nivami, s přeraženým minaretem. O $5^3/_4$ h. stihli jsme do *Akbunaru*, nejsevernější to řecké vsi u vnitrozemí, jediné v okoliji Jambolské. Na návsi pestře oděná mládež s jednotvárným zpěvem v dlouhých řadách tančila své nedělní „choró". Večerní jízda tichou úrodnou krajinou nebyla bez půvabu. Jednoduchá úzká voznice vedla stále mezi vysokým, plnoklasým žitem, mezi nímž se kmitaly květy koukolu a jakéhos bílého ornithogala. Zde onde se otvíraly menší pustinky s holou půdou, nápadně bílou, anebo s trnitým paliurem. V levo se vidělo v dálce několik nižších chlumků v a břehův. Pestří motýli poletovali nad obilím, ptáci bez bázně pěli na zemi vedle cesty a tichým vzduchem se rozléhal zpěv vysoko se vznášejících skřivánků. Vyhlídku napřed obmezovaly dešťonosnými oblaky obklíčené profily Bakadžika a Staré Planiny. V řečišti Akbunarského Azmaku, jenž tímto krajem teče na jih (k Sinapli), leskla se hražená blata, od nichž se ozývalo kuňkání žab a klepání čápův. Kolem vesnic povalovala se ohromná stáda černých líných bůvolův. Potkali jsme jen několik Turkův, kteří měli všední den: křesťané slavili svou neděli doma ve vsích. O $7^1/_2$ h. zjevil se konečně Jambol jako bílé hnízdo v mlhavé šeré rovině. Nedlouho potom stihla nás tma okolo studně, jejíž klády jako veliké alfa se z dálky zračily v sousedství staré mohyly. Brodice se přes četné stojaté vody, vjeli jsme teprve o 9 h. za řičení koní a vytí psův do tmavých, kalných ulic mezi zahradami Kargony.

---

2. Sliven a Kotel.

Průmyslové město Sliven. Kotlenský Balkán. Osady Žeravna, Kotel, Medven a Gradec. Bukové pralesy a balkánské lučiny. Ovčácké stěhovavé hospodářství Turci na Kamčiji. Jezerní hradiště u Kajabaše a staré cesty přes hory k Přeslavi. Sungurlar.

Z Jambolu spěchal jsem dne 23. června do Slivna. Jede se vozem po dosti slušné silnici $2^1/_2$ h., směrem severozápadním. Za mostem „Hamamköprüsü" přes Tundži a za stanicí železniční následují vinice se stromy ořechovými a za nimi se vystupuje

---

[46]) Ἱεραμίτζα, Notitiae episcopatus ed. Parthey p. 122, 218.

na miniaturní hřbet Sredné Gory, porostlý nízkým doubím. Nejvyšší sedlo, ½ h. od Jambolu, leží nezcela 100 metrův nad tímto městem. Z něho se spatřuje v pravo ostrý profil Taušan-tepé; popředí vyplněno jest obrovskou stěnou příkrého holého Balkánu, ale Sliven sám až do poslední chvíle zůstává skryt za několika nízkými chlumky. Nahoře na sedle pozoruje se po stranách cesty několik starých mohyl; doleji jich následuje ještě více. Zrovna 1 h. od Jambolu jede se po dřevěném mostě opět přes Tundži. V nehluboké vodě pod mostem povalovalo se množství černých, líně přežvykujících bůvolův, z nichž největší část jen hlavou vynikala na povrch, a vedle nich na malém ostrově odpočívalo v písku stádo bílých volův. Další krajina až k Slivnu upomínala docela na Tulovské pole: alluvialní rovina s bílou písečnou půdou, pěknými nivami, množstvím mohyl a osamělými háji starých dubův, a za tím v pozadí hradby Balkánu.

V tomto poli podbalkánském nalezají se stopy starých osad, jak zde často bývá, v sousedství teplých pramenův. Na silnici z Nové Zagory do Slivna leží na pravém břehu teplice Slivenské a naproti nim, mezi Tundžou a úpatím Staré Planiny, u vsi *Dermenderé* pozůstatky větší osady, stopy tří kostelíkův a osnovy domův, mezi nimiž se vykopávají staré nádoby, zbraně a mince.[1] Domnívám se, že toto hradiště je asi město *Avli*, bohaté na skot a obili, které se v 11—13. století zmiňuje na samém podnoží Haemu blízko Diampole, 4—5 dní na sever od Adrianopole. L. 1049 usadili se v něm Pečenci a porazili postupující proti nim byzantinské voje u Jambolu. L. 1207 latinský císař Jindřich na nájezdu proti Bulharům přirazil z Adrianopole pátého dne do Avle, od cáře Kalojana právě nově osazené. Obyvatelé v čas utekli do hor. Latini v městě nabrali velikou kořist, ale někteří rytíři, kteří se „bláznovsky" (follement) odvážili dáleji do blízkých úžin horských, pochodili velmi zle a sotva se vybavili s citelnou ztrátou lidí a koní.[2])

První pohled na Sliven (asi 250 m.) je uchvacující. Představuje se nám panorama docela alpinské. Pod šerými, vráskovitými skalami Balkánu, jehož zubce a čeřeny zde dosahují asi do 1100 metrův nadmořské výšky, prostírá se asi tři kilometry zšíří spousta červených střech, bílých minaretův a stinného stromoví zahradního. Po stráních horských nad městem rozkládají se daleko široko, prý na 4 hod. cesty, krásné vinice. Mezi nimi bělají se stezníky, kudy lze z města vyskočit přímo do přírody

[1]) Popisuje Škorpil, Нѣкои бѣлѣжки atd. 65.

[2]) *Αὐλή* u Kedrena 2 p. 596. U Villehardouina v edici Waillyho str. 293 v textu chybně Eului; lepší jsou varianty Aulin, Eulin, z řec. accus. *Αὐλήν*. Srov. Arch. epigr. Mitth. X. 149. — Idrisi jmenuje *Afli* v úrodné krajině pod Balkánem, s železářskými dílnami, den cesty *východně* od *Istlifnos* (Slivna) a Tomaschek dle toho klade místo to do okolí vsi Burgudžuku (Zur Kunde der Hämushalb. 2, 38).

Balkánské. Množství horských bystřin klokotá po ulicích dolů k potokům větším. Rozhled na jižní stranu k Tundži zůstává uzavřen nízkými holými vršky, kterými se celá poloha obrací ve způsob kotliny. Za parného léta v městě vždy panuje horský přichlad, v zimě však často z výšin dolů burácivají prudké větry. Sliven čítá nyní 3797 domův s 20.248 obyvateli, z nichž je 15.184 Bulharův, 2877 Turkův, 1399 Cikánův, 400 Židův španělských a 279 Arménův.

Město se skládá ze tří částí. Vlastní Sliven uprostřed dle vyprávek domorodcův je původu novějšího, tureckého. O počtu dřívějšího osmanského obyvatelstva v něm svědčí 17 džamijí, z nichž nyní jen 4 zůstaveny jsou bohoslužbě islamské. Nad městem vyniká na podhoří veliká bílá budova — vládní továrna na sukna, založená prý r. 1834; nyní ji drží v nájmu od rumelské vlády místní společnost bulharská „Napredьk“, která vyrábí ročně asi 240.000 metrův barevných suken pro vojsko a žandarmerii nejen v Bulharsku a v Rumelii, ale i v Turecku. Stroje jsou hnány vodou horského potoka pomocí dvou dřevěných kol; dělníkův čítá se do 240, Bulharův, Turkův i Cikánův obojí pohlaví. Je to nyní přední průmyslový závod v Bulharsku. Vzorky, které mi byly ukázány, vyrovnají se každé práci západní. U továrny nedávno zřízena i malá škola průmyslová, a ke zdokonalení závodu ředitelstvo bylo si přivedlo i dva barviře z Liberce. V poslední době v okolí města vznikly ještě dvě soukromé továrny na sukna, zařízené rovněž od Slivnenců. Kromě toho se tu nalezá i 9 lihovarův.

Na západ od tohoto středního města leží čtvrt *Klucochór*, turecky *Kadyköi*, řecky *Kritochor*, čistě bulharská; za tureckých dob se v ní musulmani ze strachu před hajduky po slunce západu ani nezdržovali.[3]) Tudy protéká i horský potok *Korudža*, jehožto široké písčité řečiště v létě namnoze bývá docela suché. Vedle řeky nalezá se tržiště a u něho nepodařený malinký park městský, založený za okkupace ruské, když města o překot závodila, aby si co nejrychleji zpořídila moderní zevnějšek. Na východ pak leží asi dvě minuty od vlastního Slivna čtvrt *Novoselo*, plná višňových a morušových zahrad s obyvatelstvem rovněž jen bulharským.

Bezprostředně nad těmito částmi města zdvihají se hory. V levo stojí vysoký *Barmúk*, po jehož úbočí se vinou stezky do Zabalkání přes sedlo řečené bulharsky *Vratnik*, turecky *Demirkapu* (‚železná vrata‘) ke vsi Staré Řece a k Trnovu. Uprostřed zvedá se nižší oblý *Gúgovic* čili *Séliški vrch*, až k vrcholku po-

[3]) Jméno Kritochor pochází z dob ne velmi dávného panství řečtiny, co doslovný překlad tureckého Kadyköi. Protější Novoselo tehda nazýváno rovněž řecky *Neochori*; na mostě přes řeku Novoselskou, kamenné to stavbě s dvěma obloučky a ploským povrchem bez zábradlí, čte se ze strany řecký nápis, že byl postaven 1839 *δι' ἐξόδων τῶν Νεοχωριτῶν*. Kromě několika starých pánův nyní již nikdo ze Slivnenců řecky neumí.

sázený čtvercovými vinicemi a po obou stranách ohražený stinnými roklemi, ve kterých proudí bujné, nikdy nepřesychající bystřiny horské. Levá rokle zrovna nad továrnou je tak zvaný *Seliški boaz* čili *Seliški dol*; nahoře se v ní nalezají stopy nějaké zapustlé vesnice (selište) a ještě výše sledy starého klášteříka, totiž podvaly malého kostelíka u prostřed čtverhranného hradiště se zbytky staré věže, s „ajazmou“ (posvátnou studní) a s vyhlídkou až do Jambolska. Tam tuším za dob staré říše bulharské „gora Slivenskaja“ kryla klášter Matky Boží, řečený „Epikernev“, dle zakladatele, dvorského „epikerna“ (lat. pincerna, číšníka), ve kterém ve 14. století pobýval sv. Theodosij Trnovský, nežli se odebral do mnišské osady Grigorija Sinaity na protějších vršich Monastirských. Na pravo od Selišského vrchu nalezá se malebný důl *Novoselské řeky*, klokotající mezi těsnými stráněmi v hustém stínu dubův, bílých topolův a dřínův. Podél vody se přijde do krásného zákoutí *Kadykajny* (soudcův pramen); tam se před válkou křesťan ani ukázati nesměl, aby nerušil pohodlí kadun tureckých, ježto se zde bavívaly ve stínu horském za chladného větříku, vanoucího celý den dolů z hor. Nyní tu stojí továrna na sukna pp. Popoviče a Sary-Ivanova s železnými belgickými stroji, na kterých se pracuje hnědý a modrý „šajak“, nejvíce k vojenské potřebě. Vycházka, kterou jsem v příjemné společnosti podnikl do tohoto závodu k laskavému pozvání pánův majitelův, znovu mi ukázala plný půvab horských zátiší Balkánských. Nad touto dolinkou k severovýchodu vystupují v pozadí nejvyšší a nejholejší zubce Slivenské panoramy, *Bălgarka*, *Čatal-kaja* a dáleji hřeben *Sini Kámъnje* (modré kameny); na úbočí jejich kryjí se četné jeskyně krápníkové (*Zméjovi dupki*, *Orlova dupka*, *Ptiči dupki* atd.). Na Siných Kamenech leží vysoko tak zvaná „ptačí studánka“, *Ptiči kladenec* nebo turecky *Kuš-bunár*, s ohromným rozhledem po východní Thrakii.[1]) V těchto skalách se nalezá i několik těžko dostupných starých hradisk, z nichž jmenovitě vynikají jedno na Selišském vrchu nad horním tokem Novoselské řeky a tak řečené *Maričino gradište* na Siných Kamenech.

Na východním břehu řeky Novoselské zrovna nad onou malebnou roklí leží (severozápadně od Nového Sela) tak zvané *Hisar-kalesi*. Je to nízké ploské hradiště, ohražené na západ oním stinným dolem, na jih svahem k Novému Selu, na východ menším úvalem a na sever na stranu k blízkým stěnám horským umělým okopem, podle něhož se nad spádem asi 3—4 metry vysokým táhnou ještě osnovy staré kamenné zdi. Podle novějších ponětí vojenských arci poloha jeho docela je nevýhodná: vysoký Seliški Vrch na západě za řekou Novoselskou posiací hradu úplně

[1]) Hammer, Gesch. d. osm. Reiches, 3. 951 zpomíná „die Alpen von Islemije“ a „Vogelquell“, mezi místy, na nichž sultán Mohamed IV. lovíval. Viz o těch místech i paměti vojvody Panajota Hitova.

ovládá. Celý vnitřní prostor, asi 400 metrův široký, zaujímají vinice, jejichž půda je plna starobylého zdiva, které místem leží nahromaděno v kupy anebo v hlídačské boudy. Při okopávání rév nalezají se četné staré peníze, hlavně měděné byzantinské. Od horního konce hradiště vede prý stezník do hor, spojující se s pěšinkou ze Slivna do Kipilova v Zabalkání. Na jižním svahu mi ukázány mezi křovím nedávno odhalené osnovy malého kostelíka, asi 12 krokův dlouhého.

Novo Selo pod hradištěm, jakkoli se dle jména zdá býti původu nejnovějšího, naopak je nejstarší část Slivna. Našly se v něm prý také základy starých budov, spolu s římskými mincemi. Středověký kostelík sv. Sofie, s cihlovou kupolí zarostlou stromovím a chrastím, 1838 nahrazen stavbou novou. Na dvoře jeho leží několik antických kusův. Dlouhý nápis řecký, zmiňující se o postavení soch bohův následkem výroku orakula Apollona Kolofonského, bohužel je vyléváním vody ze studně do polovice již smyt.[5]) O zeď kostelní leží opřena deska kamenná, s basreliefy z obou stran; z jedné strany spatřují se čtyry nymfy v chitónech, držící se za ruce, jak se to činí při nynějších tancích na poloostrově, obraz upomínající na četné skulptury dalmatinské;[6]) na druhé pak je vyobrazeno skupení lovecké — jezdec s kopím pod stromem dohonil jelena a kance. Na jižním konci osady stojí mezi tureckými hřbitovy 6—7 mohyl.[7])

Jméno zdejší osady thrácké a římské není známo. Jméno Slivna poprvé se vyskytuje u Araba Idrisiho (1153), jenž uvozuje staré město *Istlifnos*, ještě prý nemálo prospívající.[8]) U Byzantincův 13. a 14. věku se vzpomíná (ve formě *ἡ Στίλβνος*) jakožto důležitý bulharský hrad nedaleko pomezí. Cář Jan Alexander za válek s Řeky zde sbíral vojska svá k pochodům do dolní Thrakie.[9]) Turci Sliven nazývali *Islemjé*. Hadži Chalfa polohu jeho popisuje velmi věrně: pěkná osada v hloubi Balkánu v kraji písčitém, s hojností vod, jejichž působením sady tak se rozmáhají, že celé místo prý téměř docela je skryto ve stínu stromův, s 3 mečety a 1 lázní, s množstvím ovoce a nedostatkem žita, 8 dní od Cařihrad.

[5]) Pokus rozluštění od prof. Hartela, Arch. epigr. Mitth. X, 147.

[6]) Viz pojednání R. Schneidera, tamže IX, 34 sld.

[7]) Dle Škorpila str. 77 v jedné z nich nedávno vykopána, vedle různých nádob, mince s nápisem „Germanicus consul" a bronzová hlava mladého Satyra s růžky, révou ověnčeného (nyní v Plovdivském museu). Dle nákresu, od p. Atanasova mi zaslaného, je to pěkná práce antická; v Slivně mi řečeno, že nalezena *vedle* mohyly, na úpatí jejím.

[8]) Tomaschek, Zur Kunde der Haemushalb. 2, 37.

[9]) Andronikos plenil od Zagorska až ke Kopsi a *ἐς Στίλβνου μέχρι*, Pachymeres 2, 447. Po smrti Terterija II. (1322) města od Mesembrie do *Στίλβνου* poddala se Byzantincům, kdežto *ἀπὸ Στίλβνου μέχρι Κόψεως* se usadil Vojsil, Kantakuzenos 1, 172. Alexander 1341 stál *ἐν Στίλβνῳ πόλει ἐν μεθορίοις τῆς αὐτοῦ τε καὶ Ῥωμαίων ἡγεμονίας ὡκισμένῃ*, a 1344 přirazil *ἐπὶ Στίλβνον παντρατιᾷ*, Kantakuzenos 2, 69 a 420.

hradu. Již tehda obyvatelé se zabývali hlavně děláním suken *(aba)*, ježto prý vlivem vzduchu a vody zdejší byla lepší než Angorská a Begbazarská. Ale z počtu džamijí vysvitá, že osada tehda ještě byla malá a že teprve od těch dob zvolna vzrůstala na nynější velikost. Na počátku našeho století hlavní průmysl ve Slivně bylo puškařství, nyní, pokud vím, zapomenuté. Sto řemeslníkův bylo povinno vládě odvádět měsíčně 500 hlavní ručničných; každá hlaveň se platila po 20 piastrech. Železo k práci se přiváželo ze Samokova pod Rylskou Planinou.[10]) Vedle toho Sliven býval jedním ze středisk obchodu s žitem v těchto krajinách; v létě tu odbývány veliké výroční trhy.

Veliké převraty přinesla ruská válka 1829. Před městem na východní jeho straně Turci v 3hodinné bitvě poraženi a přinuceni k ústupu. Bulhaři vítali Rusy s nelíčenou radostí. Po míru největší část Bulharův odešla s Rusy, tak že prý obyvatelstvo z 24.000 duší skleslo na 10.000; jeden stařec mi vypravoval, že v městě zůstalo jen 74 domův bulharských. Vystěhovalci usadili se ve Valachii, v Ploješti a hlavně v Braile, která potud byla jen pevností tureckou, ale od 1834 otevřením paroplavby na Dunaji začala zkvétati co nové emporium první třídy. Potomci jejich žijí tam doposud. Obyvatelstvo bulharské se však ve Slivně brzo doplnilo. Blízkost hor byla příčinou, proč se zde duch národní bujněji rozvíjel než jinde; ku př. proslulý hajducký vojvoda Panajot Hitov je rodilý Slivnenec z města. Za našich dnův Sliven náleží k prvním městům v Bulharsku pro svou soukennickou industrii. Vlna pro sukna jde nejvíce z Kotlenského Balkánu, nejlepší prý od Karnobadu; konopí a len se ve zdejší krajině ani neseje. Vedle soukennictví vzmohlo se i hedbávnictví, které se ohlašuje kupami bílých a žlutých kokonův (blh. *pašкuli*) po domích. Ke starému domácímu průmyslu náleží i tkaní koberců. Oddálenost od železnice je závadou, na kterou průmyslníci zdejší velice si stěžují. Nyní se ve Slivně nalezá středisko okresu, který obsahuje pět okolií: zdejší, Kotlenskou, Jambolskou, Kyzyl-Agačskou a Kavaklijskou, celkem s 146.243 obyvateli, mezi nimiž Bulhaři tvoří 75·5%, Turci 11·2%, Řekové 10·7%, Cikáni 1·6%; nezcela 1% připadá na Židy a Armény.[11]) Při založení exarchie bulharské krajiny tyto odděleny od řecké metropolie Adrianopolské a zřízeno zvláštní biskupství bulharské se sídlem ve Slivně. Nově založené oblastní realní gymnasium s jeho přičinlivými učiteli, Bulhary i Čechy, stalo se ohniskem osvěty pro východní Podbalkání. V městě nescházejí také tiskárna, ve které vycházejí i noviny politické. Za trvání Východní Rumelie Sliven byl druhým mě-

[10]) Kapitána Tučkova Военно-топографическое описаніе дорогъ отъ Ески-Стамбула чрезъ Османбазаръ, Казань, Сливно и Ямболъ до Адріанополя. Petrohrad (tiskárna gener. štábu) 1827 str. 10.

[11]) Докладъ на Сливенскій префектъ, sepsaný od prefekta, později direktora vnitřních záležitostí N. A. Načova, Sliven 1883 str. 4.

stem po Plovdivě a oproti hlavnímu městu s jeho trojjazyčným obyvatelstvem stal se důležitou oporou bulharského opposičního hnutí, ovšem unionistického; to mu získalo epithet „rumelské Moskvy“.

Dne 26. června vyjel jsem ze Slivna do hor Kotlenských. Přátelé Slivenští, kteří mi za dvoudenního pobytu v pohostinném domě p. ředitele realky V. Atanasova prokázali plno přívětivosti, měšťané, juristé, lékaři, učitelé, ruští důstojníci, čeští inženýři, vyprovodili nás až do Nového Sela. Krajan náš, p. okresní inženýr Fridrich, byl mým soudruhem na několik dní cesty až blízko ke Karnobadu. S dvěma žandarmy a s průvodcem koní, synáčkem „muchtara“ (starosty) křesťanských Cikánův ve Slivně, karavana naše čítala pět jezdcův. Cesta do Kotle nevede z města zrovna nahoru do hor, leda kdo by se pěšky chtěl vydati přímo přes vysoké hřebeny do Rakova nebo Nejkova, ale ubírá se nejprve směrem východním podél úpatí Siných Kamenův. Jede se stále mezi vinicemi, v nichž stojí rozptýlené ořechy, višně a třešně. Podél cesty, opatřené četnými „češmami“ tureckými, táhnou se husté ploty javořin a habřin, promíchané šipkem a místy potažené svlačcem s velikými bílými květy. Tu i tam oko utkví na modrých květech nějaké vysoké aquilegie. Želvy a ještěrky pohybovaly se pod křovinami a parný vzduch se otřásal hlasy cvrčkův. Na pravo zračily se mlhavé obrysy Bakadžika, vrchův Monastirských a nejasné Sakar-Planiny a před nimi v popředí nízký, naposled jako useknutý konec Sredné hory. Za $^3/_4$ h. přirazili jsme k údolí Sotirskému, kterým se obrací cesta na sever do hor. U vsi *Sotiru* leží staré „manastirište“, od něhož má osada nepochybně své jméno (Σωτήρ Spasitel); zde se nalezá i nová třetí fabrika na sukna.

Nechavše vesnici v pravo v hloubi, jali jsme se zrovna v poledni hodinu stoupati do vrchu skalnou cestou, po které za tureckých časův jezdila jízdecká pošta ze Slivna do Šumna. Místem spatřují se také kusy dlažby turecké; lid vypravuje, že prý jednou taková dlážděná cesta vedla od Sotiru až do Trnova. Nyní se zde řízením p. Fridricha upravovala těsná okresní silnice pro soumary a lehčí povozy ze Slivna do Kotle, neboť kdo nyní chce tudy s vozem, musí hory tyto objížděti velikým okolkem na východ přes Burgudžuk. Dolina řeky Sotirské zůstává hluboko v pravo. Stráně po obou březích jsou úplně zarostly habřinami a dubovými houštinami, které za dob panství tureckého často zahalovaly pohyby bulharských hajdukův, neboť oni okolo Siných Kamenův a okolo vrchovišť Kamčije mívali hlavní své sídlo; nyní tu bývají šarvátky s tureckými loupežníky, když chtějí prokloužnouti z Turecka přes obě hranice do knížectví. O 1 h. stihli jsme k Malému a krátce potom k Velikému *Džendem-deré* (tur. ‚pekelný potok‘); oba plynou v hlubokých zářezech na pravo k řece Sotirské. U druhého stojí zříceniny karauly, u které se

za tureckých dob žádávaly od pocestných pasy (*teskeré*). Mezi dubovým lesem po stráních ohlašuje se množství rozptýlených lip velikolistých, s listem zespod stříbrně bílým. Husté křoví dřínův a kvetoucích šípkův i malin zavírá na ostrých oblikách někdy všecku vyhlídku. Zde onde pučí na skalinách divoký šeřík (Syringa), který se hojně vyskytá i na Barmuku nad samým Slivnem. Za přitlumeného parna pod oblačnou oblohou bezlidný lesnatý kraj měl jistý ráz zádumčivý, a když jsme zvolna stoupali k nejvyššímu sedlu, spustil se na chvíli i hustý déšť. Okolo zaschlé češmy na výšině půda byla rozryta od slídičův domnělých zakopaných pokladův. Nejvyšší místo, na které jsme stihli o 2. h., slove *Čuka* (asi 900 m.). Rozhled na sever byl i při deštivé pohodě velmi poučný. Před námi leželo na příč od západu k východu podlouhlé údolí s vrchovišti *Malé* či *Ludé Kamčije* (tur. Deli Kamčik), náležející již k oblasti Černého moře, horský kraj, hustě zarostlý lesy dubovými a bukovými, prostoupený i obstoupený táhlými hřebeny s jasně zelenými pastvinami. V levo pozorovalo se místo, kde se jednotný hřeben Staré Planiny rozvětvuje na několik pásem; na jednom z nich, na *Slivenském Balkáně*, který dále na východ slove *Matejska Planina*, stojíme sami. Zrovna naproti nám na svahu druhého vnitřního pásma mezi lesy a trávníky jasně se poznávaly domky vysoce položené vsi Žeravny. Na pravo se v dáli kmital nižší i jasnější bezlesý kraj okolo Kajabaše. Cesta dolů byla velice příkrá a zlá. Půl hodiny slézali jsme jakýmisi skalnými schody, po kterých se pěšímu sestupovalo velmi zle a což teprve koním, pracně voděným krok za krokem na uzdě: nehotová nová cesta to místo obchází několika umělými oblikami. Zbývala ještě hodina končinou lesní, nežli jsme o $3^1/_2$ h. přirazili do vsi, řečené *Ičera* (tur. *Večera*).[12])

Ičera (266 domův) leží zrovna pod svahem Slivenského Balkánu na levém břehu *Rakovské řeky* v těsné, téměř temné rokline, položené od západu k východu; někdy, zvláště v zimě, prý sem ani slunce nezasvitne. Domy jsou zespod z kamene nebo z červené hlíny, svrchu z prken a vesměs mají veliké dvory. Celý zdejší kraj kromě několika málo pravoslavných Cikánů je čistě bulharský a udržuje souvislost mezi bulharským živlem v Šumensku i v Slivensku; několik hodin dáleji i na východ i na severozápad, na dolní Kamčiji a v Tozluku, začínají se krajiny čistě osmanské. Čili obyvatelé jsou vesměs ovčáci. Na malých polích mají sotva trochu ječmene a bobu. Ráz horstva a obyvatelstva velice upomíná na Srednou Goru okolo Koprivštice a Panagjurište. Po domech všude se spatřuje lithografická podo-

[12]) Z deníku polského cestovatele Oswiecima 1636 dovídáme se, že jméno *Ičera* tehda znamenalo celou Ludou Kamčiji. Oswiecim řeku tu minul nejdoleji u Čenge a praví, že bulharsky slove *Ičera*, turecky *Kandži-suju*. Per. Spis. sv. 19 a 20 str. 67.

bizna bulharského revolucionáře, básníka a historika Rakovského, který zde je takořka místní heros. Ičerané mi ukázali tři mince antické, od císařův Hadriana, Philippa a Decia, nalezené ve vsi samé, a vypravovali o zdech jakéhos „manastirište“ pode vsí.

O 6. h. vyjeli jsme dále na sever, zase do vysokokmenných lesův dubových, které pokrývají táhlý vrch *Kobilišnici*. Za hodinu překročili jsme potůček téhož jména a půl hodiny potom řeku *Nejkovskou*[13]) (či *Barakovskou*), která odtéká přímo na východ k vesnici řečené *Katuništa*. Stok její s *Kotlešnicí*, ježto východně od Žeravny hlubokým prosmykem vyráží z vnitra horského, a s řekou Rakovskou tvoří *Kamčiji*, která se tímto jménem nazývá teprve ode vsi Gradce. Horské tyto bystrotoké řeky oplývají rybami, ne pstruhy, nýbrž jinými druhy, které v Žeravně slovou *mrénki* a *klénove*, v Kotli *mrjána, červenopérka, aláj* a (nejmenší) *kurtáš*. Doleji na Kamčiji samé, která okolo Kadyrfakli bývá na tři metry hluboká, vyskytuje se i *som* (sumec), prý někdy až 10—12 ok těžký. O množství rakův svědčí již i jméno nejhořejší vsi na západě: *Rakovo*. Vedle našeho, v severní Evropě obyčejného raka (Astacus) nalezají se zde, jako všude po Thrakii, i jihoevropské říční kraby (Thelphusa), s šedým, téměř čtverhranným štítem; bulharsky jim říkají v Sredné Goře *krívi raci*, ve Slivensku *ópaci raci*.

Cíl náš byla ves *Žéravna* (v místním nářečí vlastně *Žéruna*), turecky *Baš-köi* řečená, ve výšce asi 660 m. rozložená pod dvěma vrchy, korunovanými vysokým lesem a na vrcholcích holými. Přes „pole“ Žeravnenské, malou to otevřenou plochu s mladým ovsem a pastvinami, přirazili jsme o $8^1/_4$ h. na místo. Zůstal jsem zde i celý zítřejší den, abych se blíže seznámil s přírodou a s obyvatelstvem zdejších hor.

Žeravna čítá 518 domů s 2146 obyvateli, mezi nimiž je 314 Cikánův pravoslavných. Jméno osady upomíná na ptáka jeřába, jenž bulharsky slove *žerav* (Grus) a těmito krajinami ovšem jen při stěhování proletuje. Hustě sražené domky řadí se na vysokém, zdaleka viditelném místě v podlesí. Celý obzor naplněn je horami i lesy. Pro zemědělství zde není místa, jen pro ovčáctví. Při veškeré kráse i zdravosti vzdušné polohy obyvatelé mi tvrdili, že kdyby osada jejich za bouří, ježto předcházely osvobození Bulharska, byla bývala zničena, že by nikdo ji nebyl obnovil na témže místě. V celé Žeravně není ani jednoho vozu, a v zimě za prudkých závějí sněžných nelze často po celé týdny ani do vsi ani ze vsi. Ulice mají ráz malého města. Domy jsou dosti malebné, se střechou velice vystouplou, vesměs dvoupatrové a uvnitř čisté a úpravné; spodek je kamenný, svršek dřevěný z nebílených klad a prken. Vypravuje se, že některé jsou sta-

[13]) Ve vsi řečené *Néjkovo* na jejích pramenech nalezají se prý tři mohyly a čtyry „manastirište“, jedno (sv. Georgi) ve vsi samé.

věny z dříví, káceného na místě samém, dokud ve vsi stál les, ba ve stěně jednoho domu je prý zazděn ještě starý pařez s kořeny. Na dvorech, dlážděných velikými deskami kamennými, daří se i chatrné višně a slívy, a okolo pavlačí i slabá *asma* (réva vinná). Uvnitř v komnatách spatřují se, jako všude v bulharských městečkách po obou stranách Staré Planiny, pěkně vyřezávané stěny, dvéře a stropy, výrobky umělé domácí práce. Bulhaři zdejší, lid dobrosrdečný a upřímný beze zbytečné uhlazenosti, jsou hezcí, vysokorostlí lidé rusovlasí, s řídkými výminkami černovlasí. S křesťanskými Cikány, kteří sedí po okrajích (*kraj*) osady, mají styky přátelské, ale s nimi se vzájemně nežení. Žeravnenci, Bulhaři i Cikáni jsou mistři na *gajdě* (dudách). Pro Bulhara melancholický a jednotvárný zvuk gajdy i v cizině zní jako hlas z otčiny, ozvěna lesův a lučin Balkánských; o jednom kupci v Tulči u ústí Dunajského se vypravuje, že gajdu jako drahý poklad choval ve své železné kasse a když dokončil denní práci, ve večerních chvílích anebo v neděli sám si zadudal se zpomínkami na dalekou vlast. Žeravnenští Cikáni hrají rok co rok při žních po rovinách v podhoří; proto právě byli všichni venku, tak že jsem ve vlasti jejich ani žádného Cikána nezočil. Kroj je ve všech osadách Balkánu Kotlenského více méně stejný. Mužští nosí huňatý kalpak a šaty ze žlutého a modrého šajaku, střihu více méně již „evropského“; ženy mají šátek na hlavě, těžce podšité *jeleče* (kabátek), temnobarevnou sukni, pestré zástěry a létě chodí nejvíce bosy. Mluva zdejší náleží k nářečí Slivnenskému a docela se liší od ojedinělého nářečí Kotlenského za horou. Názviska míst jsou bulharská, bez příměsi turecké, jaká se nalezá všude dole v poli thráckém (čtvrt *Bŭrdo*, místnost *Dójnini mogíli*, bystřina *Potok* atd.). Obyvatelé ovčí stáda svá na zimu vodí nejvíce do Dobrudže až k Tulči, což položením dvou nových hranic, rumelské a rumunské, arci zle je ztíženo. Za starších časův pásali jen v Jambolsku, v Karnobadsku a vůbec v končinách na jih od Balkánu; do Dobrudže začali prý choditi teprve v našem století. Muži ve všech vsích Kotlenských často jen na měsíc nebo dva přicházejí domů, tak že domácí práci konají nejvíce ženy samy. Obchod s horskou vlnou jde nejsilněji do továren Slivenských, ale také do „Evropy“; stěžují si však, že vývoz v posledních letech klesá. Ženy pracují z vlny látky na oděv a jednobarevné koberce s dlouhými chlupy červenými nebo žlutými, ale toliko pro sebe a ne pro obchod; rámec tkací, jinde v Bulharsku tureckým slovem *gergef* nazývaný, v Žeravně slove *ostrŭgvi* (plur.).

O minulosti zdejší krajiny nejstarší svědectví je mohylka na východním konci vesnice; starých mincí tu nenalezají. Na dvou místech v okolí spatřují se prý stopy malých monastyrův. Za tureckých dob Žeravna náležela ke vsím *vojnickým*. Vojnici byli i zde původně *bášnici* (baštinníci), totiž povinnosti jejich byly upoutány k jistým dědičným pozemkům, ale ku konci vojnictví

patrně ukládáno vesnici celé. Žeravnenci posílali rok co rok 10—15 „vojníkův“ na dva měsíce do Cařihradu ke službě dvorské. Prve chodívali sami, ale posledně dávali se zastupovati najatými Cikány, kteří s gajdami hráli koním sultánským na letních pastvinách; chodili přes Sliven na Burgas a odtud se na parnicích vezli do Cařihradu za plat vojenský jako skuteční vojáci. To trvalo až do 1876. Starý ferman vojnický se nezachoval; ve vsi mají jen novější listiny turecké o mezích a o kostele. Dle fermanu zdejší *aga* byl prý *kaikči-baši* (náčelník veslařův) sultánského paláce; kromě Žeravny bral i důchody ze vsi Idžika v Šumensku a z Kargony u Jambolu. Do 1838 sídlel zde co úřední osoba jeden turecký *zaabitin*, který dával listy o koupích a prodejích; veškeré daně každého Žeravnence obmezovaly se prý tehda jen na pět grošův ročně jakožto „zaabitlik“. Vedle Bulharův a Cikánův seděli ve vsi i Turci; starci vypravovali ještě o 5—7 domech osmanských, ale nynější pokolení pamatuje již jen poslední Turkyni v Žeravně, „babu Alijici“. Za Krdžalijských dob kolem Žeravny postaven sice *šarampol* (palissady), ale nicméně Krdžaliji osadu přepadli a zničili; obyvatelé sotva v čas utekli přes hory do opevněného Kotla. Do nedávna žil v Rhodopském Chaskői jeden starý Turek, který co mladík s Krdžaliji sem chodíval na lup (tur. *jamá*) a pak sem přicházival co *kiradžija* (průvodce soumarův). Po válce ruské 1829 půl vsi, do 250 domův, odešlo do Bessarabie a založilo tam vesnici, řečenou taktéž bulharsky Žeravna, turecky (od Gagauzův) Baškői; ve staré Žeravně podnes pamatují příbuzenské svazky s těmito vystěhovalci, ba leckdy sem zavítá nějaký bessarabský Žeravnenec, ubíraje se přes dědovskou ves na pouť ke Svaté Hoře Athonské. Paměť starcův vesnických zasahuje nazpět až k Tokakčijovi, jednomu z vůdcův Krdžalijských, a k válce 1829, když zdejší horalé, muži i ženy, robotou (angarija) na zádech nosili Turkům dělové kule a ječmen ze Slivna do pevnosti Šumenské.

Za starších tureckých dob jediný chrám křesťanský v této krajince byl v Žeravně; obyvatelé sousedního Nejkova, Kipilova, Ičery a Gradce chodili sem ke službám božím. Za těch časův zdejší končina náležela prý k eparchii Trnovské; nyní se zde stýkají hranice tří eparchií, neboť Nejkovo a Kipilovo patří pod Trnovo, Žeravna, Gradec a Ičera pod Šumen a osady dolejší pod Sliven. Na místě malého starého kostela, prý kamenného se střechou dřevěnou, vystavěn 1828 větší nový, ale i ten napolo je podzemní. Rukopisův starých dříve prý bylo při něm plno, ale v dobách novějších rozneseny, tak že tu zbyly jen dva, jeden apostol na pergaméně a jeden minej na papíře.[14]) Vedle kostela

[14]) Ve sbírce rukopisův Grigorovičových v Moskvě nalezá se poslání Chilandarského mnicha *Josifa* z 18 stol., psané k poučení pobožným křesťanům „во Богомъ хранимую весь, именимъ зовомою Жерунa“, prostou bulharštinou, s množstvím tureckých slov. A. Viktorova Собраніе рукописей

zhlédl jsem studni s veršovaným nápisem bulharským o obnovení jejím 1867, který praví, že byla založena před 105 lety. Staří lidé vesměs umějí psáti a sice stojatým písmem církevním, jakož jsou psány staré rukopisy. Řečtina se zde nikdy neujala, jakkoli biskupové leckdy darovali církevní knihy řecké. Jako ze všech horských míst, i z Žeravny vyšla celá řada osob, v novějším bulharském ruchu vynikajících.[15])

V letech šedesátých po okolních horách chodili hajduci bulharšti a očistili lesy od tureckých zbojníkův; proti nim tu 1867—68 stál pluk tureckých kozákův Čajkovského, složený z polských emigrantův, starých kozákův Někrasovcův a různých dobrodruhův z poloostrova. L. 1876 za Srednogorského povstání zjevila se v lesích četa asi 60 mladíkův bulharských a vzkázala příchod svůj do Kotla. Tamní mudir, rodilý Arnauta, měl jen šest Turkův po ruce, totiž jednoho úředníka, jednoho telegrafistu a čtyry zaptije, a ti strachem již sundali fesy a posadili si kalpaky. V noci na to padl čerstvý sníh. Tu přirazilo 300 bašibozukův, na rychlo svolaných z Tozluka, ozbrojených puškami na křemen a opatřených provazy na „jamu“ (kořist), ve sněhu poznalo stopy čety bulharské a rozprášilo ji u Katuništ. Pět useknutých hlav postavili na kolech před „policií“ (úředním domem) v Žeravně; Žeravnenci řekli, že nevědí, čí ty hlavy jsou, ale byly mladíkův zdejších. Obyvatelé Balkánu Kotlenského chválí tehdejšího mutesarifa Slivenského Hajdar beje, jenž uměl Turky držeti na uzdě a zamezil výtržnosti, které jinde vedly k takovým hrůzám. Za války ruské zřetelně se slyšelo hřmění děl u 12 hodin vzdálené Eleny, ale po dlouhý čas zde nebyli ani Turci ani Rusové. Potom ve vsi stáli donští kozáci a družiny bulharských dobrovolníkův, neboť za příměří demarkační čára kolem tureckého ještě Šumna a Varny šla přes nedaleký Medven. Ku konci historických poznámek o tomto horském zátiší sluší připomenouti, že Žeravna má dobrou školu s čtyrmi „prvonačalními“ třídami a dvěma „klassy“, na jejichž lavičkách se řadilo plno čiperných hošíkův, jakož i „čitalište“ s knihovnou, vzniklou z odkazův zdejších rodákův učitelův.

O okolní krajině poučil mne výlet na sousední vrch *Vetrila*. Bezprostředně nade ví vystupují strmé palouky se studenými

---

В. И. Григоровича, Moskva 1879 str. 26 č. 5. — Zdali „Žeravinský ustav“, perg. rkp. blh. u Sreznevského, Древніе слав. памятники юсоваго письма str. 70, 219 pochází z Žeravny, nevím.

[15]) Žeravnenci byli starší učitelé Rajno Popovič († 1858), vyučenec řecký, jenž po 30 let učiteloval po Thrakii a spisoval prostonárodní knihy, a Sava Vъlčev Filaretov († 1863), žák university Moskevské, správce školy Sofijské. K nim se druží celá řada našich současníkův: jeden ministr knížectví (spisovatel Todor Ikonomov), dva z šesti prefektův rumelských (Dimitrov a Cankov), někteří velkokupci v Tulči a Varně, četní spisovatelé, soudci, důstojníci atd. Žeravnenec je i známý českým čtenářům bulharský spisovatel, přítel můj Vasil D. Stojanov, redaktor „Period. Spisania“ a nyní ředitel národní knihovny v Sofii.

prameny na podvrší. Nad nimi se začíná řídký les starých rozložitých dubův, který po strmé stráni vystupuje až asi do 880 m. výšky, kde se začínají buky. Za $1^1/_4$ h. byli jsme na hřebenu Vetrily (asi 940 m.). Již po cestě často jsem se ohlížel na panoramu vrchovišť Kamčije s přechodem u Čuky a se zubatou Matejskou Planinou v pozadí; na západě vypínaly se vrchy u Nejkova a u Slivenské Demirkapije. Vesnice Ičera, Katuništa i Gradec zůstávají skryty; za to se na východě poznává nižší pole u Kajabaše a za ním daleké mlhavé hory Aitosské. Překvapující byl rozhled z hřebene na sever. Hluboko dole otvírá se okrouhlá kotlina, opásaná lesnatými horami, a v ní na holém dně leží město Kotel s hustě sraženými červenými střechami a s dvěma bílými kostely, v rovné čáře jen asi 5 kilometrův od nás. Za Kotlem poznává se vrch takořka rozříznutý, kudy vede silnice přes novou hranici do knížectví, a na pravo od něho zubatá *Urúška stená* (turecky *Kalabák Tepé*) rovněž na samém pomezí. Z vrchův okolních zvláště dva jsou nápadny. V levo vypíná se krásná lesnatá homole *Rázbojna*, jejíž vrchol byl zahalen mlhou; z ní se prý vidí i proužek Černého moře.[16]) Na pravo pak odstupuje ze samé Vetrily poněkud k severovýchodu osamělý velice příkrý vrch *Grad*, v Kotli též *Vida* řečený, turecky *Kyz-tepe* (dívčí vrch), docela křovím obrostlý, s malým plochým vrškem. Vystoupení naň je velmi namáhavé, jakkoli se veliteli žandarmerie v Kotli, mladému důstojníku ruskému, podařilo vyjeti na koni až na vrchol; vyhlídka jmenovitě k jihovýchodu má prý rozsah ohromný. Samo jméno ukazuje, že na vrcholi se kdysi nalezalo opevnění nějaké, ale kolik jsem vyzvěděl, nespatřují se tam nyní žádné stěny, nýbrž jen malá kamenná cisterna, kterou Turci dříve za několik let vždy jednou dávali čistiti, nepochybně pro případ války. Na východní, strmější straně Gradu leží těsný hluboký prosmyk Kotlenský, kterým jsem po několika dnech projel. Jedna dolinka na severním úpatí Gradu nazývá se *Grški dol* (dle jiných *Griški*); v ní prý za starých časův jednou Řekové (*Grci*) od Bulharů byli pobiti. Dva nízoučké chlumky v poli odtud ke Kotli slovou *Uši*. Několik krokův pod hřebenem Vetrily táhne se na severní jeho straně vodorovně položený „terrassement“, asi čtyry kroky široký; násypu a příkopu na něm není, nýbrž vypadá jen jako obyčejná dělaná cesta, zarostlá travou a křovím. Žeravnenci mi pravili, že je to také *Erkesija*, staré dílo, které prý jde od Razbojny až ke Kotlešnici; jiní mi tvrdili, že pokračování jeho se zatáčí na východ až okolo Medvena.[17])

[16]) Na ruské mapě (list VI, 7, Sliven, Kotel) okolí Kotla, nevím proč, zůstalo bez té hojnosti jmen hor a potokův a čísel výšek, kterou se mapa ta všude jinde vyznamenává.

[17]) Škorpilové (op. cit. str. 88 sld.) popisují kromě tohoto menšího okopu na Vetrile, prý 1 kilometr dlouhého, i jeden větší nad nejtěsnějším místem Kotlenského prosmyku, bez udání jeho délky, s násypem 2 m. vysokým na

Prudký vítr sehnal nás z výšin zase brzo dolů. V lese na svahu šířila se silná vůně mateří dušky (*mašteriga*) a mezi stromy červenalo se plno zralých jahod, jimž zde říkají ne *jágodi*, ale *planíci* nebo *osójki*. Pod hřebenem ukázali mi Žeravnenci *Samodívsko choríšte*, jeden veliký kruh vysoké trávy mezi nižší travou a doleji druhý z jahodníkův, ve velikém polokruhu rozrostlých (str. 234). O samodivách, které tu prý v lesní přírodě vodí svůj rej, se vypravuje, že jedí červené jeřabiny (Sorbus aucuparia), zde *brékini* řečené (srov. české břekyně). Vedle samodiv lid věřívá ještě i ve vampyry; na *božič* (nový rok) kladou trní do komínův, aby *vapíri* nevletěli do domu. Vedle stád pastýřův domácích viděli jsme v dáli také koně a ovce řecky mluvících „Karakačanův a Arnautův". Po lesích těká množství zvěře. Velicí černí medvědi procházejí se jmenovitě v sousedství Gradu, Medvena a Ičery, kde právě ty dni se odvážili na jedno stádo; následkem četných škod okružní zastupitelstvo okruhu Slivenského vypsalo cenu osmi rublův na zastřelení každého medvěda. Vlci letují na planině, vábeni jsouce množstvím stád, pasoucích se po výšinách; teprve na zimu slézají do dolin. Vedle toho prohánějí se po lesích i jeleni, srny, kanci atd.

Ráno dne 28. června vyjeli jsme o $9^1/_4$ h. dále do Kotla. Cesta, na jejíž upravení se právě pracuje, vede zprvu krásným lesem dubovým a habrovým. Za půl hodiny octnuli jsme se vysoko nad dolinou Kotlešnice a zabočili ne dolů k ní, k silnici, ale na sever do sedla mezi Vetrilou a Gradem, zaujatého nejkrásnější lesní končinou. Uzounký stezník tak je sevřen bujným rostlinstvem z obou stran, že koně i lidé často celým tělem zavadí o vysoké husté křoviny s listím, pokropeným ranní rosou. Prales bukový místy je prostoupen malými lučinkami s vysokou, čerstvě zelenou travou, ozdobenou množstvím pestrých květinek: celé ostrovy modrého jakéhos kvítí, nízké mateří dušky, červené scabiosy, fialové malé orchidey, drobné temnomodré muscari, bílé sileny a sedmikrásky, žluté pampelišky a mnoho jiných. Kvetoucí kře šípkové, malý drobnolistý javor a veliké lísky, vše opleteno popínavým svlačcem [18]) s velikými bílými květy, svírají cestu samu. Ticho lesní rušily jen kukačky, slavíci a cvrčci. Pestrobarevní motýli vznášeli se nad kvítím a zde onde lezla nějaká želva. Také jsem zočil několik hadův rozličné velikosti,

severní, příkopem na jižní straně. Okopy ty slouží prý i za mez pozemkův Kotlenských i Žeravnenských; jsou-li staré, jistě se děje o nich zmínka ve starších listinách tureckých, které obě obce mají a do kterých by slušelo nahlédnouti. Ostatně připomínám, že přechody zdejší i od Turkův za starších ruských válek byly opevňovány primitivními šancemi; Moltke na svém plánu okolí Kotla (z války 1829) naznačuje dvě staré šance na SZ, jednu na S od města, na cestách k Trnovu a k Osmanpazaru.

[18]) Convolvulus slove v Žeravně *póvetica*, v Zagoře *buchtica*, v Nevrokopsku *sívljak*.

černých s bílým břichem. Obyvatelé do tohoto rozkošného zákoutí postavují úly, ale stává se, že na ně chodí medvědi. O 10 h. minuli jsme na vlastním sedle (asi 950 m.) zříceninu turecké strážní věže. Pod ní jsme z lesův vystoupili na slunce a jeli na úzkém vrubu podél západního úbočí Gradu až k nějaké zřícené prý sanitární strážnici z časův cholery; tam se začal strmý sráz (asi 20 minut) dolů k poli Kotlenskému a k silnici s telegrafem, kterou jsme stihli o $10^3/_4$ h. u několika mlýnův. Horské potoky ze stran vedeny jsou přímo do Kotlešnice dřevěnými koryty přes mlýnské náhony, aby je nezanesly pískem. Na levo spatřuje se v nitru pobočních dolin rozsáhlý les dubový, majetek Kotlencův. O 11 h. 20 m. přirazili jsme do Kotla.

Kotel, turecky *Kazán* (znamená též ‚kotel'), středisko okolije, je město značné velikosti, s 1416 domy a 7056 obyvateli, kromě několika Cikánův vesměs bulharskými. Polohu jeho (nadmořská výška okolo 470 m.) známe již z Vetrily. Město samo stojí hustě pohromadě na nerovném místě a má na první pohled ráz docela starožitný, neboť od nepaměti nikdy nevyhořelo, jakkoli je vystavěno docela ze dřeva. Klikaté ulice vystupují místem strmě do výšky a při kamenité půdě anebo dlažbě z velikých hladkých desk bývají jmenovitě po dešti velmi kluzké; nad to jsou velice těsné, tak že jen některými lze projeti na koni (s vozem dokonce jen skrze jednu), a to hlavně pro převislé, daleko před dům vystupující střechy. Domy samy jsou temné, s malými dvorky, nad nimiž se pnou besídky révy vinné; stěny jsou tenké, z dvou tří silných desk, ale za to bývají v pokojích opatřeny ozdobným vykládáním dřevěným. Kotlenci sami praví, že by domy kamenné byly lepší i lacinější. Kotel obecně se pokládá za město vlhké a nezdravé. Těsnota a přítmí domův, jakož i horská vláha zračí se na bledých lících žen a dětí. Zima je tu delší než léto; teprve nedávno před naším příjezdem obyvatelé přestali se ohřívati, ne u kamen, ale u *mangalův* — pánví s řeřavým uhlím dřevěným. V létě po celé měsíce trvá počasí deštivé, jakoby se vodonosné oblaky od zdejší kotliny ani nemohly odtrhnouti. Také nás přivítal hned nazejtří takový lijavec, že jsme tu po dva dni nadobro zapršeli.

Hned při vjezdu nápadno mi bylo množství zavřených *dukjanův* (krámův), ač nebyl svátek. Kotel pustne. Místo samo je neplodné, bez polí nebo sadův; jen vlna a sukna se vynášejí, vše ostatní se přináší odjinud. Ustavičnými styky s Dobrudži zdejší ovčácké obyvatelstvo začalo se více zdržovati v plodných rovinách tamních, kupovalo tam pozemky a konečně se usazovalo i po městech a po vesnicích až k samému ústí Dunajskému. Ku př. v Hadži Oglu Pazardžiku, nyní přezvaném na *Dobrič*, asi prý 150 domův jest obydleno od vystěhovalcův Kotlenských. Nejhorší pohroma pro Kotel byly však nové hranice dle smlouvy

Berlínské. Kotel, který prve patřival k vilajetu Dunajskému a celým hospodářstvím svým závisel od končin severnějších, připojen k Rumelii, od pastvin podunajských oddělen hranicí bulharsko-rumelskou, probíhající jen 6 kilometrův severně od města, a nad to od dolní Dobrudže, od okolí Babadagu i Tulče, ještě i druhou hranicí bulharsko-rumunskou, obojí rozumí se s celnicemi. Kotlenci zvláště si stěžovali na překážky, které stěhovavému hospodářství jejich kladou Rumuni. Za mého příjezdu byli velmi zamyšleni; právě před týdnem zavedeny na celnicích knížectví bulharského nové vyšší tarify. Prve byl Kotel tržištěm i pro záhorské končiny a trh jeho oživovali hlavně Turci z krajin Tozluka a Gerlova. To nyní přestalo. Za to se vyvinulo podloudnictví, ale jen se zbožím ceny nepatrné; Kotlenci prokrádají se horami do knížectví kupovat maso anebo sůl a Turci Tozlučtí obcházejí celnice rumelské s nákladem ovoce. Následkem těchto okolností cena domův v Kotli sklesla od války rusko-turecké na více než polovici, z 600 lir na 200—300; není, kdo by kupoval. Zatím se zmohla nedaleká *Tiča* (tur. *Čatak*), veliká bulharská pohraniční ves za horami v knížectví. Kotlenci pomýšleli na zřízení továren, vodou hnaných, na hnědá i modrá sukna (*šajak*) i houně (*aby*), ale patrně kapitály jejich k takovému novému podniku nestačily. Tyto národohospodářské převraty, způsobené od smlouvy Berlínské zřízením nové celní hranice k veliké škodě průmyslových městeček po obou stranách Balkánu, byly nejmohutnější pakou k udržování hnutí, směřujícího k sjednocení Bulharska s Rumelií.

Kotlenci se liší od sousedův svých ne sice krojem, ale povahou a jazykem. Nářečí jejich, které zasahuje na západ až do Eleny, vyniká změkčením hlásek, hlavně v *ń*, *ď*, *ť* (*koň*; *ďado* zní téměř jako *gjado*; *pъ́ť* jako *pъ́ć*). Hovor každého Kotlence je velmi rychlý, tak že z počátku sotva mu rozumíš. Při tom jsou povahy ne otevřené a veselé, ale uzavřené a zamyšlené. Postavy bývají nejvíce malé a svalovité. Sousedé o nich tvrdí, že prý rádi nářikají a rádi se prou. Při tom jsou co praví horalé velice pobožní, asi jako Tyroláci nebo Bretonci; denně chodí do kostela a též odpoledne navštěvují služby boží. Mají také dva kostely. Chrám sv. Petra a Pavla, zbudovaný 1834 na místě staršího kostela, vyniká pěknou ornamentikou na uměle vyřezávaných vratech a na ikonostasi, ozdobené orlem. Celou práci řídil samouk, mistr Dimitr z Trjavny, který prý je podnes živ; ukázán mi rukopisný plán kostela a čistý nákres „templa“ s okrasami od něho, s připomenutím, že mistr se jinak sotva umí podepsat. Druhý kostel, velmi vysoká výstavná budova, dokončen byl 1871. Ale nábožnost Kotlencův není obmezena na pole pravoslavné; mezi stoupenci a „reverends“ protestantismu, do Bulharska za posledních desítiletí přivedeného od amerických methodistův, nalezají se také Kotlenci. Jaký smysl mají obyvatelé pro učení školní, viděl jsem při zkoušce

v dívčí škole; v sále sedělo množství žen městských s vlnou a předivem a při práci poslouchalo, co umějí jejich děti.

O původu Kotla místní pověst vypravuje, že první osadníci pocházeli dílem ze vsi *Rakova*, ve které se prý nalezají dvě zříceniny kostelní a v níž prý jednou bylo 80 „dukjanův bojadžijských i kazandžijských“ (krámův barvířských i kotlářských), dílem z pusté nyní *Novačky* u Medvena, o které ještě promluvím. Nejstarší část osady je prý nynější „Kolibarska ulica“. Rakovski a Slavejkov tvrdí, že Kotlenci jsou původem Karakačani, rumunští kočovní pastýři, ale nevím, na čem se toto mínění zakládá. Že místo za dob říše bulharské sotva bylo osadou vynikající, vysvítá z nedostatku všelikého opevnění středověkého. Teprve za dob Krdžalijských Kotel obehnán stěnou z kamene, kterou se proti nepřáteli také udržel. O zachránění Kotla před Krdžaliji vypravuje se moderní legenda: zbojníci prý spatřili *verigu* (řetěz) okolo města a dva starce, sv. Petra i Pavla, an drží zámky (*kufarite*) od toho řetězu, i tu se s velikým strachem dali na útěk.

Kotel je jediné město bulharské, které má archiv z dob starších, zavřený bez pořádku v jedné bedně v „kellii“ u starého kostela. Ferman o právech vsi — za starších dob Kotel slove vždy jen *selo*, nikoli *grad* — i zde se nezachoval. Za to mají množství listin tureckých z minulého století (1709 sld.), které podávají názorný obraz bezpráví a nepořádku za dob úpadku říše osmanské. Zvláštními fermany se osvobozují Kotlenci od nátisku a libovolných přehmatův sousedních sultánův tatarských ve Vrbici, rozličných úředníkův a janičarův, od krmení koní poštovních atd. a jednotlivými listy pro každý případ se přikazuje vojskům, ať si zde platí ječmen sami, ať úředníci místní, totiž subaša, kadija a haračer se živí na vlastní útraty a ne na městské, vojsko na průchodu ať se nerozloží po domech, ale po hanech, úředníci ať neberou sýr ze salašův pastýřských bez zaplacení atd.; ba 1760 se Kotlenci před šech-islamem soudili se subašou, místním náčelníkem politickým, že jim „snědl dukáty“, a dvě léta potom se výslovně ustanovuje, že nejsou povinni platit daň dvakráte! Zajímavé jsou dvě knihy městské, psané od popův a měšťanův zdejších, pamětní kniha kostelní, začatá okolo 1780, a rozvržení daní z 1781. Množství jmen osobních, vesměs ve tvarech starších, nyní již neobvyklých, obsahuje bohatý material pro bulharský jmenoslov. Přijmí *vojnik* nebo *charbalijski* svědčí ještě o trvání starých privilegovaných tříd bulharských. Vidíme, že koncem minulého století ještě se stěhovalo množství lidí z okolí do Kotla, osadníci z Tiče, Vrbice, Žeravny, Rakova, Medvena, Katunišť, z daleké Fakie, ba zpomíná se i jeden „Serbin“ a jeden „Armenin“. Zmiňují se také tehdejší biskupové Preslavští, vesměs Řekové. Vedle darův domácím kostelům (*na vakuv*) v domech, penězích a ovcích čtou se i odkazy cizím klášterům, ku př. Ivironu na

Athoně a dalekému Sumelasu u Trapezuntu. Nepokojná doba Krdžalijská zračí se v zápisech z let 1797—1814, kde některá léta jsou docela prázdná. Z novějších listův viděl jsem jeden bulharský z 1835, v němž „my kechaji, ovčari, čorbadžiji“ Kotlenští *„v Dobrudžeta i v Dolnjotu pole“* se usnášejí o podporu místního kostela. Slyšel jsem, že prve v Kotli se chovalo množství starých rukopisův, ale většinou jsou roznešeny, jakkoli by se prý po domech ještě leccos shledalo. Viděl jsem jen jeden apostol na papíře (bez jusův) a jeden srbský triod, tištěný v Benátkách 1561.

V dějinách hnutí bulharského Kotel zaujímá místo velmi důležité. V minulém a na počátku našeho století byl téměř předním křesťanským městečkem Balkánského Bulharska. Zdejší krajan byl *Stojko Vladislavov* čili potom co biskup Vračanský *Sofronij*, učedlník historika mnicha Paysija, jeden z buditelův Bulharska a prvních spisovatelův novobulharských, jehož paměti obsahují i kus místních dějin z druhé polovice 18. věku. Podnes se ukazují dva domy, v nichž bydlel, ale ani zde jsem se nemohl doptati, kdy a kde zemřel, patrně v Bukurešti okolo 1815. [19]) Ze zdejších „beglikčijův“ a sice z příbuzenstva Sofronijova pocházel *Stefanaki* (původně Stojko) *Vogoridi*, kníže Samosský († 1859), a syn jeho *Aleko Vogoridi*, první guvernér Rumelie. Oba bulharsky uměli pramálo, neboť i Stefanaki odsud odešel co malé dítě. Odkud pochází příjmí jejich *Vogoridi*, ani v Kotli nikdo mi vysvětliti nemohl. Na útraty knížete Stefanakiho studovali v letech třicátých na vysokých školách Pařížských dva mladíci Kotlenští, kteří se proslavili ve směrech docela rozličných. Ohnivý *Georgij Rakovski* brzo se pro tendence své s Vogoridim nepohodl a zvolil si dráhu revoluční, co novinář a svého času hlava bulharské emigrace († 1868). Druhý, tichý *Gavril Krstjovič*, práva dostudoval, vynikl

---

[19]) Spisy Sofroniovy bohužel ještě nejsou všecky sebrány a vydány tiskem (viz článek Drinova v Per. Spis. sv. 12.). V Aitosu ukázal mi mladý sekretář soudní p. Nikola Jordanov z Medvena zajímavý rukopis, v jeho držení se nalezající: **Ѳеатронъ полїтиконъ сирєчь гражданскоє позорищє**, od ugrovlaského gospodara Nikoly Maurokordata (rkp. má Maurokodrat) z latiny do řečtiny převedené a z „греческаго пространнаго языка“ přeložené „на болгарскїи нашїи простыи языкъ“ od Sofronia, který pod předmluvou je podepsán: **Сѡфронїа смиренїи епископъ вратчанскїи.** Překlad dokončen 25. srpna 1809. Silná kniha (349 listův v 8°), bedlivě psaná stojatým písmem církevním černě a červeně, jako staré rukopisy, a pevně v dřevěných deskách svázaná, je snad vlastnoruční rukopis Sofroniův i je úplně hotova k tisku. Obsahuje v 30 hlavách jakousi státní ethiku, o povinnostech a vlastnostech panovníka, úředníkův a národa atd., s historickými příklady. Zasloužila by vydání již k vůli spisovateli a jeho úsilí o dosažení slohu a jazyka čistě bulharského; terminy turecké nahraženy bulharskými, ale naznačeny na pokrají: rov (hendek), predel (synora), zatvorkata (chapuschana), volnenie svetovnoje (talazi), ladia (kaik), přiležatelen (kajratlija) atd. Bulharské knižovní družstvo v Sofii mělo by se ujmouti edice kroniky Paysijovy a sebraných děl Sofronijových.

v soudní službě turecké a právě za této naší cesty se stal co stařec druhým a posledním guvernérem rumelským. Kotlenci byli i udatný kapitán *Georgij Mamarčov* († 1846), co strůjce revolucí v Bulharsku předchůdce Rakovského, dáleji nadšený mnich *Neofyt Bozveli*, první agitátor o zřízení církve bulharské, jenž 1849 zemřel v žalářích Athonských, a vlastenecký lékař *Petr Beron* (1871 zavražděn v Rumunsku), který 1824 zahájil školskou literaturu bulharskou prvním slabikářem (str. 104). V písemnictví bulharském v první polovici našeho věku vliv Kotla je docela zřejmý; v politice vliv ten, ve směru s Turky se snášejícím, jde až do dob Východní Rumelie, která by bez Vogoridův a jejich kruhu ani do života vstoupiti nemohla.

Žijí zde starci, kteří doby tyto daleko mohou přehlédnouti. V hovorech s naším hostitelem, stařičkým sudím djadem Matejem, a jeho strýcem, 82letým starcem Hadži Petrem Hadži Matejevem, dověděl jsem se leccos o starých časech a lidech. Literární vzdělání bylo zde, jako všude po městech bulharských, prve řecké, ještě pod vlivem hellenismu, panujícího v Rumunsku, kde se starý Vogoridi a jiní učili na řecké škole v Bukurešti. L. 1812 i v Kotli založena škola „ellinská“; vyučenci její, zdejší a z okolí, chodívali k dalšímu vzdělání, po úpadku školy Bukurešťské, na řeckou školu v Kuručešme u Cařihradu. Staří Kotlenci ještě s nadšením mluví o úryvcích z Homera, Herodota, Demosthena a Strabona, jimiž se obíralo toto učení, ale také lze od nich slyšeti idey francouzské z Rousseau a z Voltaira, kterými bylo prodchnuto starší školství novořecké. V Kotli samém se před 40—50 lety žilo velmi jednoduše. Kávu měli jako vzácnost jen v úředním *konaku* a tabák s *nargilém* se vídal jen u boháčův a Turkův; také *sladko* (zavařené ovoce), ježto nyní dle obyčeje řeckého a rumunského je nezbytné k uctění hostí po celém Bulharsku, bylo neznámo a lidé si zavdávali jen rakiji a vínem z láhví a džbánkův (*pýkalče*) beze sklenic. Obyvatelé, vesměs ovčáci nebo obchodníci s dobytkem, žili prostě a skromně; když některý za horami vydělal peníze, přišel domů, *nakrivil kalpák* a jedl i pil. Ženy zatím tkaly doma vlněné látky a koberce, velmi pracné a drahé, což činí posud. V některých rodinách mají prý koberce na podlahy a stěny, že by mohly pokryti několik domův; takový *kilim* k prostření na podlahu obyčejného pokoje má prý cenu asi 12 zlatých lir. Zde, jako i v městečkách Trnovska, trvá hluboká zášť mezi boháči, pány čili čorbadžiji, a prostými ovčáky a řemeslníky: v Sredné Goře a na jižním úpatí Balkánu jsem ji nezpozoroval i zdá se, že tam byly poměry přívětivější.

Z okolí Kotlenského jsem za příčinou špatného počasí viděl velmi málo. Deset minut na západ se nalézá *Izvor*, kde se pod polokruhem příkrých skal vápencové opuky s horizontálními vrst-

vami, asi 50 metrův širokým, v písku v okrouhlých vodojemech asi 15 krokův od sebe prýští dva silné prameny řečené *Kazánčeto* (kotlík) a *Ruskina dúpka*. Jasnozelená voda vytryskuje z nich s takovou silou, že již z dálky bublá jako potok nějaký; ve vývařisku samém voda uprostřed hlasitě klokotá s bublinami a pěnou. Teplotu pramene měřil jsem odpoledne na + 10° C., vzduchu na + 23° C.; za deštivého času voda bývá rmutnější a v zimě proudívá silněji. Ryb v Izvoru není, jen hmyz a žáby. Oba prameny leží 35 krokův opodál od skály, ale podle dvou suchých děr, řečených *stári dúpki*, se vidí, že voda vyrážela původně na úpatí skály samé, až se průtoky zanesly pískem a kamením a ji přinutily hledati jiného východu. Místo samo je truchlivě pusté. Kromě nepatrných skupin nízkého hloží mezi kamením není tu žádného rostlinstva; teprve doleji se začínají vrby. Praví se, že jednou u těchto zřídel bývaly i vinice, jichž nyní v dolině Kotlenské není. Spojením vod z obou vývařisk vzniká silná, rychle proudící řička, která žene kola několika valch, od nichž se až do města rozlétá plno drobných vločkův vlněných. U Izvoru za pěkného počasí bývá nedělní „corso" Kotlencův; *momi* a *momci* defilují jedni kolem druhých, dívají se na sebe a vtipkují o sobě. Na každého, kdo přijde do Kotla, prý zde složí píseň. Nepříhodné počasí mi odňalo příležitost viděti tuto horalskou zábavu a dáti Kotlencům příležitost, aby udělali na mne písničku; byla neděle, ale pravilo se již od rána *„dneska njáma izvor"*.

O ostatním okolí předložím několik vyptaných poznámek, hlavně za příčinou místních jmen. Na severovýchod leží mezi skalou *Uruška stena* a vrchem *Kominčeto* na cestě do Vrbice, 1 h. od města, zřícenina hradu řečeného *Kózjak*, se stěnami ze střídavých vrstev kamene a cihel. Ze západní strany od vrchu *Súchi djal* přichází *Kríva reká*, často docela vyschlá; jejím korytem chodí do města *Zagórci* z Elenska. U ní, půl hodiny daleko, nalezají se jeskyně *Kozíte pešteri*, a na sever ve stejné vzdálenosti od Kotla, kryje se krápníková jeskyně *Nírec* ještě s několika jinými. V těchto „pešterách" lokalisována celá historie „Rajny knjaginy", staršího ruského románu od Veltmana s jevištěm u dvora Přeslavského, který pro látku svou, vzatou z dějin místních, nalezl mnoho obliby u lidu bulharského a také dvakráte byl do bulharštiny přeložen. Od severu přichází řička *Súcha Glógova*, která v hlubokém úvalu obchází město z východní strany. Za ní vypíná se na východě vrch *Komínčeto* čili *Grágjuvca*, na jehož druhé straně se v horách nalezá ledová jeskyně *Ledníca*. Na jih rozhled úplně je ovládán vysokým profilem blízké Vidy či Gradu. Jsou zde v okolí ještě místa *Pesí dol* (u Razbojny) na cestě do Nejkova, vrch *Mira*, místnost *Zdrávčeník*, prameny *Soléni dol* a *Barúteno kládenče* (voní prý na střelný prach), cesta *Krívča*, kudy přišli Rusové 1829 atd. Řeka zdejší, vznikající spojením Izvoru, Krivé reky a Suché Glogovy, slove pod městem *Stára reká*, doleji za

prosmykem, jímž vyráží ze zdejší doliny ven, *Kótlenska reká* nebo *Kótlešnica.*[20])

Snadno bylo přijíti do Kotla, ale nesnadno bylo dostati se zase ven. Po třicet hodin lilo se neustále jako z konve; čas po čase ozvěna hromu burácela mezi horskými stráněmi, hučení vystouplých řek ozývalo se až do města a vůkol se všude viděly blátivé dravé proudy, vlekoucí listí a roští. Za takových dní nikdo z venku nepřichází, neboť není mostův; v kancelářích bývají hotové ferie. Konečně dne 30. června vyjeli jsme o 2 h. 20 m. z města do Medvena a Gradce. Za posledními domy nastala první přeprava přes rozvodněnou, ale nehlubokou řeku. Silnice byla docela zaplavena čokoládovými toky Kotlešnice, tak že jsme klusali něco výše nad ní po stráních, uzounkými stezníky. O $2^3/_4$ h. vjeli jsme do *boazu* čili prosmyku *Demirkapije* (tur. „železných vrat") Kotlenské mezi *Gradem* na pravé straně a ploskou *Plešivicí*[21]) na levé. Přebrodivše u samého vjezdu jeden kus cesty šplouchajícím krokem po zaplavené silnici, dostali jsme se brzo na suchou dobrou půdu. Čtvrt hodiny od vchodu přejeli jsme mostem na pravý břeh a zase čtvrt hodiny doleji druhým na levý břeh. Mezi oběma mosty nalezá se velikolepá, těsná i klikatá soutěska, dole sotva 50 metrův široká, sevřená kamennými srázy s lomenými vrstvami, nad kterými rostou husté habry a duby. Pověst vypravuje, že prosmyk druhdy býval zavřen železným řetězem *(sindžir)*; na ploském vrcholu Plešivice jsou prý nahoře i nějaké okopy, snad novější šance. O 3 h. 20 m. kraj se trochu pootevřel; na levo viděly se sady s nezralými ještě višněmi, nad tím po výslunných svazích Plešivice vinice Kotlencův a ještě výše mezi lesem jakási bílá, snad písečná místa. O $3^1/_2$ h. odbočili jsme od silnice v levo do těsného úvozu v dubových lesích, ve kterých se nevidělo daleko na okolo. Vyrazivše z nich, spatřili jsme před sebou v dáli čtyry nápadně ostré vrcholky Balkánské okolo průlomu Kamčije pod Kadyrfakli. Okolo tří vysokých mohyl přirazili jsme o $4^1/_2$ h. do bulharské vesnice, řečené *Médven*, turecky *Papasköi* (popova ves), skryté v hluboké dolině nad říčkou *Gülmez-deré*, odtékající mezi ořeším a vinicemi na jihovýchod do Kamčije.

Medven je poslední bulharská ves dle Kamčije dolů. Na sever prostírají se ohromné pralesy dubové a bukové, že bys mohl celé dni blouditi po nich. Na východ v podobných pustých končinách začínají se vesnice čistě turecké, nejblíže *Sadovo*, za ním *Kadyrfakli*. Včera byl tu právě poplach. Tři bandité Turci v černých šatech tozluckých napadli ovčáky u hranice, vzali jim chléb, položili je pak lícem k zemi, aby neviděli kam jdou a

---

[20]) V ruských vojenských spisech z let před 1829, u Boué a j. řeka ta se píše „Izvorot", dle Izvoru u města.

[21]) Slyšel jsem i *Plěšivec* i *Plěšivica*.

zmizeli. Žandarmerie ze stanice v Kadyrfakli a „potera“ (hotovost) z Medvena honili je v dešti po lesích, ale lupiči ušli přes hranici, odsud 3 h. vzdálenou. Medven (257 domův) je téhož rázu jako předchozí osady: dřevěné domy, kryté cihlami nebo břidlicí, s ovčáckým vtipným obyvatelstvem, jen poněkud primitivnějším nežli v ostatních vsích.[22]) Do války sedělo zde i něco Turkův v 10—12 domech. Medven ve válce utrpěl; před nájezdem bašibozukův ze sousední krajiny turecké obyvatelé utíkali do Kotla, ale část dohoněna i asi 50 lidí pobito, načež Turci vesnici vydrancovali. V okolí trvá ještě názvosloví bulharské: vrchy *Gračište*, *Čortovéc*, *Órlica*. Nad zdejší řekou jsou zřízeny poněkud výše i pily; stavební dříví vozí se odsud daleko do bezlesého dolního kraje, až do Kavaklijska.

V okolí se nalezá několik starých památek. Asi $^1/_2$ h. na východ od Medvena leží ploské návrší, řečené *Nováčka*, z dvou stran chráněné doly potokův, se starou mohylou a se zdivočelými sady starých višní. Tam stálo druhdy město prý s 30, dle jiných s 80 „kazandžijskými“ čili „bakъrdžijskými“ (kotlářskými) krámy, které zaniklo teprve za dob tureckých; obyvatelé se rozsadili do Kotla, do Medvena, do Gradce atd. Vykopávají se tu kovové střely a v Kotli chovají se v kostele „serafimi“, zde nalezení; patrny jsou i stopy zdí a místo starého kostela. Na jih od Medvena nalezá se pustý hrad *Bútovo* a v lesích na severovýchod ještě prý dvě stará *gradište*. Asi 1 h. na sever od Sadova stojí v horách hrad *Karasu-kalesi*. Největší hradisko celé zdejší krajiny je však *Ruspú-kisar* (tur. „kurvin hrad“) na vysokém, strmém vrchu asi $1^1/_2$ h. na sever od Kadyrfakli, na samém hřebenu Balkánském, nedaleko na východ od nové silnice, která z Karnobadu přes *Isupli* (či *Jusufli*), kde prý je jediný most přes Kamčiji, vede do Vrbice a odtud přes Preslav do Šumna. Pod hradem nalezá se prý ploské místo, řečené *Düz-tepe* (tur. rovný vrch) se starým čerkovištěm. Vynikající poloha tohoto hradního vrchu na samém hřebenu zračí se jmenovitě z končin jihovýchodních, směrem ke Karnobadu. Vyhlídka je prý ohromná, od Monastirských vrchův až do Šumenska. Kotlenci, Medvenci i Gradečané mi vypravovali, že v lesích mezi Medvenem a Kadyrfakli stoupá do hor stará dlážděná, nyní křovím zarostlá cesta *(kaldyrym, batal pъt)*, místem docela dobře zachovaná a asi devět pídí široká; pokračování její se zjevuje i v lesích kolem *Vrbice*, 6 h. od Medvena vzdálené. V Medvenu mi někteří tvrdili, že lesy okolními se táhne i nějaká *Erkesija*, prý pokračování onoho okopu na Vetrile Žeravnenské s nízoučkým zděným „duvarem“ (stěnou) po straně a sice okolo dvou zdejších hradisk až k onomu hradu na horách nad Kadyrfakli. Jiní mi vykládali, že

[22]) I z Medvena pochází mnoho učitelův, úředníkův atd.; zdejší krajan je známý spisovatel Zacharia Stojanov, nyní místopředseda sněmu bulharského.

tato domnělá Erkesija není nic jiného než ona stará dlážděná silnice. Věc tu arci lze rozhodnouti jen ohledáním míst samých.[23])

Vyptával jsem se i na Turky na střední Kamčiji, neboť čas a spůsob jejich osazení je záhadný. *Sadovo* (80 domův), nyní čistě turecké, má nejen bulharské jméno, ale i rozvaliny kostelův na blízku; ve vsi chovají prý starou listinu o založení osady. Mezi těmi Turky je prý mnoho poturčencův původu bulharského; jeden v *Kadyrfakli* prý dokonce ví, že dědové jeho sluli Vasil a Stojan. Turecký živel se strojil postupovati odtud i dáleji na západ. Ves *Šechovo* (50 domův) východně od Gradce je nyní docela turecká, ale v Gradci ještě žije několik Bulharův, rozených v Šechově. Rovněž i *Mokreni* v Balkáně na jih odtud, jednou prý veliká ves s tržištěm a četnými kotláři *(bakъrdžiji)*, před 60 lety opuštěno od posledních Bulharův; nyní ovšem zase má obyvatelstvo smíšené. Bulharská ves *Ledenik* u Kamčije západně od Kajabaše nedávno docela zpustla. O malých osadách tureckých v Medvenu, Žeravně, Gradci, zaniklých za našeho století, zmiňujeme se na jiném místě. Turci na Kamčiji jsou velmi fanatičtí a diví. Prve, kdykoli prý náhodou Bulhar šel skrze vesnici, posměšně volali: „Helé, helé gjaur! bu šej adam dyr!“ (Hle, hle, nevěřící, ta věc je také člověk!) V Kadyrfakli žádali p. Fridricha, když v jednom selském domě obědval, aby ze svého vína neukápl na jejich podlahu, nechtíce dům svůj znečistiti křesťanským nápojem.

Rád bych byl nahlédnul blíže do přírody oněch temných pralesův a viděl ony okopy, dlažby a hrady, ale k tomu nebylo možnosti, leda kdybych čekal nějaký týden na lepší počasí. O 6 h. cválali jsme z Medvena na jih, překročili za čtvrt hodiny silnici mezi vinicemi Gradečanův (*Gradeškite lozja*) se stromy třešňovými a stihli o 7 h. ke Kamčiji zrovna nad stokem řeky Kotlenské a Rakovské. Mocné žlutohnědé vody Kotlešnice s hlasitým kloktáním rychle jako střela se valily v širokém řečišti s písečnatým dnem, plným oblých valounův. Mostu není, neboť obyčejně voda bývá docela mělká. Projeli jsme brodem, ale byla to nejnebezpečnější přeprava, kterou jsem kdy vykonal. Přehlédli jsme znamení dvou sedlákův, kteří na výšině protějšího břehu mácháním rukou a voláním nám ukazovali pravé místo brodu, a pustili se přes vodu daleko níže. Nejdříve jsem přešel já s jedním žandarmem v rovné čáře; u pravého břehu můj vysokonohý kůň ztrácel dno a začal plavati, ale voda mi nevnikla ani do bot. Ostatní část

[23]) Škorpil (Нѣкои бѣлѣжки str. 52–53) vypočítává v té končině tři hrady: 1. Karasu-Kalesi, 3 h. na SV od Medvena na levé straně cesty, 2. Tepegjoz na pravé straně (čte se co jméno vrchu i na ruské mapě), 3. Rusputhisar na S od předešlého, od něho oddělen roklinou. „Erkesiji“ viděl na Karasukalesi; je to zeď, 2 m. silná se stopy viat, patrně (popis je nejasný) zátvora prosmyku, jaká byla na Trajanských Vratech a dle Marsigliho i u Trojanu, Gabrova atd. O staré dlažbě ničeho nepraví.

naší společnosti byla vodami stržena poněkud dolů; jeden mezeček s krátkými nožkami začal z úzkosti píti vodu i při tom namočil svůj náklad, tak že jsme měli co sušiti. Od ostrohu nad stokem obou řek jsme za dvanáct minut přirazili do Gradce. Nazejtří vody opadly i tu bylo viděti stopy, zanechané od zlé povodně: plno bláta po trávnicích, lesní dříví, rozmetané po skalách pobřežních a stržené lávky i mlýnské jezy v samém Gradci.

Gradéc (544 domův s 2726 obyv.) je osada velmi čilá rázu městského, s širokými dlážděnými ulicemi a dlouhou čaršijí, v jejíchž krámech hrčí šicí stroje, a s podnikavým obyvatelstvem; jakožto nejživější místo celé okolije může časem soupeřiti s Kotlem o prvenství. Poloha jeho je docela skrytá, tak že se ode všech stran spatřuje jen z blízka. Leží na levém břehu *Rakovské řeky*, přicházející od Ičery, která pod Gradcem se spojuje s Kotlenskou řekou a odtud spojená začíná slouti *Kamčija*. Za dřívějších dob sedělo i zde něco Turkův, před 30—40 lety asi 30 domův, před válkou jen 2 domy.[24]) Za ruské války 1829 Gradec čítal prý sotva 200 domův a od té doby stále se zmáhal. Za dob Krdžalijských obyvatelé se ohradili koly a zásekami, ale byli nuceni ves opustiti a žiti po horách v kolibách. Kostel z 1830 je napolo ještě podzemní; prve konali služby boží jen ve sklepě soukromého domu popova. Asi od 30 let mají školu s velikým sálem, zřízeným pro potřebu Lankasterské methody; byly právě zkoušky koncem školního roku a tu jsem měl příležitost viděti, s jakou pilí hledí mladé pokolení bulharské vyvíjeti přirozenou svou spůsobilost. Ukázali mně i jednu starou knihu, časoslov tištěný v Benátkách 1566 od Jakuba z Kamenné řeky (str. 393).

Jméno své má Gradec od starého *gradište*, které leží rovněž na levém břehu Rakovské řeky 10 minut na jihozápad. Je to ostroh, ze severní strany ohražený příčným skalným hřebenem, na kterém se v hustém dubovém lese, asi 60 metrův na řekou, nalezají stopy staré kamenné stěny s podvaly jakési věže a s dobře znatelnými vraty. Ostatek hradiště, rovněž se zbytky stěn obranných, skláni se lesnatým svahem k nižšímu, vysokými duby zarostlému prostoru v oklice říční; na jednom místě vidí se tam i staré *čerkovište*, jako podlouhlá prohlubenina od západu k východu položená. Z vrchu se skrze dolinu říční dolů vidí poloha starých hradišť u Kadyrfakli i u Kajabaše, nahoru pak k Ičeře otvírá se pohled do krásného lesnatého kraje, ve kterém se kryjí i jiné památky: na jihu v lesích jakýsi kulatý starý okop, na západ vrch *Stráža* atd. V Gradci samém mi ukázáno množství mincí, císařův Septimia Severa a Diocletiana, měděné i zlaté mince byzantinské, zde v okolí nalezené, zlatý peníz benátského dože Aloisia Moceniga, polské mince Sigmunda III. atd.

---

[24]) Posledního beje Gradeckého humoristicky popisuje Kanitz, Donau-Bulgarien 3, 91.

Nazejtří dne 1. července vyjeli jsme o $12^1/_2$ h. zase na východ, a sice ve veliké společnosti, neboť někteří kupci Gradečtí nás až do večera vyprovodili. První kus cesty vedl na ploských výšinách podél pravého břehu Kamčije, skrze rozsáhlé lesy dubové s hustým podrůstem, který uzavírá vyhlídku i na levo ke Kamčiji i na pravo k Matejské Planině. Tento lesní kraj slove *Dъbráva*. Některé partie mezi vysokými duby jsou malebné, ale pozoroval jsem i hojné stopy svévolného pustošení lesa podpálením nebo naříznutím jednotlivých kmenův. Klikatá voznice často se rozštěpuje, tak že se tu snadno pobloudí. Dle cesty rostou vysoké modré zvonky a okolo kmenův často se ohlašuje veliký brouk roháč (Lucanus cervus). Stihli jsme několik čet žnečův a žneček, táhnoucích od Eleny na práci do jižního podhoří. O $2^1/_2$ h. křižovali jsme silnici z Kotla, kterou jsme byli posledně opustili nedaleko na jih od Medvena; překračuje Kamčiji mezi Gradcem a Šechovem, probíhá skrz Dъbravu okolo vsi *Mokreni* na jih, křižuje na úpatí Balkánu u *Burgudžuka* velikou silnici ze Slivna do Burgasu a dobíhá bařinatým polem podbalkánským až do Jambolu. Přechod horský mezi naším stanovištěm v Dъbravě a podhořím u Burgudžuka slove *Maraš-boaz*.[25]) V území vsi *Sedlareva* se nalezají prý i dvě stará hradiště, řečená „gradište“ a „Šejtan kalesi“ (tur. ďáblův hrad).

Od silnice jeli jsme po krátké zastávce dále k východu, krajem otevřenějším, bezlesým. Útvar povrchu zemského se docela mění. Posud jsme v údolí Kamčije viděli na sever opodál v pozadí střední, hlavní Balkán Kotlenský a Vrbický, na jih poněkud blíže Balkán Slivenský. Tato jižní větev zde na *Matejské Planině* (asi 1000 m.) náhle přestává a nalezá teprve poněkud dále k východu pokračování v Balkánu Aitosském. Tím spůsobem vzniká v jižním předhradí vlastního Balkánu proluka asi 15 kilometrův od západu k východu široká, kterou vyplňuje ploské plateau, zároveň rozvodí mezi Kamčijí (u Jusufli 325 m.) a řekou Azmakem, odtékající do Tundže k Jambolu. Nadmořská výška tohoto plateau obnáší asi 500 metrův. Ploskost jeho povrchu vedla k utvoření několika bassinův stojaté vody bez odtoku. Nejprve jsme minuli kolem malé, zcela miniaturní louže, pak čtvrt hodiny od silnice okolo většího blata, zarostlého vysokou travou, a posléze 8 minut dáleji otevřela se před námi hladina okrouhlého jezera Kajabašského.

Kájabaško blató (jméno *Svetó blato* ruské mapy jsem v krajině samé neslyšel), turecky *Hisargöl* („hradní jezero“) je podoby ovalní, od západu k východu asi 1200 krokův dlouhé. Ruská mapa udává jeden bod na východní straně jeho s 499 m. Z jižní

---

[25]) Slyšel jsem při častém poptávání vždy jen Maraš a nikoli Marakboaz, jak se píše v některých starších knihách, hlavně v novořeckém *Δρομοδείχτης*. Maraš je jedna ves u Burgudžuka.

strany jezero obstupují nízké, nahoře ploské skaliny, nad kterými vede i cesta z Gradce do Karnobadu; nad severním břehem zvedá se táhlý kamenitý vrch se ssutinami starého hradu a západní pobřeží zaujímají mokrá luka s bujnou travou. Ze západní i severovýchodní strany přitékají malé vodičky, ale odtoku jezero nemá; po dešti prý hladina jeho někdy stoupá. Hloubka obnáší dle sedlákův Kajabašských průměrně dvě lidské výšky a dno prý je více písečné než blátivé. Černé divé kachny (blh. *patka*) plují po hladině jeho, a z ryb mi jmenovány tři druhy, *šaran*, *sezán* a *platica* či *platička*. V loni prý vylovili 6000 ok ryb, ale letos prý je ryba *bolna* (nemocná). Četné želvy zdržují se kolem břehův a vylézají až nahoru na hradní skálu. Pro přírodozpytce by prozpytování tohoto bassinu bylo velmi zajímavé, pro množství plovoucích rostlinek nad vodou i pod vodou, jakož i ráčkův, broukův atd. Jinak je krajinný obraz dosti zádumčivý; jakožto jediný hlas se ozývá šelest hustého vysokého rákosí, které na západním břehu převyšuje i člověka na koni, a vlnobití kalné vody, vrhající pěnu na břehy.

Situace hradiska upomíná na Paleokastro u Kavakli. Leží na podlouhlé, k jezeru nakloněné skále. Severní stranu jeho tvoří ostrý dlouhý hřeben skalný, asi 50 metrův nad jezero vyvýšený, který byl opatřen stěnou z velikých kamenův, jejíž osnovy, 2·5 metru zšíří, podnes stojí. Jižní stranu chránilo jezero. Asi 15 krokův před jeho břehem táhnou se dobře zachované podvaly přímočárné stěny ze čtvercových kamenův, která s vrchní stěnou je asi souběžná a za vyšší vody zajisté od vln jezerních bývala omývána. Kratší stěny na straně východní i západní sotva jsou znatelny. Vnitřní prostor hradní není než strmý svah, mezi velikými balvany hustě zarostlý dlouhou houževnatou travou a přebujným houštím vysokých lísek, hlohův a stromovitých dřínův. Jen východní stráně jsou posázeny žitem a bobem. Všude se spatřují tesané kameny, kusy cihel maltou spojených, fragmenty skleněné, rýhované střepy hrnčené a zlomky „keramid“ ze střech, které dešťovými vodami byly sneseny až do rákosí na břehu jezerním. Obyvatelé tvrdí, že prý i v jezeře samém se kryjí potopené rozvaliny. Nalezají se zde mince byzantinské a bulharské, kovové kříže, dvojsečné sekyry, nože, střely atd. Kostel ve vsi Kajabaši téměř docela je vystavěn (1874) z tesaného kamene od hradiště; na dvoře jeho leží rýhovaný čtverhranný pilíř a jeden veliký kámen, na němž je vytesán kříž, postavený do kruhu. Jeden hladký sloup odsud sloužil za Turkův co válec silniční. Také jsem slyšel, že byl odsud do Carihradského musea odvezen mramorový kámen s nápisem, ale nemohl jsem se o tom ničeho bližšího doptati. Překvapující rozhled od horní stěny rázem poučuje o strategické důležitosti tohoto i jinak pevného místa. K severu vidí se vnitřní Balkán od Rakova až ke Čalykavaku asi na 50 kilometrův délky. Poznává se na něm situace Žeravny

pod Vetrilou, zářez Kotlenského prosmyku s Gradem z leva, který odsud vypadá jako frygická čepice s cípem na pravo obráceným, dáleji dvě sedla nad Medvenem a dole blíže k nám ploské místo Novačky se stromy. Zrovna na sever vystupuje v samém hřebenu ploský vyšší vrch „Ruspu-hisaru“ nad Kadyrfakli; na levo od něho vede rokle do hor — tam se zatáčí nová silnice do Vrbice a tam prý se vidí i svrchu zpomenutá stará dlážděná cesta. Na pravo pak následují nižší vrchy okolo přechodu k Čalykavaku. Na jih spatřuje se daleký Bakadžik Jambolský. Pohled dolů na okrouhlé jezero pod vrchem s pozadím lesův Dubravy a Matejské Planiny není bez půvabu. Jeden zdejší *bajo* v červené kazajce, který nás vyvedl nahoru, chtěl nám na cestě dolů ukázati staré domnělé „basamaci“ (schody), při čemž jsem ve svých hladkých jízdeckých botech po vlhké trávě a kamenech za lehkého mžení více klouzal nežli šel. Domy hradní patrně byly vystavěny v terrassách, ale nyní stokem vod dešťových a bujností husté vegetace všecko je vyhlazeno.[26])

Ves *Kajabaš* (tur. „kamenná hlava“, 47 domův blh.) se střechami z velikých desk břidlicových leží $^1/_4$ h. východně od jezera a náleží k nejchudobnějším osadám celé okolije. Vyhlídka od ní na jih je zřetelnější nežli z hradiska: spatřují se vedle Bakadžika i vrchy Monastirské a Sakar-Planina a na jihovýchod se na obzoru dalekohledem jasně poznává město Karnobad s bílými domy a větrnými mlýny.

Bezprostředně pode vsí Kajabašem a jeho ploskou terrassou leží 250 metrův níže ji široká dolina, od západu k východu asi na 3 h. cesty dlouhá a na rovném dně svém vyplněná krásnými nivami, mezi jejichž žlutými klasy po různu stojí plno rozložitých ovocných stromův, ořechův a hrušek. Jižní stranu její tvoří návrší nižší, vybíhající od Matejské Planiny na východ, s dubovými houštinami a menšími polnostmi. Celkového názvu tento úrodný úval nemá; v něm teče *Azmák*, náležející zase k oblasti moře Egejského. Nejzápadnější vesnice dole jsou *Mokreni*, potom následuje *Aptolköi* s hájem dubovým a po něm *Čerkešli*, do kterého jsme stihli za $^3/_4$ hod., sestoupivše strmým srázem zrovna do vsi. Prve celá tato dolina byla čistě turecká, až se za našich dnův začal obrat odchodem Turkův a příchodem Bulharův. Za časův před „tanzimatem“ (1839) v Čerkešli seděl proslavený turecký „derebej“ Araboglu, který časem chodil co lupič po horách, časem bydlel ve vsi a zakládal dobročinná záduší, lázeň ve své vsi, studánku na Matejské Planině atd. Nyní je v Čerkešli asi 60 domův tureckých a 40 bulharských, nejvíce Kajabašcův. Když jsme jeli skrze tureckou čtvrť, jeden čistě oblečený hodža v dlouhém taláru a bílé čalmě s několika sou-

[26]) Kanitz (3, 94) podal vyobrazení tohoto jezera (Hisargöl), ale o hradisku zdejším se nedověděl.

druhy pozdravoval zástup náš přívětivým „choš geldin“; patrně se křesťané a musulmané ještě dobře snášejí. Na východní straně vesnice stojí uprostřed tureckých hrobův, jejichž náhrobky, totiž stojaté břidlicové desky, všecky jsou přísně orientovány k jihovýchodu na stranu k Mekce, tři mohyly asi na dva muže vysoké; jedna z nich byla ze strany jako rozkopána.

Asi $^3/_4$ hod. dále k východu stihli jsme do *Sungurlár*. Nedaleko před vsí leží na podnoží viničných pahorkův studený sirný pramen (tur. *üčmé*), v otevřeném čtverhranném kamenném bassinu, asi 4 metry širokém, který, ačkoli vodu jeho někdy pijí co lék, slouží ke praní prádla. Na levo od něho kryje se pod velikými duby plotem ohražený hrob nějakého světce tureckého a na pravo stojí na malé ploché vyvýšenině kruh asi dvaceti několikastoletých břestův s ohromnými korunami. Krásné vinice na sousedních pahorcích a čtyry malé i jedna veliká mohyla mezi tabákovými a žitnými nivami pod pahorky doplňují obraz tohoto pěkného zákoutí. Stříbrná mince císaře Hadriana, nalezená u pramene, svědčí, že toto místo i za dob římských bývalo navštěvováno.

Sungurlár je slušná osada 272 domův; kromě asi 35 domův bulharských obyvatelé jsou Turci a sice sektáři *Kyzylbaši* (viz str. 120). Leží na silnici z Karnobadu do Vrbice a při bohatství svého okolí má jistou budoucnost. Slezli jsme ve velmi slušném hanu a brzo se kolem nás sešlo celé collegium novoosedlých Bulharův, horalův z krajin vyšších, i starých Turkův. Odkud pochází jméno Sungurlar, nevědí. Také zde jsem pozoroval, jak málo historické paměti má obyvatelstvo turecké. Stařec Mehmed Aloolu v zelené čalmě vypravoval pěknou písemnou turčinou, že ves původně byla ve vinicích u pramene, kde se nalezají i cihly (keramidy) z časův „Dženevizlijův“, věděl také něco o sultánech krymských, ale jediná starší osoba v tradici Turkův zdejších je lovecký panovník „Avždi-Mohamed-sultan“ (Mohamed IV.). Po válce usadili se zde i bulharští *běženci* (uprchlíci) od Dimotiky na dolní Marici, mistři v pěstování tabáku, sesamu i bavlny, ale když se začali vraceti uteklí Turci, zase odešli. Krásný tabák, bílé výborné víno a veliké černé šťavnaté třešně, nejlepší celého Bulharska, jsou hlavní plodiny zdejší. Nazejtří ráno díval jsem se na odchod k žetvě, která se právě začínala: temnooké opálené dívčiny s vyšívanými rukávky a selky s nemluvňátky v pytlíku na zádech a se srpy v ruce pojedly k snídani trochu chleba, opravily své opánky, naložily na oslíky drobné potřeby a s velikými žlutými psy davem táhly na pole. Naproti veselé čilosti křesťanův zvláštní opak tvořila ledabylost tureckého obyvatelstva; bosé Turkyně s černými šátky na hlavě, jejichž cípy volně visely do zad, v krátkých kabátcích (jeleče) a v modře a bíle pruhovaných širokých nohavicích (šalvárech) jaksi mrzutě a lenivě pracovaly okolo chalup po zahradách, proutím ohražených.

3. Karnobad i Aitos.

Přes močáry řeky Azmaku do Karnobadu. Hradiště Karnobadské se starými tábořišti. Aitos a starý „orlí hrad“. Turecká okolija. Aitosské teplice a jejich minulost. K moři do Burgasu.

Ráno dne 2. července rozloučil jsem se s p. Fridrichem a s Gradečany i jel sám s dvěma jízdnými strážníky dále na jihovýchod. Ze Sungurlar do Karnobadu klusali jsme $4^1/_4$ h. Krajina zúplna se liší od hor Kotlenských. Neúpravná cesta vede jednotvárnou, nízkou a parnou rovinou dle břehův Azmaku, který má spád docela nepatrný a čím dále tím více se rozlévá do širých bahen; tok jeho je totiž u samého Karnobadu přehražen příčným pásmem původu eruptivního, běžícím od západu k východu, skrze které se řeka jen úzkou roklinou prodírá ven k dolejšímu poli Jambolskému. Hory zůstávají po cestě daleko po stranách; v levo vystupují výběžky Balkánu Aitosského, v pravo pak se, zvláště z počátku, dobře přehlíží příčný profil Balkánu Slivenského: vysoký lesnatý vrch s loukou na vrcholku nad Gradcem, za ním zářez doliny, na východ obrácené, u Sedlareva a nejjižněji vlastní vysoká Matejska Planina. Vyrazivše o $8^1/_4$ h. ze Sungurlar, stihli jsme (9 h.) do vsi *Jenidžeköi*, obydlené od Bulharův, Turkův i Cikánův, minuli (9 h. 40 m.) opodál od vsi řečené *Kurkudža*, rozložené v levo kolem vysoké posázené mohyly, shlédli potom v pravo na návrší čistě bulharskou ves *Tursko Bejköi* s lesklou plechovou střechou nového kostelíka a přijeli okolo osamělého háje starých dubův o $10^1/_4$ h. do rovněž bulharské vesnice *Kadyköi*. Odtud až ke Karnobadu následují truchlivá bahna. Koně stále se boří do kalu na cestě, jejíž směr se poznává jen dle kolejí volovských kár a dle stop koňských. Na sušších travnatých místech pasou se veliká stáda ovčí. Monotonní kuňkání myriad žab provází pocestného po celé hodiny. Není ani místa, kde bys mohl sesednouti a umdleným koním, okolo jejichž kopyt se sbírají celé chomáče bláta, dopřáti odpočinku. Na pravo podél Azmaku lesknou se blátivá jezérka s vysokým rákosím, okolo něhož se bělají četní nehybní čápi. Bařiny jsou z části pokryty rákosím (tur. *saz*, *sazlyk*), které se kosívá. O $11^3/_4$ h. přišli jsme na nejhorším místě na dlážděnou hráz turecké práce s četnými mosty, sedm minut dlouhou. V zimě tyto bařinaté končiny bývají tak neprůchodné, že se do města jezdí okolkem i několika hodin, ale za silného parna někdy značně sesýchají. Čtvrt hodiny pod městem cválali jsme již na pevnější půdě okolo vysoké mohyly, porostlé žitem.

O $12^1/_2$ h. vjeli jsme konečně do Karnobadu, který se z daleka poznává hlavně podle čtyř větrných mlýnův s velikými plachtovými koly. Město je dosti rozlehlé (5039 obyv.) a prostírá se pod severním svahem zpomenutého příčního pásma, které pře-

hrazuje dolinu Azmaku; vyhlídku má jenom na sever k Balkánu. Leží asi na půl cestě mezi Slivnem (odsud 11 h. na koni) a Burgasem. Nejbližší okolí s vinicemi i nivami je dosti úrodné. Četné pěkné domy se zahradami, besídkami a vodotrysky, 4 džamije, asi 20 čeřem a jiné příznaky jeví, že město do nedávna bylo většinou obydleno od Turkův. Nyní tvoří Bulhaři již více než polovici obyvatelstva (3396 duší). Kostel křesťanský je docela nový. Na sv. Trojici se tu odbývá výroční trh po sedm dní, a sice se prodává vlna, manufaktury a dobytek. Dřevěné budky pro tento *panair* tvoří celou tržní čtvrt, totiž dlouhé střechy se zadní stěnou a s příčnými přehrádkami pro jednotlivé obchodníky; jedno místo pronajímá se na čas trhu za tři zlaté liry turecké. Prve zde bydlelo také něco Arménův, ale nyní vymizeli. Za to v Karnobadu posud zůstala osada Židův španělských (197 duší), kteří provozují veliké obchody; Židé z Aitosu a Burgasu pohřbívají se zde. Originalně vypadá vyšší čtvrt jihovýchodní, řečená *Galata*. V proutěných kolibách, slamou krytých a rošťěným plotem ohražených, tam přebývají Cikáni medvědáři, kteří odsud chodí po celém poloostrově; u každé chaty povalují se na řetízkách ochočení medvědi, ne zdejší, ale přivedení z Anatolie, téměř jako domácí zvířata. Město činí dojem dosti truchlivý, již pro pustotu budek tržních a zapuštěnost četných domův a ulic. Utrpělo válkou, neboť na nový rok 1878 bašibozuci z okolí spůsobili zde řež; Rusové vtrhli teprve 14 dní potom. Obyvatelstvo okolní ode dávna silně kleslo duchem pro zlý nátisk turecký, hlavně panstvím sultánův krymských, kteří zde seděli po vesnicích. Naposled neúroda tři léta po sobě spůsobila mezi zadluženým obyvatelstvem velikou tíseň. Pravilo se mi, že prý nikde v Bulharsku není takového lichvářství (tur. *faizčilyk*), jako v Karnobadsku; charakteristická je ta okolnost, že v každé vsi zdejší okolije bývá po jednom židu *bakalu* (kramáři), věc v jiných končinách bulharských při kramářském duchu obyvatelstva nevídaná.

Jakkoli město samo starožitnosti nemá, původu je starého. Bulharské jeho jméno, užívané od okolních sedlákův a od blízkých horalův, zní *Kárnovo*. V té formě se zpomíná co městečko *Carnovo* u Dubrovčana Gjorgjiće 1595, na cestě od Balkánu do Adrianopole.[1]) Turci město s okolím nazývali *Karin-ova*, „pole Karnovské“, jak se čte v kronikách osmanských, zpracovaných od Leunclavia.[2]) Nynější tvar *Karnobad* (nyní officielně užívaný) anebo *Karnabad* má na první pohled ráz perský, ale jen zdánlivě; jméno to není složeno se slovem *bad*, ale dle mého mínění vzniklo asi z tureckého lokálu, tvořeného affixem *da*: Karin-

[1]) Na cestě do Adrianopole „vi sono queste terre: Aitos, Carnovo, Sarai et Jambolli“. Makušev, Monumenta historica Slavorum meridionalium 2, 243 (poslední dvě jména jsou tam zkomolena).

[2]) Leunclavius, Historiae musulm. Turcorum p. 319, 470: Carin-oua u Jambolu.

ova-da, „v Karinově“. Hadži Chalfa zmiňuje se o „Karinabadu“ jen mimochodem beze všech podrobností. Dubrovčan Bošković nalezl 1762 „Carnabat“ co veliký městys turecký v krásné poloze; právě se tu odbýval třídenní trh, ku kterému se byli sešli kupci až z Cařihradu, Turci, Řekové i Židé. Okop, kterým se město hájilo proti Krdžalijům, vidí se podnes; vypálili jen Galatu. V Galatě ukazují se dvě nálevkovité prohlubně s prameny na dně, od nichž prý vede do stráně dlouhá klikatá chodba, kterou lze sledovati se světlem, ale poněvadž otvory za prameny právě byly zacpány, nevím o tom nic bližšího říci.

Sotva jsem slezl v hanu, byl jsem i zde odveden do pohostinství a nalezl i v Karnobadu několik známých z dřívějších cest. Pro mne největší zajímavost mělo zdejší *Hisar-kalé*, od města přímou cestou asi 1 ½ h. k jihozápadu vzdálené. Starosta městský s jedním občanem mne tam vyprovodili. Skrze vinice, ve kterých leží veliké balvany řečené *Márkovi kamáne*, vyjeli jsme na hřbet vrchův, táhnoucích se nad městem, a cválali po kamenité půdě jeho na západ, majíce před sebou na všech stranách krásnou vyhlídku do veliké dálky. Dole pod severním úpatím týchž vrchův jde souběžně s nimi veliká přímočárná silnice ze Slivna do Burgasu. Na místě, kde Azmak prolamuje těsnou stěnu tohoto pásma, aby sestoupil do nižšího pole k Jambolu, stojí, asi 3 kilometry jižně od silničního mostu, na kamenitém ostrohu nad východní stranou průlomu velikolepé ostatky starého hradiště.

Dávnověká pevnost skládala se z tří čtverhranných opevnění ve třech stupních, sestupujících od severu k jihu. První a nejvyšší část leží na hřebenu zrovna nad průlomem. Je to nepravidelný čtverec, od severu k jihu asi 120 krokův široký, který byl ohražen 3 metry silnou zdí ze střídavých vrstev kamene a vždy pěti řad cihel; z ní na jihu zbývá jediný, docela lišejníkem obrostlý kus asi zvýší dorostlého člověka. Severní i jižní stranu hradu kryjí příkré svahy vrchu samého, východní stranu umělý hluboký příkop, před kterým se poznávají stopy ještě i druhého zevnějšího valu; západní strana chráněna je rokli Azmaku, jehož hladina leží asi 80 metrův pod hradem. Strmé srázy jsou nad řekou porostly šeříkem (blh. zde *lúlek*, Syringa), který dle domorodcův prý roste jen na starých hradištích a na *Gergjov den* (sv. Jiří) modře kvete, jakož i žanovcem (Colutea), opleteným úponky plané révy. Ve skalách sídlí četní orli; obcházeje hradiště, vyplašil jsem z jeskyněk i velikého výra (bulh. *gúnek*) s širokými křídly a s tělem silným jako nemalého psa. Skalná půda samého hradiště je plna střepův cihelných a hrnčených, mezi nimiž se uprostřed celé prostory poznávají podvaly nějaké větší kamenné budovy. Rozhled je překrásný. Na severu vidí se vrchy a hřebeny vnitřní Staré Planiny, mezi nimiž jasně se poznává vysoká Razbojna, divně zformovaný ojedinělý špičák Grad nad prosmykem Kotlenským a ploský „Ruspuhisar“. Blížeji k nám leží v levo

skalné stěny Balkánu Slivenského, v pravo nižší homole Balkánu Aitosského, a u prostřed mezi oběma nivy a močáry pole Karnobadského. Na jihozápadě vidíme, že se i pod prosmykem po pravé straně Azmaku zrovna pod zdmi Matejské Planiny sbírají druhá větší bahna — rozsáhlé *Straldžansko blato*, mezi jehož rákosím právě se leskne zrcadlo bahenného jezera, osvětlené ohnivými paprslky zapadajícího slunce. V zrádné trávě jeho břehův často prý propadají pasoucí se bůvoli; na západní straně jeho vedle smíšené, bulharsko-turecko-cikánské vsi *Straldže* leží zříceniny *Saraje*, loveckého hradu Mohameda IV., s lázněmi, vodovody, džamiji atd., u nichž se na *Vrbnici* (květnou neděli) odbývá také *panair* (výroční trh). V pozadí kmitá se nějaké velmi vzdálené vysoké pohoří, povystupující části Balkánu snad okolo Magliše. Podivně vypadá profil nízkého konce Sredné Gory zrovna z východní strany. Na levo od ní se v rovině thrácké spatřují nízké pahorky na jih od Nové Zagory. Na jižní straně vyhlídky za lesnatými a pustými úvaly vévodí Bakadžik, který zakrývá vrchy Monastirské; na levo od něho rozkládají se lesnaté hřebeny Strandže, ve kterých se asi 20 kilometrův jižně od nás kryjí staré valy *Erkesije*. Na východ rozhled je obmezen vyššími částmi téhož hřbetu, na němž stojíme. Asi 20 minut východně od hradu se na něm zdvihá vysoká *Popova mogila*; několik jiných pravěkých mohyl, buď strmých buď ploských, leží na severním svahu hradního vrchu k silnici. Město se nevidí ani jedno, neboť Sliven, Jambol i Karnobad zůstávají skryty. Bezlidnost celé krajiny, silný vítr severní, bílé oblaky na Staré Planině a černé nad Bakadžikem spolu s četnými kroužícími orly dodávaly celé té panoramě ráz pustý a divoký.

Pevnost však nebyla obmezena na toto vysoké hradiště. S podivením spatřil jsem pod jižním svahem jeho ještě dvě čtverhranná *castra* s valy a násypy, boky svými orientovaná dle stran horizontu. První čtverec leží 50 metrův pod hradem, je (od Z k V) 550 krokův dlouhý (a od S k J) 370 krokův široký; druhý leží bezprostředně pod ním, asi 20 metrův níže a je 400 krokův dlouhý a 100 široký. Východní stranu obou tábořišť tvoří prodloužení východního příkopu horního hradiště, násyp 6 metrův vysoký s příkopem 16 krokův širokým, který i při silném spádu svém z části byl naplněn dešťovou vodou. Západní stranu k řece omezuje podobný val, spočívající na nízkých skaliskách. Oba tábory od sebe dělí hráz z jižní strany asi 10 metrův vysoká; jižní strana dolního leženi konečně je ohražena jen nižším náspem, před nímž leží široký, vodou naplněný příkop. Vyšší tábor má pravidelná vrata i k řece i naproti nim do pole na východ; spojení mezi oběma tábory prostředkuje 12 krokův široký vjezd, naproti němuž leží podobný východ z dolního leženi na jih. Vnitro obou tábořišť je ploché pastvisko bez křovin a kromě nepatrných střípkův cihelných beze stop starých budov. Celé okolí

je pusté, jen opodál na jih stojí u Azmaku nový zděný mlýn; při kopání náhonu k němu v prosmyku pod hradem nalezeny čtyry prázdné ohromné nádoby (*kjupovi*, str. 135).

Hrad nepochybně kryl cestu skrze průlom Azmaku a dle polohy táborův byl zřízen od někoho, kdo se hájiti chtěl proti nepříteli severnímu. Mohyly poukazovaly by k pravěkému původu hradu hořejšího. Tradicí o minulosti toho místa není. Za to mi ukázány mince, na hradě nalezené: stříbrný peníz bulharského cáře Svetslava († 1321) a tři měděné plíšky byzantinské z dob dynastie makedonské a Komnenské. Na návratu projeli jsme stezníkem dle řeky skrze prosmyk sám a stihli za $^3/_4$ h. k silnici u mostu přes Azmak; most ten se vydržuje od Karnobadských Turkův „mutevellijův“ (str. 80). Na rakouské mapě je tu u silnice vedle blat Karnobadských zapsána ves *Achyrköi*, která nyní po válce úplně zmizela; obyvatelé její byli loupeživí Turci, starými fermany osvobození od daní a za to zavázaní krmit koně sultánské.[3]) Od mostu jsme za hodinu byli v městě; při jízdě mezi nivami žnečky „zagorské“ postavily nám snop uprostřed cesty s rozhrnutým šátkem na vrchu, pro „bakšiš“ čili dar dle obyčeje.

V hornatinách na sever od Karnobadu, východně od cesty, kterou jsem se ubíral od Sungurlarů, byla mi od Karnobadcův jmenována celá řada památných míst. U vsi *Skenderli* zrovna na sever od města na podhoří leží starý hrad; dle pověsti vidí se u něho na skalách železné kruhy (*chalká*) ku přivazování korábův, z dob, když moře prý sahalo až nahoru — povídka, která se opětuje v Provadijsku. Staré horské vsi bulharské jsou *Komárevo* a *Kósten*, jejichž poloha se z Karnobadu dobře poznává. U Komareva, které se zmiňuje již u Gjorgjiće (1595) na cestě z Šumna přes Balkán, stojí zbytky hradu a staré osady, v nichž se nalezají římské mince císařských dob, jichž mi z těchto horských vsí ukázáno celé množství.[4]) *Kosten* (tur. *Küčük-köi*) v 18. století byl v celém Karnobadském kadiluku jediná ves, která měla kostel, za dob, pokud zdejší krajiny patřily pod metropolitu Anchialského; byla to jedna z dvanácti osad, které spolu s městem Karnobadem jeden čas tvořily *enorii* (faru) popa Stojka, pozdějšího biskupa Sofronia.[5]) Mnoho jsem slyšel o dobře zachovaném, prostranném hradě (jedna komnata prý celá stojí) na

[3]) Podporučík Verigin, Военнотопографическое описаніе дорогъ отъ гор. Туртукая чрезъ г. Карнабатъ. Факи atd. do Кучукъ-Чекмедже (Petrohrad 1827) píše (str. 25), že v Karnobadském okresu se nalezá 32 vsí, z nichž 28 platí daně a 4 jsou podřízeny tureckému úředníku, jenž spravuje značný „koňský závod“ (hřebčinec). Achyrköi klade s 10 domy tureckými.

[4]) Comorevo u Gjorgiće ed. cit. 251. Škorpil 92 obšírně popisuje tyto zbytky: základy tvrze čtverhranné s věžemi na rozích, a osady, naleziště mincí římských i byzantinských.

[5]) Paměti Sofroniovy v Per. Spis. starší řady sv. 5 str. 62.

levém břehu Kamčije, na sever od smíšené velké vsi *Pódvisu* a na západ od rovněž smíšené osady, řečené bulharsky *Prílep* (netopýr), turecky *Dobrál*. Na tom hradě a ve vsi *Kišla-köi* nalezají se prý často mince Alexandra Vel., jichž mi v Karnobadě ukázáno několik kusův. Dle Kamčije dolů leží u turecké vsi *Keremetlika* zbytky osady, chrámův, studní atd., řečené *Gramatikovo*, a naproti na pravém břehu jakési „monastirište" u vsi *Baruka*.

Historické ustanovení těchto míst je nesnadné. Z římské doby zpráv o těchto krajinách není, neboť za té doby hlavní přechody přes východní Haemus se nalezaly dáleji u moře blízko Anchialu. Byzantinci jmenují v té krajině celou řadu hradův, ale zprávy jejich jsou nedosti určité, nejsouce uvedeny do pořadí podrobného vojenského itineráře. Hojné zprávy Araba Idrisiho (1153), který sám ty země neviděl a vše měl z několikáté ruky, trpí vrátkostí jeho textu. Počet možných kombinací je veliký, ale ty zůstanou pouhým dohadem, až snad jednou podrobné archaeologické prozpytování celého kraje s novými nálezy přivede do těchto záhad náležité světlo.[6])

Hrady na Taušan-tepé, na Bakadžiku, u Karnobadu, u jezera Kajabašského, nad Kadyrfakli, u Kostena a Podvisu tvořily patrně řetěz pevností, krycích cestu z Adrianopole či z Jambolu přes Haemus do Přeslavi, na místě, kde zabíhání otevřenějšího terrainu do hornatiny přechod přes pohoří velice usnadňuje. Sedlo Balkánu Vrbického s jeho hrady a dlážděnou cestou je nepochybně totožné s prosmykem, který v 8. a 9. století slul *Verégava* (*Βερέγαβα, κλεισούρα Βερεγάβων*), v 9—13. věku *Sidera*, „Železný prosmyk" čili „Železná Vrata" (*Σιδηρᾶ κλεισούρα, πύλαι Σιδηραῖ*).[7])

Jakožto místo Sideře z jižní strany nejbližší Anna Komnena klade hrad *Goloe* (*ἡ Γολόη*), i jinak u Byzantincův 11. a 12. století často jmenovaný. Idrisi uvozuje tvrz Goloi na cestě z Anchialu do Slivna, půl dne na západ od Aitosu, dva dni od Slivna, a praví, že má pěknou polohu v úrodné rovině a je navštěvována od kupcův. V nynějších jménech nic neupomíná na ni, leda daleká odsud ves *Gulica* na Balkáně blízko moře. Goloe dle tohoto popisu může se hoditi na Novačku, na hrad Kajabašský, ba i na Kosten.[8])

„Na půl cestě mezi Goloí a Diampolí" stál dle svědectví téže císařské spisovatelky[9]) hrad *Markelly*, slavné místo z bul-

---

[6]) Jednu kombinaci naši viz v Arch. epigr. Mitth. X 157—158, na níž však sluší mnoho měniti dle nově opraveného textu Idrisiho u Tomaschka, Zur Kunde der Haemushalb 2, 34—38.

[7]) O totožnosti obou srovn. Arch. ep. Mitth. 158 pozn. 22. „Železných vrat" (Demirkapija) je nyní na Balk. poloostrově plno.

[8]) Tomaschek 37 Golou klade do Skenderli, což je příliš daleko na V. Dle Anny 2, 71 císař Alexios I v noci stál *περὶ τὴν ἀκρολοφίαν τῆς Σιδηρᾶς Κλεισούρας* a ráno za rozednívání stihl do Goloe.

[9]) Anna Komnena 1, 244.

harských válek 8. a 9. století. Jméno (*Μαρκέλλαι, κάστρον Μαρκέλλων*) prozrazuje původ římský. Založil jej anebo spíše obnovil (okolo 756) císař Konstatin V. (Kopronymos). U Markell 792 starý kníže bulharský Kardam porazil mladého Konstantina VI. U nich 811 císař Nikifor překročil hranice bulharské, přirazil „mnohými oklikami skrz místa neschůdná“ již třetího dne od hranic ke dvorci Krumovu, nepochybně k Přeslavi, ale tam v noční bitvě podnik svůj zaplatil smrtí. Markelly jsou asi hrad Karnobadský, jehož pravidelné valy se dobře hodí do dob, kde Byzantinci ještě pilně šetřili římských pravidel opevňování tábora.

„Mezi Diampolí a Goloí“ ležel též dle Anny Komneny hrad *Lardeas* či *Lardea* (*ὁ Λαρδέας, ἡ Λαρδαία*), ve kterém císař Alexios I. 1088 tábořil 40 dní. Zpomíná se ještě na počátku 14. století v sousedství Jambolu, což by se hodilo na Taušantepé.[10]) Kromě toho Byzantinci zde zpominají hrad *Basternai*, polohy nejisté.

Zaniknutím Přeslavi a vyniknutím Šumna za dob tureckých se cesty posunuly více na východ. Bongars 1585, Gjorgjić 1595, Bošković 1762 a Niebuhr 1767 znají cestu skrze Karnobadsko, přes Komarevo a ves *Čalykavak* (22 kilom. na V od Vrbického přechodu) a odtud buď k Přeslavi, buď k Šumnu.[11]) Hradův na sedle Čalykavackém, kolik vím, není; dlažba, která Boškoviće upomenula na římskou Via Appia, dle Niebuhra byla nedávno zdělána na rozkaz sultánův.[12])

Z Karnobadu spěchal jsem dne 3. července odpoledne do Aitosu ($3^3/_4$ h. na koni). V levo sledují nás opodál srázy nízkého Balkánu Aitosského (do 600 m.) téměř v jedné čáře; v pravo se prostírá nízká lesnatá pahorkatina. Houštiny dubové přistupují až k silnici samé, jmenovitě na nízkém (asi 250 m.) rozvodí mezi mořem Egejským a Černým. Na rozpadlé kamenité silnici loudalo se množství velikých bůvolských vozův nákladních a několik „pajtonův“ (kočárův) s pocestnými od parníku z Burgasu. Jednotvárnost krajiny zvýšena je nedostatkem vesnic u cesty. Za tureckých dob tato místa byla ve velmi zlé pověsti pro časté loupeže. Již dvě hodiny od Karnobadu spatřil jsem od rozvodí ve veliké dálce před sebou *Aitos*. Vypadá přívětivě jako bílé hnízdo se zahradami a minarety na podnoži Balkánu zrovna před ústím doliny horského potoka *Dermenderé*; na jih od něho prostírá se malá rovinka s nivami, bařinami a skupinou ojedinělých eruptivních vrchův, které se svými kuželi upomínají na Kojuntepé u Tatar-Pazardžika. Dáleji k východu se za nižšími pahorky skrývá již Černé moře. Strašná oblaka pokrývala obzor jižní i západní a nazejtří jsem v Aitosu zažil zase bouři s deštěm, jako v Kotli.

[10]) Anna 1, 229. Niketas Akominatos 518 Pachymeres 2, 559

[11]) Čalykavak někteří bulharští spisovatelé jmenují *Riž*, ale jiní mi pravili, že je to nový literární útvar, prý zdělaný z *Risovo*, od *vris.* *βρύσις* pramen.

[12]) O itinerářích Bongarsia, Boškoviće a Niebuhra srovn. Arch. ep. Mitth. X, 156 pozn.

Jel jsem do Aitosu v domnění, že přijdu mezi samé Turky. Aitosská okolija totiž za správy rumelské měla, podobně jako okolija Rupčosská a Krdžalijská, načalníka Turka. V 64 osadách jejích bydlí 25.313 obyvatelův, a z nich jsou dvě třetiny Turci, kteří obývají v dolinách Balkánských; 6849 Bulharův sídlí jen v poli na jih a na jihozápad od okolijského centra. Ale k svému překvapení shledal jsem *Aitos* sám jako město z dvou třetin bulharské (z 3933 obyv. 2587 Blh.) a nalezl v něm vlasteneckou bulharskou společnost měšťanův, učitelův a úředníkův, která mne přijala velmi srdečně. Byl jsem hostem učitele a okresního školního dozorce p. Suknarova z Nevrokopu, s nímž jsem se před rokem seznámil v Bataku. Okolijského načalníka jsem arci také navštívil; byl to turecký bej z Anchialu, ve fesu s krátce přistřiženou bradou a s ostronosým profilem docela osmanským. Mluvil toliko turecky; bulharsky uměl jen podepsati své jméno — Salim. Jako cestovateli, který jezdí po světě vidět „staré věci“ (*eski šejler*), ukázal mi množství mincí makedonských (Alexandra Vel.), starořeckých, římských (nejvíce Galliena, Gordiana, Philippa) a byzantinských (pěkné exempláře zlatých „solidův“ Theodosia, Zenona, Anastasia), vesměs z přímoří u Anchialu.

Důležitost Aitosu zakládá se na jeho situaci u vchodu do doliny Balkánské, skrze kterou vede cesta přes hory do Provadije. Starý hrad Ἀετός (orel), zmíněný ve 14. století, stál na *Hisar-Bairu*, který se vypíná 185 metrův nad město na severozápadní jeho straně. Zbytky jeho leží na ostrohu s boky na všecky strany velice strmými, na kterých mezi vápencovou opukou zde onde bují jalovec, lomikameny (Saxifraga) a různé trní. Podoba hradiska je nepravidelná; nejspíše se rovná trojhranu, na jih širšímu a ostrým úhlem obrácenému na sever, asi 300 krokův zdélí. Hradní stěna ode dávna je rozmetána větrem a deštěm, tak že zbývají z ní jen haldy kamení a cihel. U vnitř leží osnovy malé čtverhranné budovy z tesaného kamene, zhloubí dorostlého člověka; dno její, plné rozemletých cihel, z části je vyplněno dešťovou vodou, kterou pokládají za „ajazma“, jakkoli budovu již dle orientace stěn nikterak nelze vykládati za kostel. Zpozoroval jsem i podvaly tří věží, z nichž největší stála na nejvyšším místě uprostřed pevnosti. Rozhlížejíce se po půdě hradní, zpozorovali jsme u jednoho pařezu prastarého hlohu vedle nesčetných střepův cihelných a z omkův velikých *kjupův* (hrncův) i polovici *chrómelu* (ručního mlýnu), totiž kamennou desku 45 cm. v průměru širokou, s dírou pro kliku uprostřed; mezi dvěma takovými kamennými kruhy staří obyvatelé „orlího hradu“ mleli své žito. Nalezají se tu i mince středověké; obdržel jsem jeden velezajímavý měděný peníz bulharského cáře Terterija, nalezený na hradě. Na srázu k městu našel jsem na holé skále polovici železné duté kule dělové — památku z kanonády před Aitosem v rusko-turecké válce 25. července 1829; generál Rüdiger se sedmým sborem

ruským, přicházeje od moře z Anchialska, rozprášil na východní straně města silný sbor turecký. Z vrchu hradního přehlíží se dolina, plná zlatoklasých niv s rozptýlenými korunami ovocných stromův, která jako zátoka zabíhá od města na sever do hor; protější stráně jsou pokryty jasnozelenými vinicemi. Balkán se zde představuje jen co nízké pohoří bez obzvláště vysedlých vrcholkův. Na jihu prostírají se za nízkou pahorkatinou výběžky Strandže, a na jihovýchodním obzoru utkví oko na leských hladinách vodních; není to ještě moře samo, nýbrž jen laguny Burgasské.

Dolejší město starožitností nemá. Polák Oswięcim 1636 stihl Aitos co městečko půl turecké, půl bulharské, které krátce před tím dvakráte bylo vydrancováno od Zaporožců, plenících po Černém moři. Největší část nynějších bulharských měšťanův pochází z okolních vsí; starožilové 1829 odešli do Bessarabie. Prve měli jen pusté *čerkoviště* na hřbitově, ve kterém *se čerkúvali* pod širým nebem, ale nyní vystavěn veliký nový kostel.

V horském okolí na severu nalezá se uprostřed mezi Turky jedna osamělá bulharská vesnička *Vrésovo* u pramenův Hadžideré, tekoucího k Mesembrii. Dle pověsti byla prý jednou *grad*, podřízený pod Jambol, se 17 krámy kotlářskými, a slula původně *Chъrsovo;* Oswięcim 1636 ji uvozuje co bulharskou ves „Hirsovo". Jsou v ní *čerkovišta* a staré hradiště; kromě mincí (i Alexandra Vel.) nalezeny tam dvě malé desky s vyobrazením jezdce, honícího srnu. Podobné nálezy učiněny v další vsi *Koparanech* pod Balkánem Emonským. Na jih od Aitosu nalezá se jedno hradiště u vsi *Küčük-Ali*, ležící u zmíněných vulkanických kuželův; poloha hodí se k středověkému hradu řečenému *Któnia*, který se v 13. a 14. století zpomíná právě mezi Aitosem a Rusokastrem. [13])

Turečtí horalé vůkolní jsou lid polodivoký. Pozoroval jsem to již po cestě na očích ženců osmanských s bílými turbany v oblecích z hnědé ovčí vlny, kteří s velikými kosami na rameně táhli po silnici. Za mého pobytu v Aitosu stala se v nedaleké horské vsi *Almaderé* („jablkový potok") zlá výtržnost. Turečtí sedláci tamní, rozdělení na tři strany, sobě na vzájem nepřátelské, pohádali se u kováře *(demirdžija)* o pořádek, komu z přítomných má dříve kovat, i chopili se kovářských nástrojů *(alat)* a těžkými kladivy tak zuřivě se zmlátili, že na bojišti zůstali dva mrtví a mnoho těžce i lehce raněných. Z Burgasu přijela soudní kommisse s lékařem k vyšetření toho případu. Čas po čase zjevují se v horách čety lupičův, také Turkův.

---

[13]) *Κτένια*: Pachymeres 2, 445, Kantakuzenos 1, 431. Věž čtverhranná, dosti vysoká a zdánlivě kamenná, v Küčük Ali zmiňuje se ve vojenském spisku Описаніе пути отъ Константинополя до Очакова, Petrohrad, v tiskárně gener. štábu 1821 str. 30. Škorpil, Нѣкои бѣлѣжки str. 47 č. 35 uvozuje tři hradiště v okolí vsí Küčük Ali, Kasapli a Urum-Jeniköi, z nichž dvě jsou po stranách cesty z Rusokastra do Aitosu.

Za pohody opět bouřlivě naladěné odjel jsem dne 5. července o $12^3/_4$ h. z Aitosu k moři a sice na voze; moje Cikánče nechtělo dáleji, patrně poněvadž zde po městech není Cikánův, u nichž by se mohlo ubytovati, a tím jsem byl nucen, najaté koně propustiti. Za půl hodiny odbočili jsme od silnice na pravo a projeli starým dubovým lesem, s velikými daleko od sebe stojícími stromy a s množstvím vysokých, živě zelených euforbií. O 2 h. přirazili jsme do první řecké vesnice *Urum-Jeniköi* (tur. „řecká nová ves“, 158 domův), která řecky slove *Stachtochóri* (στάχτη nřec. popel). Čítala prý původně 500 domův, ale byla dvakrát vypálena od Krdžalijův, načež 1829 obyvatelé až na 3 domy vesměs odešli s Rusy; vojenské ruské spisy z let dvacátých skutečně kladou tuto ves s 300 domy. Na jedné kašně je zazděn pěkný mramorový basrelief s vyobrazením jezdce a s náhrobním nápisem latinským. Ojedinělá tato stopa římská v kraji, za dob císařských nejvíce hellenském, věští nám blízkost staré kolonie veteranské Deultu. Rachocení hromu překvapilo mne při přepisování starých řádek; před hojným deštěm uchýlil jsem se do vesnické krčmy, kde mne „počerpil“ kávou a rakijí jeden stařec Řek, který za míru Adrianopolského byl chlapec 12letý a dosti zběhle mluvil rusky. Po blátivých voznicích přijel jsem pak po půlhodinné jízdě zase na silnici, u dobrého mostu přes skalní koryto nějaké bystřiny. Kraj se otevřel, skaliska i vršky ustoupily, jasný vzduch v popředí ohlašoval blízkost moře a v levo se náhle rozvinula blankytná hladina první laguny Burgasské! Za čtvrt hodiny odbočili jsme v levo po blátivé voznici k místnosti jen 10 minut od silnice vzdálené, jejíž bídný stav nynější ani nedává tušiti starou slávu.

Nedaleko na západ od širé modré hladiny Atanasköjského jezera, nejsevernější z lagun Burgasských, asi 5 kilometrův od břehu a okolo 15 kilometrův od Burgasu, leží v truchlivé, bezstromé pustině na nízké terrasse pod holými vršky, posledními to odnožemi Balkánu Aitosského, podbalkánské a přímořské teplice, nejvýchodnější v dlouhé řadě therm thráckých, tak zvaná *Aitoška lъdža*. Z daleka se poznává jen osamělý bílý dům, obklopený jakýmis hnědými a šedými přívěsky. Z blízka spatříme čtverhrannou lázeňskou budovu ze střídavých vrstev cihel a kamene, s kupolí, opatřenou kulatými otvory pro světlo a páru. Za dvěma předsíněmi nalezá se temná síň s hlučnou ozvěnou, mezi jejíž kamennou dlažbou z velikých desk je umístěn čtverhranný bassin; pod průzračnými vodami jeho se lesknou hřebíky, spojující prkna jeho dřevěného dna. Vedle bassinu třpyti se v přítmí něco jako tři na píď vysoké bělostkvoucí lilie, vyskakující ze skvělých desk mramorových, vpuštěných mezi ostatní dlaždice; to jsou pěňavé prameny teplé vody, na pocit lepkavé. Temperatura všech pramenův je stejná; svým dobrým srovnaným thermometrem jsem ji měřil na $+42^0$ C. Nesnesitelné parno

pobádalo mne k rychlému návratu na čerstvý vzduch; venku bylo ve stínu + 26° C. Bezprostředně vedle severní strany této nynější *banje* leží zříceniny staré lázně římské, nejprve čtverhranný bassin, jehož stěny ještě stojí na výšku člověka, za ním druhý kulatý bassin se čtyřmi cihlovými výklenky po stranách, více rozrušený a nyní vyplněný dešťovou vodou, na které se zelená povlak jemných rostlinek (Lemna); oba bassiny jsou vespolek spojeny třemi čtverhrannými otvory. Pramen sám nalezá se pod zemí v úzkém prostoru s horkou půdou, jenž dělí staré ssutiny od nynější budovy. K blízkému jezeru plyne teplý ještě odtok vody lázeňské, který něco doleji u osamělého „čifliku" žene jeden malý mlýnec. Půda kolem do kola je plna střípků cihel a kusův tesaného kamene; pozorují se i osnovy budov a bedlivé oko brzo spatří i zřetelné stopy hradeb, které druhdy lázně obkličovaly v podobě čtverhranu, ze strany asi 500 metrův dlouhého. Nápisův není; za to se často nalezají staré peníze. Asi čtvrt hodiny na sever vidí se na podvrší vesnička *Lydžaköi*.

Okolo budovy lázeňské bydlí hosté, dosti četní, ale jak! Jedni jsou umístěni v jakémsi bídném prkenném baráku, jiní ve starých roztrhaných stanech kulatých, které za války asi byly majetkem turecké kavallerie, a za kolonnádu slouží střecha na několika kolech, pod níž se na volném vzduchu okolo sudův, beden, stolic a jiného zboží rozvíjí nenucený život. Muži ve špinavých nedbalkách, nejvíce ve fesích, pijí kávu, připravenou v této krčmě beze stěn; jiní žvýkají surový salát; vedle nich jeden občan se dává právě veřejně holiti a tam na kraji několik umouněných chlapův hněte z cukrovaného rýžového těsta červenou i bílou *halvu* a velikými, takořka ovčáckými nůžkami ji stříhá na kousky. Není tu ani stínu, ani parku k procházce, ani bezpečného útulku před deštěm. Časté proměny vzduchu spolu s výpary blízké laguny mají za následek i zimnice. Ale pro působivost léčivých vod proti rheumatismu stále je zde plno lidí, Bulharův, Řekův i Turkův, až od Adrianopole, Varny, Razgradu a Silistry, ba byl tu právě i jeden černý eunuch sultánův z Cařihradu. Bulharští hosté hned po příjezdu mi řekli, že si přejí *съединение*, spojení Rumelie s knížectvím, neboť jen tak prý se pro tu *banji* něco stane, jelikož vláda rumelská prý na lepší zařízení ničeho neutrácí. Tyto teplice v sousedství lázní mořských mají zajisté velikou budoucnost; v tom stavu, v jakém jsem je viděl, jsou drahokam, pohozený v kalu.

„Aitoška ľъdža" má slavnou historii. To jsou často zmiňované *Aquae calidae* Římanův. Gothský letopisec Jordanes, který dle badání Mommsenova spisoval v Moesii a o místnostech zdejších vždy mluví s velikým zápalem, vrstevník císaře Justiniana (527 až 565), vypravuje, jak Gothové za prvního vpádu svého mnoho dní se zdržovali při úpatí Haemu v teplicích blíže Anchialu, které „ohnivou horkostí vytryskujíce z hlubin pramene svého, mezi

bezčetnými jinými thermami celého světa prý jsou nejpřednější a k vyléčení nemocných nejpůsobivější". Současník jeho Prokopios z Caesaree Palaestinské píše, jak Justinian tyto Anchialské thermy pro bezpečnost hostí dal opevniti hradbami. Hunnové i Avaři se koupali ve vodách jejich, a o chaganu avarském se píše, že při obležení Anchialu 583 za obecného pustošení celého okolí tyto lázeňské budovy ušetřil pro zábavu, kterou v nich mezitím měl harém jeho. Za středověku osada zdejší slove *Therma*, *Megali Therme* nebo *Thermopolis* a zpomíná se příležitostně za válek bulharských, kumanských a pečeněžských. Idrisi zná „Migali Therme" co malé město, opatřené hradbami. Naposled se o něm zmiňuje maršálek Vilehardouin Vypravuje, jak latinský císař Jindřich na podzim 1206 při nájezdu proti Bulharům přirazil až k Anchialu a tři dni pobyl v blízkém krásném městě „La Ferme", „s nejkrásnějšími teplými lázněmi celého světa", ale na odchodu postoupil jinak, než druhdy chan avarský; dalť lázeňské město pobořiti a vypáliti. To byl snad konec staré slávy. Nynější lázeňskou budovu s velikou kupolí vystavěl sultán Sulejman II. (1520—1566), dle svědectví Hadži Chalfy, který se zmiňuje i o „značných zříceninách, jež ukazují, že toto místo prve asi bylo znamenitým městem", a dokládá, že se zde na podzim odbývají veliké trhy. Obyvatelé okolní vypravují, že ještě do „Krdžalyka", tedy před sto lety, se nalezala u lázní samých malá ves nebo město.[14]) Ruské popisy vojenské z 1827 znají blízkou ves pod jménem *Lidžechor*. Ami Boué 1837 viděl lázně asi v tom stavu, jako jsou nyní, leda s nečistotou a nepohodlností ještě horší: „on doit avouer qu'il faut être Ottoman ou bien malade, pour se colloquer dans ce désert".[15])

Odtud jsem spěchal do Burgasu. Jelo se po rovné, patrně docela nové silnici mezi nivami rozvlněného žlutozeleného obilí v kraji úrodném, ale bezstromém. Za modrým jezerem Atanasköjským spatřoval se na severu svah nízké terrassy s malými duby, pod nímž asi druhdy vedla římská silnice z Aquae Calidae do Anchialu; na pravo odtud zračily se v dáli na ploském plateau silhouetty dvou vysokých mohyl. Na jižním břehu laguny leží víska *Atanasköi*, asi 60 chudobných chatrčí slamou krytých, v nichž bydlí Bulhaři, přestěhovalci ze Zagorska. S netrpělivostí čekal jsem první pohled na hladinu mořskou, přemítaje, jak se uhostím v nějakém hanu Burgasském a jak si rozvrhnu sedmidenní pobyt mezi odpočinek a výlety. Ale před městem zajali mne okresní lékař p. Dr. Dimitrov a mladý finanční inspektor p. Sava Stojev opět do pohostinství a vynasnažili se, abych se

[14]) Srovn. Heerstrasse 148, Arch. epigr. Mitth. X, 168 sld. zprávy Idrisiho u Tomaschka op. cit. 34. Thermopolis v hunnské válce 447 a v bulharské 922 mylně vykládána dříve za Thermopyly.

[15]) Boué, Recueil d'itinéraires dans la Turquie 1, 143.

s krajinou zdejší seznámil co nejpříjemněji. Za 1½ h. od teplic byl jsem v Burgasu. Při slunce západu stál jsem u šplouchajících vln Černého moře, rozhlížeje se po půvabné panoramě širého zálivu Burgasského. V levo viděl se bílý Anchial, na polo již do vln ponořený, v pravo mys Akra zakrýval rozhled k Sozopoli, a mezi oběma otevřená modrá hladina Pontu splývala s rovněž modrou oblohou v rovné téměř neznatné čáře. Slunce vrhalo poslední své žhavé pablesky jako rozlité řeřavé železo na nepohnuté zrcadlo Vajaköjské laguny na západní straně města; lehká večerní pára zvedala se kolem těles několika zakotvených korábův a za chvíli se zableskla na moři v dáli tři světla — maják Anchialský, „fanar“ na ostrůvku sv. Jana před Sozopolem a menší světlo na ostrově sv. Anastasie v pravo pod úpatím lesnatého Bakarbairu.

---

4. Záliv Burgasský.

Povaha a periplus zálivu Burgasského. Sozopol, stará Apollonia. Tři laguny Burgasské. Poros a Skafida. Ssutiny římského Deultu. Město Burgas. Návštěva Rusokastra. Lesy Strandže a cesta přes Fakii do dolní Thrakie.

Záliv Burgasský je sice největší zářez na celém západním pobřeží Černého moře, ale rozměry jeho nejsou značné; u vjezdu má 12 kilometrův zšíří a do pevniny zabíhá asi na 15 kilometrův. Na jižní straně jej omezují hory vysoké a lesnaté, začátek pásma Strandže, které odtud provází břeh mořský strmými srázy až k Bosporu Cařihradskému. Ze severní strany jej obstupuje plochá nízká terrassa pole Anchialského, za níž se zvedají poslední výběžky Balkánu. Nejhlubší zákoutí zálivu zaujímají tři podlouhlá jezera či laguny, zasahující hluboko do vnitrozemí.

Sledoval jsem břehy mořské dle pomoří Rumelie i Bulharska od Sozopole až k mysu Kaliakře na pokraji stepí Dobrudžanských. Na následujících stránkách přidržím se, nehledě k oklikám vlastní cesty, zeměpisného pořádku od jihu k severu.

U samého vjezdu do zálivu Burgasského leží na jižní straně město *Sozopol*, antická *Apollonia*. Poloha jeho sama sebou jest obzvláštní, upomínajíc na situace četných pomořských měst starořeckých v Malé Asii i v dolní Italii, založených podobně na malých poloostrovech s přístavy po obou stranách. Pod lesnatými homolemi, hustě porostlými cerem a dubem, prostírá se podél břehu malé otevřenější místo s žitem a vínem. Z něho pak z jedné terrassy, na které se otáčejí plachtová křídla několika větrných mlýnův, vybíhá do moře skalnatý poloostrov a na něm se červenají hustě sražené cihlové střechy domův Sozopolských. S pevnou zemí ostroh ten souvisí nízkým písečným isthmem, asi 120 krokův širokým a nemnohem více dlouhým. Mezi hlubokým, drob-

ným pískem jeho stojí nový kostelík sv. Zosima, který byl zdejší krajan a žil za císaře Trajana.[1]) Z východní strany zelené vlny mořské s bíle rozpěněnými hřebínky plnou silou se vrhají na sypkou převlaku i na skály městské; z té strany totiž je moře otevřeno až po daleký horizont. Na západní straně převlaky nalezá se pak v kryté vodě prostranné přístaniště, dle úsudku znalcův nejlepší a nejbezpečnější přístav na celém západním pobřeží Černého moře; hodí se i pro největší koráby, ale nyní jej oživuje sotva několik lodic pobřežních.

Sozopol podél skalného, místem strmého okrají svého prve byl ohražen silnými hradbami z netesaného kamene, z nichž zbývají ještě mocné základy a na stranu ku převlace i některé vysoké kusy. Uvnitř se dvoupatrové domy, zespod kamenné, zhora dřevěné, hustě k sobě tisknou podél těsných, stinných ulic, které po skalisté půdě s oklikami vystupují nahoru dolů. Je to město dle známého typu malých přímořských městeček řeckých a italských, s obyvatelstvem rybářským a plaveckým.

Před městem vlny mořské obskakují několik skalných ostrůvkův. Největší z nich na sever od města je holá nízká skalina se šedozelenými křovinami, řečená *Hajios Jannis* (sv. Jan) s novým bílým majákem (*φαναράκι*). Vedle pustého klášteříka leží nepatrné zbytky starého hradu (*κάστρο*). Něco dáleji na východ z hladiny mořské vyčnívá holé úskalí *Hajios Petros*. Na západní straně města leží ostrůvek *Kirikos*, na němž za dob byzantinských stál „císařský a patriarší klášter“ velikomučedlníkův sv. Kyrika a Julitty, kteříž to svatí (matka i syn, z Ikonia v Malé Asii), na poloostrově Balkánském posud obecně požívají veliké úcty. Byl to monastyr podřízený přímo pod patriarchii.[2]) U samého města na téže straně vynikají ještě dva ploské kamenité ostrůvky, řečené *Milos* i *Gatta*. Celé toto souostroví, podobné dalmatinským „scogliím“, ochraňuje město i jeho přístav před silným vlnobitím „Pontu nehostinného“, jak staří říkávali.

Obyvatelé (2958 duší v 531 domech), jsou vesměs Řekové. Pro stálé styky se sedláky bulharskými přemnozí rozumějí anebo i lomeně mluví bulharsky. Mají trochu vinic a polností, ale hlavní živel jejich je přece moře. Živí se hlavně rybářstvím, které je zde tak výnosné, že někteří podnikatelé si vydělávají ročně prý do 3000 lir tureckých. Podle pobřežních útesův po celém okolí vidí se všude *daljany* (z tur. *taliam*), pasti na pravidelný rybí tah, koly a rozepnuté sítě. Hlavně se loví *čiruzi* a *skumrii*, které na podzim táhnou davem od ústí velikých řek ruských k Bosporu. Skrze celnici Burgasskou ročně se vyváží sušených ryb asi za

[1]) Menologium imperatoris Basilii k 19. červnu (Migne, Patrologia graeca vol. 117 p. 504): Zosimos *ἐκ Ἀπολλωνιάδος τῆς ἐν Σωζοπόλει.*

[2]) Acta patr. 1, 366, 487. 2, 152. Sám jsem bohužel tato skaliska pro nedostatek času navštíviti nemohl.

100.000 franků, a ty hlavně jdou z rybolovův u Sozopole a u Mesembrie. Rozcházeji se po celém východě, neboť sušená ryba Řekům pomořským nahrazuje po jistou míru i chléb. Tento černomořský rybolov je prastarý; na rybí tah od ruských řek měli již staří Hellenové své pasti u Byzantia a u Sinope, hlavně na tuňáky.

Za mé návštěvy měšťané neradi se odvažovali po suchu do okolí a hořce si stěžovali na loupežnictví, které přese všecky kordóny strašně se bylo rozmohlo v lesních pustinách podél blízké hranice rumelsko-turecké. Ze samého sousedství Sozopole několik lidí odvlečeno do hor a zase puštěno za výkupné, oč se hajdukům hlavně jedná. Od města až k Aji Limanu, kde hranice dopadá k moři, v přímé čáře asi 15 kilometrův odsud, nalezají se jen tři malé vísky, prve čerkesské, nyní od války bulharské: končina pomezní vůbec silně zapustla, neboť i ze smíšených horních vsí, jako ku př. z *Alagüna*, Turci docela odešli. Vesnice zdejší leží docela v lese a stezníky mezi nimi ze stran jsou sevřeny hustým křovím, tak že lupiči mohou všude nepozorovaně číhati u samé cesty anebo vskočiti až k samým domům selským. Vypravováno mi, že právě ty dni za hranicí v Turecku jakási četa se vedrala náhle až do samého vnitra městečka *Skepastó*. Při tom briganti nalezají *jataklyk* (přístřeší) a potravu u pastýřův a někdy i u sedlákův, kteří ovšem tak činí jen ze strachu. Dr. Dimitrov, který mne laskavě provázel na výletu do Sozopole, právě předevčírem byl s úřední kommissí v sousedních horách, ohledat nalezené tam tělo jednoho vůdce hajduckého, který byl před několika týdny zahynul, snad rukou vlastních soudruhův. V pralese „na vlčích místech" ležel vojvoda Stojo — kostra, na které visely ještě zbytky šatův; kosti i lebka byly rozlámány od zubův dravých zvířat lesních.

Sozopol je nyní město zapomenuté a příchod cizího cestovatele způsobuje v něm nemalou sensaci. Měšťané přijali mne velmi přívětivě a s neličenou radostí mi ukázali všecky své památnosti. Sídlí zde biskup, jehož eparchie však se končí blízko před vraty městskými. Úřadův státních zde není; purkmistr s piketem rumelské žandarmerie představuje v tomto zákoutí vládní autoritu. Že město má ještě budoucnost, pozoruje se i na několika domech, nyní nově vystavěných.

Dějiny místní sahají velmi daleko nazpět. Stará *Apollonia* (*Ἀπολλωνία ἐν τῷ Πόντῳ* na rozdíl od jiných měst soujmenných) byla založena okolo l. 610 před Kr. od Hellenův z jonského Miletu. Aelian vypravuje, že prý osadníky Miletské při založení toho města vedl slavný jejich krajan, filosof Anaximandros; dle Štěpána Byzantského účastnili se při založení také Rhodští. Pro obchod hellenský na Pontu Apollonia měla velikou důležitost, neboť při plavbě od Byzantia na sever byla to první krajanská osada za nehostinnými skalnými břehy, obydlenými od loupeživých

domorodcův. Xenofon živě popisuje piratské hospodářství zdejších Thrakův; živili se drancováním rozkotaných hellenských korábův a na pobřeží měli dokonce mezníky k označení revírův, v nichž každé plémě smělo loupiti.[3]) Původně stála Apollonia na ostrově, jakož výslovně čteme u Strabona (*ἐν νησίῳ τινί*) a u Štěpána Byzantského (*ἐν νήσῳ*); písčitá, nízká převlaka vytvořila se tedy v dobách pozdějších. Dle starých periplův město mělo „dva veliké přístavy".[4]) Za dob od perských válek do vystoupení Římanův na poloostrově Apollonia byla městem vynikajícím; ještě Pomponius Mela, jenž vypisoval ze starších knih řeckých, dává jí epithet „magna". Největší chloubou bohaté obce byl slavný chrám Apollonův, ve kterém stála obrovská kovová socha (*κολοσσός*) tohoto boha, 30 římských loket vysoká a 500 talentův těžká, dílo umělce Kalamida (ze 4. stol. před Kr.).[5]) V okolí si Apolloniaté založili několik menších osad, hlavně Thyniadu na pobřeží oněch pirátův thráckých (dnešní *Iniada*) a Anchial na protějším úrodném břehu, jenž pozdějším rozvojem mateřskou osadu zastínil. Při tom život v obci, jako ve všech městech hellenských, zhusta zmítán vnitřními bouřemi. Aristoteles ve své Politice na dvou místech uvádí příklady z dějin Apollonie Pontické, dvě bouře, jednu pro povolání nových osadníkův, druhou, v níž občané se proti oligarchům pozdvihli brannou rukou pro promarnění veřejného majetku.[6]) Když Římané vnikli do těchto krajin, Apolloniaté se proti nim postavili nepřátelsky. Marcus Lucullus (72 před Kr.) města dobyl a zle je pobořil (*evertit* praví Eutropius). Koloss Apollona co skvělá kořist v triumfu přivezen do Říma a postaven na Kapitolu, kde ještě stál za doby Pliniovy. Město se od té pohromy dlouho nezpamatovalo. K obnovení jeho se vztahuje snad jeden z nápisův, ode mne zde přepsaných a uveřejněných, nalezající se ve zdi u vrat hlavního chrámu Sozopolského. Na něm se píše, že Métokos, syn Tarulův, tedy muž jména docela thráckého, město po zkáze obnovil s trojími vraty a s věží obrannou, načež postavil tento nápis „Apollonu lékaři".[7]) Za pozdější doby římské Apollonia se sice častěji zmiňuje, hlavně v itinerářích a periplech, ale k většímu lesku se více nepovznesla. Mince razila od Domitiana do Gordiana; mezi obrazy jejich vidíme chrám se čtyřmi sloupy v průčelí a třemi idoly uvnitř, Palladu, Aeskulapa, tři nymfy atd.

Poslední zmínka o Apollonii pod starým jménem čte se u Ammiana Marcellina. Za doby křesťanské přezvána na *Sozópolis*,

---

[3]) Xenofon, Anabasis 7, 5.

[4]) Strabo 7 p. 319. Stephanus Byz. s. h. v. Periplus Anonymi, Geogr. graeci minores 1, 419 sq. Plinius, Nat. hist. 31 §. 51 zpomíná v Apollonii pramen, v létě hojný, v zimě skrovný; zdali trvá doposud, nevím

[5]) Koloss popsán u Strabona a u Plinia 34 §. 39.

[6]) Aristotelis Politica 5, 2, 11 a 5, 5, 7 (čili p. 1303, 1307).

[7]) Arch. epigr. Mitth. X. 162—165, 198 sld.

kteréžto jméno se vyskytuje poprvé r. 431, se zprávou o tamním biskupovi.[8]) Za starších dob byzantinských se o Sozopoli zřídka děje zmínka, leda jako o místu, kam za Komnenův rozličné padlé veličiny posílány do vyhnanství. Ve 13. a 14. století za nového rozvoje obchodu pontického Sozopol zase zkvétal co město důležité a majetné. Na italských mapách a v kupeckých knihách tehdejších se píše *Sisopoli, Sixopoli.* Vedle Janovanův a jiných plavcův italských navštěvovali zdejší přístav i Egejští Řekové; aspoň výslovně se o něm děje zmínka v privilegiu, jež město Monembasia na Peloponnesu 1292 obdrželo od císaře Andronika Staršího.[9]) Císař Kantakuzenos v pamětech svých Sozopol nazývá městem „lidnatým a velikým", jinde zase „krásným a všim dobrým oplývajícím"; současný Nikeforos Gregoras úsudek ten potvrzuje, mluvě o „městě přebohatém a lidnatém".[10]) Bulharskými válkami již pro polohu svou méně byl stižen, nežli sousedé jeho na severní straně zálivu. Nicméně časem v něm panovali také Bulhaři. Na počátku 14. věku cář Svętslav držel i toto město, a když nějací kupci Janovští na bulharském pomoří byli oloupeni, 1316 Janované svým poddaným zapověděli navštěvovat přístavy bulharské a mezi nimi hlavně Sozopol.[11]) Cář Michail 1328, zmocniv se hradu Bukella u Adrianopole, chtěl jej vydati jen za postoupení Sozopole, za bouří po smrti Svętslavově ztraceného, ale úmyslu svého nedosáhl. Veliká katastrofa stihla Sozopol 1352 dobytím a vypleněním od Janovanův, kteří tehda vedli velikou válku proti Benátčanům a spojenému s nimi císaři Kantakuzenovi. Císař poslal do měst pontických posily. Všude vděčně přijaty, jen Sozopolští je hrdě odmítli, chvástajíce se počtem a udatností svých měšťanův, kteří prý cizí pomoci nemají zapotřebí. Ale sotva že vojsko tam určené zase odplulo, zjevili se Janované s desíti loděmi a nepřipravené město rychle vzali. Sozopol od nich úplně vydrancován; nejen kostely a soukromé domy, v nichž prý rozrývali i zdi, důkladně obrány, ale měšťané nuceni ještě sehnat na dluh peníze v Janovské Galatě u Cařihradu co výpalné za ušetření města. L. 1366 za výpravy Amadea Savojského Sozopol se nalezal v rukou Bulharův, jimž odňat mocí a odevzdán Řekům; po odchodu Amadea oblehali jej Turci.[12]) L. 1391 dle listin patriarších město bylo ještě v rukou řeckých; od Turkův vzato asi současně s Anchialem a Mesembrií (1453).

---

[8]) Ammianus 22, 8. Athanas biskup Sozopolský 431: Gams, Series episc 427. Sozopolis a 515 u Marcellina. — Totožnost Apollonie a Sozopole vysvítá netoliko z distancí starých periplův, ale je určitě vyslovena v periplu Anonymově, v životopise sv. Zosima atd. — Bulharsky Sozopol (jako Nikopol) je masc.

[9]) Pbrantzes p. 403.

[10]) Kantakuzenos 1, 325 a 2, 216. Niceph. Gregoras 3, 83.

[11]) Heyd, Gesch. des Levantehandels I. 579, 580.

[12]) Bruun, Черноморье 2, 336.

Za dob pozdějších Sozopol vyniká v dějinách ruských výprav mořských. Okolo 1623 kozáci na černomořských nájezdech svých několikráte plenili v samém Sozopolu, ba usadili se jednou na čas v klášteře sv. Jana Křtitele na ostrůvku před městem; klášter následkem toho od Turků zrušen.[13]) L. 1829 Rusové se zmocnili Sozopole ještě v únoru, pět měsíců před tažením přes Balkán. Kontradmirál Kumani s malou eskádrou město, obsazené jen od malého oddělení Arnautův, vzal náhlým překvapením. Rusové na ostrovech i na suchu rychle zřídili batterie, odrazili útok tureckého vojska po suchu a vyčkali příchod hlavního voje; loďstvo osmanské se objevilo před městem, ale bez výstřelu zase odplulo. Za posledních dob moc tureckou zde představoval *müdir* s třemi zaptiji. Ve válce rusko-turecké uteklo se do města z okolí asi 2000 sedlákův, před Čerkesy a bašibozuky; na isthmu vidí se ještě okop, tehda na rychlo k ochraně města zřízený.

Starožitností je v Sozopoli plno. U kostelův (jsou tři, nevelmi staré), ve sklepích a v kolnách, po ulicích, ve zdech větrných mlýnův a jinde mně ukázány četné starořecké nápisy a basreliefy, nejvíce náhrobní. Za převlakou, asi $^3/_4$ h. k jihovýchodu, provozováno za mé návštěvy nějaké kopání archaeologické, které však z blízka se podobalo hledání pokladův. Sozopolští starožitníci byli totiž vedeni domněnkou, arci zcela mylnou, že nalezli místo starého hradu Akry (dnešní Kaliakra), v němž dle Strabona král Lysimach choval své poklady; ve skutečnosti však kopali na někdejších hřbitovech svého vlastního města, na staré nekropoli Apolloniatův. Viděl jsem nálezy jejich v domě jednoho občana. Byly to věci zajímavé, ale prostinké a nevelmi umělé, svědčící o skrovných poměrech malého antického městečka i rozdílné od skvělých nálezův v nekropolích vlastní Hellady, Sicilie nebo jižní Italie: asi dvacet na jeden metr vysokých džbánův s držadly z obou stran krku a se jmény hrnčířův u hrdla, kusy váz černých s bílými kresbami anebo červenavých s ozdobami černými, zlomky pěkné vázy bronzové, růženec z pozlacených kuliček keramických, na drát navlečených, četné drobné svítilny hrobní, fragment skleněné nádobky bělozelené i množství jednoduchých kusův hrnčených. Řekové jsou takoví milovníci své dávnověkosti, že se mne při prohlížení těch věcí jeden obyčejný chlapík ve fesu a v bílé fustanelle tázal, zdali jsou to *ἑλληνικά* anebo snad jen *βυζαντινικά*.

Rozhled od Sozopole je půvabný. Burgas se z města nevidí, za to se však na levo od majáku spatřuje jasně Anchial na protějším nízkém břehu a na pravo od něho i lesnatý konec

[13]) Žádost Sozopolských z července 1623 k Car. patriarchovi, Sathas, Bibl. graeca 3, 563. O kláštere sv. Jana: The travels of Macarius, patriarch of Antioch, written by his archdeacon Paul of Aleppo in Arabic, translated by F. C. Belfour, London 1836, 2, 423.

Haemu s ostře odříznutou skalou mysu Emonského. Na jihovýchod vidí se dle břehu jen blízké lesnaté homole. O dalších březích dověděl jsem se, že městečko *Vasilikó* nedávno vyhořelo a že *Agathopol* prý neleží na ostrohu, ale u malého zálivu, posud jsa otočen ssutinami silných starých zdí. Obyvatelé všech těchto řeckých přímořských městeček až k Mesembrii mají pobřežní plavbou stálé styky mezi sebou a jsou vespolek i ve svazcích příbuzenských.

Spojení mezi Burgasem a Sozopolem prostředkuje malá poštovní bárka, ovšem plachtová. Délka plavby závisí od počasí. Ráno jsme jeli k východu celé $4^1/_4$ h. za bezvětří (*kadyn havasy* říkají Turci, „ženské počasí“), ale odpoledne jsme se, hnáni jsouce silným větrem východním, vrátili za 2 h. 8 m., k veliké radosti lodníkův, často volajících: *τρέχει πολὺ καλά!* (běží překrásně). Loď vezla z Burgasu trochu petroleje, cukru a kávy; pocestní, vesměs Řekové ve fesích anebo klobouících, s ženami i dětmi, švitořili rychle jako mlýn, tak že jsem se svými novořeckými vědomostmi leckdy přišel zkrátka. Temperatura pod plachtovým baldachýnem malé lodice byla i za parného dne docela příjemná; po poledni jsem měřil vzduch + 25° C., moře samo + 22° C. Pobřeží má ráz horské nehostinnosti. Nejblíže za Sozopolem následuje ještě trochu vinic; mezi nimi leží na skalách malé *paraklisy* (sv. Theodor, sv. Ilia, sv. Stefan atd.). Potom se zhlédne opodál od moře ves *Sveti Nikola*, obydlená jen od Bulharův, načež následuje mys *Akra* a několik jiných skalných ostrohův, za nimiž se zvedají vysoké lesnaté hory. Jediné obydlené místo je klášter *sv. Anastasie* na pobřežním skalném ostrůvku s vysokými šedými břehy: veliká dřevěná budova na kamenném podvale s větrným mlýnem a napřed k moři nový bílý domeček strážní i u něho stožár k vytahování nočního světla. V popředí před ostrůvkem vyniká nízké skalisko s vysokým křížem. Nedávno se zde za bouřlivé noci rozkotal ruský poštovní parník, jedoucí z Oděssy do Burgasu. Nad celé toto pobřeží povznáší se trachytový vrch s ploským vrcholkem, který se nazývá *Bakar-bair* (380 m., tur. „měděný vrch“); p. Škorpil nalezl na úpatí jeho ložiska mědi a železa (haematitu), jakož i staré jámy a strusky a na vrchu stopy čtverhranné tvrze.[14]) Odtud asi pocházela měď, ze které sousední města Apollonia, Deultum, Anchial i Mesembria za starého věku kovala svou minci. Doly ty zde nejsou ojedinělé. Za hranicí u vesnice *Malki Samokov* do nedávna vyráběno železo praním železného písku (str. 329). Ještě v 17. století tento pontický Samokov vyráběl železo pro turecké arsenály, ba do 1829 lily se tam kule dělové, ale od posledních 30 let železářství tamní zaniklo.[15]) Do okolí Bakar-

[14]) H. Škorpil, Природни богатства str. 66. Нѣкои бѣлѣжки str. 44.

[15]) Marsigli, Stato militare dell' imperio ottomano, 56, 151 (Samacow nel Mar Nero). Kapitána Duhamela Военно-топогр. описаніе дороги, ведущей отъ Систовъ atd. въ Буюкдере, Petrohrad 1827 str. 33.

bairu snad padá i místo *Kremná*, na kterém se 1328 sešli, uprostřed mezi Sozopolí a Anchialem, císař Andronik Mladší i cář bulharský Michail, aby smlouvy vzájemné obnovili. [16])

Za klášterem sv. Anastasie otvírá se větší tichá zátoka mezi lesnatými břehy, tak zvané *Čingené-skelé* (cikánské přístaniště), které se nyní pokládá za dobrý úkryt i pro sebe větší koráby. Rusové za poslední války prý tu měli sklady i telegrafní stanici. Osady tam u moře není. [17])

Dále jeji začíná se již vnitřní nízké pozadí zálivu se zmíněnými třemi jezery. Jen nejjižnější z těchto lagun má stálé spojení s mořem, *Mándrensko jézero* (tur. *Mandra-gölü*), od vsi Mandry na západním konci tak nazvané, 10 kilometrův dlouhé, na nejširších místech dva, na nejužších méně než jeden kilometr široké. [18]) Do západního konce jeho, ohraženého rozsáhlými močáry, vlévají se dvě řeky, Rusokastrenská a Karabunarská, a na jižním břehu padá do něho těsným lesnatým údolím třetí dosti vodnatá *Fakijska reká* (středověká *Skafida*). Působením těchto řek se tvoří slabé, ale stálé proudění, kterým se vysvětluje, proč toto jezero se udrželo ve spojení s mořem; ostatní dvě laguny přítokův tak silných nemají. Těsný průliv, který vody jezerní spojuje s mořem, slove *Póros* a pod tím jménem je naznačen již na středověkých mapách italských. Je to zvláštní místo, které jsem navštívil z Burgasu (asi 1 h. plavby) ve veliké společnosti, na otevřené plachtové bárce; její dva řečtí plavci nám vypravovali, že ji koupili za 70 lir tureckých v Syře a že přijeli s tímto křehkým plavidlem z Archipelagu až do vnitra Pontu. [19])

Na východní straně Poru stojí zbytek staré čtverhranné věže, z jedné strany omývané vlnobitím mořským. Byla 8 metrův široká a patrně dosti vysoká; zdi stojí ještě na 4 metry zvýší. Základy zbudovány jsou z ohromných přitesaných balvanův. Skrz vyšší zdivo, zpořízené z netesaných valounův a skalopevného vápna, jdou křížem na příč pravidelné díry od roštu, který držel celou stavbu; v některých leží ztrouchnivělé kusy klad, jinými se vidí skrz. Věž, naznačená již na mapách 1828 co starožitnost, původně asi sloužila i k hájení ústí i co maják. Několik krokův

---

[16]) *Κορμνά*, Kantakuzenos 1, 340.

[17]) Podrobný nautický plán zálivu Burgasského a Mesembrijského po straně pruské mapy z r. 1828 (Karte der Hauptstrassen von der niedern Donau bis Constantinopel, von kgl. preuss. Generalstab) klade sem vesnici *Tschingane Iskelessi* s poznámkou „diese Rhede würde die beste sein, wenn ihr Grund nicht Morast wäre, in welchem sich Würmer befinden, die die äussere Bekleidung der Schiffe anfressen“ a o vnitru zátoky praví „selbst für die flachsten Fahrzeuge nicht brauchbar“.

[18]) Jména jezer kladu tak, jak jsem je v kraji slyšel. Na mapách tato laguna slove *Körfe*.

[19]) Bárka se nazývala *Φιλτάτη Ἀπολλωνία*; jméno patrně vzato z jednoho starořeckého náhrobního kamene v Sozopoli s nápisem: „*Φιλτάτῃ Ἀπολλωνίδεω*“ (Arch. ep. Mitth. X, 163).

za ní nalezá se u bídné chatrče přívoz na provaze, který však vede jen přes nejhlubší místo vjezdu; dáleji na západ následuje předlouhý úzký most na kolech, asi 500 metrův dlouhý, který byl za poslední války zřízen od Rusův. Pěší chodí po mostě a vozy jezdí vedle brodem; právě jsme viděli, jak vůz s roštím lesním, tažený od volův, od přívozu dále se zvolna šplouchal v mělké slané vodě podél vnitřní strany mostu až ku břehu západnímu.[20])

Ze stráně nad chatrčí přívozníkovou otvírá se poučný rozhled. Do jezera Mandrenského nevidí se daleko, neboť břehy jeho s četnými zátokami jsou dosti klikaté, ale poznáváme jasně bahennou, zádumčivě divokou přírodu jeho. Jižní břeh je lesnatý a vysoký; přes laloky tichého, lesem vroubeného menšího zálivu a koruny hustých dubův spatřují se nedaleké homole vnitřní Strandže, úplně zahalené v zelený háv lesní; jmenovitě jsou nápadny dva vyšší kužely s ploskými vrcholy (k 185° a 230°). Naproti na severním břehu smíšenina močárovité pevniny i vysokého rákosí vyplňuje široké prostranství mezi pískem přímořským a nízkými křovinatými pahorky, jež dělí toto jezero od následujícího. Za ní se v dáli na jihozápadě leskne část vnitřního jezera. U přívozu prozrazují dlouhé pruhy slabý proud, ubírající se Porem ven. Mezi temnozeleným rákosím stojí černí a bílí vodní ptáci, nepohnutě čekajíce na rybí kořist; na první pohled z dálky sotva se poznává, je-li to pařez nebo nějaký živý tvor. Kromě ptačích hlasův vládne hluboké ticho nad večerní krajinou; hladina sotva se otřásá udeřením lana přívozního anebo pohyby ryb, které se vymršťují nad vodu anebo plovou pod ní, zanechávajíce čáru na povrchu. Na rozdíl od této lesnaté a pusté jižní a západní panoramy vidí se k severu kraj otevřený, plochý, s nejbližším druhým jezerem. Zrovna na sever bělá se za mořem město Burgas se stožáry lodí svého přístavu. V dalším pozadí vystupuje dvojice osamělých eruptivních vrchův pole Aitoského (k 310°) a za nimi táhnou se modré hřebeny Balkánu, který se odsud zdá býti docela nízký; jen k 340° spatřuje se vyšší zadní hřeben. Na mysu mezi ústím jezerním a zálivem u Čingené skele, skalné to půdě, zarostlé travou a paliurem, zhlédl jsem i nízkou starou mohylku. U předhoří toho (říkají mu také *Poros*) se nalezá „čiflik“, řečený *Kafka*.

Poros nebyl vždycky tak pustý a tichý jako nyní. Pro malé lodě starověké i středověké poskytoval bezpečné přístaniště. Podél

[20]) Dle Военнотопографическаго описанія береговой дороги Чернаго моря, tištěného od ruského generalního štábu v Petrohradě 1827 dle rekognicí z 1788, 1796 a 1819 jelo se zde jednu verstu „po razlivu“ ve vodě 2 stopy hluboké a pak 150 krokův na bídné pramici k chalupě přívozníka. „Řeka“ Poros tehda sloužila i za přístav malým lodím, které se chránily před silným větrem, zakotvujíce se i dále za přívozem v jezeře. Za okkupace 1878—79 most byl celý, s pontonem přes místo přívozu.

křovinatých srázův jižního břehu jezera Mandrenského přijde se k dvěma nepatrným chudobným vesničkám, které slovou *Achranli* (vlastně jen čiflik) a *Skefa* (346 obyv. tur., řec. i bulh.). U Achranli jsou prý zbytky jakéhos „monastiru“, základy zdí, mezi nimiž obyvatelé časem kopají po domnělých pokladech. U Skefy se nalezá ústí řeky Fakijské. Vedle něho stojí na jediném suchém místě mezi pobřežními močály, řečeném *Kaléburun* (tur. hradní mys), na návrší nad jezerem zbytky starého *kastro;* stopy nějaké staré dlažby mizejí prý na podvrší pod průhlednými vodami jezerními. To jsou ssutiny hradu řečeného *Skafida*, který se spolu s blízkým *Porro* zmiňuje téměř na všech starých italských mapách Černého moře, začínajících s portulánem Janovana Pietra Vesconte z 1318. Nedaleko odtud na mostě přes řeku *Skafidu* Bulhaři 1308 poraženi od Byzantincův, postupujících od Sozopole.[21]) Starofrancouzská kronika o výpravě hraběte Amadea Savojského 1366 zmiňuje se o městečku Skafidě s „přístavem dobrým i bezpečným“.[22]) Těsné ústí zdejší laguny zná i Benátský zeměpisec Negri koncem 15. století, a Poros se zmiňuje co přístav i v tureckých celních zákonech 16. věku.[23])

Na západním konci jezera Mandrenského leží opodál od bahnitých břehův jezerních mezi ústím obou řek Rusokastrenské a Karabunarské bulharská ves *Jakyzly* (110 domův). V Burgasu mi řečeno, že je to jedna ze starých vesnic zdejších, a že v starších listinách tureckých slove *Ak-jazyly*. Zároveň mi sděleno, že se u osady té nalezají rozsáhlé zříceniny nějakého města. Chtěl jsem tu místnost navštíviti, ale náhlé zavření přístavu Burgasského mne pohnulo k rychlému odjezdu z Rumelie přes Balkán do knížectví. Hradiště to po mé cestě popsáno od p. Škorpila. Skládá se z dvou částí po obou březích těsné a hluboké řeky Karabunarské, nedaleko nad jejím ústím. Na pravém břehu leží na osamělé výšině tak zvané *Gorno gradište* čili *kalé*, čtverhran zaujímající prý asi 3000 □ metrův, který byl opevněn zdmi ve dvou pásech; na rozích nalezaly se kulaté věže. Naproti na levém břehu leží na nižší ploše, k řece nakloněné, druhé tak zvané *Dolno gradište*. Nápisův zde není, ač není pochyby, že by se bedlivějším pátráním a kopáním jistě našly. Zachovaly se i zbytky starého vodovodu z hliněných trub do sebe sestrkaných, který vedl od Rusokastra mezi tamní řekou a Jerkesiji 8 kilometrův daleko až do Dolního hradu. Okolo obou hradišť pozorují se pravidelné valy. Na sever od nich dobíhá Jerkesija k samému jezeru. V okolí pozorují se staré hroby, na straně ke vsi Ajva-

[21]) Pachymeres, 2, 446

[22]) „Le port de Schaffida... bon et seur“, u něho „ville de Schaffida“, Monum. hist. patriae. Turin 1840, 1, 310.

[23]) „Stagnum Denelconium, in mare tenui ore exiens“ v obšírném popise zdejší krajiny u D. Negri, Geographia (Basileae 1557) p. 263. „Jorus“ (sic): Hammer, Osm. Staatsverfassung 1, 296.

džiku tak zvaná „*elenski grobišta*“; „hellenský“ znamená na poloostrově nyní „pohanský“. Rozsáhlá bahna dle řeky Rusokastrenské a dle pobřeží blízkého jezera staré město docela ohrazují od severu a od východu. Množství kamení odsud odvlečeno co stavební material až do dalekých vsí (Keleškeu, Balabanli atd.).[24])

Zde ležela římská kolonie *Deultum*, kterou císař Vespasian založil pro veterány osmé legie. Poloha mezi nevábnými, truchlivými močáry připomíná stesky legionářův v bouři po nastolení císaře Tiberia, že po dosloužení se jim pod jménem polí dávají bařiny.[25]) Nelatinské jméno ukazuje, že byla postavena na místě starší osady thráckých domorodcův. „Colonia Flavia Deultum“ čte se na mincích v ní ražených; na kovové desce z l. 82 po Kr., která nedávno byla nalezena na Esquilinu v Římě, slove „colonia Flavia Pacis Deultensium“ nebo „colonia Deultus“. Současný Plinius osadu zná co „Develcon cum stagno, quod nunc Deultum vocatur veteranorum“. Minci Deultských, vesměs bronzových, popisuje Mionnet 166 typův, jež sahají od Trajana do císaře Philippa Araba. Nápisy jejich jsou vesměs latinské. Ze znakův zajímají nás Romulus a Remus, kojení od vlčice, čtyrsloupý chrám, v němž sedí Jupiter s kopím, paterou i s orlem u nohou, colonus orající s dvěma voly, Ceres s klasy, Bacchus s thyrsem, dva říční bohové sedící mezi plachtovou lodí a bárkou, symbol plavby mořské a říční, orli mezi praporci legionářskými atd. V pozdější době Ammianus Marcellinus popisuje bitvu u „oppidum Dibaltum“, ve které (378) tribun Barzimeres s římskou pěchotou statečně bojoval proti Gothům, až v boji tom padl.[26]) Později se jméno městské vyskytuje v řeckém tvaru ἡ Δεβελτός. Hierokles, vrstevník Justinianův, zná Develt mezi městy provincie Haemimontu a nejstarší seznamy biskupství uvádějí biskupa Develtského mezi suffragany metropolity Hadrianopolského.[27]) Pořadí biskupův zdejších dá se stopovati od 2. do konce 9. století.[28]) L. 812 bulharský kníže Krum Develt obležením vzal, obyvatele i biskupa Georgia přestěhoval do Bulharska a z města odvezl velikou kořist. Biskup od pohanských Bulharův umučen a od Řekův večten mezi svaté.[29]) Jedno byzantinské svědectví jmenuje Develt v polovici 9. století výslovně co pomezní město

---

[24]) Škorpil, Нѣкои бѣлѣжки str. 26. 94

[25]) „Per nomen agrorum uligines paludum“. Tacitus, Annales 1, 17.

[26]) Corpus inscr. lat VI nro 3828 Plinius Nat. hist. 4 §. 45. Ptolemaios 3, 11: Δεουελτὸς κολωνία (πόλις μεσόγειος). Debelco It. Ant. Ammianus 31, 8, 9; 31, 12, 15

[27]) Hierocles ed. Parthey p 5. Notitiae episc. ib. p 104, 220.

[28]) Gams, Series episc. p. 427 uvádí tyto biskupy Debeltské: Aelius Publius Julius (2. století), 431 Athanasius, 448–459 Jovinus, 787 Eustratius, 812 S. Georgius, 879 Symeon.

[29]) Theophanes ed. Boor 1. 495, 499. Srov. Mat. Sokolova, Изъ древней исторіи Болгаръ (Petrohrad 1879) str. 122 pozn. 3.

mezi Bulhary a Řeky.[30]) Naposled se město to zpomíná 1203, když za obležení Cařihradu od Latinův císař Alexios III. ujel na lodici do Develtu.[31]) Nepochybně zapustlo za válek mezi Bulhary, Řeky a Franky na počátku 13. století.

Následující dvě laguny nemají viditelného odtoku. Jsou to plytká slaná jezera, která přijímají několik slabých potokův ze západní strany a od moře jsou oddělena úzkými písečnými jesepy, zarostlými žilovatou travou. Zimniční výpary roznášejí se z nich po celém okolí. Zvláštnost jsou hojné studnice sladkovodní, které se prýští na těsných přesypech mezi jezery i hladinou mořskou a město Burgas zásobují veškerou vodou k pití; voda jistě původně je slaná, ale filtruje se prosáknutím skrze vrstvy písečné. Na několika místech vidí se stopy průkopův, kterými obyvatelé chtěli jezera spojiti s mořem, aby se stálou kommunikací vod zmenšila nebezpečnost výparův jejich, ale vlnobití mořské tyto průplavy vždy zase zaneslo pískem. Jižní z těchto lagun slove *Vajaköjsko blato*, severní *Atanasköjsko blato*, dle sousedních dvou vesniček bulharských. Jezero Mandrenské oddělено jest od Vajaköjského ploským lesnatým návrším, řečeným *Karatepé* (tur. „černý pahorek“ 208 m.), Vajaköjské od Atanasköjského širší terrassou s nivami a vinicemi, mezi nimiž se ubírá silnice do Burgasu.

Burgas, řecky *Pyrgos*, leží zrovna na místě, kde se obě laguny přibližují k moři. Když se blížíme po suchu, město nespatříme dříve, nežli když vjedeme mezi jeho domy, neboť stojí na svahu obráceném k moři. Dle rumelské statistiky z 1879 čítalo jen 2950 obyvatelův, dle druhé z 1885 již 5865, a sice 2983 Bulharův, 1993 Řekův, 1268 Turkův, 213 Židův, 88 Arménův a něco cizincův. Prkenné jednopatrové domy starého způsobu, veliká nebílená dřevěná kasárna, která se podobá jistým stavbám ve Švédsku, štíhlé turecké a nízké, široké tatarské minarety, jakož i malý, polorozpadlý bulharský kostel s dřevěnými podporami upomínají na dobu minulou, ježto však nesahá daleko nazpět, neboť město je dítko našeho věku, dle jména vzniklé okolo nějaké staré věže (*πύργος*). Přibližíme-li se ku přístavu, shledáme rovné ulice, posázené řadami robinií, nové domy cihelné, nový kostel řecký, novou školu bulharskou i všelijaká skladiště, což vše činí dojem nedávno založeného útvaru mezinárodního s jistou budoucností. Ta jej nemine, bude-li Burgas, jak již často bylo navrženo, železnicí spojen s žitnými krajinami okolo Jambolu, Zagory a Plovdiva. Jen žlutavé tváře obyvatelův, svědčící o častých zimnicích, jejichž původ hledati sluší v poloze mezi oběma

[30]) Theoph. Cont. 163 Nedorozuměním toho místa vznikl mylný výklad, jakoby Develt se jinak jmenoval i Zagora; odtud má původ i ves „Zagora“, na mnohých novějších mapách na západním konci jezera naznačená.

[31]) Niketas Akominatos 723.

lagunami a také prý ve valném požívání ryb, poněkud nás zastrašují. K moři spadají strmé hlinité nebo písečné břehy. Toliko v okolí *mitnice* (celnice) sklání se k vodě mírnější svah; tam jsou i *skely*, můstky na kolech ke skládání a nakládání lodí. Hlavní můstek od Rusův za okkupace vyhnán daleko do moře až k větším korábům, ale potom dle rozumu místních otcův městských sňat zase na polovici. Přístavu s moly a ochrannými stavbami zde není, nýbrž jen otevřená rejda, za bouřlivého času velmi nebezpečná. Poštovní lodě v zimě nezřídka jsou nuceny buď mnoho hodin křižovati mezi Anchialem, Burgasem a „Čingené skelé“, které v takový čas bývá nejlepším útočištěm, anebo docela se obrátiti; vypravují se anekdoty o pocestných, kteří viděli i Oděssu i Carihrad, než se parníku na jedné cestě podařilo je skutečně vylodit v Burgasu. Sídlí zde šest cizích konsulův, kteří z dlouhé chvíle se zabývají fotografií. Dovoz (hlavně bavlna, železo, spiritus atd.) páčil se 1883 na 2,200.000 frankův, vývoz na 3,250.000 frankův (z toho $^2/_3$ žita, ostatek sukna Slivenská, dříví stavební, sušené ryby atd.). V přístavě nalezl jsem jen několik malých plachtových bárek k pobřežní plavbě k Varně nebo k Carihradu; jen po žních se dostavují veliké, hlavně anglické parníky. Jako zvláštnost zpozoroval jsem velbloudí karavanu, která přišla z Dimotiky za Adrianopolem pro náklad mořské soli ze solnic Anchialských; po cestě slyšel jsem o jedné jiné, která byla ty dni v Gradci v horách Kotlenských. Velbloud do těchto krajin přišel s Turky a s nimi také zase ustupuje. První večer po příjezdu měl jsem příležitost dívati se na zvláštní obyčej místní: na předvečer *Jenjeva dne* (letního sv. Jana 24. června), Burgasští nakladli po ulicích i po široké dlážděné čaršiji za měsíčné noci ohníky ze starých košův i jiného roští a přeskakovali je se svižnosti, ve které staří kupčici závodili s malými hochy. Za dne bývá na ulicích dosti živo. Melancholické *„ó!“ sakadžijův*, kteří na konicích rozvážejí vodu v kožených měších po ulicích, cizinci dlouho zní v uších. V kavárnách vedle čaršije vidí se ještě mnoho fesův červených s modrými střapci, které v knížectví kromě u několika bohatších Turkův (sedlák turecký nosí bílý turban čili *čalmu*) na dobro vymizely. Praví se, že Burgas co do politického intrigantství je třetí město v Bulharsku po Sofii a po Plovdivě.

Krajinu na západ od tří lagun při úpatí Strandže seznal jsem na jízdeckém výletu do Rusokastra, na kterém mne provázel krajan p. Dr. Svoboda, tehda prokuror okresního soudu Burgasského. Dne 8. července vyjeli jsme o $7^3/_4$ h. ranní z Burgasu, v průvodu dvou jízdných žandarmův. Cesta vede nejprve dle severního břehu jezera Vajaköjského. Za městem následují z počátku vinice a krásná pole, oživená od žneček „zagorských“, ale brzo nastanou jednotvárné končiny, s vyhlídkou na tiché jezero v levo, s proužky rákosí dle břehu, a na lesnatá návrší za ním. Po 9. h. zastavili jsme se v bídné vísce *Vajaköi* (15 domův) v krčmě

přihluchlého Řeka. Další končina je step s houštinami žlutokvětého paliuru, místem promíchaná pustinami bílé prsti anebo malými mokřinami. Na některých místech pásla se stáda ovčí, jinde pak se povalovali bůvoli ve stádech po 40—50 kusech; hejna malých ptáků obletovala těžkopádná, nehybná zvířata a sedala i na ublácené jejich hřbety. Čápi melancholicky stáli u bařin a orli, hnědí sokoli i bílí vodní ptáci kroužili vzduchem. Na severním obzoru vynikají před modrým Balkánem eruptivní homole Aitoského pole a na východním úpatí jejich bělá se v dáli nová škola v Urumjenikŏi. O 10. h. stihli jsme západní konec jezera a projeli brodem přes malou říčku se stojatou vodou mezi blátivými břehy; je to Dermenderé, tekoucí od města Aitosu do laguny Vajaköjské. O 10. h. 25 m. minuli jsme podobnou blátivou řeku, poněkud regulovanou, na kamenném můstku a vyjeli na pásmo pahorků, které odsud vstupuje mezi jezero Vajaköjské a Mandrenské. Dvě „koliby bachčovanské“ (chatrče zahradnické) a osamělá češma opodál vysokého lesa dubového jsou jediné zbytky někdejší vesnice *Džankardaš*, která se zpomíná ještě v cestopise Hochstetterově (1869) a v pamětech hajduckého vojvody Panajota; zapustla prý pro časté zimnice. Odtud nastala jízda po lehce rozlitých výšinách nudnými pustinami za těžkého parna poledního (ve stínu + 28° C.). Cesta je vroubena širými houštinami, mezi kterými zase převládá nezbytný trnitý paliurus, osamělé malé duby a lesklolistý sumach (Rhus) se svými červenými chomáči, vedle nichž se zvedají zvláštní vysoké umbellifery s bílými okoliky a růžovobílé slezy. Barvitost vegetace rozmnožují modrá delfinia, žluté a bílé composity, červený jetel a bílý veliký svlačec, jenž úponky svými vysoko oplétá trnité křoví. V levo spatřují se za plytkou dolinou Rusokastrenské řeky nízké táhlé vrchy, na jejichž hřebenu, asi na hodinu cesty vzdáleném, zřetelně se čeřily husté koruny vysokého lesa. V popředí oko brzo utkvělo na vyšší skále s bílým „monastyrem“; toť hradisko starého *Rosólastron* (*Ῥωσόκαστρον*, *Ῥουσόκαστρον*), v 12—14. století místa ne nepatrného.

Zrovna v pravé poledne přirazili jsme do bulharské vsi *Rusokástro* (154 domy s 847 obyv.), jejíž chudobné domky, kryté dílem cihlami, dílem jen slamou, se rozkládají okolo nového bílého kostela na levém břehu říčky, dosti silně proudící. Poloha nadmořská obnáší jen asi 40 metrův. Vlhké výpary lagun, větrem sem zanášené, působí časté zimnice. Celé okolí činí na první pohled dojem nedávno vymýceného lesa. Obyvatelé měli právě žně, tak že osada byla jako prázdna, kdežto okolo po polích všude se spatřovaly veliké slaměné klobouky žetvarův; s netrpělivostí čekali na divy žacího stroje, který ty dni poprvé měl sem přijeti. Na okolních stráních, podél řeky a kolem uměle zdělaných bahnišť (*káliśta za bivoljáta*) spatřovala se veliká stáda bílých krav a černých bůvolův; sedláci si nám stěžovali, že mají

sice dosti pastvin, ale nemají vody k pojení. Vinice teprve teď začali sázeti.

Po malé zákusce, skládající se z několika kusův sýra se skleničkou rakije, spěchali jsme k hradišti, které je ode vsi vzdáleno asi 35 minut na severozápad dle řeky nahoru. Pod hradem na východní jeho straně nalezají se stopy staré osady: zbytek turecké lázně (*hamam*), čtverhranné podvaly poštovní stanice (*menzil*) na bývalé turecké cestě z Cařihradu přes Aitos k Dunaji a malá městiště domův. Nyní všecko zarostlo paliurem a divizinami, mezi nimiž se vypínají staré hrušky a duby. Mezi trním mi ukázán i jakýsi *dikili-taš* (tur. „přímý kámen"), hladký sloup bez nápisu, asi 2½ metru zdélí. Patrně stála ves ještě za tureckých dob zde jakožto pohradí a teprve později přenešena na dnešní místo. Hradiště samo leží na pravém břehu řeky Rusokastrenské v oklice, která je na mapě rakouské i ruské zřetelně naznačena, na ostrohu, jehož povrch leží do 80 metrův nad řekou a má asi 250 krokův v průměru. Ze tří stran ohraženo je strmými srázy, ze čtvrté silnou zdí kamennou, z níž zbývají široké osnovy se stopami věží. Bílý kostelík nahoře nedávno vystavěn prý na místě starého čerkoviště: při stavbě jeho nalezeno v zemi plno popele, cihel, hřebíkův atd. Pod hradem se nalezají i staré střely. Podzemní chodba z cihel vedla prý z hradiště dolů k vodě. Rozhled je nevelmi obsáhlý: na západ leží ves *Demirdeš*, a od severu se sklání k řece Rusokastrenské široký úval s nivami a háji, kterým (okolo vesnic *Balabanlii* a *Kelešköi*) vedou cesty z Rusokastra do Karnobadu a do Aitosu (obé 5—6 h.). Dolina tato je staré bojiště. L. 1332 císař Andronik III. s 3000 muži náhlým vpádem se zmocnil hradův podhaemských, ale když stál v Rusokastru, překvapil jej nový cář bulharský Jan Alexander s 8000 Bulhary a 2000 Tatary; pochod z Trnova přes Aitos sem vykonal prý za 5 dní. Bitva před hradem se skončila s ústupem Řekův. Od Nikefora Gregory dovídáme se podrobnosti, které Kantakuzenos, jenž se jinak v bitvě osobní udatnosti vyznamenal, zamlčuje. Rusokastrenští, vidouce vítězství Bulharův, zavřeli před císařem vrata, ale Řekové je vypáčili a obyvatele vyhnali nebo pobili. Situace na hradě brzo byla zlá pro nedostatek pice koňské a ještě více, poněvadž tam nebylo studní. Avšak cář Alexander nepustil se do oblehání, nýbrž svolil k uzavření míru, jemu ovšem prospěšného.

Selští průvodci, kmet a pop, zavedli nás i k nesnadno přístupné jeskyni (tur. *marà*) na strmém severním srázu hradní skály. Spustivše se dílem sedice, dílem po čtyrech, našli jsme mezi hustým stromovím vchod do stinné prohlubeniny asi 6 krokův široké, 16 krokův hluboké a do dvou mužův vysoké. Uvnitř se nalezá pramének s blátivou, nelibě páchnoucí vodou, která se však pokládá za „ajazmu"; vedle něho leželo prkénko k nalepování svíček. Na větvích stinných vysokých dřínův před jeskyní byly

přivázany četné červené nitě z vlněných pásův, zde obvyklých; zavěšují je ti, kdo sem přijdou poprvé. Mnoho prý zde kopali po *imánje* (poklady), ale nic nenašli. Za to mi ve vsi ukázán bronzový kříž, nalezený na hradě, s řeckými nápisy.

Strašný úpal slunečný činil vystupování i slézání po strmých skalách velmi nesnadným; z jihu ozývalo se i daleké hřmění. Odpočinuvše si na úpatí hradní skály ve stínu starých dubův, pustili jsme se zase na jihovýchod. Mezi křovím paliuru, z něhož jsme vyplašili velikého bělohlavého supa, vjeli jsme do polovzdělaného lesa, ve kterém se mezi kukuřicí ještě zelenaly ojedinělé duby a doubky. Z něho jsme, zvolna stoupajíce do vrchu, přešli do vysokokmenného starého lesa. Zrovna jednu hodinu cesty jižně ode vsi Rusokastra táhne se lesem od severozápadu k jihovýchodu stará *Erkesija* (str. 502). Přírodní scenerie okolo obrovské památky je velikolepá. Stojíme v tmavém tichém pralese dubovém, mezi jehož starými sukovatými stromy bují ve vlhkém stínu vysoký podrůst kvetoucího sumachu, silných dřínův a vysokých habřin. Modré aquilegie, odkvetlé divoké pivoňky s chlupatými plody, krvavočervené karafiáty a jiné kvítí kryje se pod křovinami. S namáháním jezdec si klestí cestu mezi rostlinstvem. Erkesija sama vypadá jako u Fundukli. Násyp, ze strany příkopu asi 3 muže vysoký, leží na severní straně, příkop, do 10 krokův široký, na jižní; v příkopě jsem páčil jižní svah asi na výšku 1 muže a měřil severní svah ze dna až po vrch násypu na 10 velikých krokův. Na násypu i v příkopě kořeny své rozkládají staré duby, a při měření jsem se na dně vykopaniny sotva provlékal mezi přehustým listím nižších vespolek spletených houštin. Dvě minuty na sever od okopu stojí u prostřed lesa vysoká, stromy porostlá *Sultanska mogila.*

Nocovali jsme v Rusokastru. Uhostili jsme se na prostranné předsíni jednoho domu a rozprávěli za teplého měsíčného večera mnoho se zdejšími občany, jmenovitě s jedním starcem 75letým. Rusokastro je *stáro selo* se starými obyvateli. Náš „djado“ dobře pamatoval válku 1829; i on odešel s Rusy, byl tři čtyry léta v Bessarabii, viděl tam, jak začali stavět město Bolgrad, ale pak se zase navrátil domů. Dle jeho naivní poznámky prý cářové tehda ještě neuměli vojnu tak, jako nyní; tehda byli prý Rusové všickni holeni jako děti a měli oboz tažený od volův, a teď přišli všickni bradatí a měli jen vozy koňské. Rusokastrenci co starožilové věděli leccos o Erkesiji. Byla prý za starých časův *sinor* (hranice) a tradicí pamatovalo se od matky k matce, že při kopání jejím pracovaly i ženy, ba náš djado tvrdil, že při tom byla i prabába jednoho 120letého starce, který nedávno zemřel ve vsi. V Rusokastru se dříve zpívala i píseň o Erkesiji, ale nyní ji nikdo více neumí. V ní se vypravovalo, že při té stavbě pracovali muži i ženy, všecky matky byly při práci a na každých devět nemluvňat doma zůstala jedna bába, aby je hlídala

(*gledala*); děti plakaly, bába zaběla, aby je utišila a klela cáře za to dílo, ale tu cář na koni jel kolem, kletbu slyšel a bábě pravil, že i ta práce vezme konec — „*vsíčko je, babo, do vremé*“. Byla to dle tohoto zlomku osmistopá píseň, patrně chorovodní.[32] Jiný jeden stařec mi pravil, že prý se Erkesija jinak jmenuje i *troján*, ale název ten náleží dlážděným silnicím římským (str. 75). U násypu samého jsou prý tu i tam *furny* (pece), kde ti, co pracovali na dělání hráze, si pekli chléb. I u Erkesije i na hradu zdejším byly nalezeny také staré mince, ale já žádnou viděti nemohl.[33]

Jinak jsem zde, jako všude jinde, pozoroval rostoucí nespokojenost s Rumelií hlavně pro *kadastr*, totiž daň z pozemků, ku které za základ položen desátek, jaký byl deset let před válkou, tak že mnozí po ohromných promenách, za těch let zběhlých, platili i za polnosti mezitím zapustlé. Sedláci zdejší dobře věděli, že v knížectví pro daň pozemkovou za základ vzat byl průměr desátků ze tři let po válce. Nad to v Rumelii selské obyvatelstvo bylo tíženo dvojím kursem peněz; zlatá lira turecká brala se u pokladny státní za 100 grošův a na trhu za 133, a tu ovšem ten, kdo peníze od státu přijímal, velice získal, ale kdo státu platil, mnoho ztrácel. Přání „Българија i автономија (Rumelie) да станат једно“, slyšelo se v nejmenší vesnici od starců i od mladíků. Veliký effekt po Rumelii měly nové stříbrné mince knížectví bulharského; i v Rusokastru se mne ptali, zdali je v Sofii také *tarap chaná* (tur. mincovna). Mezi jiným slyšel jsem tu také o Němcích, vystěhovalcích z Banátu, kteří okolo 1860 seděli v některých zdejších vesnicích (Ašlare, Kajlija atd.), ale pro nezdraví, pro čerkesské loupežnictví a turecký nepořádek zase brzo odešli; okolní Bulhaři pamatují o nich, že měli železné pluhy, že orali ne s voly, ale s koňmi a že v jejich domech visely bicí hodiny — to jim ze všeho nejvíce utkvělo v paměti.

O lesnatých krajinách Strandženských na jih od Rusokastra až k turecké hranici mohu dle zpráv, sdělených v Burgasu, sdělit několik podrobností. Tři čtvrtě okolije Burgasské jsou les dubový; dub liší se zde na *chrast* (prý druh nejtvrdší) a na *cer* (*béli*

---

[32]) Podobná pověst vypravuje se o stavbě Belé Palanky mezi Nišem a Pirotem: pokud se hrad stavěl, jedna žena musila prý hlídati sedmdesát malých dětí, aby ostatní ženy mohly pracovati při stavbě. Miličević, Kraljevina Srbija 232.

[33]) V kroji ženském v Rusokastru i v okolí nápadný jsou tkané barevné zástěry. Tkanina, hlavně černá nebo hnědá, má líce jen na jednu stranu i jest opatřena pravidelnými ornamenty různé barvy, které se vyšívají pomocí dřevěných podkladův a jejichž jména jsem se zde náhodou dověděl; kulaté figurky slovou *търкалcá* (rjádki търкалcá), hranaté *klétki*, jiné *chomóti*. Barvivo je původu vegetabilního. Naproti těmto slovanským jménům jsou z devíti výrazův, jichž se dle Miličeviće užívá v Pirotu pro figurky na kobercích, jen tři slovanské (*ploča, ogledala, vraška kolena*), ostatní turecké (*sofra* stůl, *saksija* květinový hrnec, *gjulovi* růže atd.).

dȕbove v některých končinách). Buky jsou vzácné, pro nízkou polohu celé krajiny. Les ovšem z největší části je pouhé nízké houští *(šumalák)*, avšak, jak řečeno, nescházi tu skutečný prales vysokých starých stromův. Zvěře je v lesích dosti mnoho, zvláště kanců *(gligani)*, srncův. jelenův a vlkův; medvědův není. Krajina od Karabunarské řeky na jih až do Kyrkklisenska slove *Chasikíja*, zase od tur. *chas* státní pozemek (str. 152). Obyvatelé Chasikije nářečím i krojem přibližují se k Rupcům Rhodopským; jedny jmenuji *Mrvaci*, druzí okolo hraniční vsi, řečené *Alagün*, slovou *Trónkovci*. V nižší části okolije Burgasské pokládají se za staré osady kromě města Sozopole jen *Rusokastro*, *Jakyzli*, *Keleški*, *Orchanköi*, *Bej Mahala*, *Karabunar*,[34]) vesměs bulharské blízko Erkesije, jakož i čistě bulharská ves *Mehmečköi* jižně od Bakarbairu; při tom ovšem je pozoruhodno, že z jmen jejich ani jedno není původu bulharského. Všecky ostatní bulharské vsi, jmenovitě okolo Burgasu samého, jsou před 45 až 12 lety nově osazeny, nejvíce ze Zagorska a Čirpanska. Nejnovějšího původu je bulharské obyvatelstvo ve vsích, ježto do 1877 byly obydleny od Čerkesův: *Ajvadžik* (jižně od Rusokastra) nyní je zaujat od Bulharův z rozmanitých končin vilajetu Adrianopolského, *Demirdeš* (na západ od hradu Rusokastra) od 39 rodin z okolí Mustafa Pašovy Palanky, *Gergebunar* od 90 rodin z Kovčazu (u Kyrkklisé) atd. O starších převratech svědčí ve vsích tureckých staré hroby křesťanské a naopak ve vsích nyní bulharských místní jména turecká. Okolo hranic zůstalo i několik vsí čistě tureckých (*Belevrén*, *Tekendžé* atd.).

Důležité jsou v tomto kraji zbytky starých cest s tvrzemi. Tudy šla římská silnice z Deultu do Adrianopole a středověká i turecká cesta z Aitosu přes Rusokastro i Fakiji k Carihradu. Stará dlážděná silnice se začíná od západního konce Mandrenského jezera, u starého Deultu. Asi půl hodiny na jih od Karabunaru stopa její se přibližuje k nynější cestě a dá se dle ní sledovati přes smíšenou ves *Karakütük* až do Fakije i dále; znatelé té končiny mi ji popisovali co dlažbu *(kaldyrym)* s duby na ní.[35]) V lesních končinách mezi jezerem Mandrenským a Fakije nalezá se několik starých hradišť: u vsi *Gergébunaru* na vysokém skalném vrchu u řeky Fakijské, který se vidí ze samého Burgasu, a j. Pomezní bulharská ves *Fákija* (*qazí* přec. hrách) rozkládá se v úrodné dolince mezi dvěma hrady. Na severozápad stojí na ostrém vrchu, jejž starši jedna vojenská relace ruská přirovnává

[34]) V Karabunaru jeden rok (1793) pobýval i pop Stojko — pozdější biskup Sofronij.

[35]) Zřícenou silnici, prý stavěnou od římských vojínův, u „Faki“ viděl Polák Oswięcim 1636. Mezi Fakijí a Karabunarem „остатки древней мостовой, на которой теперь находятся весьма большія дерева“. Описаніе пути отъ Константинополя до Очакова, Petrohrad (vydání gen. štábu) 1821 str. 28. Škorpil str. 13 udává šířku dlažby té na 7·3 (?) metrův.

k cukrové homoli, vysoké zdi hradu, jemuž prve říkali „sv. Georgi“. Půl hodiny na jihovýchod nalezají se trosky druhého hradu, řečeného *Sarp-Hasan-kalesi*, mezi Fakiji a Madleškö. Fakija, jedna z osad „derbendžijských“, zmiňuje se v četných starších cestopisech; pocestní, přicházející od Cařihradu, zde poprvé se seznamovali bliže s Bulhary a popisuji podrobně jejich domy, kroje, tance atd.[36]) Nyní náleží k okoliji Kyzyl-Agačské. Na jižní straně leží rozvodí (okolo 500 m.) s hranicí rumelsko tureckou. Na druhém jeho svahu začíná se nízká, úrodná pahorkatina dolní Thrakie, bohatý kraj s hustým obyvatelstvem tureckým, bulharským a řeckým, které po poslední válce rusko-turecké asi dosti prořídlo silnou emigrací bulharskou. Nejbližší veliké hradisko je tam byzantinský *Skopelos*[37]) u vsi *Eskipolos*, v 13. a 14. století pomezní pevnost naproti Bulharům; Polák Oswięcim 1636 viděl tu ještě velikolepé zříceniny zámku s pěti věžemi, kostelem, kašnami atd., z nichž dnes prý zbývá toliko jedna věž. Nynější střed tamní krajiny je větší město *Kyrk-klisé* (tur. „40 kostelův“), kterému za našich let od bulharských spisovatelův dáno umělé jméno *Lozen-grad* (od *lozja*, vinice).

---

5. Anchialos a Mesembria.

Po suchu z Burgasu do Varny. Pole Anchialské a jeho historické zpomínky. Starý Anchial u Paleokastra. Nový Anchial se solnicemi. Mesembria, její slavná minulost, byzantinské kostely a nynější úpadek. Mys Emonský, konec Balkánu. Přes prosmyk Akderé skrze dubové pralesy do Ajvadžiku na hranicích rumelsko-bulharských a odtud přes dolní Kamčiji do Varny.

Odjezd z Burgasu byl pro mne spojen s některými nesnázemi. Příčinou toho byla opět cholera, která se v těch letech vyskytovala po různých přístavech Středozemského moře a státům východním dávala podnět k zavírání hranic. V Burgasu, kam přicházeji jen zastaralá čísla novin, roznášely se pověsti o strašném řádění epidemie v Marseillu, které se brzo potvrdily zprávami z Cařihradu. Vysoká Porta se obávala, že by nemoc přijiti mohla z Francie nejen po moři, ale i okolkem po suchu přes Varnu a náhle položila pětidenní karanténu na Černém moři pro všecky lodě z Bulharska, Rumunska i Ruska. Do zákazu toho zahrnuty byly ovšem i přístavy autonomní provincie Východní Rumelie. Parník z Oděssy, který v noci stihl do Burgasu, směl odevzdat jen poštu; pocestní, počtem asi 30, nepuštěni na sucho a odvezeni k Bosporu, kde si musili u Fanaraki odbyti pětidenní ob-

[36]) Na zprávách o Fakiji jasně se vidí nespolehlivost starších statistických dat v Turecku: domův udává Bošković 1762 88, plukovník Lehn 1793 150, jedna relace z 1821 250, kapitán Duhamel 1827 jen 40, Boué r. 1837 160, rumelská statistika z 1879 136, z 1885 152 s 702 obyv

[37]) Srovn. Arch. ep. Mitth. X, 161.

servací, než jim bylo povoleno stoupiti na půdu císařství osmanského. O plavbě malých plachtových lodí pobřežních však, podle turecké důkladnosti, nevydáno žádného nařízení. Dalo se očekávati, že knížectví bulharské odpoví hermetickým uzavřením svých hranic, o které se pokusilo již roku předchozího za cholery v Egyptě. Za tou příčinou spěchal jsem již nazejtří po prohlášení karantény k Balkánu, a nemoha nalézti jízdných koní, najal jsem za 540 grošův čili 30 rublův ve zlatě Varnenského Turka s vozíkem o dvou koních.

Od Burgasu do Mesembrie cestoval jsem v milé společnosti Anchialského okolijského načalníka p. A. Papasaula, rodilého Řeka. Dne 12. července odjeli jsme odpoledne o 2 h. z Burgasu. První kus cesty vede půl hodiny po úzké písčité převlace mezi mořem a Atanasköjským jezerem, jehož hladina je oživena od četných divých kachen. Písek převlaky je na straně mořské výše nakupen nežli na břehu jezerním. Přátelé Burgasští nás doprovodili až na konec přesypu, na tak zvané *Kumbaši* (tur. „počátek písku“). Z převlaky jsme vstoupili do *pole Anchialského*. Je to přímořská terrassa, 30—40 m. nad hladinu mořskou vyvýšená, asi 25 kilometrův zdélí a 10 zšíří. Ze západní strany ji omezuje nízký Aitosský *Küčük-Balkan* (tur. „malé pohoří“), ze severní vlastní Balkán, na východě moře Černé, na jihu záliv Burgasský. Rovina ta z veliké části je úrodná, pokrytá poli žitnými a kukuřičnými, krásnými vinicemi a sady ovocnými; místy se vyskytují ovšem i močáry, napájené periodickým stokem prudkých bystřin horských, a pustiny, porostlé trním anebo převysokým bodláčím. To je *κάμπος Ἀγχιάλου* starých Byzantinců. [1]) Na mnohých místech vyčnívají vysoké dávnověké mohyly, které se již ve starších vojenských spisech ruských odporučují co znamenité místo k topografické orientaci; každá z nich má své jméno, *Madžartepé*, *Čataltepé* atd. Naše cesta, prostá to voznice, vedla stále dle moře, za jehož nepokojnou zelenou hladinou s bíle rozčeřenými vlnkami jasně se zračil daleký Sozopol. Minuli jsme (3 h. 10 m.) suché koryto, které slove řecky *Διχάλωμα*, turecky *Manaf-hendé*, a (3 h. 30 m.) *gečid* (tur. „brod“) přes ústí bařin, spojených s mořem. [2]) Pustá trniska prostírají se od jezera Atanasköjského do onoho koryta; dáleji je krajina veselejší, vyplněná jsouc žitem, kukuřicí, višňovými sady a vinicemi Anchialcův. Na jednom místě ležel u cesty zle páchnoucí padlý kůň, jejž dravé ptáci nebyli ještě ohlodali na kostru. Brzo se v levo otevře rozhled na solnou lagunu, která

[1]) Theophanes ed. Boor 1, 376, 433; ve vypravování o téže věci u patriarchy Nicephora ed. Boor p. 43 stojí místo campus řecké *πεδίον*. Řec. *κάμπος* = bulh. *pole* (rovina, nížina), slyší se podnes i v Makedonii, Grisebach, Reise durch Rumelien 2, 243 pozn.

[2]) Vesnice Gospoddom, Stančova, Gančova, naznačené na mapách (kromě nové ruské) nyní zde neexistují; byly to čifliky nebo ovčí zimoviště 1829, když dělána starší mapa ruská.

pocestného vítá odporným puchem mořským. O 4 h. 5 m. minuli jsme kostelík sv. Georgia s hřbitovem městským a o 4 h. 30 m. vjeli jsme do Anchialu.

Anchial má docela zvláštní polohu mezi vodami. Ležíť na konci výstupku pevniny, který u severní strany zálivu Burgasského vybočuje v ostrém úhlu na jihovýchod ven do moře; v úhlu samém, mezi břehy postupujícími na jednu stranu k západu, na druhou k severu, prostírá se zmíněná solná laguna. Toto slané jezero nepochybně je totožné s byzantinskou Ἁγία λίμνη, kterou Anna Komnena jmenuje vedle Anchialu.[3]) Přístup k městu vede jen po převlakách mezi touto lagunou a mořem. Obyčejná cesta přichází od západu pruhem asi 600 krokův širokým, zaujatým od vinic, soliváren, větrných mlýnův a vodovodu; od severu mohlo by se přijíti i po úzounkém nízkém přesypu, složeném z písku oslňující bělosti, který solnou lagunu omezuje z východní strany naproti otevřenému moři. Na přesypu tom nalezají se podobně jako u Burgasu prameny sladkovodní. Malebně vypadá Anchial od severozápadu: uprostřed panoramy leží tichá laguna, v pravo i v levo postupují kolem ní úzké nízké jesepy, levý nízký a bílý, pravý zelený s vysokým stromovím, na místě, kde se obě spojují, stojí město a za ním se až k obzoru prostírá širá hladina Pontu!

Město je dosti veliké, s 861 domy a 4922 obyvateli, kteří kromě 281 Bulharův a 271 Turkův jsou vesměs Řekové. S oživenými ulicemi svými má ráz více městský nežli Burgas, který vypadá jako nově založený přístav se skladišti a několika přívěsky. U vchodu vítají nás nezbytné větrné mlýny, kulaté věže kamenné nebo dřevěné s velikými koly plachtovými; kola ta mívají 9—12 ramen, každé s třihrannou plachtou. Uvnitř vstupujeme do labyrintu křivolakých těsných ulic mezi dřevěnými domy, jejichž stavba v horních patrech někdy vystupuje na 2—3 metry napřed do ulice. V okolí není kamení, ale i stavební dříví je drahé. Koně umisťují v *mandrách*, totiž pod stříškami ze suchého listí. Při množství staveb dřevěných město v nedávných letech dvakráte (1858, 1874) velice utrpělo zhoubnými požáry. Kostelíky jsou malé, jako kamenné budky. Na východní straně vede k otevřenému moři strmý sráz hlinitý, asi 10—12 metrův zvýší; domy městské, mezi nimi sídlo metropolitovo, stojí až na samém okraji. Anchialci tvrdí, že prý země dříve sahala dáleji a že moře zimním vlnobitím tyto vysoké břehy stále boří. Při tom si stěžují, že město nelze rozšířiti, neboť odevšad jest obklíčeno vodami. Jižní sráz, před kterým leží na otevřené rejdě několik malých lodic, spočívá na skále a tudíž má více pevnosti. Zvláštnost Anchialu i Mesembrie jsou bílí rackové (Larus, řecky λάρος, tur. *martin-kuš*), kteří v létě ve velikých společnostech bez bázně sídlí po střechách

[3]) Anna Komnena ed. Reifferscheid 2, 61.

městských; křik jejich se podobá brzo husímu kejhání, brzo kvílení malých dítek. Po zahradách rostou i fíky pod širým nebem, ale zdárnějšímu vzrůstu stromoví vadí špatná půda. V zimě bývají prý náhlé proměny temperatury, ale velmi mnohé domy kamen nemají. Obyvatelé se zabývají vinařstvím a solařstvím; v létě přes den pracují v solnicích a ráno i večer okopávají své vinice. Lidí bohatých tu není, ale není ani chudých. Víno ze svých vinic vypijí nejvíce sami. K večeru zde bývá plno zpěvu a nevinných opiček vinných, jmenovitě v zimě; na procházce městem minul jsem okolo mnohých skupin, které z hliněných džbánků vesele si připijely před vraty domků a mne cizince přátelsky zvaly, abych nápoj jejich okusil. Rybolovu je málo, rovněž i obchodu nebo plavby, již pro nedostatek dobrého přístavu. V kroji mužském převládá červený fes (*φεσάκι*). Ženy, mezi kterými jsem viděl vynikající krásky typu hellenského, nosí někdy i kroje „alla franca"; pravilo se mi, že mívají do 16 dětí. „Corso" v Anchialu nalezá se u kavárničky na nejzazším ostrohu nad mořem; večer se odtud vidí majáky na Emoně a u Sozopole a světla Mesembrie, ale Burgas zůstává skryt malou výšinou na severní své straně.

Hlavní památnost dnešního Anchialu jsou solnice. Sůl je regál vládní, ale solnice samy jsou majetek obyvatelstva. Voda se z laguny, která prý je velmi plytká, převádí dřevěnými koryty do nádržek (*tigáni*) a z nich se vpouští do 6800 malých čtverhranných, asi 3—4 čtver. metry velikých přehrádek (blh. *solnica*), obložených silnými kladami, a tam se teplem slunečným vypařuje, z čehož se šíří ovšem strašný zápach. Škraloup, který se tvoří na povrchu, stále se lopatami přehazuje, až se voda v nádržce docela vypaří; pak se dobytá sůl v stavu dosti nečistém smete na kupy barvy bílé nebo popelavé. Jednotlivé části těchto solnic mají zvláštní jména řecká (*Παλαιοδρόμος, Ἀκτή, Λέσση, Χωνιάτη*) nebo i turecká (*Μαχαλᾶς, Κιόσκη*). Cena jedné přehrádky dle polohy je 3—15 zlatých lir tureckých. Obyvatelé tvrdí, že to není sůl z obecné mořské vody, ale že se na dně jezera nalezají nějaké prý zvláštní slané prameny, což je arci omyl. Výtěžek závisí od slunce; letním deštěm práce někdy se docela kazí. Za nejlepších okolností vyrábí se prý ročně do 900.000 „kilo" po 30 okách, za nejhorších jen asi 80.000. Solnice ty mají v národním hospodářství zdejších zemí velikou důležitost. Na Balkánském poloostrově, kromě bosenské Tuzly, ložisk kamenné soli naprosto není. Krajiny vnitrozemské zásobují se solí mořskou, na západě od Adrie, na jihu od moře Egejského, na východě z Anchialu. V Bulharsku podunajském s mořskou solí závodí karpatská kamenná sůl z Okny ve Valachii. Nejnověji staly se některé prý úspěšné pokusy o vyrábění mořské soli u Balčiku, na sever od Varny.

V Anchialu vyskytují se některé antické památky, ale ty jsou přivlečeny z okolí. Dle podání místního Anchial byl přenešen na nynější své místo teprve za dob byzantinských, a sice prý jej

přeložila císařovna Irena k bývalému majáku (φάρος) staršího města, kde založila i kostel Panagie, nyní prostřed města, který se právě ze zřícenin od základův přestavuje. Pověst tato se shoduje se zprávami letopisnými: dle Theofana císařovna Irena v máji r. 784 se synem svým, malým Konstantinem VI., v průvodu četného vojska s nádherou a hudbou osobně navštívila města thrácká a při tom také znovu založila Anchial.[4]) Místnost starého města se ukazuje půl hodiny vozem na severozápad, mezi solnou lagunou a zálivem Burgasským, na místě, kterému říkají *Paleokastro* anebo po turecku *kalé*. Je to plochý nízký terrain, ohražený na sever břehy solného jezera, na západ bahnitými místy, u nichž stojí „čiflik" *Beklidžik* s morušovými sady a za nimiž se zvedá několik vysokých mohyl, na jih břehem zálivu Burgasského blízko „čifliku" *Azgotýr*. Všecka půda je hustě posázena vinicemi, skrze které jde do nynějšího Anchialu vodovod 1½ h. dlouhý, místem podzemní, začínající od vsi řečené *Alikária*. Na levo od cesty, sledující břeh solného jezera, mi ukázány trosky antické zdi z massivních kvadrův, 1½ až 2 kroky dlouhých s děrami k spojování kamenův pomocí železných skob. Největší část její prý teprve nedávno rozebrána při stavbě budov blízkého Beklidžiku. Několik jiných takových přitesaných balvanův povaluje se okolo po vinicích; na jednom se v prohlubni sbírá dešťová voda, která se pokládá za „ajazmu", u níž ženy pálívají svíce na sv. Jana. Na první pohled nápadny jsou myriady střípkův cihelných, kterými je půda na břehu solného jezera, po vinicích a na cestách takořka nasycena. Vinice jsou také hlavním nalezištěm starých mincí. Všecky starověké zpracované kameny dnešního Anchialu pocházejí z těchto míst. Na staveništi kostela Panagie viděl jsem množství takového antického staviva, architravy, hladké sloupy, podstavce sloupův atd., v jiných kostelích kameny s nápisy, a u jednoho milovníka starožitností ukázána mi vedle sbírky mincí, ražených v Anchialu, Mesembrii a Istru, i hlava nějakého římského císaře nebo boha v životní velikosti.[5])

Anchial mezi starými hellenskými městy zdejšího pomoří je nejmladší. Strabo, vrstevník císaře Augusta, jej jmenuje jen městečkem (πολίχνιον), založeným od protějších Apolloniatův. Zdá se však, že zeměpisec Amasejský tuto zprávu svou vypsal z nějakého již staršího spisu řeckého. Alespoň jediný antický cestopisec, který nám toto pobřeží vypisuje z vlastního názoru, ovšem velice nedobrovolného, Strabonův současník Ovid, v plačtivé své zprávě píše, jak „per Apollinis urbem" přijel „alta sub Anchiali moenia" a odtud přes „Mesembriacos portus" se plavil dále do

[4]) Theophanes ed. Boor 1, 457.

[5]) Poloha Paleokastra úplně se hodí k distanci 12 římských mil, kterou staré itineráře a Jordanes udávají od Aquae Calidae do Anchialu. Do nynějšího Anchialu to číslo nestačí.

vyhnanství k divokým břehům nynější Dobrudže. Tyto vysoké hradby prozrazují, že Anchial tehda již nebyl nepatrný.[6]) Císař Trajan městu udělil novou organisaci a nová práva s čestným přijmím *Ulpia*. „Radda a nejjasnější obec Ulpianův Anchialských“ (*ἡ βουλὴ καὶ ὁ λαμπρότατος δῆμος Οὐλπιανῶν Ἀγχιαλέων*), jak se čte na jednom nápise na počest císaře Septimia Severa, který jsem tu přepsal, razila i měděné mince. Pořadí jejich dá se stopovati od Domitiana do Gordiana; vyobrazen je na nich hrad třípatrový, s vraty a s gallerií okolo horní části, Bacchus s thyrsem, Demetra s klasy a košíkem ovoce, Poseidon s trojzubcem, koráb s plachtou a veslaři, anebo tři tuňáci, někdy s delfínem. Na některých se spatřuje chrám se čtyrmi sloupy v průčelí anebo orel nad chrámem. Na jedné minci Septimia Severa jmenují se vedle dvou nádob s palmami *Σεβήρια Νίκαια*, nějaké hry zdejší. Ještě Ammian nazývá Anchial „civitas magna“ a uvádí jej vedle Hadrianopole co první město v provincii Haemimontu. Pět silnic, zaznamenaných ve starých itinerářích, se sbíhalo u vrat městských: 1) dle pobřeží na sever k ústí Dunaje, 2) přes Haemus k Marcianopoli a Durostoru (Silistře), 3) přes Aquae Calidae do Cabyly, Beroe a Philippopole, 4) přes Deultum do Hadrianopole, 5) dle moře na jih do Byzantia, při čemž ovšem první kus do protější Apollonie se zkracoval přeplavením přes záliv. Křesťanství záhy se zde upevnilo.[7])

Velmi často se zpomíná Anchial za dob stěhování národův. Poloha jeho před nejsnadnějším přechodem přes Haemus učinila jej důležitou pevností. Již při prvním návalu Gothův v 3. století od nich byl vypleněn.[8]) Za císaře Maurikia (582—602) pochody Avarův do říše východořímské opětovně šly kolem Anchialu, kde tehda nejednou býval i hlavní tábor vojsk císařských. Ještě větší důležitosti nabyl Anchial, když se v Podunají usadili Bulhaři a Haemus se stal hranicí místo Dunaje. Od těch dob se sedmistoleté dějiny bojův mezi Bulhary a Byzantinci točí kolem hradeb Mesembrie a Anchialu. Císařovna Irena, jak jsme již podotkli, 784 osobně obnovila Anchial na místě proti útoku z pevniny bezpečnějším, zajisté částečně s usazením nových osadníkův. Za válek vojska byzantinská obyčejně táhla na Bulhary dvojí cestou, po suchu a po moři, až do těchto hraničních pevností, kde se oba sbory spojovaly. Před vraty Anchialu (prý 707) císař Justinian II. poražen od bulharského knížete Tervela, náhlým útokem na jízdu, která bezstarostně se byla rozběhla sbírat seno po rovině (*κάμποι*). Statečný Konstantin V., za jehož válek často je řeč o těchto městech, 30. června 762 v „poli Anchialském“ po krutém boji

[6]) Strabo 7, p. 317. Ovid, Tristia I, eleg. 10, v. 36 Strabo píše *ἡ Ἀγχιάλη*, jako soujmenné město v Kilikii. Později vždy *ἡ Ἄγχιαλος*, lat. Anchialus.

[7]) U Gamsa, Series episc. p. 428 před biskupem Timotheem, jenž 344 zasedal na Serdickém koncilu, uveden ještě Sotas, tempore Montani (2 stol.).

[8]) Scriptores hist. aug., život cís. Claudia cap. 12. Ammian 31, 5.

porazil bulharského knížete Telece s velikým vojskem Bulharův a jejich spojenců Slovanův. Za příprav k tažení do vnitra Bulharska 766 ohromné loďstvo 2600 korábův a lodic ze všech provincií byzantinských na nekrytých březích u Anchialu a Mesembrie náhlou bouří severní se strašnými ztrátami rozmetáno. Když 812 kníže Krum oblehl Develt, Anchialští křesťané se dali před pohanskými Bulhary na útěk, aniž by je kdo pronásledoval.[9]) Dne 20. srpna 917 cář Symeon porazil Byzantince u Anchialu ve veliké bitvě, jejíž stopy se spatřovaly ještě ku konci téhož století.[10]) Za Komnenův císař Alexios I. zde pobýval na taženích proti zadunajským Pečencům a Kumanům.[11]) Po obnovení říše bulharské Anchial dvakráte zle utrpěl: 1190 vypleněn od Bulharův a 1206 zase vypálen od latinského císaře Jindřicha na tažení proti bulharskému cáři Kalojanovi, do jehož říše tehda náležel (*Aquile* u Villehardouina). V rukou bulharských zůstal spolu s Mesembrií až do dob císaře Michaila Paleologa (1259—1282). Od počátku 14. století do výpravy Amedea Savojského 1366 drželi jej nejvíce Bulhaři; mezitím zmocnili se ho Byzantinci dvakrát jen na krátko 1323 a 1364. V letech 1366—1453 zdejší pomoří se nalezalo v rukou řeckých. Turci stali se pány Anchialu teprve několik neděl před posledním obležením Cařihradu.

Za dob rozkvětu obchodu černomořského ve 14. století Anchial s okolím hojně byl navštěvován od plavcův italských. Sozopol, Anchial, Mesembria i Varna byly skladištěm bulharského žita, které se vozilo nejen do Cařihradu, ale snad i na západ. Italští plavci znali místo co *Lassilo* nebo *Achillo*, *Laquilo*, jakož se i řecky někdy píše *Acheló* (z toho tur. *Achiolü*). Florentinec Pegolotti (okolo 1340) ve své „pratica della mercatura“ klade obili Anchialské na roveň s krymským z Kaffy, podotýká však, že Rodostské (v dolní Thrakii) je ještě lepší. Vedle žita vyvážen i dobytek a vosk bulharský, „cera Zagore“.[12]) O soli v středověkých památkách, pokud vím, není zmínky. V církevním ohledu Anchial často byl spojen s Mesembrií a proto se v nejstarších

[9]) Viz Theofana a patr. Nikefora (ed. Boor).

[10]) Mínění Tomaschkovo (Zur Kunde der Haemushalb. 2. 22), že bitva byla u Anchialu, pokládám za správné, tím více, poněvadž Lev Diakon, svědek dosti blízký, ji výslovně klade k tomu místu *Aeka Acheloos* u pokračovatele kroniky Georgia monacha (odtud i v pokračování kroniky Theofanovy, srovn. Hirsch, Byz. Studien 268) vznikla z ne vzácného tvaru *Achelós* = Anchialos u někoho, kdo lépe znal známou řeku Acheloos v Epiru. Místní vykladači se domnívají, že stopa názvu té řeky se drží ve jménu turecké vsi *Achli* na ř. Hadžideré u Mesembrie, ale jméno to zdá se býti původu tureckého.

[11]) Anna Komnena ed. Reifferscheid 2, 63 popisuje polohu města: v pravo moře Pontické, v levo místo drsné, viniční, jezdcům neschůdné — vinice na Paleokastru.

[12]) Heyd, Gesch. des Levantehandels 1, 579, 580. 2, 179, 351. Srovn. Negri, Geographia (Basileae 1557) p. 263: okolo Burgasského zálivu a hluboko do vnitř se prostírá „regio Sagora, aprica et frugifera affatim, ubi mellis et cerae magna copia“.

seznamech biskupských zvláště neuvádí; když Mesembria povýšena (ok. 1100) na metropolii, tu i Anchial se stal arcibiskupstvím, avšak i ve 14. století se vyskytují obě stolice zase spojeny.[13])

Za tureckých dob vystupuje v Anchialu rodina *Kantakuzenův*. Jakkoli dle Gerlacha již v 16. století někteří pochybovali o původu jejím od někdejší císařské rodiny toho jména, přece myslím, že o souvislosti její se starými byzantinskými Kantakuzeny nemůže býti sporu. V Mesembrii nalezá se náhrobek jedné Kantakuzeny z 1441 a vypravováno mi, že tam prve byl (anebo snad ještě jest) na jedné ikoně votivní nápis jednoho Demetria Kantakuzena z 1493. Tedy Kantakuzeni žili zde již v 15. věku na přechodu z dob byzantinských do dob tureckých, a sice dle jasné místní tradice v obou městech, v Mesembrii i v Anchialu. V polovici 16. století vysoko vynikl Michail Kantakuzenos, od Turků nazvaný i *Šejtanoglu* (ďáblův syn), přítel velikého vezíra Mehmeda Sokoloviče. Jakožto nájemce soliváren v Anchialu a solných rud ve Valachii, podnikatel při stavbě válečných lodí a dodavatel ruských kožichův pro dvůr sultánský vládl velikými prostředky a měl znamenitý vliv u porty. Sesazoval i dosazoval patriarchy a biskupy i pletl se také do věci valaských a multanských. Vedle svého paláce v Cařihradě měl nádherný *saraj* v Anchialu, velikou budovu, ohraženou vysokou zdí. Tam žil sám s rodinou, s úředníky svými a asi se sto sluhy obojího pohlaví, mezi nimiž bylo mnoho křesťanův, divek a jinochův, vysvobozených od něho z robství tureckého. Pletky v knížectvích rumunských připravily mu pád. Na rozkaz samého sultána dne 3. března 1578 zatčen v paláci svém v Anchialu a ihned oběšen na dveřích své komnaty. Velikolepé poklady jeho v Cařihradě prodány ve veřejné dražbě.[14]) Bratři a synové Michailovi utekli do Valachie. Od nich pochází rodina Kantakuzenův, ze které vyšlo několik knížat valaských i multanských; potomci jejich podnes žijí v Rumunsku i na Rusi.[15]) V Anchialu samém pamět Michaila Kantakuzena trvá podnes. Ví se, kde stál jeho dům, a pod Anchialskou „bellevue“ ukazuje se v moři kus kamenné stěny (nepochybně svalený zbytek byzantinských hradeb) co „stará lázeň“ (*παλαιολούτρα*) Kanta-

---

[13]) Notitiae episc. ed. Parthey p. 135. L. 1054 Mesembria byla ještě arcibiskupství, 1143 (za Nila Doxapatria) metropolie V Acta patr. (1, 367, 502) 1357 a 1369 metropolita Mesembrie i Anchialu, ale 1380 (2, 10) zase oddílný archiepiskop Anchialu.

[14]) O těchto příbězích obšírně píše Gerlach ve svém deníku, jehož vypravování jsem u výtahu podal v Č. Č. Musea 1877 str. 585 a v Period. Spisanii 6, 32—35. Srovn. Sathas, Biblioth. graeca 3, 154.

[15]) Ruští Kantakuzeni jsou tuším potomci velikého spathara valaského Tomáše Kantakuzena, který po tažení cáře Petra 1711 zůstal na Rusi co hrabě a generalmajor.

kuzenova. Jeden z mých průvodcův podotknul, že o smrti Kantakuzenově existuje i *traúdi,* národní píseň.[16])

V solnicích za starších tureckých dob pracovalo osm vesnic, které privilegiem od l. 974 dle hedžry (1566) co *tusdži* (solaři) byly osvobozeny ode všech robot, totiž od dávání dětí pro sbor janičarský, od práce silniční a pevnostní, od lovu sultánského atd. a obdařeny snížením daní.[17]) O někdejší důležitosti města svědčil i rozsah eparchie místního metropolity. Ještě v 18. století patřilo celé Karnobadsko pod duchovní správu Anchialskou, a z 1636 zachovalo se zajímavé rozhodnutí patriarchie Cařihradské, dle kterého se vesnice Čalykavak, Smjadovo a Kъlnovo v Šumensku přikazují metropolitovi Anchialskému, s vyloučením od právomocnosti biskupa Přěslavského.[18]) Nyní jsou pobřežní eparchie obmezeny na řecké přímořské vesnice; metropolitové Sozopolský a Mesembrijský následkem toho mají důchody zcela nepatrné, kdežto Anchialský má aspoň ještě i město Burgas. Za to je Anchial střediskem okolije s 2 městy, 51 vesnicemi a 21.462 obyvateli; Řekové (8499 duší) obývají sice v obou zdejších městech a v několika pomořských vesnicích, ale nemají většiny, neboť vedle nich sedí tu ještě 7241 Turkův (v horách), 5005 Bulharův (mezi nimi 744 nových osadníkův od Dimotiky, Kyrkklise, Bunar-Hisaru atd.) a 571 Cikánův.

Bulhaři i Řekové zde stojí proti sobě nepřátelsky, jak jsem se osobním dobrodružstvím mimo vůli přesvědčil. Řekové Anchialští přívětivě mne provedli po městě, ukázali mi rozmanité starožitnosti a slíbili vše to ještě doplniti nazejtří vycházkou do okolí. Když jsme pak v domě načalníka seděli u večeře, náhle zavzněly z ulice bujné melodie bojovných písní bulharských. Přítomní Řekové leknutím pustili lžíce na stůl. Bulhaři Anchialští s žáky zdejší bulharské okolijské školy dověděli se o příjezdu člověka, který se zabývá bulharským dějepisem, a přišli jej uvítat. Ráno se žádný řecký měšťan na mne více nepodival. Za to jsem byl zaveden do bulharské školy ke zkouškám; žáci uměli zeměpis výborně, ale historické otázky točily se nejvíce kolem dávných bitev mezi Bulhary a Řeky u Anchialu. Nevesele spěchal jsem dáleji na Paleokastro, bez Řekův i bez Bulharův, jen s načalníkem, který byl jako na trní.

---

[16]) Bližšího bohužel nevím; snad je to táž píseň o smrti Mich. Kantakuzena, kterou vydal Emil Legrand, Recueil de poëmes historiques en grec vulgaire, relatifs à la Turquie et aux Principautés Danubiennes (Bibl. de l'école des langues orientales) Paris 1877.

[17]) Hammer, Osm. Staatsverfassung 1, 295. Za Hadži Chalfy (str. 25) roční nájem solnic Anchialských byl „40 jük (tovarův) asprův". Dle Marsigli, Stato militare dell' imperio ottomano p. 56 Anchial dodával sultanskému serailu ročně 2695 „stari di sale".

[18]) Sathas, Bibl. graeca 3, 571.

Asi 12 kilometrův na severovýchod od Anchialu leží prastaré město *Mesembria*. Navštívil jsem je dne 13. července. Za Paleokastrem, které jsme opustili o 10 h., následuje jednotvárná pobřežní rovina beze stromův s širými nivami, na kterých zagorské žnečky a cikánští žetvaři právě s veselým zpěvem byli v plné práci. Úroda toho roku pokládána zde za dobrou; jen prý se místem zjevila na klasech černá *glavňa* (rez). Řečeno mi, že někdy sem zavane z vnitrozemí teplý vítr, řečený *samilí*, který hubí obilí. Řekové Anchialští jinak rozeznávají co pravidelné větry předpolední *ponénde* z pevniny, večerní *sarókos* od moře a mezi tím poledni a půlnoční bezvětří, řečené *bonaca*; jména svědčí o starodávném vlivu italské terminologie nautické (ponente, scirocco z arab., bonazza). Z vrchův v levo nejvyšší slove *Pepirina*. Na podvrší spatřuje se několik obydlených míst, zevnějšku vesměs dosti bídného: čiflik *Eskipasli* (řecky *Skepastó*), řecko-cikánsko-turecko-bulharská ves *Alikária*, řecko-turecké *Dautli*, a bývalé čerkesské *Baldžiköi*, nyní pod jménem *Médovo* (*bal* tur. med) osazené od bulharských přistěhovalcův z okolí Dimotiky. V pravo táhly se neladné břehy solného jezera, na jehož severním cípu se na podzim slétává hlučný sněm rackův, divých husí a jiného vodního ptactva, sbírajícího se k stěhování. Za jezerem viděl se Anchial ve střídavých profilech a v dáli za mořem hory Strandže nad Sozopolem. O 11. h. minuli jsme, čtvrt hodiny za koncem jezera, řeku *Čímos*, plynoucí v těsném úvalu se strmými břehy a právě docela plytkou; za horských dešťův z nenadání vzrůstá na strašný proud, jakož ondyno náhle unesla bůvolský vůz s pěti Turky. U řeky stály prve čiflíky tří bejův tureckých, kteří u sebe přechovávali loupežníky a s nimi se dělili o kořist; za války vypáleny, ale nyní od křesťanův zase obnoveny. V pravo kryje se pod dvěma vysokými mohylami pobřežní řecká víska *Ravda*. Její území spolu s pozemky nedalekého Indžeköi zaujímá prý největší část okolí Mesembrie, která sama jest obmezena na territorium velmi skrovné.

Přístup k Mesembrii je pln zvláštních obrazův přírodních. O $11^3/_4$ h. sjeli jsme na naší voznici vedle zbytkův nedodělané přímočárné silnice z doby turecké s malé terrassy dolů a stihli k rozsáhlému močáru s vysokým rákosím, který slove *Kardis* (*λίμνη Καρδίς*) a časem prý se zaplavuje i přílivem mořské vody. Za ním stojí blízko naproti nám již temnozelené stráně Balkánu Emonského. Cesta se obrací na pravo, kde nás čeká nová scenerie. Mezi močárem, mořem a městem rozkládají se dlouhé řady vysokých písečných pahorkův takové oslňující bělosti, že oko v poledním slunci jako raněno odbočuje k příjemnějšímu pozadí temnomodré hladiny mořské. Z blízka vidíme, že symmetrické tyto mohyly se skládají z docela droboučkého písku mořského, barvy poněkud nahnědlé který se při každém větříku roní dolů. Celá tato poušť je zbudována od návalův i smršťí mořských.

a pahorky prý se také při silnějších bouřích opětně rozsýpají a zase jinak sesouvají. Kolem nich přijedeme na skalný výstupek, na kterém se na levo od cesty nalezají dvě studně s okovy: z nich Mesembria béře všecku vodu k pití. Město již leží před námi v divné své poloze: skalný ostrov v moři, docela pokrytý hustě seřaděnými červenými střechami. Přístup od pevniny vede úzkou, asi pro dva vozy dostačující převlakou, kterou jsme jeli krokem 4 minuty. Při nízkosti její za bouřlivých zimních dní leckdy se vlny přemítají přes ni, tak že město se stává téměř nepřístupným. Nevím, není-li uměle nasypána, ačkoli v historických památkách se Mesembria nikde neuvozuje co ostrov. Uprostřed v ní nalezal se záhyb, na němž se pozorují základy veliké věže, která ještě 1829 hájila přístup k městu.[19]) O $12^1/_4$ h. vjeli jsme do ssutin staré brány, z níž zbývají ještě postranní zdi z velikých souměrných kvadrův.

Mesembria je nyní město napolo zapustlé a zřícené. Domův má dle úřední statistiky 327, dle měšťanův 413, mezi nimi mnoho pustých. Obyvatelé, počtem 1761 duší, jsou Řekové, kromě malé hrstky 70 Bulharův i 67 Turkův a mohamedánských Cikánův. Prve tu sídlelo 80—90 rodin bohatých Turkův, ale ti v poslední době odešli, zanechavše po sobě jen rozvaliny džamije blízko vrat městských.[20]) Po ruské válce 1829 dvě třetiny obyvatelstva, mezi nimi první rodiny zdejší, odešly do Galce, Braily a Oděssy a od těch dob trvá emigrace i úpadek bez ustání. Zřízení Rumelie zatlačilo Mesembrii, která potud byla alespoň okresním městem, ještě více do pozadí. Není zde žádného úřadu, ani telegrafu, ba ani lékaře. Telegraf tu byl ještě za Turkův, jak o tom svědčí holé tyče na převlace, a lékař nechce prý se žádný usadit; obec zatím marně vede spor s nějakým šarlatánem, který přese všecky zákazy provozuje léčitelské své umění ještě z doby turecké. Obyvatelé živí se rybolovem a vinařstvím na pozemcích na protější pevnině, anebo chodí jako krčmáři a kramáři po vesnicích Balkánských. Veliký obchod s dřívím z blízkých lesův horských přestal a časové, kde se zde (u Ravdy) stavěly veliké koráby a kde Rusové (1829) mohli v přístavu zabrat dostavěnou korvetu s 22 děly, náležeji již historii. Město samo je starožitnost, ale i společnost v něm vládnoucí se skládá ze starců. Byl jsem hostem přívětivého bývalého purkmistra „kyria Kleantha", ve společnosti starosvětské, a hlavní můj průvodce byl obecní sekretář, bělo-

[19]) Moltke, Der russisch-türkische Feldzug 1828 und 1829 (Berlin 1845) str. 342 zpomíná na převlace „einen alten massiven Thurm", kterážto věž je naznačena i na jeho plánu města. Délku převlaky udává na 1000 kroků. Obraz Mesembrie u Kanitze 3, 152 představuje město dáleji v moři, nežli skutečně jest.

[20]) Rumelská statistika z l. 1880 udává vedle Cikánův ještě 177 Turkův, celkem 1922 obyvatelův. V statistice z 1885 mylným sečtením udáni jsou jen Turci, ale ne Cikáni.

bradý stařec ve fesu s brejlemi. Veselý pop, rodilý z Kefallenie, který plynně mluvil italsky, stav Mesembrie stručně nastínil slovy: „Máme mnoho zdravého vzduchu (aria fresca), mnoho zdraví, ale málo peněz, málo pokroku a málo budoucnosti!“ Ulice jsou starobyle úzké a klikaté. Domy ve spodním patře zbudovány jsou z kamene, v horním nejvíce z břeven, mezi kterými jsou v rozmanitých figurách seřaděny tenké cihly; viděl jsem na nich i starší letopočty (ku př. 1750). Sklepův není, neboť při kopání prý vyráží voda, trpká a k pití nepřihodná; za skladiště anebo za vinný sklep slouží dolní patro. Vysoké komíny vypínají se nad cihelné střechy, na kterých se jako v Anchialu zdržují křiklaví rackové. Málokterý dům má nějaký větší dvorek; pilné využití každého místa svědčí o někdejším silném obyvatelstvu. Mužští téměř všickni nosí červené fesy, někdy i námořnické s velikým visutým pytlíkem do zadu. Černovlasé ženy s dlouhými copy bývají dosti lepotvárné. Jakkoli byla právě neděle, pohřešoval jsem na ulicích včerejší veselost Anchialskou; jen z jednoho dvora ozýval se tanec, provázený dudami s melancholickým zpěvem, a v jedné krčmě sedělo něco lidí pohromadě.

Nápisy antické nalezl jsem toliko dva. Cokoli je odsud vytištěno ve sbírce Boeckhově, odvezli Rusové 1829 do musea Petrohradského; v Mesembrii samé ukazují se nyní jen díry a mezery ve stěnách, kde prve byly zazděny sochy, basreliefy a nápisy.[21]) Kolem do kola skála městská spadá k moři srázem 10—12 metrův vysokým. Nad ním se jednou táhly silné hradby ze střídavých vrstev cihel a kamene; podnes se spatřují celé kusy, z části skulené dolů do vody. Přístaniště se nalezá na jižní straně, ale pro veliké lodě našich dob je příliš mělké a otevřené.

Nejdůležitější poklad staré Mesembrie jsou četné kostely byzantinské. Jsou vesměs malé, až miniaturní, ale úprava jejich svědčí o dávném rozkvětu architektury. Mosaikové složení stěn z dvojího druhu bílého kamene, prosté, ale vkusné ornamenty, provedené rozložením cihel mezi kameny v celých nebo lomených pásech anebo v podobě hranatých maendrův, hvězd, mřížek, obloukův atd., seřadění malých zelených, kulatých nebo hranatých plíšků hliněných kolem obloukův oken, hrnce s těsným otvorem, ke zvýšení akustiky zazděné do zákoutí kleneb pod kupolí, jakož i zbytky maleb nástěnných jsou společnými jejich příznaky. O dějinách jejich víme málo, neboť nápisy o vystavění nebyly tesány do kamene, ale malovány na stěně, kde jsou již dávno zabíleny. Některé z nich popsal a vyobrazil Kanitz; úplnější popis s obrazy dle zdařilých vlastních fotografií snad časem vydá p. Descloux.

---

[21]) Viz ruského archaeologa *Latyševa*, Die in Russland befindlichen griechischen Inschriften. Mittheilungen des deutschen archaeol. Institutes in Athen IX (1884) 209—231.

francouzský konsul v Burgasu.[22]) Viděl jsem jich, kromě menších kapliček (*παρακλισάκι*), všeho deset.

Uprostřed města stojí zříceniny *staré metropolie*, snad nejstaršího i největšího chrámu zdejšího. Byla to basilika třílodní s okrouhlou apsidou či tribunou, asi 24 krokův dlouhá. O trojhranném profilu krytu, nyní zmizelého, souditi lze dle stěny východní, podnes zachované. Postranní stěny, které slouží za podporu sousedních domův, měly dvě pořadí oken s oblými oblouky nad sebou a byly složeny z vrstev, vždy jedné řady tesaného kamení a pěti řad cihel. Nynější *metropolie (Panagia)* je prostranná budova poněkud temná; střechu její nesou mramorové sloupy s antickými basemi a hlavicemi. Nápisy nad vraty a zevnitř na stěně mluví o opravách v l. 1593 (7101) a 1599 (7107). Na ikonostasi spatřuje se několik krásných starých ikon z dob nejlepšího malířství byzantinského. Na pravo od vrat ikonostase stojí asi 1 metr vysoký obraz Matky Boží s dítětem, rysův oblých a přívětivých, a na stříbrném kování kolem něho čtou se dlouhé tři řecké nápisy, zvěstující, že tato ozdoba věnována byla božskému obrazu Matky Boží Milosrdné (*Θεοτόκον τῆς Ἐλεούσης*) za panování cáře bulharského Jana Alexandra 1342 od strýce cářova, nepochybně od byzantinského protostratora Theodora Synadena. Obraz ten je tedy daleko starší a v polovici 14. věku náležel klášteru *τῆς Ἐλεούσης*, který se v Mesembrii zpomíná také v současných listinách byzantinských a snad je totožný s tímto nynějším chrámem metropolním.[23]) V témž kostele mi ukázáno řecké evangelium na pergameně, psané velmi čistě pozdější kursivou, bez vročení.[24]) Krásná stavba je nedaleký zapustlý *ἅγιος Ἰωάννης Λειτούργιτος* na jižní straně města, nyní sklad prken. Praví se, že zůstal nedostavěn a neposvěcen, čemuž nevěřím; na stěnách zračí se totiž i stopy maleb, podobizny svatých v řadách, a malba začata přece vždy jen po dokonání stavby. Kupole budovy, asi 25 metrův dlouhé, arci nyní schází. Okrouhlý otvor její podpírají čtyry hladké silné sloupy s elegantními hlavicemi slohu korinthského; jeden sloup je dřevěný, na místo kamenného, který prý odnesl jeden kapudan-paša do slavné džamije Selimovy v Adrianopoli.

---

[22]) Kanitz (3, 330—333) podává o kostelích Mesembrijských krátkou zprávu s dvěma obrazy, ale jeho jména kostelův se neshodují s těmi, které mně byly udány. Jeho sv. Michail je Pandokrator, jeho basilika „dritte S. Johanneskirche“ je stará metropolie.

[23]) Theodor Synadenos byl dle Kantakuzena (1, 459) 1331 velitel v Mesembrii a (1, 468) strýc (*θεῖος*) Alexandrův; na nápise jméno strýce císařského výslovně uvedeno není. Nápis otiskl, ač ne velmi správně, dle kopie jednoho Řeka z 1827 Rakovski, O Asěnju I. a II. (1860) str. 99. Svůj přepis uveřejním při příležitosti.

[24]) O tomto rukopise nesou se po okolí divné povídky. Po cestě jsem slyšel, že prý v Mesembrii mají v kasse metropolitově evangelium na *membráně*, psané od samého evangelisty Matouše s jeho podpisem!

Největší dojem krásnou ornamentikou působí kostel *τοῦ ἁγίου Παντοκράτορος*, nyní bohužel chátrající zřícenina, která obsahuje rovněž skladiště klad, kolův a tyčí a sotva se drží pohromadě několika dřevěnými podporami. Na stěnách vnitřních, úplně cihelných, ještě se poznávají rysy svatých v kulatých terčích nástěnné malby. Kupole byla uvnitř opatřena zvláštním vroubkovaným klenutím. Nad vchodem vypíná se čtverhranná věž; do dolního klenutí jejího vedou z průčelí troji vrata stejné výšky a stejné ornamentiky; nahoru (asi ke zvonům) se vystupovalo úzkými schůdkami jako na minarét. Dobře zachován je chrámek *sv. Jana*, massivní malá budova, jejíž vysoká kupole z daleka vypadá jako obrácený hrnec. Stará malba po stěnách nyní docela je zabílena a jako rozmyta. Vedle domu, kde jsem byl hostem, stály dva kostely. Jeden sv. „*archistrategův*“ *Michaila* a *Gabriela* je zřícenina podobná sv. Pandokratoru, ale menší, také se zbytky věže nad vchodem. Naproti stojí *ἁγία Παρασκευή*. V ní jen spodní zdi jsou staré; svršek je nahrazen stodolovitým dřevěným pokryvem. Kostel *Ἀνάληψις* (Nanebevzetí) v nynější podobě své je obnoven 1609 (7117) za metropolity Kypriana od místních archontův (*εὐγενεστάτων ἀρχόντων*) z rodu Kappadúka. Před oltářem leskne se v podlaze téměř dva metry dlouhá deska z hladkého mramoru, s náhrobním nápisem Matthaissy Kantakuziny Paleologiny z listopadu 1441 (6950); náhrobek byl sem v novějších letech přenešen ze zřícené staré metropolie.[25]) Nevím, není-li těchto kostelíkův ještě více. Mimochodem mi ukázána vrata k jednomu, jenž zvenčí vypadal jako soukromý domek; v temném chladném vnitru klečelo pod nízkým stropem plno žen s nemluvňátky i v kolébkách, modlících se o uzdravení dítek svých.

Zbožní měšťané cenu starých svých kostelův neznají, ba začali stavěti s velikým nákladem nový chrám, největší ze všech, ale pro nedostatek peněz nechali jej státi i s lešením jako polovičnou zříceninu. Průčelí jeho předsíně či *narthex* (*νάρθηξ*) má pět obloukův a zdivo budovy, vynikající nad nejvyšší střed města, vidí se z daleka i z pevniny. Mezi nahromaděným stavivem leží i antické mramorové sloupy s jonskými volutami a s korinthskými akanthy, staré církevní sloupy s křížem na nich a množství starožitného pracovaného kamení všeho druhu. Ale jaký rozdíl mezi touto řemeslnou stavbou nynějších makedonských mistrův a jednoduchým skvělým dílem umělcův středověkých! Mesembrioté se mne ptali, v jakém slohu je založena tato nová budova; odpověděl jsem k velikému smíchu jejich, že ve slohu „vlaském“ (makedorumunském), *ἐν ῥυθμῷ βλαχικῷ*, a vynaložil jsem skrovné začátky své novořecké výmluvnosti, abych jim ukázal, že se měli raději ujmouti svých starých kostelův a ku př. upraviti krásnou

[25]) Ke jménu srovn. současníka *Δημήτριος Παλαιολόγος ὁ Καντακουζηνός* v listině císaře Jana VIII. z 1442, Acta graeca medii aevi 3, 215.

stavbu sv. Jana Aliturgita, nežli aby se pouštěli do dělání takového velikého nevkusného chrámu, na jehož dokončení nemají ani prostředkův.

Stavebním choutkám moderních Mesembriotův za oběť padl malý kostel *Χριστὸς Ἀκροτήριος* na východním mysu poloostrova městského. Zbořili trosky jeho do základův co stavební materiál k nové budově! Zrušení jejich tím více sluší litovati, poněvadž dějiny toho chrámu dají se poněkud stopovati. Zde na *akropoli* staré Mesembrie zpomíná se za dob byzantinských „císařský a patriarší“ klášter *τοῦ Σωτῆρος Χριστοῦ τοῦ Ἀκροπολίτου*, který oplýval jměním a statky; ve 14. století schudl, až se jeho obnovení 1369 na vlastní útraty ujal mnich Makarios.[26]) Pod ním končí se skály městské strmými srázy v nízký mys z nakupených balvanův. Ode dvou větrných mlýnův otvírá se tu rozkošný rozhled. Z jednoho místa přehlíží se celé přímoří od okolí Agathopole a od jasně znatelné Sozopole pod hustými hřebeny a homolemi Strandže až k mysu Emonskému. Zajímavý je pohled na sever na poslední kus Balkánu. Za modrou hladinou tiché zátoky vidí se nejdále v levo zmíněné bílé písčiny pobřežní, dáleji ústí řeky *Hadžideré*, které skrze močár Kardis protéká do moře. Pak následují jasnozelené pobřežní vinice Mesembriotův u přístaniště pro dříví (bez domův) *Ἁγία Ἄννα* a u další malé vsi (49 d. řeckých), která turecky slove *Küčük Monastir*, řecky *Ἅγιος Βλάσιος*; tam stál ve 14. století také jeden patriarší klášter sv. Vlasia. Nad vinicemi táhnou se lesnaté svahy Emonského Balkánu (tur. *Eminé-Balkan*), jehož hřbet je dle ruské mapy na nejvyšším místě 473 metrův vysoký. Mezi temnějším zelením lesův sklání se k moři i ojedinělé žluté nivy žitné. Za štítkem vrchu sv. Eliáše (386 m.) prohlédají větrné mlýny řecké osady, řečené *Emon* (tur. *Eminé*, 114 domův), v jejímž jménu podnes trvá živá zpomínka na antický *Haemus*. Nejdále na pravo vybíhá holý chlum, který náhle jako useknut skalnými srázy spadá k moři — mys Emonský, konec Balkánu, asi 13 kilometrův od našeho hlediště. Maják jeho se odsud nevidí. Četné stopy klášteříkův a kostelíkův, jakož i názviska vršků a míst dle svatých svědčí o dávném bytování eremitův na „hoře Emonské“. Za středověku stál na mysu i hrad *Emmona*, v památkách řeckých i italských často zpomenutý.[27]) Okolo mysu počítá se z Mesembrie do Varny, arci za příhodného větru, 6 hodin plachtové plavby.

Dějiny Mesembrie obsahují téměř půl třetího tisíciletí. Nejstarší lidské sídlo na skalném poloostrově bylo hradisko thrácké; aspoň spisovatelé doby klassické tvrdí, že řecké slovo *μεσημβρία*

[26]) Acta patr. 1, 502.

[27]) Místo *mauocastro*, u něhož ok. 1315 bulharští poddaní oloupili Janovské plavce (Heyd, 1, 579), myslím čísti sluší *(e)manocastro*, *κάστρον Ἔμμωνα*, u mysu *cauo de l'Emano* na mapě Janovana Petra de Vesconte 1318, mons Emona na zeměvidu Fra Maura z 15. věku v dožově paláci Benátském.

či dorsky *μεσαμβρία* (poledne) nastoupilo jen co obměna staršího názvu thráckého, který obsahoval v sobě slovo *βρία* (město).[28] Doba a způsob založení první osady hellenské jsou nejasny. Některé zprávy jmenují co zakladatele dorské Megařany, původce kolonií Bosporských. Z jednoho místa u Herodota lze souditi, že Mesembria stála již za Dariova tažení na Skythy (513 před Kr.). Na jiném místě u něho čteme, jak obyvatelé Byzantia a Chalkedonu po nešťastném povstání Řeků v asiatských proti Peršanům 493 před Kr. příchodu loďstva perského nevyčkali, ale vlast svou opustivše odpluli do Pontu a tam se usadili v Mesembrii.[29] Vedle mladší Kallatidy (u nynější Mangalie) „Mesambria" byla jediné město dorské na těchto březích. Zdá se, že Herodot sám navštívil Mesambriany na své plavbě do Olbie na severním pobřeží Pontu. Nápisy zdejší, které zmiňují spolky s Istriany (Istros blíže ústí Dunajského), Tomity a Apolloniaty, zpomínají místní chrám Apollonův i vinice městské a obsahují udělení čestné „proxenie" cizincům, Thessalům i thráckým Astům, jakož i stříbrné mince s nápisem (*Μεσαμβριανῶν*) s Palladou, Dionysem, přilbou nebo hrozny, nyní velmi vzácné, svědčí o dávném rozkvětu této obce. *Naulochos* za koncem Haemu (u Gözeke) a *Bizone* u dnešního zálivu Balčického byly prý osady plavců Mesembrijských.[30] Za římských dob město ustupuje do pozadí, avšak od Hadriana do císaře Philippa raženy i zde mince s obrazy Dionysa, Demetry, Zeva, Apollona, Hygieie atd.

Za dob stěhování národů o Mesembrii není mnoho řeči, neboť pro mořskou polohu byla vojskům suchozemským těžko přístupna, pročež nepřítel raději táhl na sousední Anchial. Od usazení Bulharů v Podunají stala se Mesembria hraniční pevností, nejkrajnějším *κάστρον* říše východořímské na podnoží Haemu. Za mírných časů kvetl zde obchod s „barbary", avšak byl tu i arsenál pro časy válečné, v nichž Mesembria sloužívala za přístav a za východiště mořských i suchozemských pochodů proti Bulharům, ku př. za bojovného Konstantina V. (741—775). Leckdy se stalo, že sesazení panovníci bulharští utekli se sem jakožto do nejbližší pevnosti řecké, jako za Konstantina V. kníže Sabin a v 13. věku jeden z posledních Asěnovců. K sesílení obyvatelstva usazováni v Mesembrii i osadníci maloasiatští. Za Justiniana II. sem s rodiči svými přesazen mladý Lev Isaurský a když císař ten po svém sesazení uprchl z Krymu a pomocí bulharského knížete Tervela táhl tudy okolo na Carihrad (705), Lev mu vyšel vstříc s darem 500 ovcí, začež jmenován spat-

[28]) Strabo 7, p. 319. Nicolaus Damascenus u Steph. Byz. (*βρία = πόλις*, zakladatel u Strabona *Μένα*, u Nikolaa *Μέλσος*). Na mincích teprve v 3. stol., za Septimia Severa, nastupuje *η* místo dorského *α*.

[29]) Co osada Megarských u Strabona, Skymna a v Periplu Anon. Herodot 4, 93 a 6, 33.

[30]) Strabo l. c. a Periplus Anonymi.

harem — počátek karriery, která isaurského mladíka vedla konečně i na trůn.[31]) Císař Theofil (829—842) prý vystavěl věž na isthmu, bránu městskou i jeden ze starých kostelův zdejších.[32]) V duchovním ohledu Mesembria prvotně byla spojena s Anchialem, což se i později často opakovalo. Veliká katastrofa bylo nenadálé dobytí Mesembrie od bulharského Kruma v říjnu 812 po krátkém, asi 14denním obležení, při kterém stroje bulharské řídil jeden arabský mistr, přeběhlík z vojska byzantinského. Mezi kořistí dobytou zde a v Develtu zmocnili se vítězi i 36 ohněmetných „sifonův" se zásobami „řeckého ohně".[33]) Ale Bulhaři se zde neudrželi a město zůstalo byzantinským.[34])

Za císařův Komnenských o Mesembrii ani neslýcháme; schází i u Idrisiho. Za to nabyla nové důležitosti po obnovení cářství bulharského se stolicí v Trnově, a spolu s bližencem svým Anchialem často přecházela z ruky do ruky. Bulhaři jméno její s malou hláskovou proměnou obrátili na *Nesebr*, vedle něhož se ve spisech slovanských vyskytuje i tvar *Mesebr.*[35]) Pachymeres ji nazývá „městem velikým", Nikeforos Gregoras „přímořským městem pevným a lidnatým".[36]) Popis polohy u Kantakuzena hodí se docela na nynější dobu: císařský letopisec zná převlaku (*τὸ στενόν*) a studnici (*πηγή*) venku nedaleko města, ze které Mesembriané již tehda brávali všecku vodu k pití, uvnitř majíce jen vody nedostatečné a špatné, což při obležení bylo velikou nevýhodou. O území městském nevíme, leda že hrady Kozjak a Emona počítány k eparchii Mesembrijské.[37]) V kostelích chovány četné reliquie: 1256 za dob latinského císařství Benátčané město, tehda bulharské, náhle přepadli a z něho odvezli hlavu sv. Theodora, bývalého patrona svého.[38]) Listiny byzantinské zpomínají čtyry kláštery zdejší, vesměs patriarší: Spasitelův na Akropoli, Matky Boží *τῆς Ἐλεούσης* a sv. Vlasia pod Haemem naproti městu, o nichž jsme již promluvili, jakož i blíže neznámý *τῆς Ἁγιοσορειτίσσης*. Válkami tak byly sešly, že patriarcha

[31]) Theophanes ed. Boor 1, 391.

[32]) Moltke 342 (snad dle nějakého nápisu?)

[33]) Theophanes 1, 499.

[34]) *Βουνὸς Λέοντος*, „pahorek Lvův" u Mesembrie zavdal pozdějším letopiscům (Theoph. Cont. 25) podnět k vyprávce o vítězství císaře Lva Arména nad Bulhary, o kterém lepší zprávy ničeho nevědí; srovn. Hirsch. Byz. Studien 126. V 10. stol. Mesembria byla byzantinská (jistě v čas bitvy 917); pro bulharské držení její není žádného výslovného svědectví.

[35]) **Несабръ и късе Поморие** v zápisu psaltiru z 1337, Per. Spis. sv. 21 a 22 str. 274 Nesebr v životopise sv. Sávy od Domentiana str. 328. „Nesebr grad" v chronografu Vrchobreznickém (čes. musea) f. 199a ve vypravování o příchodu Bulharův. V životopise sv. Theodosia Trnovského „gora Emonskaja bliz Nesebra" i „okrst Mesebra". V pomenníku Palauzova metropolité „Mesembrьstii".

[36]) Pachymeres 1, 211, Niceph. Gregoras l. IX. cap. 13 p. 457.

[37]) Acta patr. 1, 367 (1357).

[38]) Hopf, Gesch. Griechenlands (Ersch Gruber d. 85) 260.

(ok. 1382) správu jejich přenechal místnímu metropolitovi jako svému „exarchovi“ (zástupci).[39]) O důležitosti přístavu Mesembrijského pro Bulharsko dovídáme se také z popisu návratu sv. Sávy srbského z Palestiny (1235); z Cařihradu se plavil mořem do „Nesebra“ a odtud na koních, v ústrety mu poslaných, jel k cáři Asěnovi do Trnova. O místním obchodě máme i zprávy italské. Benátčané přiváželi sukna (draparia) a odváželi obilí, pšenici i ječmen, odsud a z Anchialu do Cařihradu. Při tom mívali spory s byzantinskými celníky (comerclarii) a úředníky nad obilím (officiales super frumento), jakož i s vojenským „megatrierarchou“ (admirálem), neboť Řekové chtěli dovoz obilí odsud do Cařihradu vyhraditi svým poddaným. Vedle Benátčanův přicházeli i Dubrovčané (ok. 1278 Marin Bunić s nákladem Benátského sukna) a ovšem i Janované.[40]) Měšťané byli jako za starověku a jako nyní Řekové, ale s Bulhary se již z kupeckých ohledův uměli snášeti. Když se Bulharům vedlo zle, jako za pádu dynastií Asěnovcův a Terterovcův, rychle přešli k Byzantincům. Ale naopak je štěstí Bulharův odvracelo od Byzancie. Za Svętslava smlouvou přešli k Bulharům. Po nastolení cáře Jana Alexandra drželi se zprvu Byzancie, ale nepříliš upřímně, neboť jakmile Byzantinci u Rusokastra (1332) byli poraženi, Mesembriané zase od nich odpadli a řeckou posádku buď pobili, buď vyhnali.[41]) Horské okolí bylo bulharské, jak se vidí i z povstání bulharského vůdce Dobromira v sousedství r. 1078.

V pozdějším středověku Mesembria sdílela stejné osudy s Anchialem. V první polovici 13. věku byla bulharská, v druhé byzantinská, v první polovici 14. století zase bulharská (kromě malých výminek), 1366—1453 opět byzantinská. Poslední války mezi Bulhary a Řeky se točí kolem jejích hradeb. L. 1364 Jan V. Paleolog po dobytí Anchialu oblehl Mesembrii, vystavěl u vchodu z pevniny ku převlace oblehací věž, ale Mesembriané statečně se hájili, až cář Jan Alexander přirazil s vojskem Bulharův a tureckých žoldnéřův a nepřítele přinutil k odchodu; věž svou Řekové při tom sami zase strhli.[42]) L. 1366 hrabě Amadeo Savojský Mesembrii Řekům zase dobyl útokem po suchu i po moři ze tří stran, ne bez velikého krveprolití. Za posledních Paleologův Mesembria s okolím stala se jedním z nejdůležitějších měst hynoucí říše. Poslední císař Konstantin za mladých let, po smrti otce svého, císaře Manuela († 1425), a za panování bratra svého Jana VI. některý čas byl údělným pánem Mesembrie, Anchialu i tamního okolí. Brzo potom Mesembria se stala jevištěm boje mezi Paleology samými (1441—42). Nejmladší bratr Jana i Kon-

[39]) Acta patr. 1, 502; 2, 22 (všecky čtyři) a 152.

[40]) Tafel a Thomas, Urk. zur Handelsgeschichte von Venedig 3, 238, 244, 246 a Thomas, Diplomatarium veneto-levantinum (Venetiis 1880) 165.

[41]) Pachymeres 2, 601. Kantakuzenos 1, 459. Niceph. Gregoras X, 4 p. 487.

[42]) Kantakuzenos na samém konci svých pamětí.

stantina, lehkomyslný despota Demetrios zařídil si tam samostatné panství a s Řeky pomořskými i s najatými Turky začal vésti boj o trůn byzantinský, znepokojováním samého Cařihradu. Pohnutka k tomu byla způsobu poněkud romantického. Chtěl za manželku pojmouti Theodoru Asaninu, dceru velmože Pavla Asana, potomka jedné větve bulharských Asěnovcův, která se byla uchýlila do Byzantia, ale ostatní Paleologové mu v tom bránili. Tu Asanina s otcem ujela z Cařihradu do Mesembrie, Demetrios odplul za ní a po sňatku začal odboj. Zprávu o těchto příbězích nám podává jeden z posledních letopiscův byzantinských, diplomat Phrantzes, který v lednu 1442 sám se v Mesembrii co posel Konstantinův marně snažil o smíření. Ale Demetriův podnik se nepodařil. Posledního léta říše byzantinské Mesembria císařským chrysobullem (1452) slíbena „Jankovi" (*Ἰάγχος*) Hunyadovi, jenž ze své strany se zavázal město obsaditi a říši řeckou hájiti; listina, kterou sestavil Phrantzes sám. Hunyadovi skutečně odeslána, ale bylo již pozdě.[43]) Krátce před pádem Cařihradu, asi v únoru 1453, Karadža beg zmocnil se všech měst černomořských, která potud nebyla ještě v rukou tureckých, mezi nimi hlavně Mesembrie a Anchialu.[44])

Osudy města za dob tureckých jsou daleko temnější, nežli příběhy středověké. Z nápisův kostelních se dovídáme, že tu sídleli majetní *archontové*, kteří chrámy ty časem dávali opravovati. Eparchie Mesembrijská ještě do nedávna obsahovala i Provadijsko. L. 1829 Turci, nenadálým přechodem Rusův přes Balkán překvapení, poraženi u sv. Vlasia. Osman paša s 2000 muži, místo co by ustupoval polem Anchialským, uzavřel se do Mesembrie, ale od generála Rotha a admirála Greigha rychle přinucen ke kapitulaci.

Z Mesembrie nastalo mi dvoudenní cestování do Varny, které jsem nastoupil s jakousi nejistotou, pro nedostatek bližších informací o cestě. Dne 14. července ráno vyjel jsem na svém voze v průvodu dvou jízdných rumelských žandarmův; jeden byl rusovlasý, slovanského líce Bulhar v bílé čepici (ruské furažce) bez štítku, v bílém kabátě a modrých nohavicích, druhý pak černobradý tichý Turek, docela modře oděný, s černým kalpakem po čerkessku v týle posazeným; mohamedáni i v letním parnu raději nosí těžkou beranici nežli „gjaurskou" placatku. O $8^1/_2$ h. odjel jsem od konce isthmu, minul rozcestí do Anchialu a k Balkánu vedle bahen, prostírajících se v pravo, a vjel u západního konce močárův do úrodné doliny řeky *Hadži-deré*. Mezi pustinami s křovím a trním prostíraly se okolo vsí nivy žitné a kukuřičné, s množstvím modrých vysokých čekanek, promíchané

[43]) Phrantzes 122, 194, 327. Srovn. Hertzberg, Gesch. Griechenlands 3, 508 a Zinkeisen, Gesch. des osm. Reiches 2, 67 pozn.
[44]) Ducas 145.

nevysekaným bezem a paliurem. Na pravo táhl se lesnatý nízký Balkán. Za turecko-bulharským *Indžekői* (9½ h.), v němž na „dukjanu“ (krčmě) byl nalepen bulharský tištěný formulář finanční správy okolije Anchialské, na prázdných místech vyplněný řecky, minuli jsme řeku brodem, projeli skrz bulharské *Barakli* a přirazili (10¾ h.) do podbalkánské vsi *Gülevca* (či *Güleler*), obývané od Bulharův, Turkův a Cikánův. Rozbil jsem polední stánek svůj mezi vsí a úpatím hor v lese pod vysokými rozsochatými duby, od sebe dosti řídce rozestavenými. Na sever viděl se nízký Balkán a vysoko mezi jeho lesy žlutá pole s jedním domkem vsi *Erkeče;* na jih rozkládala se vesnice, za žetvy kromě občasného vytí psův jako vymřelá, s hnědými slaměnými krovy, a za ni vystupovaly opodál vršky Pepiriny. Parný vzduch (+ 26° C. ve stínu) sotva se chvílemi pohnul lehkým větříkem z hor. Od trnité ohrady s *mandrou* (stříškou), pokrytou suchým listím, ozývaly se zvonky ovcí a píšťala (*kavál*) pastýřova; na podlesí pásly se veliké husy a skrze stromoví probělávalo v dáli stádo bílých volův. Z mlčenlivého rozhlížení po idyllické krajině vyrušila mne návštěva horala. Statný vysokorostlý Erkéčenin v huňaté beranici a drsném šatu z hnědé ovčí vlny sedl bez pozdravu vedle mne do trávy, ořezoval si kudlou malý proutek, ptal se mně, co a kam a na mou otázku suše odpověděl, že žene jehňata (*kára šíleta*) řeznikovi *na Mesébъr;* o svém Erkeči pravil, že má 200 (*dvjásta*) domův (dle statistiky 1171 obyv.), jen bulharských a že má dva učitele, načež vstal a rovněž bezceremonně odešel za svým stádem. Moji lidé zatím pustili své koně na pastvu mezi stromy a přinesli ze vsi oběd: sýr, vejce, mléko, režný chléb a vodu. Když jsem chtěl platit, vesničané odepřeli přijmout peníze. Mezi jídlem hlásil se ke mně i vesnický učitel, téměř chlapec, rodilý až z Prespy v západní Makedonii.

Další cesta vedla dle potoka, který splývá do Hadžideré a bulharsky slove *Bjála rjáka*, turecky *Akderé*, do prosmyku zvaného *Akboaz*. Tudy přešel dne 22. července 1829 hlavní ruský voj přes Balkán, a tudy za starověku vedla hlavní cesta z Cařihradu k Dunaji; ale nicméně přechod ten v našich knihách a mapách je téměř docela opominut. Od vsi (1¼ h.) jel jsem čtvrt hodiny mezi převysokým hlohem a paliurem, plným divého vína. Po nesnadném přechodu přes skalný potok u malých mlýnův stihli jsme nadobro zpustlou a horskými vodami rozmytou silnici s telegrafem, jenž spojuje Burgas s Varnou, a jeli půl hodiny zlou skalnou úžlabinou mezi starými duby zvolna nahoru. Na vrchu se otevřel malebný horský kraj. Dubové i habrové lesy, na krajním houští opletené plaménkem, se střídají s poli zralého žita, sahajícími v levo až ke vsi Erkeči. Cesta sama v zářezích po stráních je lepší. O 3 h. stihli jsme na hřeben Balkánu. Od rozpadlé turecké šance (*tabija*) z poslední války otvírá se krásný rozhled na všecky strany. Balkán sám je zde hračka v po-

rovnání s částmi v západním Bulharsku; ruská mapa klade to místo s 427 metry. Na jih vidí se celé pole Anchialské, Anchial sám za zrcadlem svého solného jezera, Burgasský záliv, Sozopol i daleké vrchy Strandže s ploským Bakarbairem; v pravo za dolinou Hadžideré táhnou se temnomodré obrysy Aitosského Küčük-Balkanu (Malého B.). Na sever oko bloudí po širých, pustých lesích; poznávají se v nich tři příčné zářezy řeky Kozjacké, Kamčije i řeky Provadijské, splývající do moře. V dáli vidíme, jak se břeh u Varny otáčí na pravo a tam nejdále na severovýchod pluje něco jako dlouhé bílé obláčky nízko nad mořem: to jsou skalné břehy okolo Balčika. Celou východní stranu panoramy zaujímá temnomodrý Pontus; jen lesnaté výšiny mysu Emonského stojí v cestě, jinak by mořská čára obzorová byla nepřetržitá.

Odtud jsme začali sestupovati dolů, do ohromných pralesův, které ještě vypadají tak, jak je popsal Theofylakt Simokatta na počátku 7. století. Mezi starými i mladými duby stojí i ojedinělé habry a jasany. Místem lísky a divé víno tvoří jako oponu před houštím vnitřního lesa, místem zase rozložité větve klenou se nad cestou a vrhají na ni tmavý, chladný stín. Telegraf nejvíce je upevněn na silných kmenech stromův samých. Pod korunami starých dubův vábí poutníka krásná stinná místečka s mechem a travou. Jinde zase se otvírají malé lučinky lesní s křovím bezovým a s malými loužemi, z nichž se zvedá tuhé rákosí. Do nedávna tu bývala zlá skrýš lupičská. Na nejhorším místě, kde se tmavým tichým lesem po kamenité půdě sjíždí dolů, moji průvodci mlčky sňali karabiny a drželi je k výstřelu pohotově, shýbajíce se v sedle pod větvovím a opatrně se rozhlížejíce. Asi za hodinu (4 h.) stihli jsme k rozcestí; na levo se přijde do turecké vsi *Karamandže*, která patří ještě k Rumelii. O $4^3/_4$ h. les se pootevřel a my přirazili do pomezní vsi knížectví bulharského, do *Ajvadžika*.

Ajvadžik, malá víska asi 30 domův, leží na levém břehu hraničního potoka *Akderé*, který v těsném a hlubokém řečišti se ubírá lesnatou dolinou od severozápadu k jihovýchodu a doleji se spojuje se silnějším *Gözeke-deré*, jehož ústí do moře je asi 4 hodiny odsud vzdáleno. Dolinou nahoru leží asi 4 hodiny na západ stará bulharská ves *Gulica* (tur. *Sudžular*), zmíněná již od Gjorgjiće 1595, pod malým amfitheatrem vyšších vršků u vrchoviště zdejšího potoka.[45]) Guličané jsou podobně jako Erkečané rázný lid a osadili prý mnoho vsí ve Varnensku. Zpomínka na kdoule (tur. *ajva*) ve jménu Ajvadžiku je přinešena asi z dalekých teplejších krajin; i při nízké nadmořské poloze zde není vinic ani ovoce a noci bývají chladné i prostřed léta. Kolem do

[45]) Gjorgjić 1595 připomíná cestu přes Balkán skrze křesťanskou ves *Golica* (u Makuševa 2, 251 tištěno Goliva), 4 miglie od moře, schůdnou pro vozy.

kola celý obzor je vyplněn širými dubovými lesy, mezi kterými se jen u vsi vidí trochu polí. Hodil jsem se právě k národopisné proměně. Zdejší fanatičtí Turci byli zrovna na skoku a chtěli ještě letos odejíti. Žito zaseli v čas, ale s kukuřicí se opozdili, tak že byla docela zakrsalá; cibuli i menší potřeby ode dne ke dni kupovali v krámě. Za tureckých dob žili od loupeže anebo od provázení karavan na ochranu proti loupežníkům (totiž sobě samým), začež si dávali od chuďasův, jako od cihlářův z Kyrklisenska, platiti i zlatými lirami. Celou ves nyní prodali velmi levně za tisíc lir (asi 10.000 zl.); bylo mi řečeno, že letošní úroda sama měla cenu polovice té summy. Nejprve ji chtěli koupiti Bulhaři z čifliku Eskipasli u Anchialu, ale rumelská vláda jim nedovolila se odstěhovat. Nyní Ajvadžik převzala blízká přímořská osada *Bela* či *Aspro* (Řekové), chtějíc jej obrátit na svůj „čiflik“. Ve vsi nebylo ničeho k dostání. Můj turecký vozka z Varny uhostil se u nějakého musulmana, ale rumelští žandarmové, jakkoli jeden z nich byl Turek, nemohli ani za peníze dostati ječmen nebo oves a proto hned jeli zpět přes hranici. Mne se ujal správce bulharské celní stanice, který s šesti jízdnými strážníky bydlel v novém čistém úředním domku nade vsí, u něhož na stožáru vlál prapor bulharský. Pro stráž vše se kupuje z daleka, hlavně z Gözeke u moře, kde byl ty dni „panair“ (jarmark). Karavan chodí tudy málo; jen onehdy projelo 11 vozův do teplic Aitoských. Telegraf jde kolem, ale stanice není až do Varny. Rumelioti na těch místech celního úřadu neměli, leda jednoho strážce v Gözeke. Od tří let prý se v okolí žádná loupež nestala. Hlavní pohnutka Turkův k odchodu byla prý hranice; měli polnosti i v Rumelii za řekou, za které platili daň na druhou stranu, a o daň z dobytka (*beglik*), pasoucího se po obou stranách, byly stálé neshody.

Okolí má zajímavost archaeologickou a zasluhovalo by podrobné prozkoumání. Přes tuto část Haemu vedly dle římských itinerářův dvě silnice, jejichž stopy spolu s pozůstatky opevnění v prosmycích se dají ještě sledovati: přímořská cesta z Mesembrie přes *Templum Jovis* do Odessu (nynější Varny) a vnitrozemská z Anchialu přes Scatrae do Marcianopole (u nynější Devny). Na první silnici nalezá se dle zpráv, které mám od Varnenských přátel, mezi osadami Jeniköi a Gözeke *kapija*, totiž stará stěna s vraty. Na blízku leží na místě, kde jednotvárná zelenost strmých lesnatých břehův je přerušena ústím těsné doliny, zmíněná přímořská ves *Gözeke* či *Gjózeke*, nad kterou stojí na jižní straně zřícený hrad, za středověku známý co *Kozjak*.[46]) Dáleji na sever zjevují se prý kusy dlážděné cesty, k Varně obrácené a místem 40—50 krokův dlouhé, u vesnice Arnautlar. Druhá, vnitrozemská silnice římská šla skrze nynější Akboaz a skrze pralesy, kterými

[46]) *Κοζέακον*, Acta patr. 1, 367. Cossacho u Benátčana Negri.

jsem právě projel, a byla mezi Gulicí a Ajvadžikem zavřena rovněž příčnou zdí s vraty a věžemi, jejíž zbytky leží u vsi Karamandže, asi 4 kilometry západně od Ajvadžika na rumelské půdě.[47]) Dle shody vzdáleností od Anchialu i od řeky Panysu, dnešní Kamčije, není pochyby, že tvrz ta je totožná s římskými *Scatrae*, které obnovil ještě Justinian. To jsou „Vrata Haemská" (*πύλαι τοῦ Αἵμου*) na jih od Marcianopole, které koncem 5. století zpomíná Malchos.[48]) Strážníci bulharské celnice mi pravili, že zeď ta prý jde od Karamandže lesem až k moři (15 kilom.), což ovšem je pouhá domněnka, předpokládající spojení pevností na obou cestách. Od Karamandže vedou zbytky dlážděné silnice pustými lesy přes okolí vesnic *Džeferli* a *Gebeš* až za Kamčiji k osadě *Sultanlar* na dráze z Ruščuka do Varny, tedy zrovna k ssutinám staré Marcianopole.

Ráno dne 15. července vyjel jsem ($7^3/_4$ h.) z Ajvadžika se svým tureckým vozkou samosám, bez ozbrojeného průvodu. Jízdného strážníka, kterého mi z Varny od okresního úřadu poslali v ústrety, potkali jsme teprve po cestě. Za vesnicí stála v podlesí u boudy z roští selská stráž s ručnicemi, dva Bulhaři a dva Turci, s plechovými odznaky na prsou; byl to nový způsob hlídání silnic stálými místními pikety, zavedený teprve před nedávnem. Pak se jelo celé dvě hodiny podobnými lesy, jako včera. Cesta, dosti slušně upravená voznice i s můstky, vedla jako ulicí mezi hustým houštím, zavírajícím po obou stranách pokraji stinného pralesa dubového. Vláda bulharská několikráte přikazovala, aby se houšť u cest vysekala, ale rozkazy ty zůstaly na papíře; bandité mohou pocestného docela z blízka překvapit náhlým *dur!* (stůj), za nímž z vysokého křoví následují hlavně namířených pistolí nebo ručnic. Po dvouhodinné lesní jízdě otevřel se úrodný kraj s polnostmi a s kališti pro bůvoly; v levo viděly se hory u Gulice, v pravo v hloubi zase moře až k obzoru. Projeli jsme ($10^1/_4$ h.) skrze tureckou ves *Arnautlar*, původně jistě osazenou od Albáncův, kteří, jak bezpečně víme, sídleli do nedávna i okolo Provadije. Cesta je k zamezení potulek dobytka často přehražena ploty, jejichž vrátka sluší před vozem otvírati a za ním zavírati. Stihli jsme Turky, kteří na koních v klecích vezli slepice na trh do Varny. Sjíždějíce ke Kamčiji přirazili jsme ($11^1/_4$ h.) do vsi, která bulharsky slove *Orechovo*, turecky *Derviš-Jovan*. Za dusného parna poledního (ve stínu 30° C.) odpočinul jsem si v podloubí malé krčmy vesnické. Pro-

[47]) Popisují St. Clair and Ch. A. Brophy, A residence in Bulgaria, London 1869 p 56.

[48]) Tab. Peut.: „Marcianopolis XII, Pannisso XII, Scatras XVIII, Cazales XVIII, Ancialis." Itin. Antonini ed. Parthey 107: „Marcianopoli. Scatris XXVI. Anchialis XXIIII." Ravennatis anonymi cosmographia ed. Pinder et Parthey p. 187: „Marcianopolis, Panusion, Scatras, Carsaleon, Aquis calidis." Skatrina: Procopius de aedif. 307, 15 (Moesia). Malchus frag. 15.

budilí Bulhaři zdejší mi pravili, že jejich ves slove *Stáro Oréchovo;* čtvrt hodiny k moři leží *Novo Oréchovo*, a tolikéž k západu *Derviš Muslim*. Dáleji na západ následuje *Djulgérovo*, posledně znovu osazené od přistěhovalých Bulharův z Adrianopolska.

Sousedství Kamčije ohlašuje se zde hustými oblaky komárův, kteří večer znepokojují celou dolinu. Od vesnice (1 h. 10 m.) k řece jede se půl hodiny bařinatými luhy s přebujnou vegetací, které provázejí pravý břeh od Köprikói až k ústí. Ohromné břesty a duby, košaté jeřabiny a silné hlohy, opletené divým vínem, barvínkem a břečtanem, vrhají hustý vlhký stín na cestu, která se svým v létě stvrdlým blátem není právě příjemná. Větve stromův a křovin mrskají nás i ve voze do tváře. Na jaře se někdy celé toto prostranství zaplavuje; v samém Orechově mají čluny (tur. *kaik*), aby mohli v takový čas jezditi zatopeným lesem k mostu. Dříví nanešené zátopami z hořejších krajin leží všude mezi stromy a leckde se ve stínu prostírá i nevysušené, hluboké bahno. Konečně ($1^3/_4$ h.) přijeli jsme k mostu, vloni postavenému. Kamčija je zde, asi 5 kilometrův nad ústím, velmi hluboká a do 50—70 krokův široká; vody její, po deštích blátivé, s dlouhými po proudu rozvlečenými konfervami na povrchu, plynou zvolna mezi hustou obrubou pobřežních stromův, které se větvovím skláněji až do vody. Za války 1829 o přechod na zdejším místě krutě bojováno, až Rusové posicí tureckou obešli, přepravivše se hořeji u Djulgerova a u Köprikói. Pro menší lodě řeka jistě je splavná; sluší jen učiniti náležité pokusy.

Poslední kus cesty vedl blíže k moři zase na vzdušných výšinách, většinou vzdělaných, s častými přechody přes hluboké úvaly potokův, stékajících k moři. Místem se vidělo nazpět pobřeží až k Emoně; mezi temnomodrou hladinou a zelenými vrchy leskly se veliké bílé písčiny, nahromaděné mezi močáry Kamčije a mořem. O $2^3/_4$ h. minuli jsme turecku-bulharskou ves *Petre;* naproti v levo leží za úvalem turecká víska *Jaila*. Pole s rozptýlenými duby, javory a lískami ustoupila pak (4 h.) lesnaté končině v přišerně klikatém úvalu *Pašaderé*, v němž dle výkladu mého vozky před časy nějaký paša byl zabit. Krajina budí zpomínky na krutě lesní seči zdejší 1829, když Turci marně se snažili vybaviti obleženou Varnu. O 4 h. 50 m. spatřili jsme z výšin v hloubi před sebou bílou Varnu a její jezero. Roklinami s hustým houštím sjeli jsme zvolna dolů na rovné pole, prostírající se mezi jezerem a mořem, a vstoupili mostem přes odtok jezera, 20 minut od úpatí, do ulic Varnenských (5 h. 35 m.).

Ve Varně byl jsem zase ve známém kraji, u světové cesty, spojující Cařihrad s „Evropou“. Ubytoval jsem se v pohodlném novém „Hôtel St. Pétersbourg“, držaném od jednoho Bulhara, který dříve hospodařil na Rusi. Po příjezdu stihla mne nenadálá nehoda. Již odpoledne jsem po cestě cítil jakousi docela ne obvyklou vrátkost. V noci jsem se prudce rozstonal od žaludku

a nemohl do rána ani oka zavříti. Zpěv Turkův „ramazanlijův“ v sousední osvětlené džamiji byl mi slabou útěchou. Přátelé Varnenští nazejtří tvrdili, že jsem snad někde v posledních osadách něco jedl z necínované měděné nádoby a tím se poněkud otrávil. Buď jak buď, z jitra jsem se cítil lépe a třetího dne se v cestování pokračovalo. Mezi hovorem ptal jsem se na sněm, zasedající v Trnově, a dověděl se, že v knížectví mají již od celého týdne zase nové ministerstvo pod předsednictvím Karavelova, což v Burgase, ba ani v Ajvadžiku ještě známo nebylo!

---

6. Varna a Kaliakra.

Varna. Směsice národností. Nejnovější stěhování národův. Turecky mluvící křesťané či Gagauzi, potomci starých Kumanův. Dle pobřeží na sever. Ssutiny u Dišpudaku a Ekrené. Islamský Akjazyly-Babá a křesťanský sv. Athanas v jedné osobě. Staré Krunoi či Dionysopolis, město Bacchovo, nynější Balčik. Step Dobrudžanská, její rostlinstvo a mohyly. Gagauzské městečko Kavarna. Mys Kaliakra a jeho hrad. Pralesy Batovské s divým vínem.

Varna rozkládá se mezi sladkovodním jezerem Devnenským a břehem mořským na dně široké doliny, která na sever i na jih je omezena strmými výšinami; výběžky těchto výšin spadají co strmé mysy do moře a obstupují přístav Varnenský z obou stran. Pod městem se ubírá odtok jezera mezi neladnými bařinami a písčinami do moře. Skalný mys na jižní straně malého, před vlnobitím Pontu nechráněného zálivu slove turecky *Galata-burun*, mys severní obyčejně *Varna-burun*.

Město má značnou minulost. Za starověku slulo *Odessos* (*Ὀδησσός*), později i *Odyssos*, *Odyssopolis*. Založeno od Miletských v první polovici 6. století před Kr. na pobřeží, obývaném od thráckého kmene Krobyzův. Mince zdejší (*Ὀδησειτῶν*) jsou stříbrné z dob samostatnosti a bronzové z doby císařské od Hadriana do Gordiana, s obvyklým množstvím bohův, s narážkami na hojnost a úrodnost kraje a také s božstvem místní řeky. Za dob římských Odessitané náleželi k „pentapoli“ (později „hexapoli“) řeckých měst pontických, ke spolku, jehož střed se nalezal zprvu zde, později v severnějším Tomis. Za dob stěhování národův Odessos často bývalo východištěm vojenských pochodův a vyslaneckých jízd do Podunají. Plán antického i středověkého města novějšími stavbami pevnostními arci velice je změněn. Jediný zbytek starodávného opevnění je zřícenina massivní věže, asi 8 metrův vysoká, ze střídavých vrstev velikých čtverhranných kamenův a cihel, obojí vždy po čtyrech řadách, s patrnými oblouky cihelnými ode dveří nebo oken; stojí blízko nejvyššího místa terrainu městského, vedle řeckého kostela sv. Jiří, mezi dvory několika soukromých domův, jimž slouží — za záchod. Věž náležela asi k severní frontě původní akropole, která na

straně mořské se opírala o vysoké skalné břehy, zdvihající se na sever od nynějšího mostu přístavního. Po městě nalezá se plno starých zděných sklepův z dob předtureckých. Na dvoře hostince, ve kterém jsem přebýval, ležely nově vykopané žlábkované i hladké sloupy a jonské i korinthské hlavice jemné práce, při stavbě domu vykopané. Při dělání ulic a boření tureckých bašt neustále se vynášejí na jevo nápisy, sůšky i mince z dob císařův římských a byzantinských. V domě řeckého metropolity mi ukázáno asi 15 nápisův řeckých, nejvíce náhrobních, s basreliefy;[1] jiné se chovají v bulharské státní reálce a v domech soukromých. Nejpozdější z těch, které jsem viděl, je z dob císaře Justiniana I., náhrobek jednoho kupce ze vsi Tarutie u Apamee v Syrii, nové svědectví o velikém rozsahu obchodu syrského za doby císařské.[2])

Od konce 7. století město vystupuje pod novým jménem *Varna*. Byzantinští letopisci vypravují, že Bulhaři 678 vnikli až k „Varně blízko Odessu“ a tamní kraj vnitrozemský obsadili.[3]) Dle místa toho se soudí, že jméno Varny původně příslušelo ne starému Odessu, ale nějaké místnosti v okolí. Znamenalo asi nejprve řeku Provadijskou s jezerem Devnenským a jeho dolinou, jakož i císař Konstantin Porfyrorodný v 10. věku mluví o „řece Varnas“.[4]) Zdali je slovanské a totožné se slovem *vrana*, s jistotou nevíme; ostatně nedaleko odsud na západ, v Šumensku, podnes jeden přítok Kamčije slove slovansky i turecky *Vrana*.

Za středověku se Varna poměrně zřídka zmiňuje, jakkoli zajisté náležela vždy k předním přístavům země bulharské. Idrisi zná „Barnas“ co veliké přímořské město. Po obnovení říše bulharské zmocnil se jí na Velikonoce 1201 cář Kalojan pomocí oblehacích strojův. Později Varna mnoho navštěvována od plavcův italských. Italiani Pegolotti na poč. 14. věku a Uzzano 1442 ji jmenují co hlavní přístav obilní v „Bolgaria“ či „Zagorra“; 1352 zmiňuje se zde i konsul benátský.[5]) Ve 14. století vynikl na pomoří zdejším mocný rod boljarský, který za úpadku říše bulharské se stal až polonezávislým. Nejprve se zpomíná 1346 kníže *Balikas* (*ἄρχων Μπαλίκας*), pán Karbony, nynějšího Balčika, dle

---

[1]) Dle fotografií Rusa Jermakova uveřejnil je Mordtmann v Révue archéol. 1878. Týž se zmiňuje v Mitth. něm. institutu v Athénách X (1885) 313 „zur Warnung für zukünftige Reisende“ o rukopisné sbírce nápisů ve Varnenské metropolii, která i mně ukázána; obsahuje jen známé věci z tištěných sbírek.

[2]) Arch. epigr. Mitth. X, 179. Dle Mordtmanna v Zeitschr. der deutschen morgenländ. Gesellschaft, 41 Bd. 1887 str. 302 podnes jsou u Apameje zříceniny osady řečené Tarutin.

[3]) *Βάρναν πλησίον Ὀδήσσου*, Nicephorus 35, Theophanes 1, 359, oba z jedné předlohy týmiž slovy.

[4]) De adm. imperio p. 79.

[5]) Heyd, Gesch. des Levantehandels 1, 580. Tomaschek u výkladu Idrisiho str. 24.

jména zajisté potomek tureckých Kumanův (*balyk* tur. ryba), kteří ve 13. století ze stepí multanských se uchýlili dílem do Uher, dílem do Bulharska a tam se pokřestili. V Bulharsku v l. 1280—1323 zasedala na cářském trůnu Trnovském dokonce i dynastie původu kumanského ve třech pokoleních; členové její se psali svými jmény národními, jako oba *Terterijové* a despot *Eltimir*, na něhož upomínají ještě dvě vsi, *Aldimirovci* u Sofie a *Altimir* u Rachova (*demir* tur. železo). Balikas účastnil se i tehdejších vnitřních bojův mezi Byzantinci. Bratry své Theodora a Dobrotiče poslal s 1000 jezdci ku pomoci císařovně Anně proti vzdorocísaři Kantakuzenovi; Dobrotič sice u Selymbrie poražen, ale držel se po některý čas v okolí Midie.[6]) Nedlouho potom nalezáme téhož *Dobrotiče* (*Τομπροτίτζης*, Dobordize, Dobrodicius) s titulem despotským co pána přimořského Bulharska. Manželka jeho byla dcera velikého duxa byzantinského Apokaucha, a Michael, syn císaře Jana V., byl jeho zeť. U Chalkokondyly jmenují se Varna a Kaliakra co hrady druhdy Dobrotičovy a z listin byzantinských víme, že on 1357 držel také hrady Kozjak a Emonu.[7]) Proti výpravě Amadea Savojského (1366) Varna od Bulharův statečně uhájena; rytíři se zmocnili sice Emony i Kaliakry, ale Varnu marně oblehali a také ony dva hrady brzo ztratili. Později se Dobrotič vkládal do záležitosti Trapezuntských, válčil s Janovany krymskými a vůbec se snažil o založení námořského panství na Pontu.[8]) Po něm nastoupil (asi 1386) syn jeho *Ivanko*, který 1387 mír s Janovany obnovil smlouvou, a sice ji uzavřeli v Peře Cařihradské vyslanci jeho „discreti et sapientes viri Costa et Jolpani", z nichž druhý má jméno zcela východoturecké. Týž Ivanko, u Turkův řečený „syn Dobričův", *Dobrič-oglu*,[9]) se uhájil i proti pokrokům panství osmanského. Po brzké smrti jeho vystupuje co jeho následník rumunský kníže Mirča, který se 1390 píše „terrarum Dobrodicii despotus et Tristri (Drster) dominus".[10]) Avšak Turci brzo se uvázali v pevné panství nad všemi těmi hrady a krajinami.

Co obyvatelé území Ivankova zmiňují se v listině 1387 *Bulgari et Graeci*. Památné jest, že metropolité Varnenští 1320—1389 (z těch dob jsou nám listiny patriarší zachovány) se nalézali pod patriarchou Cařihradským a že se vůbec o nich v církevních památkách bulharských neděje zmínka. Za samého Dobrotiče jednou (1369) metropolie Varnenská dokonce byla přidělena metro-

[6]) Kantakuzenos 2, 584; 3, 62.
[7]) Acta patr. I p. 367. Chalkokondylas p. 172.
[8]) Hopf, Gesch. Griechenlands im Mittelalter (Ersch-Gruber, díl 86) 27—28. Heyd 1, 581.
[9]) Leunclavius, Hist. musulm. 265.
[10]) Viz Dějiny bulh. 303. Jméno Jolpan není ani slovanské ani rumunské; 1615 zmiňuje se multanský postelník Čolpan, Hâjdeu, Archivea istorica 1, 158. U středoasiatských Turkův *čolban* hvězda dennice (Vambéry, Das Türkenvolk 225).

politovi sousední Mesembrie i Anchialu. V metropolii té nalezala se četná „πατριαρχικὰ καστέλλια“, přímo patriarchovi podřízená a metropolitovi jen ku správě svěřená: *Kranea*, *Gerania*, *Karnava* (nyní Kavarna), *Kaliakra*, *Drystra* či *Tristrea* (Drster?) a *Kellia* i *Lykostomion* na ústí Dunajském (dn. Kilia a Vilkov).[11]) Kromě Varny k území metropolity Varnenského náležely ještě: hrad *Kalathas* nebo *Galatas*, který se zmiňuje na všech starých mapách italských, jakož i při výpravách hraběte Amadea i krále Vladislava u dnešního mysu Galatského vedle Varny, kde je nyní maják i ves *Galata* (418 obyv.), dále *Karbona* (Balčik), *Emona*, *Petrin* (hrad Petrič u Devny), *Provad* a neznámé nám *Kičevo*.[12]) Sousedé metropolity Varnenského byli bulharští metropolité *Ovečští* (*Ovča grada*, nyn. Provadije, kterou si metropolita Varnenský osoboval patrně neprávem) a *Drsterští* (v Silistře); oba zpomínají se ku př. na synodě Trnovské 1360.[13]) O Varně samé máme podrobnější zprávu z polovice 15. století. Byla otočena, jako dnes, přímořskými sady a vinicemi; na jedné straně těsného zálivu ležela Galata, na druhé, taktéž na mysu, *Makropolis*, „dlouhé město“, patrně řada viničných domků, jakéž se tam i posud spatřují na cestě k novému knížecímu letohrádku.[14])

Světového jména nabyla Varna porážkou krále Vladislava III. 1444. Cesta naše povede nás ještě i na bojiště samo na břehu jezera Devnenského. I za Turkův Varna nepřestala býti přístavem kupeckým; skrze celnici zdejší šlo v 16. věku obilí, látky, stavební dříví, med, sádlo, kůže bůvolí a volovské.[15]) Počátkem 17. století často znepokojována od kozáků. Za novějších dob Varna proslula ve válkách rusko-tureckých. Marné byly pokusy Rusův 1773 a 1810; teprve 1828 pevnost po tříměsíčním obležení vzata před očima samého cáře Mikuláše. Město samo při tom docela rozstříleno. Moltke vypočítává, že od Rusův celkem vypáleno 50.000 ran dělových; staré kule podnes se nalezají všude po domech. Po válkách těch celé okolí bylo pusto. Eparchie Varnenská po 12 let prý spravována od metropolitův Mesembrijských, až okolo 1840 dosazen za metropolitu Josif, Bulhar ze Sěru, který podnes trvá v dobré paměti u obyvatelstva bulharského. Za Krymské války stál ve Varně sbor anglicko-francouzský, ale z největší části bídně zahynul nemocmi; na nejkrásnějším místě, na severní straně města rozkládají se smutné, vysokými stěnami obehnané francouzské hřbitovy z těch dob. Otevřením železnice odsud do Ruščuka 1867 Varna stala se průchodištěm cesty, spojující Carihrad se západní Evropou. Turci bašty Varnenské stále opravovali a doplňovali, ale za poslední války se z nich neozvalo ani jedno

[11]) Vyčteny v Acta patr. 1, 95 (c. 1320) a 528 (1370).
[12]) *Κίτζιβος*, Acta patr. 1, 502 (1369).
[13]) Život sv. Theodosia Trnovského, v panegyriku Rylském f. 289 v.
[14]) Callimachus u Schwandtnera, Script. rer. Hung. 1, 513.
[15]) Hammer, Osm. Staatsverfassung 1, 294.

dělo; bojiště tenkráte bylo jinde, a ku konci Varna i Šumen odevzdány Rusům bez výstřelu dle ustanovení mírové smlouvy.

Varna čítá 24.561 obyvatelův; mezi nimi byli 8903 Turci, 6721 Bulharův, 5367 Řekův, 1181 Arménův, 837 Tatarův, 541 španělských Židův, 338 Cikánův a ještě menší zlomky jiných národností; 10% obyvatelův byli 1881 cizí poddaní.[16]) Jako hlavní mořský přístav knížectví bulharského nabyla veliké důležitosti obchodní. L. 1884 přivezeno do Bulharska přes Varnu zboží v ceně téměř 14½ mill. (1881 19¼ mill.) frankův; hlavní místo zaujímají bavlna, manufaktury, sůl, železo, měď, rýže, cukr, káva, lihové nápoje, petrolej, nejvíce z Anglie. Současný vývoz, hlavně žita a kukuřice cenil se na 9,324.403 (1883 12,693.773) frankův. Město samo zkvétá. Do moře vystavěno nové *skelé* (most k lodím) z železa a ze dřeva, ale k nákladné stavbě hrázi se nedospělo pro veliké útraty a pro mnoho plánův. Ode dávných let se mluví o přenešení přístavu průplavem do jezera Devnenského, ale jeho hladina leží něco výše než moře a dno jeho je dosti plytké, mohlo by se však uměle prohloubiti. Bulhaři postavili u moře pěknou novou celní budovu. Turecký *konak* (úřední dům) s vězením, kasárnami, poštou atd. leží na západní straně města, blízko nádraží. Na blízku se staví i nový kostel bulharský ve slohu byzantinském. Pro státní reálku zřizuje se vedle pobořených bašt pevnostních nová budova, ale ve slohu normanském s převysokou střechou, který se do zdejší krajiny dle mého zdání nehodí. Před radnicí ve vnitřním městě stojí nápadný sloup čtverhranný, dosti elegantní dílo dle vkusu maurského, na němž se v černých polích stkví zlatými literami husté řádky písma arabského. Je to pomník postavený ke cti sultánu Mahmudovi l. 1250 (1834) dle hedžry, za obnovení města a pevnosti po ruském obležení. Dlouhý turecký nápis se svým bombastickým mnohoslovím náleží k nejpitvornějším výtvorům východní květomluvy, které znám.[17]) Naproti prostírá se městská *gradina* (park) s nově zasazeným stromovím, obklíčená širokými asfaltovými chodníky. Veliká část nových zařízení je zásluha p. Koloniho, vlasteneckého kupce bulharského z Braily, který ve Varně od zřízení knížectví zastává úřad městského starosty. Na příkladu tom se vidí, jak je prospěšné správování obecních úřadův městských po delší dobu od lidí schopných, oproti ustavičným proměnám, které v ostatních městech bulhar-

[16]) Sarafov v Per. Spis. 3, 55 a 4, 48.

[17]) Sultán Mahmud se porovnává s Dariem i s Alexandrem. Jeho nejjasnější osoba je světlo celého všehomíra; svými kulemi spaluje mozek nepřátel a všickni suverénové zeměkoule se mu klanějí. Okolo města vykopány příkopy tak hluboké, že se dno jejich nevidí a nepřítel je nemůže přeskočiti, nechce-li zahynouti samovraždou, vrhaje se do nich, aby padl přímo do pekla: pravý to hrob pro nepřátele náboženství. Vystavěny i kasárny, „hnízda vítězství“, a skladiště vojenská, z nichž každé se nepříteli představuje jako hora ohromná atd. O příčinách oprav se praví velmi opatrně jen tolik, že Varna byla „poškozena ranami politiky okolností“.

ských jsou v obyčeji. Ovšem že se tyto nové stavby jeví jen v jistých lepších částech města; jinde jsou domy v klikatých i nerovných ulicích vystavěny z vepřovic a v horním i dolním patře zvenčí pobity neomítnutými prkny.

Kníže Alexander I. rád pobýval ve Varně a na místě bývalých klášteříkův sv. Konstantina i sv. Demetria, asi hodinu na severovýchod od města, začal nad břehem mořským stavěti pěkný letohrádek, řečený *Sandrovo* (od *Sandro*, ital. Alessandro), který tuším 1885 dokončen. Cesta k němu vede rozkošnými sady a vinicemi dle břehu mořského. Moře je tak průhledné, že se na dně na písku mezi chaluhami jasně poznávají pohyby velikých ryb a rakův. Při mořských koupelích jedinou nepříjemnost působí modraví mořští hadi s bílými skvrnami, až na jeden metr dlouzí, kteří se často otáčejí kolem kolův a řetězův lázeňských budov.

Četné národnosti ve Varně mezi sebou se dobře nesnášejí. Turci jsou počtem nejsilnější a také jazyk jejich vládne na ulici a na trhu; mají dobrou, dle moderního způsobu zřízenou vyšší školu, kterou řídí jeden studovaný Turek, rodilý ze Sofie, jenž mluví plynně francouzsky a bulharsky. Tataři z části jsou přistěhovalci z Krymu; obývají v oddílné čtvrti na silnici do Provadije i v četných vesnicích a jsou prý nadanější než Turci. Řekův je v okresu Varnenském dle statistiky z r. 1881 9219 (8·8 procent celého obyvatelstva).[18]) Veliký obchod, hlavně s obilím, nalezá se v jejich rukou. Ale nejsou všichni čistí Hellenové jako Sozopolci nebo Mesembrioté; k Řekům se ve Varnensku počítá i nemalý počet lidí, kteří mluví doma ne řecky, ale turecky a mezi nimiž se řečtina teprve šíří ze školy. Tito turecky mluvící křesťané, mezi nimiž ostatně jedna strana se hlásí k Bulharům, slovou *Gagauzi* a jak ještě blíže jej doložím, jsou národnost zvláštní. Ve Varně sídlí i metropolita řecký, závislý od patriarchy; nynější však od vlády bulharské není uznán, poněvadž byl dosazen od patriarchátu bez předchozího oznámení a dorozumění. Poměry mezi Řeky a Bulhary ve Varně jsou, patrně vinou obou stran, velice napnuty a jeví se i v různých malichernostech; ku př. správa obecních škol řeckých odpírala vládě bulharské i sdělení každoročních statistických dát vyplněním obvyklých tištěných formulářův, což se jinak u Turkův, Arménův, Židův atd. nepotkávalo s žádným odporem. Příčina věci v bývalém církevním boji mezi Řeky a Bulhary, který zde ještě není zapomenut. Objekt sporův Varnenských jsou právě řečení Gagauzi, které obě strany hledí získati pro svou církev a svou školu. Bulhaři sami ve Varně teprve od zřízení knížectví vystupují do popředí; prve byli zde nečetní a nepatrní. Po válce usadilo se zde mnoho kupcův z Tulče i z jiných Dunajských měst; rok od roku roste příliv řemeslníkův bulharských z vnitrozemí. Mezi novými osadníky jsou vedle lidí

[18]) Sarafov v Per. Spis. 5 str. 12.

z východního Balkánu a z Thrakie zastoupeni i Makedonci, přichozí po moři. Arméni jsou nejvíce lid nemajetný, řemeslnický.

Bulhaři také v okolí nemají většiny. V okoliji Varnenské oni tvoří jen 38·8% obyvatelstva, Turci 37·7%; v celém okresu Varnenském, který se skládá ze tří okolijí (Varna, Balčik, Dobrič) s 106.024 obyvateli, dle Sarafova na Bulhary připadá 38·6%, na Turky 43·7% veškerého obyvatelstva. Číselný tento poměr se od jediného sčítání lidu r. 1881 za osm let již asi valně pozměnil emigrací tureckou, která podnes nepřestává. Avšak i toto vesnické obyvatelstvo bulharské je z části původu docela nového. K starší vrstvě náležejí, jak jsme již svrchu připomenu i (str. 501, 533), Jambolci a Kotlenci. Sedláci z Jambolska stěhovali se při odchodu ruských vojsk 1829 do Bessarabie, ale tam se jim nelíbilo a po krátké době táhli nazpět. Na návratu zůstali po Varnensku v pustých vesnicích, z části co *argati* (dělnici) místních begů; po tři léta vydařila se znamenitá úroda (*berikct*), a to je pohnulo, aby zůstali. Kotlenci přicházeli sem zprvu jen pást stáda svá, ale brzo kupovali usedlosti, hlavně okolo Balčiku, Dobriče (Hadži-Oglu-Pazardžika) a po nynější rumunské Dobrudži; časem se slyší stesky, že prý stojí kolonisaci stepi v cestě, zabírajíce veliká prostranství pro sebe. Po válce 1878, při odchodu Rusův z východní Thrakie, přihrnulo se do Varnenska množství přistěhovalcův z Adrianopolska a z Kyrk-klisenska, kteří usazeni v pustých vesnicích čerkesských a tureckých. Vedle nich přišli i Bulhaři z Malé Asie (viz str. 195) a Bulhaři z Dobrudže, nyní rumunské.[19]) V létě 1884 takoví maloasiatští Bulhaři byli zaměnili s Turky od Varny ves za ves a odevzdavše svou osadu vystěhovalcům tureckým, přišli se usadit na nabyté půdě ve vlasti. Tu však okolní sedláci bulharští se vytasili s nároky na ty země turecké, z hrabivosti po orné půdě, která po osvobození mezi Bulhary tak silně zavládla, a věc musila se soudně vyšetřovati. Ubozí Maloasiaté zůstali bez pomoci na větru i dešti ve Varně a proklínali svůj osud, nemohouce ani nazpět do Asie. Vláda bulharská pohříchu v organisaci té kolonisace neosvědčila žádného tvůrčího ducha.

Staří obyvatelé zdejší krajiny jsou svrchu zmínění *Gagauzi*, křesťané mluvící turecky. Území jejich patrně původně bylo rozsáhlé a teprve ruskými válkami posledních 120 let a následujícími potom proměnami v obyvatelstvu bylo protrháno a zten-

[19]) Úřední jeden seznam z 1881 (rapport Varnenského okresního inspektora Radivojeva ministru vyučování č. 236 od 30. nov. 1881) uvádí v okresu Varnenském nových přistěhovalcův bulharských celkem 1213 rodin či 5556 osob v 51 osadách: v okoliji Varnenské 720 rodin, 3112 osob (v Kozludži 15 rodin, 70 osob z Asie, v Kurtderé 50 rodin, 220 osob z Rumunska, ostatní všickni z Thrakie), v Balčišské 285 rodin, 1400 osob (asi ¼ z Rumunska), v Hadži-Oglu-Pazardžické 208 rodin, 1004 osob (139 duší v Arajlari z Asie, jiných 304 z Rumunska, ostatní z Thrakie).

čeno. Od Varny jdou vesnice jejich dle moře až k ústí Dunajskému, majíce jakési středisko v Balčiku. Za Dunajem se rozptýlení Gagauzi nalezají i Bessarabii, co potomci vystěhovalcův z 1829 (z Šably, Karamanli atd.). U vnitrozemí obývají i v severní části Provadijska, avšak jsou již silně pobulhařeni; vsi *Maalyč*, *Šádyrköi*, *Karaač*, *Kyzyldžilari*, *Kadiköi* a jiné od poslední války zanechávají turčiny a mluví bulharsky. V *Sultanlar* starci mluví jen lomeně bulharsky, jako Turci. V Provadiji samé Gagauzi tvoří hlavní jádro křesťanských měšťanův. Vyskytují se i ve stepích okolo Dobriče (ves *Karakurt*), jakož i na Dunaji v *Silistře*. Ve vsi řečené *Vojvoda-köi* v kraji Šumenském, na cestě do Silistry, sedí asi 20 rodin křesťanských, které mluví jen turecky; v Šumně bylo mi sice řečeno, že nejsou Gagauzi, ale to se mi nezdá býti úplně zjištěno. O počtu Gagauzův bohužel není spolehlivých dát. Sarafov vypočetl jen srovnáním čísel obyvatelstva pravoslavného a obyvatelstva, majícího mateřský jazyk turecký, že ve Varně Gagauzi tvoří 7·34% městského obyvatelstva.[20])

Turčina, které užívají, prý se od obvyklé mluvy osmanské neliší, až na některé formy, bližší tatarčině (ku př. *kou* m. *köi* ves). Při jistých příležitostech, jak ještě doložím, slyší se zajímavá slova starší, předosmanská. Také místní jména jejich místem mají zvláštní ráz neosmanský (Tortamyš, Kurdoman v Balčicku, Taptyk v Provadijsku atd.). Nescházejí ovšem cizoslova řecká i bulharská (*ispoved olur* zpovídati se; exklamace *jalá bože pomozi!*). Řečtina i podél moře je známa jen vlivem obchodu, školy a kostela. Chlapci zpívají často písně bulharské, ani nevědouce, co obsahují. V kostelích lze slyšeti i turecká kázání s oslovením „*christian kardyšlar*“ (bratří křesťané), podobně jako u jisté části Arménův a u *Karamanlijův*, turecky mluvících křesťanův (starých Byzantincův) u vnitru Malé Asie. Při tom i jména křesťanská proměněna někdy na turecká: Dimitr se stal *Demir* (železo). Divný dojem na mne učinilo, když na Kaliakře náš vozka Armén a vesnický sluha Gagauz, oba křesťané v bulharských kalpacích, spolu rozmlouvali turecky. O nějaké literatuře ovšem nemůže býti řeči. Kolik jsem pozoroval, turecký překlad nového zákona, tištěný řeckými literami pro Karamanlije od anglické biblické společnosti v Londýně 1877, Gagauzům posud znám není, jakkoli by to byla kniha jim velmi vítaná.

Typem liší se Gagauzi na první pohled od Bulharův i od Řekův. Jsou černovlasí a černoocí, malé svalovité postavy a temné pleti, s širokými, hranatými hlavami a kostnatými, tlustými rukami i nohami. Z očí mladých dívek plane zvláštní oheň, ale staré ženy bývají nesmírně ošklivé: tlusté zubaté baby v širokých šalvárech, nejvíce modře a bíle pruhovaných. Ovšem se zde onde jeví i příměs živlův jiných: rusé vlasy anebo řecké orlí nosy.

[20]) Per. Spisanie sv. 3 str. 44.

V povaze jejich především vyniká tvrdošíjnost (tur. *inat*) a vášnivost všelikého způsobu. Silně pijí a při tom se rychle povadí, sahajíce ihned k noži: vraždy ze msty anebo jen z nahodilé vášně nejsou vzácnost. Jedna Varnenská anekdota vypravuje o řemeslníkovi tamním, který jednou na sázku si vyřízl kus vlastního masa ze stehna a je upekl a snědl; žil prý ještě krátce před poslední válkou. V Provadijsku se tvrdí, že Gagauzi po vesnicích ze msty navzájem si zapalují stodoly; v tamních vsích bulharských naopak prý, když některému sedláku náhodou vyhoří dům, celá osada mu pomáhá k obnovení jeho. U sousedův svých jsou Gagauzi v pověsti veliké smyslnosti; Varna má svou domácí „chronique scandaleuse", s historkami, plnými barbarské nelíčenosti a surovosti.[21])

Mravy Gagauzův jsou tureckým podobné. Muži jedí oddílně od žen; žena se doma ani neukáže. Křesťanství se drží houževnatě, téměř s fanatismem. K cizincům, ku př. po vsích okolo Balčika, se mají dosti pohostinsky. Kroje jejich jsou více méně turecké. Ženy nosí šátky na hlavách, krátké kabátky bez rukávův a široké turecké nohavice z pestrých látek. Milují křiklavé barvy a na první pohled, ku př. v čas žní na poli, vypadají jako Turkyně bez obvyklého zakuklení anebo jako Cikánky. Ostatně v Dobrudži, v Silistře, v Razgradě, v Eski Džumaji do nedávna i Bulharky chodily zakukleny s *jašmakem* i *feredžem*, aby se na ulici a na trhu nelišily od Turkyň. Mužští nosí fesy anebo nyní i huňaté kalpaky, modré vesty, červené pásy, široké hnědé nohavice z ovčí vlny a turecké pantofle *(emeniji)*.

O obyčejích gagauzských vyzvěděl jsem jen málo. Na svadbách provozuje se zvláštní „zaječí hra" (taušan ujunu).[22]) Jeden z mladších mužův obleče si obrácený kožich, přiváže si střevíce k uším a při zvuku dud poskakuje jako zajíc. Veselí Gagauzi jedni volají na dudáka: *„pъrkъldát, balám, pъrkъldát!"* (nadýmej, syne můj, nadýmej!) a druzí pokřikují na zajíce *„džirt, balám, džirt!* (drž se, syne můj). Třetí pobízejí hosty k pití vína: „Ne verejim saná? Šaráb istérmisin?" (Co ti dám? Vína-li chceš?) Odpověď zní: „Šaráb istemém, *kъmъs* ver baná!" „vína nechci, kъmъs mně dej" — kyselé koňské mléko, čili kumys, oblíbený nápoj Tatarův. Po víně se podávají zákusky (tur. mezé) a tu hosté žádají *kos* a *šitlauk*, ořechy vlaské i lískové (tur. dževiz a funduk).

Slova tuto kursivou tištěná nejsou osmanská. Varnenští praví, že jsou tatarská, ale že hry tyto provozovány u Gagauzův dávno

---

[21]) Když jsem naposled jel skrze Provadiji, celé město bylo pobouřeno dekameronským případem. Jedna Gagauzkyně měla od mnohých let tajné pletky s jakýmsi místním Don Juanem. Z nenadání shledala, že je pozorována. Milovníka, když zase k ní přicházel, napadla s revolverem v ruce; chlapík utekl a ona z celé situace vyšla ještě jako heroina.

[22]) Popis obdržel jsem laskavostí p. Radivojeva.

před příchodem těch Tatarův, kteří se přesídlili do těchto krajin z Krymu před nedávnými lety; nad to prý Gagauzi je opakují, aniž by znali jejich význam, dle starého obyčeje. Zde máme stopu staré mluvy těchto lidí z dob, pokud se jazyk jejich, při blízkosti jazykův tureckých, ještě s osmanštinou neassimiloval. Úsudek arci ponechávám znalcům; připomínám jen tolik, že *bala* u středoasiatských Turkův znamená chlapce,[23]) a že *čatlauk* ve smyslu ořech se nalezá i v známém glossáři kumanském z 1303, pocházejícím z italských kolonií na Krymu; vyskytuje se dle Radlova v témž významu i u Tatarův Kazaňských a Tobolských.[24])

Jméno *Gagauz* samo mi označováno co původu prý nového. Platí napolo za přezdívku, což arci jest osud mnohých vymírajících názvův ethnografických; Gagauzi se sami zaň stydí.[25])

Turčina se zmíněnými starými živly je nepochybně původní jazyk Gagauzův, starší než jejich křesťanství. Oni jsou patrně zbytek kmene tureckého, který se v těchto krajinách usadil ještě za středního věku na půdě někdejších křesťanských států domácích. Úvahy ty vedou nás určitě k tureckým *Kumanům* čili po rusku *Polovcům*, kteří se po 1241 valně usadili v Bulharsku a v zemi té nabyli znamenité moci. Jak jsme již připomenuli, seděl v polovici 14. věku v Balčiku, v samém středisku nynějšího území Gagauzův, křesťanský boljar s jménem docela tureckým — zmíněný *Balikas* (str. 601). Samo jméno Gagauzův připomíná domácí název, kterým Kumani sami sebe nazývali: *Uzi* či *Oguzi*. Za doby 150leté, která uplynula od pokřestění Kumanův, přistěhovalých do Bulharska, až do dobytí země od Osmanův, křesťanství se mohlo u nových osadníkův tak silně upevniti, že islamu i při tureckém původu svém odolali. Že se obyvatelstvo podél moře samého od těch dob mnoho neměnilo, vidíme na jménech přímořských osad v listinách patriarších a na mapách italských 14. století, která z části žijí podnes (Galata, hrad Petrič, Kastrici, Kranea, Kaliakra atd.) a z popisu Dubrovčana Pavla Gjorgjiće, který u moře uvádí dnešní gagauzské osady s výslovným připomenutím, že za jeho doby (1595) byly obydleny od křesťanův (Kavarna, Echerena atd.).[26]) U vnitrozemí arci bylo jinak. Není

[23]) Vambéry op. cit. 216.

[24]) Dr. W. Radloff, Das türkische Sprachmaterial des Codex Cumanicus. Manuscript der Marcuskirche in Venedig. Nach der Ausgabe des Grafen Kunn (Budapest 1880). St. Pétersbourg 1887 (Mémoires cís. akad. VII. série, t. 35 nro 6).

[25]) V Rumunsku Gagauz je nadávka, „tout ce qu'il y a de plus bête", jak mi vykládal jeden Rumun. Ve Varně jeden samorostlý domácí filolog mi jméno to vykládal od tur. *gaga* zobák a *uz* rovný: lidé, kteří s námi (Turky) mají rovná ústa, stejný jazyk! Tur. *oguz*, *oguzane* drsný, neotesaný (Vambéry op. cit. 20).

[26]) Zpráva Gjorgjićova u Makuševa, Monumenta hist. II (Belgrad 1882) str. 244.

nemožné, že toto množství turecky mluvících křesťanův usnadnilo valné rozšíření islamu s turčinou po Silistrensku i po Dobrudži.

Pobřeží od Varny na sever je krajina pro mnohé památky své velmi zajímavá, ale při veškeré své přístupnosti jen málo ohledaná. Podnikl jsem tam třídenní výlet až ke Kaliakře. Průvodcem mi byl dobrý znatel celé krajiny, okresní školský inspektor p. Milan Radivojev z Eleny.

Břeh mořský od Varny do Kaliakry dělí se na dvě části. Nejprve následuje od vinic městských přímočárný, hustým lesem pokrytý, k moři strmě spadající hřbet, asi 4 h. dlouhý a 300 metrův vysoký, s hlavním směrem od JZ k SSV. U vsi Ekrené pásmo to uzavírá dolina řeky Batovské, asi 3 kilometry široká a před ústím vyplněná bahnitým lesem. Odtud se břeh obrací na východ s malým, do vnitrozemí zakrojeným obloukem a skládá se na 5 h. cesty z vysokých, nejvíce bělavých skal, nad kterými se svrchu prostírá rovná step širé Dobrudže. Dobrý přístup z této terrassy dolů k moři nalezá se jen na dvou místech, která jsou označena polohou měst Balčika a Kavarny. Skalné srázy končí se zdánlivě u mysu Kaliakry, za nímž se břeh otáčí k severu. Tím způsobem je mezi lesnatými vrchy západní strany a skalnými břehy severní strany uzavřen záliv, který u Balčika má rejdu, skalami pobřežními dobře krytou proti severním větrům.

Cesta z Varny do Balčika vede až k ústí řeky Batovské ne dle moře, ale okolkem skrze vnitrozemí. Dne 18. července ráno (7½ h.) vyjeli jsme na voze s třemi koňmi, projeli skrze pusté „glacis“ bývalé pevnosti a stihli mezi rozsáhlými, nedbale plenými vinicemi Varnenců v za půl hodiny k úpatí hřbetu, který se zvedá asi na 300 metrův nad město. Pohled nazpět na Varnu a Galatu, na bělavé jezero Devnenské a modrou zátoku mořskou s pozadím dalekého Balkánu je rozkošný. Vystupujíce pěšky, stihli jsme (8 h. 20 m.) do tatarské vsi *Büjük Franga*, ve které sedí i něco Bulharův. Za ranního parna a při odranosti svých chalup vypadala velmi nuzně. Okolo *dukjanu* (krčmy a krámu) povalovalo se několik Gagauzův s naloženými osliky a opodál pracovalo na poli několik kaduň, hadry sotva zahalených. Před džamiji napadl mi kamenný stůl *(salla-taš)*. Turci mrtvé své pohřbívají velmi spěšně; ihned po smrti je nesou k džamiji, kladou je na ten stůl, odříkají několik modliteb a bez odkladu je zakopávají. Okolo všech zdejších osad jsou ploty, dělící místa oraná i neoraná; na polích obyvatelé ořou pravidelně ob rok a niv, zůstavených úhorem, užívají co pastvin.

Další krajina byla truchlivá pustina. V levo se jeví opodál gagauzské vsi *Dževizli* a *Jeniköi*. O 9 h. přirazili jsme k silnému pramenu, upravenému v pěknou *češmu;* ze zdi sestavených ve dvou křídlech v pravém úhlu voda, mající jako městské vody Varnenské jistou příchuť vápenitou, padá několikerým ústím do

kamenných koryt a odtokem tvoří malý potůček. Půl hodiny dáleji následuje osamělá dřevěná hospůdka *Čamorlu-gečid-han.* Za krátkého odpočinku tvrdil nám jeden z hostí, bulharský pop, že hrom, kamkoli udeří, zanechává klín; tedy i zde se vyskytují „předhistorické" kamenné mlaty, které lid všude má za „hromy". Vyhlídka na pravo byla obmezena nízkými vršky. Tam leží v lesích nad mořem (2½ h. od Varny) gagauzská ves *Kesterič.* Jsou v ní zbytky větší osady i jakéhos kláštera *(Aladžá-monastir),* totiž 6 „čerkovišť" v umělé vyhlazených jeskyňkách různé velikosti, které na srázu strmé skály řadou vystupují od zemského povrchu vždy výše. Naše cesta brzo vstoupila do rozsáhlých nízkých lesův dubových, plných sumachu; voznice mezi houštinami je tak úzká, že větve neustále šlehají do tváře. Je to část velikého lesa Batovského, několik hodin dlouhého; seznámil jsem se s ním lépe na zpáteční cestě. Napřed probleskuje vnitřní cíp Balčického zálivu s bílými skalami a lehkou parou nad vodou.

O 10½ h. sjeli jsme z lesa do otevřenější dolinky, k malé říčce tekoucí na severovýchod, a stanuli mezi domky vesničky, která prve pod jménem *Azizié* obydlena byla od Čerkesův. L. 1879 usadili se v ní Bulhaři, přestěhovalci z Vajsalu a jiných vsí od Adrianopole (403 obyv.). Osada slove nyní jménem tureckým *Dišpudak* (znamená prý *osénovo dřevo*). Osadníci bydlí v čerkesských chatách, napolo podzemních. Školu si zřídili v džamiji, u které nechali ještě minarét státi; leckdy prý jde nějaký Turek okolo a před zavřenými vraty venku se klaní.

Na západní straně Dišpudaku leží na dně doliny mezi kukuřičnými nivami zříceniny čtverhranného, po stranách 40 krokův dlouhého kastellu s kulatými věžemi na rozích; ještě po výšku člověka stojí kusy silných zdí z netesaného kamene. Tento čtverhran není osamělý, nýbrž tvoří jen východní bok většího polygonálního hradu, majícího v celku sedm stran, vždy asi 50 krokův dlouhých. U vnitru hradiště spatřují se podvaly malého kostelíka, u kterého byly nalezeny kovové kříže, mince, hrnčené nádoby atd. Mnoho staviva z hradu vzato od Čerkesův ke stavbě džamije a domův. Polozdivočelé révy pnou se po stromech na sousedních svazích, které teprve od nedávna jsou vzdělány, neboť před založením čerkesské vsi (1864) byly tu jen neprůchodné pustiny lesní. Četné prameny prýští se kolem zřícenin. Na jedné z těchto kašen spatřil jsem starý zazděný mezník někdejších Odessitanův, s velikými písmenami: [F.TE]RR.[ODESS. Před nedávnem odsud do Varny přinesena kamenná deska se zlomkem řeckého nápisu již z dob křesťanských.[27])

Na východ od Dišpudaku zvedá se severní konec onoho přímořského pásma. Na jeho hřebenu leží v lesích zříceniny hradu

[27]) Arch. ep. Mitth. X, 182. Prof. Bormann myslí, že zlomek začíná se jmény císařův Arkadia a Honoria. Originál jsem sám bohužel neviděl.

prý velmi velikého, se zdmi na tři lokte silnými. Obyvatelé Dišpudaku, Ekrené a Balčika nazývají tu ssutinu *Hačuka*, ale Kesteričané ji říkají *Kesterič kalesi*. Na úpatí vrchu stojí u moře pod hradištěm na pokraji delty řeky Batovské nečetné domky bídné pobřežní vísky *Ekrené* (287 obyv.). Jakožto *Castri*, *Castriçi* zmiňuje se tento hrad na všech italských mořských mapách 14. a 15. století. *Cranea* je na nich zaznamenána jen jednou na jednom portulánu z 1408; za to se vyskytuje několikráte v listinách byzantinských 14. století co *καστέλλιον* patriarchie Cařihradské, v nichž naopak schází Castriçi, a sice se tam zpomíná ve spolku s druhým, docela podobným názviskem místním — *Gerania* (plur.).[28]) Toto druhé jméno čte se již za starověku u Plinia, mezi Odessem a Dionysopolem, co bydliště mythických pídimužíkův. Ve 14. století patrně Kranea slulo přístaniště u moře (nynější Ekrené) a Castriçi hrad na vrchu (jehož jméno se drží v názvu další vesnice Kesteriče); Gerania snad byl onen polygonální hrad u Dišpudaku.

Opustivše (2 h. 8 m.) chaty dobrých Dišpudačanův, kteří nás na rohožkách pod stinnou hruškou pohostili kuřetem a okurkami, spatřili jsme za čtvrt hodiny v pravo domky Ekrenéské a vjeli do doliny řeky Batovské. Je to rovinka jen 12—15 metrův nad moře vyvýšená; na severní straně ji převyšuje stolovitý břeh, nad nímž se rozkládá již step Dobrudžanská. Bujnost bahenné přírody ohlašuje se vysokými rostlinami jednoročními. V levo se vidí na lesnatém návrší gagauzská ves *Geikčiköi*. Jedouce k severu, minuli jsme řeku na malém kamenném můstku a stihli (3 h. 20 m.) ke vsi *Tekké*, která prve rovněž byla obydlena od Čerkesův. Zde se nalezá slavná svatyně i musulmanská i křesťanská, dle Turkův hrob *Akjazyly-Baby*, dle křesťanův sv. *Athanasa*. Světec ten chrání dobytek, a ztracený i ukradený na prosby věřících obou věr zase vynalezá. K tomuto utraquismu dospěl vynalezavostí dervišův teprve po Krymské válce; prve pomáhal jen mohamedánům. Vloni sbírány milodary zvlášť i pro sv. Athanasa i pro Akjazyly-Babu; křesťanských peněz užito pak i pro stavbu školy v Balčiku! Nyní tuším církev té divné věci již učinila konec.

V Tekké bylo pusto. Nikdo se k nám nehlásil. Ze 26 dervišův, které tu stihl Kanitz 1872 vedle vsi s 180 čerkesskými domy, zbyl jeden, ale my se s ním nesetkali. Pohodlně jsme si prohlédli všecky budovy, dokořán otevřené Samo tekké, vystavěné na lehkém svahu, je sedmihranná věž z úpravných bílých kvádrův, asi 15 metrův vysoká a uvnitř 10 krokův široká. Vnitřní

[28]) *Ἡ Κρανέα* a *τὰ Γεράνια* ok. 1320 Acta patr. 1, 95. *Τῆς Κρανέας καὶ τῶν Γερανίων* 1370 ib. 1, 528. Gerania, ubi Pygmaeorum gens fuisse dicitur, Plinius Nat. hist. 4, §. 44. Antické *Krunoi* nepatří k Ekrené (viz doleji u Balčika). Ekrené zpomíná se i v starých zákonnících tureckých, u Gjorgjiče 1595 (Echerrena) a u Hadži Chalfy.

prostor, velice světlý, překvapuje zvláštní ozvěnou, která jako v tureckých lázních dlouho duní; počítal jsem 4 sekundy. Hrob světce, mezi dlažbou z velikých kamenův, je nízký, podlouhlý, u prostřed jako střecha vysedlý sarkofag, pokrytý zeleným suknem. U hlavy se nalezá díra, do které se pouštějí peníze. Vedle stojí z každé strany 9 svícnův; 5 musulmanských lamp visí ze stropu. Také zde leží koran a divotvorné pantofle Akjazyly-Baby, v nichž nemocní chodívají kolem hrobu, aby se zbavili zimnice, pak jeho mísa a jeho pečeť, totiž kovová poklička s dírkou. L. 1828 Rusové prý hrob otevřeli a lebku svatého odnesli. Stěny jsou kromě arabesek bílé. Nad vraty z venčí napsán je perskými ciframi rok 1283 (1866), datum poslední opravy. Na dvoře pod merunkami leží kámen, u něhož dle musulmanův Akjazyly-Baba se koupal a dle křesťanův sv. Athanas byl zabit. Na jednom stromě před vraty bylo po větvích přivázáno množství hadříkův, zpomínek od poutníkův.

Naproti leží zřícenina budovy také sedmihranné, asi 20 metrův v průměru široká, s prostrannou předsíní. Střecha již zmizela. Uvnitř hospodaří příroda bez obmezení. Na podlaze roste fialokvětý bodlák přes člověka vysoký, bouchačky se červenají mezi vysokou travou s klasy a chvostíky, okolo nichž bzučí množství hmyzu, mravenci pracují na prazích, zahrazených spadlým kamením, křoviny rozkládají větve své v oknech i na zdech a ptáci s křikem obletují sovu (bulh. *kukumjávka*), kryjící se v nějaké skulině. V pozadí se vidí otevřený krb s vysokým, štíhlým kominem.

Klášter byl založen v 16. století za sultána Sulejmana II. Kdy byla druhá budova, patrně nějaký *imaret* (hospoda pro poutníky), vypálena, již je zapomenuto; snad to bylo za ruské války 1773. Úhledně tesané kvádry ve stěnách, kulatý mramorový sloup u kašny a jiné kusy prozrazují použití staviva antického. Skutečně leží na severozápad nedaleko odsud u vesnice *Alaklisé* u řeky Batovské podvaly velikého čtverhranného hradiska, obsahujícího asi prý sto „uvratův“. Dle vypravování mého průvodce je prý tam plno zdrobkův cihelných, ale žádné nápisy. Zdi tamní silně rozebrali Čerkesi ke stavbě domkův v Tekké.

Od této svatyně obrátili jsme se (4 h.) na východ k moři. Cesta vedla přes půl hodiny podél severní strany bahenné delty řeky Batovské. Jede se mezi houštinami na bídné cestě vedle bahna samého; na jednom místě se jeden kůň naší trojky svezl do vody, ale šťastně vytažen. Bujnost rostlinstva je překvapující. Mezi bařinami stojí vysoké stromy, nejvíce břesty, stříbrolisté topoly, jeřabiny a kleny; v jejich stínu bují převysoké rákosí s kvetoucími latami, štíhlé orobince (Typha) s černými paličkami a světlozelené euforbie. Na suché straně cesta je zahrazena houštím paliuru, kalin i javorův, vše opleteno plaménkem a divým vínem. V těchto močálovitých lesích těká mnoho zvěře, ale také i vlkův; v jedné z posledních zim na této cestě přepadli prý

bulharského žandarma a sežrali jej i s koněm. Za tureckých dob Čerkesi z Dišpudaku a Tekké zde číhávali na pocestné; každý záhyb úzké cesty má své krvavé upomínky. Na ústí bahenné delta jest odděleno od moře uzounkým pruhem písečným s průtoky pro vody, na němž lze i vozem přejiti naproti do Ekrené na jižní straně delty.

Brzo jsme stihli k moři ($4^3/_4$ h.). Další cesta vedla krajinou rázu zcela jiného, úrodným pruhem přímořským, na sever znamenitě chráněným. Na levo strmě se zvedají pobřežní skály, asi 200 metrův vysoké, s vodorovnými vrstvami bílého vápence a s podivně utvořenými výstupky. Množství ohromných, spadlých balvanův svědčí o nepříliš dávných proměnách, a na jednom místě vystupuje i v pravo od cesty ojedinělá skála jako hrad se střískou pro viničního hlídače na vrchu. Na pravo rozkládá se tichá hladina mořská až k dalekému mysu Emonskému, s bílými plachtami rybářských lodic. V těsném prostranství mezi skalami a mořem zelenají se bujné vinice s merunkami a krásné nivy kukuřičné. Mezi houštím dřišťálův a kalin s množstvím bílých závitkův zapředeného hmyzu vyniká i něco jižních rostlin, vždy zelených. Zespod strmých skal vyskakují četné prameny s *češmami*, a na dvou místech spějí k moři v krátkých viničných dolinách i malé potoky, které ženou mlýny s kolem vertikálně dle našeho způsobu postaveným. Konečně jsme projeli pustým průlomem mezi velikolepými holými skalami bělavé barvy a vstoupili ($4^3/_4$ h.) do Balčika.

Balčik (680 domův s 3845 obyv.) překvapuje svou originální polohou. Nevelmi široký úval slézá z roviny Dobrudžanské dolů k moři. Na pravém jeho břehu stojí na svislé půdě v terrassách domy městské.[29]) Nejhořejší ulice leží přes 100 metrův nad mořem, nejdolejší u nízkého břehu samého. Za mé návštěvy právě se městem stavěla široká silnice mnohými serpentinami dolů k přístaništi. Vypravuje se, že prý Balčik za starších dob trpíval zemětřesením a sesouváním půdy. Bílé srázy příkrých, jako nedávno utržených skal, hlavně na severozápadní straně, sporá zeleň na některých východních svazích, směs hliněných domův tatarských a tureckých a rozhled na širé moře až k obzoru působí zvláštní effekt. Mezi obyvatelstvem nejsilněji jsou zastoupeni Turci a Gagauzi, pročež má turčina na ulicích úplný vrch. Řekové jsou zastoupeni několika bohatými kupci a mají zde i školu. Bulhaři jsou přichozí z různých krajin; purkmistr pochází z Ljaskovce u Trnova, jiní jsou Kotlenci, druzí Makedonci atd. Nejvýše na severozápad leží vzdušná „čtvrt lodnická“ *Gemeđži mahalá*, obydlená jen od křesťanův. Kostely jsou tři, vesměs nové, dva bulharské a jeden řecký. U moře stojí kamenná skladiště a

[29]) Plán Balčika a Kavarny viz u Moltke v atlasu k dějinám ruskotur. války 1829.

mezi soukromými budovami dokonce jeden čtyrpatrový dům, v orientě veliká vzácnost. Varna sama se z přístavu nevidí, zůstávajíc skryta za mysem, na němž se staví knížecí letohrádek. L. 1884 vývoz skrze celnici Balčickou byl vyceněn na 2,984.338 franků, téměř výhradně obilí z Dobrudže, ječmen, žito, kukuřice a trochu prosa. Dovezené zboží vyceněno jen na 93.184 franků (hlavně sůl a stavební dříví). Nedaleko na východ od města začato s vyráběním mořské soli; ujme-li se ten pokus, dopomůže Balčiku k novému rozkvětu. Je zde středisko okolije, která čítá neméně než 84 vsi, ale mnohé z nich jsou jen čifliky nebo skupiny dvou, tří domův. Co do obyvatelstva té okolije (15.240 duší), 50·2% jsou Bulhaři, 40% Turci.

Obyvatelé tvrdí, že v městě se nalezají zbytky starého hradu (*kalé*) a kláštera. Četné, veliké, tesané kameny povalují se po ulicích a na mnohých místech vynikají staré základní zdi. Nejstarší osada, která se na tomto místě zpomíná, slula *Krunoi*, od četných pramenův (κρουνός = κρήνη), které na svrchu popsaném krytém pobřeží na západ od města vytryskují ze skal. Vinařství, které se okolo pramenův těch vzmohlo a které se tu podnes daří, zavdalo příčinu ku přejmenování města dle jména boha vinného na *Dionysopolis*. Strabo zná jen staré jméno; veršovaný zeměpis, připisovaný Skymnovi Chijskému, praví, že přejmenování prý se stalo dle sochy Dionysa, mořem na zdejší břeh přinesené, a že město je obydleno „smíšenci hellenskými“ (μισγάδες Ἕλληνες), na pomezí Skythův a Krobyzův. Ovid na truchlivé jízdě do dalekého vyhnanství vítal zde „arces dictas nomine, Bacche, tuo“.[30]) Za dob císařských se Dionysopolis od Augusta do Justiniana zmiňuje dosti často. Podle pozdějšího rozdělení náležela k provincii Scythii, jejíž mez naproti provincii dolní Moesie bylo asi ústí řeky Batovské. Za císaře Justiniana r. 543 moře u Odyssu a Dionysopole náhle vystoupilo, prý na 4 míle římské daleko, a zase ustoupilo.[31]) Polohu města Dionysova mnozí hledali u Ekrené, pro podobnost jména s antickým Krunoi. Ale vzdálenosti starých periplův a itinerářův zřetelně poukazují k Balčiku, k němuž vedou i zdejší prameny a vinice. Ještě jasněji se doličuje identita Balčika se starou Dionysopolí dvěma nápisy, které jsem tu sebral. Jeden kámen, který se nyní povaluje na tržišti v dolním městě, postaven byl od raddy a obce Dionysopolitův v počest Tita Vitrasia Polliona, legáta pro praetore, jenž za císaře Antonina Pia spravoval dolní Moesii. Druhý nápis, nyní ve vsi *Junuzčilar*, postavili Dionysopolité v počest jednoho občana svého, Demetria, syna Diogenova, jenž zastával různé místní úřady a co vyslanec obce chodil

[30]) Ovid, Tristia 1, 10, 38. Kanitz 3, 210, s jazykem latinským málo jsa seznámen, píše: „Dionysopolis wird als „Bacchus“ auch von Ovid in den Klagen auf der Fahrt nach seinem Exil Tomi erwähnt“ a myslí, že „Dionysopolis-Bacchus“ (sic) ležel u Ekrené.

[31]) Theophanes ed. Boor 1, 224.

i k císaři do Říma.[32]) Za dob císařských razily se v Dionysopoli i mince od Commoda do Gordiana (s nápisem *Διονυσοπολειτῶν*); vidíme na nich Serapisa s rohem hojnosti, Dionysa, Demetru, Heraklea, Hermea, hada Asklepiova samého nebo s Hygieí atd. Za prvních dob křesťanských tu sídlel biskup.

Ve středním věku vystupuje zdejší osada v památkách písemných teprve po dlouhé přestávce. Pod jménem *Karbona*, *Karvuna* zpomíná se v listinách bulharských i řeckých 13. a 14. století a na mapách italských od 1318 do 16. věku.[33]) Nové jméno Balčik, které nepochybně pochází od svrchu zmíněného zdejšího boljara Balika, čte se teprve v 16. věku.

Ráno dne 19. července vytrhli jsme na další cestu k cíli, k mysu Kaliakře. Han, ve kterém jsme nocovali, ležel 56 metrův nad břehem mořským, k němuž se slézalo strmými uličkami. Nám nastalo pěší vystupování v ranním slunci nahoru, neboť pro stavbu silnice jsme vůz musili poslati okolkem napřed. Asi 112 metrův nad břehem minuli jsme poslední chatrče městské a kráčejíce stále do výšky podél bezstinného úvalu s vinicemi po pravé straně, stihli jsme u hanu jednoho Makedonce z Ochrida konečně horní rovinu (dle ruské mapy 186 m.). Odtud se začala ($7^1/_4$ h.) jízda na východ. Krajina nahoře má obzvláštní ráz: plochá step až po obzor plna starých mohyl — ani se jich nedopočteš! Moře zůstává blízko na pravo pod strmými skalami, ale zhora se nevidí, tak že poutník zůstává v klamu, jakoby se nalezal daleko u vnitrozemí. Z počátku jeli jsme černozemí mezi vysokým, krásným žitem, které žaly zakuklené Turkyně. Pak nastala pustá místa s množstvím květin; žluté divizny a modré čekanky i strači nůžky vynikaly nad žluté komposity, zelené euforbie a bílé svlačce; zde onde stály i červené bouchačky a slezy. Ale i to rychle přestalo a vůz se plahočil mezi vysokým bodláčím a trním, mezi nímž skotačilo množství syslíkův. Minuli jsme dvě vsi, tatarskou *Türk-Sujutčuk* a bulharskou *Michalbej;* obě leží u suchých úvalův, spadajících k moři.

Městečko *Kavarna* (1479 obyv.), do kterého jsme přijeli o 8 h. 50 m., leží na ploše mezi dvěma hlubokými dolinami se suchým dnem, které se poněkud doleji v ostrém úhlu spojují a jako jedna rokle vedou k moři, jehož břehu dosahují u osamělého domku celního. Se svými velikými vinicemi a starými, stinnými ořechy za kamennými ploty z daleka činí přívětivý dojem, ale uvnitř od katastrofy 1877 je plno zřícenin. Od Čerkesův tehda

---

[32]) Arch. epigr. Mitth. X, 184 sld.

[33]) „(Do) Karvunъskyje chory" v listině Aševa II, Miklošič, Mon. serb. 3. *Τοῦ Καρβωνᾶ* (1325) Acta patr. 1, 135 *Ὁ Καρβουνᾶς* 1369 ib. 1, 502. *Τοῦ Καρβωνᾶ* Kantakuzenos 2, 584. Carbona ital. mapy 1318 sld. — Nesmyslný Pecek či Pezech na výpravě krále Vladislava 1444, od novějších vykládaný za Balčik, nepatří sem; je to hrad Petrič, k němuž ještě přijdeme. — K jménu srovn. vrch Kárvuna na Chalkidice u Grisebacha 1, 313.

docela vypleněno a vypáleno. Asi 12 vysokých mohyl stojí okolo osady, jmenovitě na východní straně; v jedné z nich našlo prý se před válkou sklepení z cihel a v něm kosti lidské a „církevní nádobí“ (patrně kovové věci), jichž se zmocnil tehdejší kajmakam Balčický. Na vysokém ostrohu nad spojením obou dolin, na tak zvaném *Čirakman-Bairu*,[34]) na jižní straně osady, leží podvaly hradu s širokými hradbami. Na dně dolin samých spatřují se zříceniny džamije, hamamu atd., památky po mohamedánském obyvatelstvu, které nyní dávno zmizelo.

Poloha Kavarny u jediného dobrého přístupu k moři na celé cestě od Balčika ke Kaliakře — ostatní břeh skládá se z docela příkrých skal — hodí se k jedinému místu, které se v antických periplech a na středověkých plaveckých mapách v téže krajině vyskytuje. Zde asi hledati sluší antickou osadu *Bizon* či *Bizone*, která ještě před počátkem našeho letopočtu z největší části zemětřesením se potopila. Byla prý obývána dle jedněch od barbarův, dle jiných od Mesembrianův. Arrian, vrstevník císaře Hadriana, ji zná co osadu pustou, ale nicméně se zpomíná ještě i na římské mapě Peutingerově.[35]) Této dávné osadě asi náležel dlouhý nápis, který jsem viděl ve zdejší řecké škole zazděný mezi dvěma okny, ale bohužel nešikovně z obou stran zabílený, tak že jsem krajní litery rozeznati nemohl. Vyčítá se v něm sedm „kněží taurických“ s otci jejich (*ἱερεῖς Ταύρων*) s jmény řeckými (Theogenes, Poseidonios, Proklos, Chrysippos atd.), mezi nimiž se čtyrykráte opakuje osobní jméno Skythes.

Ze středního věku zmiňuje se zde osada teprve ve 14. století, u Byzantinců co *Karnava*,[36]) u Italianův co *Cauarna* či *Gauarna*, s hradem, který se 1444 zpomíná při tažení krále Vladislava. Po plavcích italských nalezl jsem zde na dvoře řecké školy památku, jedinou, kterou znám na celém tom pobřeží, otlučený nápis, písmem docela upomínající na náhrobky z 13—15. století v kostelích města Janova.[37]) Patriarší bezprostřední panství trvalo zde až do 17. století; teprve 1652 patriarší „exarchie“ Kavarny spojena s eparchií Varnenskou za ročních 5000 asprův, které metropolita co „exarcha“ (náměstek) měl platit patriarchovi Cařihradskému.[38]) V plaveckých popisech zdejšího pobřeží se Kavarna v 16. a 17. století nezřídka zpomíná co přístav s obyvatelstvem křesťan-

---

[34]) Ke jménu srovn. kumanské *čirak* světlo, *čiraklyk* svícen (Radlov op. cit. 59); vrch mohl sloužiti za maják přístavu.

[35]) Doklady viz v Arch. ep. Mitth. X, 187.

[36]) *Ἡ Κάρναβα* ok. 1320 a 1370, Acta patr. l. c.

[37]) Poznává se sotva několik liter: ř. 1. † De donis die ..... ř. 2. s(an)c(t)i Cosm(e) et Dam(iani) ....., ř. 3. Const(antinopoli?), ř. 4. Stef .... Viz Arch. epigr. Mitth. X, 186.

[38]) Sathas, Bibl. graeca 3, 587.

ským.[39]) Za Krymské války místo si zjednalo truchlivou pověst, když na lodích anglických, na zdejší rejdě zakotvených, strašně řádila cholera.

Obyvatelé jsou Gagauzi, mluví jen turecky, a řečtinu i bulharštinu znají sotva ze školy. Bulharská škola existuje s podporou vlády, řecká s podporou řeckého „syllogu“ (matice).

Z Kavarny spěchali jsme stepní krajinou s nesčetnými mohylami dále k mysu. Ohřátý vzduch se již tetelil nad jednotvárným obzorem. Cesta vede za $^3/_4$ h. přes velikou gagauzskou ves *Gjaur Sujutčuk* (tur. „vodička křesťanův“, 890 obyv.), u hluboké studně mezi starými stromy. Vedle vsi spatřují se okolo vysoké mohyly také turecké hroby; před 50—60 lety seděli tu i Turci. Půda je plna červeného kamení.

Z Gjaur-Sujutčuku přijede se za 50 minut na památný mys Kaliakru, který jako skalný poloostrov vybíhá daleko do moře a zraky cestovatele již z daleka poutá svou zvláštní silhouettou. Cesta vede smutnými pustinami s červenavou, hlinitou půdou, kterou Turci odsud nosí do Deliormanu k barvení stěn svých chalup. Další terrain je kamenitá poušť s nízkým hustým doubím. Skřípání vozu vyplašilo orla, sedícího zrovna vedle cesty na mladém stromku. Na suché, neúrodné půdě nápadny jsou četné záhadné čtverce, patrně osnovy starých domův (bulh. *jurtišta*, od tur. *jurt*) anebo ohrad dávných vinic. Náš průvodce, vesnický *kehaja* (slouha), pravil, že prý tu stálo *Eski-Jeni-köi* (tur. Stará Nová ves) a odtud že se prý před 200 lety obyvatelé přenesli do Gjaur-Sujutčuku.[40]) Před mysem samým zjevily se v levo i pusté hroby turecké, mezi nimiž se prý nalezají i základy křesťanského kostelíka.

Opevnění Kaliakry ze strany pevnozemské bylo velmi rozsáhlé. Mys byl chráněn dvojím okopem od moře k moři. Zevnější ohradu tvoří plytký, nyní planými fíky zarostlý příkop. U jeho vchodu stojí bezem a diviznami zarostlé podvaly kamenné, čtverhranné věže. Mezi křovinami červenaly se paličky „zmijí kukuřice“ (blh. *zmijski misir*, Arum maculatum). Asi 350 metrův jižněji následuje druhý příkop, asi 10 krokův široký a na dva muže hluboký, na jehož vnitřní straně se zvedá kamenná zeď. V ní zbývají ještě postranní stěny kamenné brány. Mezi oběma příkopy zjevují se opět čtverhranná městiště domův. Stranou k západu nalezá se *bunar* (studně), odkud se pro hradisko nyní béře všecka voda. Asi 250 metrův za druhou ohradou následuje vlastní přístup na skalný mys. Je to krátká převlaka, dole u hladiny mořské asi 50 krokův široká, s cestou sotva 3 metry zšíří mezi závratně

[39]) Cavarna u Gjorgjiće, l. c. A scala and harbour on the coast of Mangolia, Costanja and Caliacra, the name of which is Cafirna, v cestopise patr. Makaria z 17. století (viz str. 563) 2, 423.

[40]) Ves *Gelegri*, na rakouské mapě zde naznačená, (aspoň nyní) neexistuje.

strmými srázy. Za ní vypínají se malebné trosky středověkého hradu. Kamenné stěny, asi 9 metrův zvýší, plné skulin od starého lešení, založeny jsou na holé skále, místem i převislé. Vchod vede skrze čtverhrannou věž, větrem arci již valně ubořenou, s překlenutou branou, jejíž podlaha je přirozená skála. Na pravo od ní vidí se vysoko na zevnější stěně na nepřístupném místě malý, hrubě zdělaný basrelief: bílý kámen s jezdcem, červeně natřeným. Po obou stranách průjezdu byly prý zazděni kamenní lvové, jež odvezli Francouzi za Krymské války.

Mys sám má plošký, stolovitý povrch, od brány až k majáku asi 450 metrův dlouhý; k moři spadá srázy asi 60—70 metrův zvýší, po kterých sestupuje několik závratných chodníkův se stupni. Za branou po malé oklice mezi defensivními zdmi následují druhá vrata s čtverhrannou věží po pravé straně U vnitř svědčí o staré osadě zříceniná malé klenuté lázně turecké, kulatý jícen přehluboké cisterny, osnovy malých domkův a množství střepin cihelných. Modrokvětý šeřík, bulharský hradní keř, neschází ani na těchto zříceninách. Nejnápadnější pohled poskytuje asi 20 přirozených jeskyň, které mne upomenuly na báji o Polyfemovi. Jsou nízké, ale asi do 15 krokův široké a dosti hluboké, i slouží nyní za ovčíny; vchod namnoze je zatarasen kamenným plotem a vnitro po stěnách i po stropě očazeno spalováním trusu zvířecího, jenž pokrývá podlahu. Za nepokojných dob bývají útočištěm pro okolní obyvatelstvo, jako 1877, kde se Kavarnenci, Šablenci a jiní na mysu hájili proti loupícím a vraždícím Čerkesům. Na nejzazším konci vypíná se maják, vydržovaný od rakouského Lloydu. Jeho hlídači, tři Turci z Damašku a Trapezunta, jsou jediní obyvatelé hradiště; jeden z nich žije tu již 18 let. Stranou pod majákem vstupuje se do čtyř menších jeskyň, uměle na způsob klenutí vyhlazených a vytesanými sedadly opatřených, které jsou vespolek spojeny jako nějaké hradní síně. Jeden kout v nich, přehrazený nízkou stěnou a naplněný prstí, ukazuje se od křesťanův co hrob sv. Nikoly, od Turkův co hrob „Hadži Baby“. Z poslední skalné komory otvírá se obloukovité okno bez opěradla přímo do závratné propasti, ve které se vlny Pontu s hlučným šplouchánim rozbíjejí okolo balvanův, nahromaděných pod nejzazším výstupkem předhoří. Nezřídka se dole sluní a kočkují malí tuleňové (řecky a tur. *foká*). Okno to slove po turecku *Kyrk-kyzy-kapusú*, „vrata 40 panen“, které se dle pověsti při nějakém obležení prý tudy vrhly do moře.

Dějiny Kaliakry sahají daleko nazpět. U spisovatelův starověkých nejprve se vyskytuje pod jménem mysu *Tirizy* nebo *Tiristy*, ve formách velmi neustálených.[41]) Dle Strabona král Lysi-

[41]) *Τίριζις ἄκρα* Strabo, Tiristis promunturium Mela, *Τετρισίας* Arrian, *Τριστὶς ἄκρα* Ptolemaios (var. -stris, -stria, -stre atd.), *Τίριζα* Peripl. Anon., Trissa Tab. Peut., lépe Tirissa Geogr. Rav.

machos na tomto pevném místě měl jednu ze svých pokladnic.[42]) Za doby římské hrad vystupuje prostě pod jménem „mysu“, jakožto *Akra*, jedna z pevností provincie Scythie, dnešní Dobrudže. V dobách císaře Anastasia zjevuje se *Acres castellum* 514 co jedna z hlavních tvrzí povstaleckého vůdce Vitaliana, Římana ze Scythie. Dle nově objevených zlomků Jana Antiochenského císařský vojevůdce Hypatios táhl na Akru a postavil se u ní za ohradou volovských vozův. Hunnové z vojsk Vitalianových udeřili na něho s deštěm střel, ranili voly, přivedli tím vozovou hradbu v nepořádek a vojsko císařské úplně rozprášili. Asi 6000 mužův zabito; mrtvoly lidí a zvířat vyplnily prý jednu rokli až na povrch. Sám Hypatios skočil do moře, ale lapen a vsazen v poutech do Akry.[43]) Za středověku předhoří, které na západní straně své poskytuje dobré útočiště, dostalo příjmí „krásného“, i píše se v listinách byzantinských a na mapách i spisech italských 14. století *Kali Akra* (Galiakra, Caliacra, Chaliacra).[44]) Chalkokondylas Kaliakru jmenuje co hrad Bulhara Dobrotiče, a Schiltberger, jeden z účastníkův bitvy Nikopolské 1396, zná ji co hlavní město třetí, přímořské části Bulharska, vedle Vidina a Trnova, hlavních měst prvních dvou částí. Hrabě Amadeo Savojský dobyl Kaliakry na výpravě své 1366. Rovněž se jí zmocnil král Vladislav na nešťastném tažení k Varně 1444, a sice ji vzali Uhři útokem, vyskočivše na hradby.[45]) Ve starých zákonnících tureckých připomíná se co přístav *Kilagra* s celnicí. Hadži Chalfa zmiňuje se zde o malém hradě, dvě hodiny od Balčika, „s poutnickým místem, řečeným Sarysaltyk“. Jasněji popisuje tu místnost mladší jeho současník, turecký cestovatel Evlija Efendi. U hradu „Kilgra“, jejž prý sultán Musa odňal nevěřícím, stál klášter dervišův a u něho jeden ze sedmi hrobův musulmanského světce Sary-saltukede, jež se ukazovaly na různých koncích světa. Hrob ten se nalezal v jeskyni, v niž světec prý zabil sedmihlavého draka a tím osvobodil dvě tam uzavřené cářské dcerky, kteréžto skutek přispěl k rozšíření islamu v této zemi. Evlija dokládá, že křesťané tohoto islamského svatého ctili pod jménem „patriarchy

[42]) *Τίριζις ἄκρα, χωρίον ἐρυμνὸν, ᾧ ποτε καὶ Ἀνσίμαχος ἐχρήσατο γαζοφυλακίῳ*, Strabo 7 p. 319.

[43]) Marcellinus comes (Roncalli 2, 313), *ἡ Ἀκρίς* Joannes Antioch., Fragm. hist. graec. 5, 33. Akrai ve Skythii u Hierokla ed. Parthey p. 6 a Steph. Byz. Tiriza, nyní Akra, Peripl. Anon., Geogr. graeci minores 1, 400.

[44]) *Ἡ Γαλιάκρα* Acta patr. 1, 95, 528. Caliacra na ital. mapách (viz Tafela, Constantinus Porph., Tübingen 1846 p. 37—41). Chagliachra na velikém zeměvidu Fra Maura v paláci dožův Benátských, Chaliacra u Negri atd. V seznamu ruských měst, sestaveném před počátkem 15. věku, zpomíná se také několik hradův bulharských (Trnovo, Silistra atd.) a mezi nimi vedle Kavarny i *Akoljatra*, nepochybně naše Kaliakra (Barsov, Географія начальной лѣтописи, Varšava 1885, 2 vyd. str. 114; Bruun, Черноморье 2, 347 vykládal za Lykostomion či Vilkov).

[45]) Chalcocondylas p. 172. Schiltberger ed. Neumann p. 93. Callimachus u Schwandtnera 1, 512.

sv. Nikoly". Tu máme historický, přes 200 let starý výklad hrobu, jejž nám zde ukazovali; utraquistický svatý, islamský i křesťanský, připomíná nám i blízké Tekké, avšak o svazku tamní svatyně se zdejší není zpráv.[46]) Hrad měl patrně obyvatelstvo čistě turecké. Osada zanikla snad za rusko-tureckých válek císařovny Kateřiny II.; zevnější dva okopy aspoň mají již ráz fortifikací moderních.[47])

Jméno „Gülgrad", naznačené na tolikerých mapách od počátku našeho století, je v celé krajině úplně neznámo; nedorozuměním vzniklo z tureckého „Kilagra", snad z lokálu *Kilagra-da*, asi jako Karnabad z Karnova (str. 547). Turci jmenují toto předhoří *Gelaré* nebo *Čeligra*, Bulhaři říkají *Gelaré-to*; Řekové znají starý název, a také plavci italští posud vědí o „Capo Calacria". Starožitnosti zdejší ode dávna jsou rozvlečeny. Ruský admirál Greigh viděl zde 1828 ještě dva mramory s řeckými nápisy.[48]) V Gjaur-Sujutčuku mi ukázány mince, na hradišti nalezené, jedna otřená, snad makedonská a stříbrný peníz císaře Hadriana.

Kamenitý mys se svými památkami je místo malebné, které utkví v paměti. Zvláštní pohled poskytují břehy, které právě zde se otáčejí v pravém úhlu. Na sever odsud táhnou se dle moře strmé skály s horizontalními temnočervenými vrstvami, které jdou až k lagunám u *Šably* na hranicích a k městu *Mangalii* (antická *Kallatis*), nyní rumunskému. Břeh na západ, od Kaliakry k Balčiku, je jeden stejnoměrný sráz asi 100 metrův zvýší, s vrstvami nahoře červenými, dole bílými; něco rostlinstva zelená se dole pod čarami vrstev a nejspodněji bělá se úzounký proužek písku. Dle moře dole není stezníku, jen nahoře na stolovité terrasse. Jediné ústí dolů k moři mezi těmito skalami nalezá se u osamělé „mytnice" (celnice) Kavarnenské.

Cesta moje dospěla k nejzazšímu konci; odsud nastal obrat zpět k Sofii. Kdyby stačil čas, byl bych se podíval i na jednotvárné stepi až k rumunské hranici, neboť ani roviny okolo *Hadži-Oglu- Pazardžika* (9567 obyv.), který 1882 úředně byl přezván na *Dobrič*,[49]) nejsou bez historických památek; nalezají se tam jakési zříceniny u vsí řečených *Kabasakal* a *Gelendžik*, skály u *Bazaurta* s umělými jeskyněmi (*gjaur evleri*, „domy nevěřících" je jmenují Turci) atd.

---

[46]) Hammer, Osm. Staatsverfassung 1, 294. Hadži Chalfa 27. Evlija u Bruuna 2, 343 (Hammerův překlad není nám po ruce).

[47]) Bohužel není mi přístupno žádné podrobné popsání ruského pochodu 1773. Plukovník Berch 1819 (Военнотопографическое описание береговой дороги Чернаго моря, Petrohrad 1827 str. 26), při zmínce o Gjaur-Sujutčuku popisuje „Kovarnu" docela tak, jak vypadá Kaliakra, poloostrov s přístavem krytým atd. Na cestě své arci obě místa viděl jen z pozdálečí.

[48]) Tepljakov str. 23.

[49]) Přejmenování to stalo se k návrhu měšťanův samých a stvrzeno od knížete 19. února 1882 (Drž. Věstník 1882 č. 22 str. 170).

Za těžkého parna poledního (+ 27° C. ve stínu) odpočinuli jsme si u Turkův pod majákem, pohostili sebe i své hostitele potravinami s sebou přivezenými a vypravili se nazpět. Nocovavše opět v Balčiku, jeli jsme z rána touž cestou, kromě jednoho místa. Od můstku u Tekké přes řeku Batovskou zaměřili jsme totiž přímo k osamělé hospodě „Čamorlu-gečid-han“ (1½ h). Tím jsem se seznámil s rozkošnou přírodou Batovského lesa. V dolině u Tekké, ve kterém v ranním chladu množství polozakuklených Turkyň táhlo se srpy na žně, překročili jsme říčku, přicházející od gagauzské vesnice *Čaušköi*, a jeli pak půl hodiny vzhůru těsnou ulicí mezi duby, habry a lískami v úvoze, ve kterém vůz stále šustil o husté křoviny. Byl jsem překvapen velikým množstvím divého vína (bulh. *diva loza*), které obepíná houštiny vedle cesty. Drobné, sladké plody jeho, vesměs černé barvy, jsou stravou ptákům, ale užívá se jich také k barvení vína na jasnočerveno. Od této divoké révy pralesův pontických na Balkánském poloostrově, na Kavkaze a v Malé Asii pochází dle Grisebacha všecka réva pěstovaná.[50]) Okolo pramene, řečeného *Čatal-češme*, buji i plané třešně. Dále leží na pravo ves *Kapakli*, nyní přezvaná na *Klimentovo*. Jakkoli byla neděle, křesťanské Gagauzky v pestrých šatech pilně žaly na polích mezi lesy. Potom následovaly zase houštiny se starými buky a rozptýlenými lipami, až jsme stihli k oné osamocené hospůdce. Odtud jsme za 70 minut přirazili opět dolů do ulic Varnenských.

---

7. Provadija a Šumen.

Bojiště z 1444 u Varny. Devna a zříceniny římské Marcianopole. Hrad Petrič. Provadija. Dobrina (Dizdarköi), do 1829 středisko albánských osad. Pověry o vampyrech. Šumen. Obraz jezdce na skále u Madary. Římské castrum u Aboby. Starobulharské císařské sídlo Preslav.

Z Varny jsem se vypravil dne 22. července za sychravého, téměř podzimního jitra na západ do Provadijska, opět ve společnosti p. Radivojeva. Silnice, od vystavění dráhy docela rozpadlá, vede podél severní strany Devnenského jezera, úrodným krajem s nivami a rozptýlenými stromy, který z prava ve vzdálenosti asi tří kilometrův je lemován srázem terrassy Dobrudžanské. Železnice běží na levo od nás dle samého břehu jezera, za nímž na druhé straně se prostírají veliké lesy, zahalující povrch nevelmi vysoké pahorkatiny.

Cesta vede přes Varnenské bojiště od 10. listopadu 1444. Půl hodiny od Varny, u pátého kilometru, stojí asi tisíc krokův na pravo od silnice dvě mohyly vedle sebe, jedna holá, druhá porostlá křovím. Na této druhé, turecky řečené *Kara-papaz-*

[50]) Grisebach, Die Vegetation der Erde, Leipzig 1872 1, 125.

mezarů (hrob černého kněze), postavili polští emigranti za Krymské války nešťastnému králi Vladislavovi III. nějaký pomník, který však brzo od Turků a Gagauzův zničen, prý návodem řeckého metropolity. Na příč přes cestu jde od těchto mohyl malý úval s potokem do jezera. Na pravém jeho břehu stojí několik krokův před rozcestím silnic do Provadije a do Dobriče turecké *tekké*. V místnosti, která zvenčí vypadá jako vinný sklep, posud jeden hodža turecký hlídá „hrob černého paše", *Kara-paša-mezará*, v němž prý je pohřben nějaký *šehid*, mučedlník nebo bojovník, jenž zahynul za víru. Starý náhrobní kámen s jinými památkami byl prý odnesen od Rusův 1829, ale Turci posud chodí sem klanět se u hrobu. Dáleji na pravo mi ukázána pod lesy blízko vsi *Pašaköi* poloha druhého *tekénce*, v němž odpočívá jiný *šehid*, neznámého jména, který prý zahynul současně s oním „černým pašou".

Všecky tyto temné zpomínky se vztahují k bitvě Varnenské. Jeden z těchto šehidův je zajisté Karadža paša, beglerbeg Anatolie, který velel levému křídlu tureckému na podhoří a tam v boji proti Hunjadovi padl. Bitva se točila asi hlavně kolem zmíněného úvalu, jenž od podhoří jde k jezeru; křesťané stáli na východ od něho, od jezera k vrchům, majíce za sebou město Varnu, Turci pak, přirazivše za králem přes Šumen a Provadiji, na západní jeho straně.[1]) Král Vladislav nebyl pohřben na bojišti, jak někteří Varnenští nyní se domnívají, nejméně v oněch mohylách, ježto mohou býti původu prastarého. Ze souhlasných zpráv vrstevníkův víme, že hlava králova od Turkův ufata a co trofej poslána do Brussy. Bezhlavé tělo pak, dle svědectví souvěkého německého veršovce Michaela Beheima, chasa obozu křesťanského, spolu s Řeky, pohřbila prý v nějakém řeckém kostelíku (in ain kriesch kapeln).[2]) Dle Callimacha Turci postavili na místě, kde se na bojišti našlo tělo královo, nevysoký sloup s nápisem, vypravujícím o bitvě, ale po něm není teď ani památky.

Na další jízdě se vidí v levo k jezeru křoviny, v pravo žita a vinice, mezi nimiž opět vynikají staré mohylky. Vesnice *Adžemler* v dáli na podhoří je nyní turecká, ale má staré křesťanské hřbitovy; zapustla snad za ruské války v dobách císařovny Kateřiny II. a byla pak znovu zalidněna od musulmanův. Nad ní leží na vrších místnost *Gerekler* se stopami starého hradu, který je asi totožný se zámkem řečeným *„Mihelitsch"*, čtyry míle od moře vzdáleným, jehož (dle Beheima) dobyl král Vladislav na pochodu od Petriče k Varně. Ruská mapa z 1829 zaznamenává na severní straně Adžemleru ještě výsku *Mualič*, ale nová mapa

[1]) Nejlepší práce o bitvě a bojišti je generála G. Köhlera, Die Schlachten von Nicopoli und Warna, Breslau 1882 (s 2 plány).

[2]) Vydal Karajan ve sborníku Quellen und Forschungen, Wien 1849, str. 45.

z 1884 jí nemá více; porovnání obou map je vůbec zajímavé k poznání proměn v osídlení země během posledních 50 let.[3]) V levo u jezera leží veliká ves *Kadyköi* a čiflik *Indžeköi* s několika domy.

Zvláštní pohled poskytují tak zvané *dikili-tašlar*, „stojaté kameny“ blízko vsi řečené *Aladyn*, k nimž jsme přirazili za 2 h. 20 m. od Varny. Je to asi 30 nepravidelně rozestavených, přirozených nummulitových sloupův, z nichž nejvyšší jsou asi $2^1/_2$ muže vysoké a 2 metry v průměru silné. Povrch tlustých, jako vodou do kruhu omytých kamenův je vráskovitý, plný puklin a dírek jako mořská houba; na horní ploše roste tráva, po bocích červené a žluté lišejníky. Půda dokola se skládá z hlubokého písku, z něhož se zvedají nízké plochy skalné s jeskyňkami. Jiná skupina takových sloupův stojí na jih od železnice u vsi *Gebedžé;* je jich méně, ale jsou vyšší a hustěji seřaděny taktéž v půdě písečné. Obyvatelé je pokládají za zkamenělé stromy. Starší cestovatelé myslili, že jsou to sloupy umělé, ale napadla jim jejich nepravidelnost a nedostatek hlavic a základův. Geologický popis těchto zajímavých sloupovitých útvarův nummulitového vápence spolu s vyobrazením podal anglický kapitán Spratt.[4])

Po čtyrhodinné jízdě stále zrovna na západ jsme z lesnatých pahorkův konečně před sebou spatřili plytké, široké údolí, obrácené od severu k jihu. Na protějším, západním úbočí jeho prostírá se ve výši bulharská ves *Devna*, která z dálky vypadá jako Žeravna, ale ovšem bez lesův a horského pozadí. Na levo od ní houšť vinic a zahrad zdánlivě vyhlíží jako druhá ves. Na dně doliny teče *Dévnenska reká*, přes niž vede 70 krokův dlouhý most, z jedné polovice kamenný, z druhé dřevěný. Podél ní řadí se mezi bujnými květnatými lučinami a vysokými vrbami i bílými topoly ne méně než 34 mlýnův (1829 bylo jich 24); tvoří zvláštní osadu, řečenou taktéž *Devnenska reka* (213 obyv.) a patří nejvíce Turkům, jeden dokonce jednomu Cikánovi, avšak nájemci jsou Bulhaři. Tu se nalézáme na místnosti antické *Marcianopole*, založené od Trajana, hlavního města římské provincie Moesia inferior. Veliké město to razilo i mince s nápisy výhradně řeckými, od Marka Aurelia do císaře Filippa (u Mionneta 263 typův); na nich vidíme čtyrsloupé chrámy Apollona a Serapisa, říčního boha s rákosem v ruce, Dionysa s vínem, Demetru s klasy, Aeskulapa atd. Za gothského vpádu v 3. století obranu města dle Dexippa řídil statečný Maximus, prý potomek thráckého krále Rhoemetalka. Zprávy o Marcianopoli zanikají teprve po smrti císaře Maurikia (602). Distance 18 římských mil od ní do Odessu,

[3]) Tuto osadu nesluší másti se vsí *Maalyč* či *Mihalyč* v okoliji Provadijské, na cestě z Provadije do Silistry.

[4]) Capt. F. A. B. Spratt, On the geology of Varna and the neighbouring parts of Bulgaria. Journal of the geol. Society XIII (1857). Primitivní obrázek viz také u Tepljakova.

zaznamenaná na římské mapě Peutingerově, docela se rovná vzdálenosti od Varny do Devnenské řeky. L. 1829 Rusové našli u mlýnův, kromě množství mincí císařských, také jeden nápis.[5])

Zastavili jsme se na oběd v hanu vedle mostu, kde nás uvítal p. Lazar Dukov z Devny, jeden ze selských poslancův sněmu bulharského, a obešli pak zdejší památnosti. Na mapách je řeka naznačena, jakoby přicházela z daleka od městečka *Kozludže* (2033 obyv.), známého vítězstvím Rusův 1774, které leží na sever odsud v podobné, poněkud plytší dolině. Ale obyvatelé mi pravili, že odtud jde jen slabounký potůček, napájený z několika čeřem, který sotva po dešti více se naplňuje, a vedli mne k vlastním pramenům. Nedaleko na sever od mostu vyráží řeka na podnoží nízké vápencové terrassy z četných vodojemův (*izvori*), z nichž jsem pět viděl z blízka. Jsou to bassiny na 4—5 metrův hluboké s průzračnou vodou, ze které periodicky vyrážejí řady bublinek, zdvihajíce někdy i písek na dně. Některé jsou polygonálně obezděny, jiné pak ponechány co malá jezérka. Jedno jezérko mi ukazováno co *dipsyz*, tur. „beze dna“. Ryby ve vodě, na ochutnání ne právě dobré, nežijí, ale za to se daří plno vodních rostlin, rákosí a konferv; někdy zelení na dně vypadá jako potopený les. Je to nepochybně podzemní odtok vod z roviny jinak bezvodé, která se od horního kraje blízké vápencové terrassy prostírá až k Dunaji a již odsud se nazývá Dobrudža. Lid tvrdí, že voda jde od Dunaje a vypravuje na důkaz toho rozmanité pohádky o vyplavených holích pastýřských (*tojaga*) atd. Toť jsou beze vší pochybnosti vývařiska řeky *Potamu*, která se dle Jordana s vodami nadmíru průhlednými a chutnými pramenila uprostřed Marcianopole.[6]) Týž spisovatel 6. věku vypravuje tehdejší patrně místní pověst, jak prý zde služebnice Marcie, sestry Trajanovy, při nabírání vody ztratila těžkou nádobu zlatou a jak tato nádoba dlouho potom z hlubin zase vyplynula; tu prý Trajan v domnění, že tou vodou vládne nějaké božstvo (fontique numinis quoddam inesse credens), založil město a nazval je dle jména sestřina. Okolí je plno starých základních zdí. Kolem pramenův a mlýnův táhnou se stopy rozsáhlé, jak se zdá, polygonální zdi městské. Za novějších dob sloužily za kamenný lom ke stavbě pevnosti Varnenské a tím jsou z největší části až do základův odstraněny. Mnoho antického staviva je nyní vstavěno do mlýnův a jmenovitě do jezův, ale nalezá se tu ještě dosti čtvercových kamenův, polámaných sloupův, hrnčených nádob a jmenovitě římských mincí. Na cestě do vsi povaluje se víko ohromného

[5]) Dvojjazyčný náhrobní nápis u Tepljakova, Письма изъ Болгарiи 134 (byl zde ve zlou chvíli a stal se dokonce nedobrovolným svědkem krvavé bitvy u blízkého Eski Arnautlar), Boeckh n. 2055 B, C. L. Lat. III 761. Dle zprávy Tepljakova místnost zdejší prohlásil za Marcianopoli Blaramberg.

[6]) In flumine illo, qui nimii limpiditatis saporisque in media urbe oritur, Potami cognomento. Jordanes, Getica ed. Mommsen p. 82.

sarkofagu, na jehož stranách je vyobrazeno kopí se štítem a dvě pochodně. V jedné chlebové peci v Devně samé je prý zazděn zlomek řeckého nápisu se jménem císaře Trajana, ale nemohli mi jej ukázati, neboť je nyní zabílen. P. Dukov laskavě mi okreslil latinský nápis jednoho nedávno vyoraného sarkofagu.[7])

Nyní se krajina okolo pramenův pokládá za nezdravou pro časté zimnice; i krásná voda vývařisk se k pití nehodí. Za dob starobulharských Marcianopolis patrně více obydlena nebyla. Zdravotní poměry se tedy od doby římské značně změnily. Prameny leckdy spůsobují zlé zátopy a v loni (1883) řeka odnesla i polovici kamenného mostu, nyní dřevem nahraženou. Není nemožné, že se náplavami i celý terrain zvýšil a proměnil.

Dolinou zdejší vidí se na jihu lesklý cíp Varnenského či Devnenského jezera, které však od Varny až sem není celistvé, přetrženo jsouc bařinami. Za ním vystupují ploské lesnaté vrchy. Na nich se, asi hodinu od Devny, poznává poloha těžko přístupného hradu *Petrič-kalesi*, jenž stojí na vysokém výstupku horském nad zářezem železnice z Ruščuka do Varny, mezi stanicí *Gebedže* a vsí řečenou *Avren*. Od okolních hor hradiště je odděleno příkopem, 10 krokův širokým a do živé skály vytesaným; i zdi jeho jsou prý vysekány z přirozené skály. Dle p. Radivojeva, který jednou vystoupil nahoru, vyhlídka z hradu obsahuje největší část Provadijska a Varnenska. Podél skalného srázu k nynější železnici vedly dolů otevřené schody, do skály tesané, asi se 120 stupni, podobně jako z hradu Provadijského, ale spodní polovice jejich se odlomila a sesula. Dole se prý nalezají kamenné staré kříže, „hrnce s lidskými kostmi“, střely atd. Dále na jih slove jedno místo u Avrena *Kešišlik* (kešiš tur. mnich); dle podání býval prý tam jednou „monastyr Blagoveštenie“. Hrad je dobře znám z dějin tažení krále Vladislava. Palatio a Dlugoš jej jmenují *Petrecz*, Beheim *Petrus* či po německu *Peterspürck;* popisují jeho polohu docela zřetelně, blízko konce jezera Varnenského, s příkopem do skály tesaným. Křesťané dobyli jeho 7. listopadu 1444, po střelbě z děl, útokem přes příkop, dešťovou vodou naplněný a skrze průlomy v hradbách; asi 5000 Turkův prý sesekáno nebo shozeno z bašt, a u vnitř osvobozeno množství křesťanských otrokův. Byzantinské *τὸ Πετρόν* v biskupství Varnenském, zmíněné vedle Provadije 1369, patří nepochybně také sem.[8])

Římská silnice z Marcianopole do Anchialu obcházela bařiny pod skalou Petričskou poněkud dáleji na západ, kde se dlažba její vidí mezi osadami *Testedži* a *Sultanlare;* tam se nalezají

[7]) Arch. epigr. Mitth. X, 192 (hrob jakéhos Myrizma, postavený od decuriona Cosconia Ingenua).

[8]) Ve vydáních Callimacha Petrechium je zkomoleno v *Pezechium*, což Hammer vykládal na Balčik. — Petrin: Acta patr. 1, 502. — Zřícenina je naznačena na ruské mapě co „Петричка разв. крѣп.“

staré kameny, jakož i zříceniny nějakého prý města, řečené *Chasköi* (str. 598).

Ves *Devna* či také *Devňa* je čistě bulharská a dosti veliká (1255 duší). Obyvatelé vypravují, že původně se jmenovala *Dévino*, což se shoduje s tvarem, zaznamenaným u Dubrovčanův, 1595 u Gjorgjiće a 1605 u Lukariće, jakož i u biskupa Bogdana 1640. U obou posledních jméno znamená řeku zdejší (fiume Deuina), na niž bylo již za Bogdana 25 mlýnův, každý v ceně 5—6000 scudi, všecky v rukou tureckých.[9]) Na území svém Devňané sijí ob rok, jednou z této, podruhé z oné strany řeky. Ves původně byla *vakuf* a posud má o území svém ferman, daný před sto lety od sultána Selima III. Obyvatelstvo své, podobně jako celá zdejší krajina, za posledních století silně měnila. V *Dobrině*, o níž ještě promluvíme, v nyní tureckém *Eski Arnautlar* (bulharsky slove posud *Arbanasi*), v *Dereköi* (slulo prve *Petrina reka*) a v *Devně* seděli blízko pohromadě křesťanští Albánci, kteří od Turkův nepochybně brzo po dobytí vlasti své sem byli přesídleni; náleželi k oněm albánským vesnicím východního Bulharska s bojovným obyvatelstvem, asi 7000 zbrojnošův silným, které zná již Gjorgjić, a souviseli s Albánci v Arbanasech u Trnova, jakož i s albánskými obyvateli dvou vsí u Razgradu (Bej- a Kara-Arnaut).[10]) Pověsti vypravují, že tito zdejší Albánci nosili dlouhé „pušky *gegaliji*“ a statečně se bránili proti Daalijům (Krdžalijům), kteří v četách 2—300 mužův se toulali po zemi, majíce stálý tábor na hradišti Petričském. Osady začaly pustnouti od ruského pochodu 1773. L. 1829 celá krajina zmítána pochody a bitvami, načež Albánci všichni odešli s Rusy do Bessarabie, kde potomci jejich ve vsích *Volkonešti* a *Karakurt* (prý i v *Kurtčii* a *Čušmeköi*) blízko Bolgradu podnes jazyk svůj nezapomenuli. Bohužel se mi posud nepodařilo dostati nějakou ukázku této bessarabské albanštiny, z níž by se dala stopovati souvislost její s dialekty jejich vlasti; nevím ani říci, jsou-li Toskové anebo Gegové.

V pusté Devně začali se osazovati Balkandžiji od Trjavny. K nim se 1833 přidružili sedláci z Jambolska, kteří s Rusy šli do Bessarabie, ale pak táhli zase domů. Jsou tu však také někteří starožilové, jako rodina našeho Lazara. Děd jeho skryl nějakou dívku před nástrahami tureckých begův, ale ti mu za to ze msty pobrali voly a ovce i žito; on se v čas ukryl i utekl do „dolního vilajetu“, do Jambolska a sice do vsi Čömlekköi. Odtud se odebral 1829 s Rusy do Bessarabie a tam zemřel v Komratu. Syn jeho

[9]) Acta Bulg. eccl. 77.

[10]) K těmto albánským osadám dle jména svého patřilo asi také *Türk-Arnautlar*, na SZ od Provadije k Jenipazaru. Gjorgjić u Makuševa, Monumenta hist. Slavorum merid 2, 252: „in Bolgheria sono molti casali habitati da Albanesi, de quali al numero di 7 milla possono mettere insieme, sono bravi et bene armati.“ Týž p. 246 o „Albanesi“ u Trnova, o niehž viz str. 177 pozn. 30.

vrátil se do původní otčiny. Devna je jedna z opor bulharského hnutí v těchto krajinách. Devnenští v celé krajině nejprve měli bulharskou školu, asi před 40 lety s učitelem z Eleny, a nejprve začali odpor proti řeckému patriarchátu; ohlásili u porty, že řecký biskup žádá od nich jakýsi *džan-gjumruk*, clo z duše, a tím způsobem že sbírá peníze na Kretské povstání. Energických povah zde není nedostatek: slyšel jsem o jednom bojovném popu v okolí, před kterým se třásli Čerkesi a který nyní organisoval lovy na turecké loupežníky.

Na západ leží ves *Monastir*, nyní turecká, prve bulharská; pod jménem Monastirica ji uvádí co křesťanskou osadu již Gjorgjić. U Devny samé nalezá se pusté „selište“ *Markozána*, o němž nikdo neví, kdy bývalo obydleno. Na severovýchod leží u Kozludže ves *Karahüsein*, prve také prý osazená od Arnautův; nynější obyvatelé jsou Řekové z Adrianopolska, kteří 1829 také šli do Bessarabie a na brzkém návratu zde se ustálili, naleznuvše ves až na 3 domy turecké prázdnou.

Přenocovali jsme v Devně u sedláka „baj“ Krsta, který se před 28 lety přistěhoval z Trjavny, a jeli 23. července dáleji. Mezi Devnou a Provadiji prostírá se vysoká vápencová terrassa, s ploským lesnatým povrchem a strmými srázy na všecky strany. Objeli jsme ji nejprv ze severní strany. Po cestě se vidí na pravo bulharská ves *Kotlubej*; na jednom křovinatém vrchu u ní nalezají se prý, jmenovitě když silné deště půdu rozryji, četné mince, nejvíce stříbrné kusy Alexandra Velikého. Dáleji následuje v pravo turecké *Achyrköi*; v levo zůstává pod horou skryto rovněž turecké *Eski-Arnautlar* se šancemi z krvavé bitvy zdejší 1829, v níž sice Ochocký pluk téměř potřen, ale Turci, kteří chtěli vybavit obleženou Varnu, odraženi k Šumnu. Za hodinu stihli jsme do *Dereköi*. Od něho otvírá se širá vyhlídka. Na severu spatřuje se již okrají jednotvárné *Dobrudže*, za jejíž počátek se zde klade zdaleka znatelný pahorek *Jasy-tepé*, blh. *Ploska mogila*. Nejbližší vsi na sever jsou gagauzské, ale již napolo pobulharšené, kdežto Dereköjští jsou čistí Bulhaři. Na západ se vidí hluboký zářez Provadijské řeky a za ním další ploské vrchy. Ve stráních zmíněné terrassy na jih od Dereköi nalezají se těžko přístupné eremitské jeskyně, asi 10 lidských výšek (tur. *adamboj*) vysoko; dle vypravování místního popa spatřují se v nich stopy maleb a na jednom místě se čte řecky „*ἡγούμενος τοῦ ἁγίου Γεωργίου*“.

Za $^3/_4$ h. sjeli jsme podél západní strany téže terrassy do města *Provadíje* (tur. *Pravadi*), před nímž se táhnou zřetelné zákopy ruské z 1829. Poloha je velikolepá. Mezi strašnými srázy skalnými, asi 100 metrův vysokými, jde rovné, asi jeden kilometr široké dno jako ulice a v něm leží u říčky Provadijské město s 4700 obyvateli, jednou patrně značné, ale nyní válkami znuzené. Z východní strany jím ovládá starý zámek, do skal tesaný. Křesťané mezi měšťany jsou nejvíce Gagauzi, mluvící jen turecky. Ačkoli

tudy vede železnice, není tu hospod pro lidi, nýbrž jen pro koně a bůvoly; za to se může cestovatel najísti na náměstí v makedonské jídelně (*achčijnica*), boudě ze tří dřevěných stěn a prkenné střechy, v níž se studium jídelního lístku nahrazuje zdviháním pokliček na pánvích u ohniště. Nás se ujal mladý okolijský sekretář, rodilý z Dobrudže, v jehož skrovném obydlí jsme nocovali. [11])

Na stěnách, sužujících dolinu, otvírají se na západním srázu vysoko nahoře malé jeskyňky; před temnou skulinou jedné z nich vidí se cosi bílého, jako suchý strom nebo kořen. Lid vypravuje, že je to *chalká* (okov), na kterou byly lodě vázány, pokud moře šlo až sem a sahalo tak vysoko. Pověst ta se čte již u Hadži Chalfy, jenž píše, že na skalách, které prý jako strmé zdi svírají Provadiji, se nalezají veliké železné kruhy, pročež prý obyvatelé se domnívají, že tato rokle byla mořskou úžinou jako Bospor a že tam nahoře přivazovány lodě. Tatáž vyprávka nese se i o jistých místech v Karnobadsku a v Šumensku. V západní Evropě se vypravuje o takových okovech (anneaux d'amarre) v Provenci v okolí Nimesu. Na výšinách na západě vynikají dvě vysoké mohyly.

Starý hrad nad východním srázem je zajímavý. Je to opevněný stolovitý vrch toho rázu, který podél severní strany Balkánu sahá od Petriče přes Trnovo do Lovče a snad i dále. Z druhé, východní strany hradisko je od ostatní terrassy odděleno hlubokou roklí; na rovné půdě je přístupno jen úzkým isthmem mezi propastmi od severu. K městu dolů vede úzké, závratné, do skal tesané schodiště (*stĺba*). Přístup na onom isthmu byl opevněn umělým průsekem, s věží nyní zřícenou, která měla hájiti někdejší zdvihací most; trosky druhé věže z tesaného kamení poznávají se nad srázem, obráceným k městu. Horní plocha je dosti rozlehlá a dle patrných stop byla podél kraje obehnána zdí. U prostřed vystupuje, jako na Trnovském Carevci, malá, ještě vyšší terrassa, rovněž stolovitá. Osnovy budov se prý na hradním prostoru nepoznávají; jsou tam jen dvě hluboké studně (*gerani*). Nahoře na hradě jsem bohužel nebyl; silný bronchialní katarrh, který se zjevil po návratu z Kaliakry, nedopouštěl mi lezení po vysokých a větrných místech.

Za římské doby zdejší místnost obývána nebyla; aspoň se nic nenašlo, co by tomu nasvědčovalo. Teprve za středověku vystupuje zde pevný a důležitý hrad, který se v byzantinských památkách píše ἡ nebo τὸ Προβάτους (rozdílný od Προβατον u Adrianopole), v slovanských pak *Oveč* (προβατον: ovьca). Řecký výraz se udržel podnes, kdežto bulharský naposled se zpomíná

[11]) Od něho jsem se mezi jiným dověděl, že staré jméno Isakče je *Obrúštica*. Turecké jméno pochází od hrobu jakéhosi světce musulmanského: Isak Baba türbesi.

u Lukariće, který tuto krajinu znal z osobního názoru; 1581 pobýval v Silistře a roku následujícího jel do Sofie.[12]) Zvláštní řecké nápisy bulharských knížat 9. století svědčí, že místo již tehda bývalo sídlem panovnickým. Pověst, zaznamenaná u Lukariće, připisuje založení hradu cáři Symeonovi. Idrisi (1153) zná mezi Varnou a Preslavem město „Borfantô“ na řece mezi dvěma horami. Dle Akropolity Preslav a Provat byly údělem cáře Petra, bratra cáře Aseňa I., ač nezmýlil-li se řecký letopisec se svým současníkem sevastokratorem Petrem, svakem cáře Michaila Aseňa, který dle smlouvy mezi Bulhary a Dubrovčany z 1253 měl v říši bulharské svou oddílnou zemi.[13]) V 13. a 14. století sídlel zde metropolita církve Trnovské; zvláštní je však, že 1369 Provat se zpomíná také mezi místy biskupství Varnenského, které bylo podřízeno patriarchovi Cařihradskému (str. 603). Za výpravy hraběte Amadea Savojského na Bulhary 1366 dva zajatí vasallové jeho vězeni v místě „Provat“.[14])

Turci skalný zámek zdejší nazývali *Taš-hisar*, „kamenný hrad“, kteréžto jméno se čte u Leunclavia ve zprávě o dobytí Provadije od Turkův a u Beheima při vypravování o tažení krále Vladislava.

Za dob tureckých Provadija byla v 16. a 17. věku skvělým městem kupeckým, které se od několika cestovatelův podrobně popisuje. Názorný popis podává Polák Oswięcim, jenž tudy projel 1636 na cestě do Cařihradu, s poselstvím krále Vladislava IV. Město mělo málo budov dřevěných, vše „saraje“ kamenné, dlážděné ulice, četné fontány, veliký „bezestan“, krámy rozmanitých řemeslníkův a lidi všelijakých národův, mezi nimiž bylo i několik „Latinův“ čili Dubrovčanův. Ze sedmi džamijí jedna byla pusta, tři kryty olovem, tři cihlami. Na hradě se viděly silné hradby, ale krásné domy na něm všecky byly zbořeny; stála tam jen stěna zříceného kostela s malbami a uprostřed kamenná věž, v níž Turci drželi několik vězňův. Byla tam i studně se zkaženou vodou; nedávno kopali jinou 30 sažní hluboko, aniž by přišli na vodu. O strašně závratných schodech, jen pro jednoho člověka širokých, se vypravovalo, jak po nich za sedmiletého obležení hradu od Turkův jeden bulharský junák na koni tryskem vyjel nahoru, ale v bráně kůň jeho padl a také on, sotva že se v kostele pomodlil a ke koni navrátil, duši svou vypustil; na památku byl tam na hrob jeho postaven i jakýsi okrouhlý sloup.[15]) Biskup

---

[12]) V pomenníku Palauzově zmiňují se dva metropolité „Ovečьstii“ z dob Aseňa II., v životopise sv. Theodosia Trnovského (v Rylském panegyriku) na Trnovské synodě 1360 Lazar, metropolit „Ovča grada“. „Prouato, che i Bulgari chiamano Oucepoglie“, Luccari 53. — O Lukarićovi viz Acta Bulg. eccl. 6, 13.

[13]) Akropolita str. 22. Miklošič, Mon. serb. 37.

[14]) Bruun, Черноморье 2, 336.

[15]) Per. Spis. sv. 19 str. 66.

Bogdan 1640 stihl zde do 2000 domův tureckých a toliko 50 pravoslavných; vychvaluje krásné a úrodné okolí s hojností vína, žita, ovoce, dobytka a ryb. Biskup Filip Stanislavov, rodilý z Oreše u Svištova, nalezl 1659 zde 1500 domův tureckých a 100 pravoslavných, podřízených biskupu Mesembrijskému.

Dubrovčané měli tu obchodní stanici, vedle Sofijské přední v Bulharsku, která se 1580—1689 často zpomíná. Jméno města píšou vždy *Prouato*, jen Gundulić v „Osmanu“ píše *Provadija*. Zabývali se hlavně vývozem koži volovských a bůvolských, a odsud zajížděli do Varny, Silistry, Babadagu, Ismailu, Akkermanu a tak dále. Spojení s vlastí udržovali přes Trnovo, Sofii, Niš i Novipazar. Osada jejich čítala 1581 toliko 6 domův, ale v první polovici 17. věku bývalo tu vždy 40—70 Dubrovčanův, počítaje i sluhy, nejvíce rodilé Bulhary, kteří se stávali katoliky, aby mohli užívati ochrany privilegií Dubrovčanův, kupčících po Turecku. Kupci stále si drželi kaplana katolického, jenž sloužil mši zprvu v soukromém domě, později v kostelíku dřevěném, posléze i v kamenném. Jelikož město bylo téměř docela turecké, fanatismus musulmanský nerad snášel bohoslužbu křesťanskou; 1639 strhla se v Provadiji dokonce zlá bouře, ve které Turci nový kamenný chrámek Dubrovčanův i starý kostel pravoslavných zbořili. Ale jeden i druhý brzo obnoven. Dubrovčanům zde říkali *Latini*, pod kterýmžto jménem se v Šumně ještě drží jakási upomínka na ně; nalezají se tam bulharské rodiny, o nichž se praví, že prý jsou původu „latinského“. Okolo r. 1700 osada zvolna zanikla, asi stejně jako Trnovská (str. 173). Obchod sem přivedl i španělské Židy, jejichž potomci (293 duší) podnes tu sedí.

Války 18. věku se Provadije ještě mnoho netkly. Ruský plukovník Lehn popisuje Provadiji 1793 jako veliké město s 3000 domy, 5 mečety, krámy a fontány i velikými jirchárnami, kde se vyráběly žluté a červené safiany; obyvatelstvo nejvíce bylo turecké. Za ruských válek vojska se pohybovala 1773 a 1774 docela na blízku; 1829 Provadija obsazena a opevněna od Rusův, kteří zde kryli obležení Varny proti offensivním pokusům Turkův ze Šumna. Od těch dob docela sešla, ne bez vlivu rozkvětu sousední Varny.

Na chůzi městem vyhledal jsem nejprve dva řecké nápisy, které Vídeňský malíř a cestovatel Kanitz okreslil neúplně, tak že se jen poznávalo, že jsou středověké. Náležeji ke skupině zajímavých řeckých nápisův bulharských knížat 9. století.[16]) Oba dva jsou vyryty na hladkých silných sloupech a mají obsah až na několik jmen docela souhlasný, začínajíce s jménem pohanského knížete bulharského „chána Omurtaga“ a zpomínajíce ta-

[16]) V podrobnostech odkazuji ke zvláštní rozpravě. Viz nahoře str. 170 pozn. 12.

žení vojsk bulharských až k *Τήσαν τὸν ποταμόν*, k uherské Tise, převzácný to doplněk k Suidově zprávě o pokoření zbytkův Avarův od bulharského knížete Kruma a k Einhardovým zprávám o stycích Frankův s „rex Bulgarorum Omortag“ okolo r. 824 až 829 v dnešních Uhrách. Mají typ písmen současných nápisův byzantinských a byly asi dělány k rozkazu knížete od mistrův řeckých, snad přeběhlíkův nebo zajatcův. Jeden sloup, lépe zachovaný, stojí před lékárnou, druhý leží na dvoře jedné posud užívané džamije vedle zříceniny turecké lázně, zrovna pod srázem hradní skály, ale je silně poškozen. Vedle něho leží jiné kusy hladkých sloupův, z nichž jeden opět nese zcela nezřetelný zlomek podobného rázu. V předsíni džamije leží jeden nápis na čtvercovém kameni, docela nečitelný, a v ohradě její shlédl jsem kříž s literami **IC XC ΠΙΚΛ Κ//// ЄΦΥ**. Kolem nás sběhlo se množství Turkův a tureckých dětí, a moji průvodci radili, abychom se tu dlouho nezdržovali.

Ode dávna jsem od Bulharův slýchal o osadě řečené *Dobrina*, turecky *Dizdarköi*, která prý se podobá Arbanasům u Trnova. Co křesťanskou ves *Dobrina* zpomíná ji také Gjorgjić 1595. Zašli jsme tam za 40 minut, okolo jižního ostrohu Provadijského hradu, přes jednu dolinu s češmou a potom po úzké, na jeden krok široké dlažbě kolem tří zapadlých kašen až na horní plochu skalné terrassy, která se odsud táhne až k Devně. Pod samým plateau jsou jeskyně se silným echem, podobné těm, jež jsme viděli na Kaliakře. Z cesty se přehlíží hrad Provadijský a na jihu se spatřují zelené lesnaté vrchy, za nimiž teče Kamčija. Ves Dobrina leží asi 162 metrův nad Provadijí, která má nepatrnou nadmořskou výšku (asi 60 m.). Stará dlažba po ulicích, dvě rozsáhlé kašny a stodoly sestavené z elegantních kvadrův na první pohled ukazují, že tu kdysi bývalo znamenitější městečko, ale vedle toho bujné kopřivy a bodláčí i mizerné malé chalupy činí dojem osady napolo zpustlé. Po ulicích bylo pusto, až na vytí psův, neboť celé obyvatelstvo se nalezalo venku na žních. Jsou tu dva kostely. Jeden sv. Todora nedávno byl od vegetace očištěn a obnoven. Je to polopodzemní podlouhlé klenutí, asi 30 krokův dlouhé, 9 krokův široké a 4 metry vysoké, celé z krásně tesaných kvadrův. Do vnitra, rozděleného na vlastní chrám a předsíň, s ním spojenou čtverhrannými vrátky a dvěma okny, slézá se na šesti stupních; světlo do něho padá sedmi malinkými čtverhrannými otvory na pravé straně klenby, pod nimiž jsou ještě tři větší čtverhranná okna. Po malbách není stopy; podlaha je nyní kromě oltáře jen hliněná. Uprostřed leží basis antického sloupu a po straně stojí náhrobní kámen, s nejasným novořeckým nápisem.[17]) Druhý chrám Presveta Bogorodica, docela podobný, je úplná zřícenina, do které jsme se dostali jen

[17]) Uprostřed asi *ἐκημη η δουλη του θεου Νιακωσια* (?).

derouce se roštím a bezem, okolo množství čtverhranných desk a kamenných křížův starého hřbitova. Stojí jen apsida, v niž se poznávají malby s tvářemi vybitými od Turkův, 8 velikých svatých a 12 malých v kruzích nad nimi, s nápisy řeckými; ostatní stěny jsou zbořeny do dna. Na severním konci osady spatřuje se zřícenina jedné džamije. Na stranu k hradu Provadijskému vede dlažba k jednomu pustému *manastirišti*. Pověsti vypravují, že tu bydleli bohatí kupci Arnauti v domech plechem krytých a že tehda Dobrina s 80 krámy „měděnkarskými“ bývala město, Provadija jen ves. „Kokony“ (dámy) z Mesembrie a Anchialu přicházívaly prý sem na pouť. Městečko prý zničeno *na dva buzguna*, za cáře Nikolaje v „kozácké válce“ (1829) a jednou před tím, patrně za císařovny Kateřiny; také prý trpělo od Daalijův či Krdžalijův. Staří Arnauti odešli do Bessarabie. Mezi nynějšími obyvateli (412 duší) jsou prý jen dva *jerlii* (starožilové); ostatní jsou poloviční Gagauzi[18]) anebo Bulhaři od Nové Zagory (přišli okolo 1860) a noví osadníci od Kyrkklisé.

Výlet do Dobriny uvedl nás do podezření, že jsme *maldžiji*, slídiči zakopaných pokladův; u večeře v oné Provadijské průvětrné restauraci přisedl k nám jeden Makedonec ze Sěru, aby se tomu umění od nás naučil. Srdce mu hrálo, když přišla řeč na *raskóvno*, kvítek otvírající prý poklady, skryté v jeskyních a hlídané od orlův. V okolí vůbec panuje množství pověr. Středisko čarodějův čili, jak zde říkají, *džadadžijův* (tur. *džada* kouzlo) je Devna. Hlavní zaměstnání jejich je vyhánění *vampyrův*. Vampyrem stane se nebožtík, když na něj před smrtí padne stín jakýsi anebo když jej přeskočí pes nebo kočka; tělo zůstane v hrobě, ale neviditelný vampyr litá vzduchem a způsobuje bolesti lidem, nejvíce však dobytku, jemuž pije krev. Když se najde, kdo je vampyr, hrob jeho se otevře, tělo se probodne v prsou hlohovým kolem a spálí se na ohni z hlohového trní. Ve vsi řečené *Nevša* (praví se, že původně slula *Njágoša*, jakož ji píše Gjorgjić 1595 *Gnecuscia*) vypukla nedávno nemoc na ovcích. Povolali na ni džadadžiju, který s ikonou v ruce hledal vampyra od jedné ovce ke druhé; neviditelný zlý duch před ikonou utíkal do zvonců ovčích, do vlny, do úst jednoho psa a konečně do jedné dřevěné roury; ta ucpána a spálena, načež prý nemoc za málo dní přestala. Ve vsi řečené *Venčan* podobný mor vyháněl džadadžija, pozvaný z Devny, tím, že se starou ikonkou v rukou šel ze dvora do dvora, až se ikona začala třásti na znamení, že se dotkla vampyra. Tu se čaroděj za neviditelným duchem rozběhl, honil jej z domu do domu, přes ploty a ohrady, až mu padly pás a opánky. Konečně se zastavil u hrobu, v němž byl

[18]) Když jsme chtěli viděti vnitro kostela, hoch, kterého jsme našli u něho, nevěděl, ačkoli jinak mluvil bulharsky, co je *ključ*, až jsem mu řekl turecky *anachtár*.

pohřben nějaký Cikán. Sedláci se sběhli s motykami a lopatami, vykopali nebožtíka, jenž prý měl tvář červenou jako krev, snesli dříví a trní a tělo spálili. Vampyr prý pištěl v ohni; džadadžija stál s ikonou vedle, aby zlý duch neutekl, až tělo shořelo. Tu prý také nemoc za 15 dní přestala. Honorář čaroděje za takovou operaci obnáší 5—6 rublův.[19]) Stykem žen s vampyry rodí se *ғьrkuljak* (nepochybně „vlkodlak"), který vampyra může očima postřehnouti; džadadžiji jsou potomci ғьrkuljakův a proto vidí vampyry třeba skrze mlhu. Víra ve vampyry se neobmezuje na tyto východní končiny; nalezá se i v Lovčansku a v jiných zapozdilých krajinách podunajských. V Kystendilsku lovci vampyrův (*vampirdžiji*) bývali do nedávna Turci, kteří zabíjeli létající vampyry sekyrkou ve vzduchu; na tom místě se našla pak krev.

V jistých smíšených vsích Provadijských se časem provozuje slavné podkuřování dobytka; ženou ho ulicí mezi řadami ohňův a popové i hodžové brebencují při tom modlitby slovanské a turecké. Obyvatelé v ten den doma ohně nerozdělávají, ale vaří si jídlo u těch ceremonialních ohňův a odtud si berou zapálená dřeva jako pochodně *(glavni)* domů k rozžehnuti domácího krbu.[20])

V Provadiji jsem se vyptal i na krajiny na jih odsud na Kamčiji, organisované v okoliji se střediskem v *Novém Sele* (tur. *Jeniköi*). Turci mají zde všude číselnou převahu: v okoliji Provadijské tvoří 52·8%, v Novoselské dokonce 71·4% obyvatelstva. Stará hradiska jsou tam u vsi *Lopušny* a u *Čenge*, ze kteréhož posledního, obyčejně „monastir" zvaného, jsem viděl dvě makedonské mince měděné, krále Filippa a Alexandra. Přes Čenge vede stezka z Provadije do Karnobadu, známá i Gjorgjićovi, (1595). Západně od Nového Sela leží u vsi *Karaburun*[21]) dva staré hrady po obou stranách Veliké Kamčije, na pravo jeden zase „monastir" zvaný, na levém břehu větší na vrchu zvaném *Arkovna Bair*. Patrně chránily most, neboť jsou u nich i zbytky dlážděné cesty, jdoucí od severu na jih. Bulharská ves Čenge prý slula původně *Ovčaga*.[22]) Turkyně ve vsích okolo Lopušny po obou stranách hranice bulharsko-rumelské nosí, jak mi pravil p. Radivojev, kroj docela podobný oděvu v Sofijském kraji na stranu k Pirotu, kladouce na to jen *feredžé* jako svrchní plášť. Praví se, že mnozí z Turkův tamních jsou jen Bulhaři poturčení vírou i jazykem. Ves Lopušna měla prý starý ferman, osvobozující ji ode všech daní, nepochybně se závazkem hlídati a upravovati cesty přes Balkán.

---

[19]) Tyto dva nové případy jsou vypsány v rapportu Varnenského inspektora ministru vyučování od 12. března 1882 čís. 315.

[20]) V Kystendilsku dle Ljubenova str. 44 trvá podobný obyčej defilování dobytka mezi ohni, taktéž po shasnutí všech ohňův ve vsi. Oheň ceremonialní se tam dělá třením dvou jasanových dřev.

[21]) „Černý mys". Na ruské mapě chybně Karabunar (černá studně).

[22]) Fete-köi na jih od Provadije prý původně slulo Vetcho selo (stará ves).

Ráno dne 24. července začal se po nočním zpěvu hodžův bajram a ráno Turci a Turčata se objevili v nových oblecích. Rozloučiv se s průvodcem svým, jel jsem po dráze na stanici „Shumla Road", hodinu odsud. Před příjezdem Varnenského vlaku na Provadijskou stanici viděl jsem idyllickou scénu: konduktoři a hlídači spěšně rozháněli stádo ovcí, klidně odpočívajících na kolejích. Dráha vede roklinou dle Provadijské řeky nahoru, mezi podobnými stolovitými terrassami. V levo nahoře leží skupení vesnic, řečené *Syrt-köiler* (Čerkovna, Ravna, Krivnja atd.)[23]) Na pravo stojí na ploské skále u vsi *Venčanu* staré hradisko, které se zpomíná za tureckého dobytí Bulharska a jehož založení Lukarić připisuje také cáři Symeonovi.[24]) Některé silně povystupující a na tenkém hřbetě jako oknem protržené skály vypadají velmi malebně.

Na stanici čekal na mne poslanec Šumenský p. Drumev; Šumnenci nechtěli mne nechat nepozorovaně proklouznouti a vynasnažili se, aby mi ukázali v městě a v okolí všecky historické památky. Od stanice k městu jede se kolem tatarské vsi *Bulanlika* 2 h. na JZZ. Širý úrodný kraj je ohrazen na východě srázy skalného plateau, které zasahuje od Provadije až sem, na západě osamělým ploským vrchem Šumenským. Na jih rozhled sahá přes Kamčiji až k hřebenům Vrbického Balkánu. Na severu pozoruje se v nízké pahorkatině ve vzdálenosti asi 20 kilometrův nápadný zářez, v němž stojí osamělý okrouhlý pahrbek, podobající se obrovské umělé mohyle; tam leží ves *Vojvoda-köi* s křesťany, mluvícími turecky, okolo níž vede jedna z cest ze Šumna do Silistry. Vedle naší silnice spatřují se zpustlé hráze nedostavěné postranní dráhy od stanice do pevnosti, z poslední doby tureckého panství. Čtverhranné kameny, asi zvýší dorostlého člověka, které jdou dle stop staré cesty brzo podél nové silnice, brzo po polích, jsou prý památka objížďky sultána Mahmuda II. 1837 po říši.

Šúmen (obyv. Šúmnenec; tur. Šumla, za starších dob Šumna) má zvláštní polohu. Mezi pořičím severní Kamčije a Provadijské řeky stojí docela o samotě okrouhlé plateau podobné formy, jako stolovité pahorky okolo Provadije. V zářezu malého potoka *Bokludže*, který vychází z vnitra tohoto stolového vrchu na severovýchod, leží město velice rozlehlé, plné zahrad, v poloze, která upomíná na Sliven, ačkoli ji schází vysoké horské pozadí. Nad městem na onom plateau a v rovině k východu rozřaděny jsou veliké tvrze a šance či *tabie* turecké, které posici tu obrátily v světoznámou pevnost. Nejvyšší místa, z nichž lze město pře-

[23]) Obyvatelé jejich mluví jinak, než okolí. Dle ukázek jsou v mluvě jejich živly nářečí rapského, které dosahuje do Burgasska a snad teprve stěhováním po 1829 se dostalo až sem.

[24]) La rocca di Viencian. Luccari, Annali di Rausa 53. J. Gjorgjić 1595 zná blh. ves Viencian (v tišt. textu chybně Vunciari)

hlédnouti, jsou *Ildiz tabija* (hvězdová šance) na severozápadě a *Ilčov bair* na jihu. Vnitro města činí přívětivý dojem, s výstavnými, v zahradách skrytými domy. Po Turcích zbyly rozsáhlé kasárny, arci velmi bídně vystavěné. Rozsáhlé dílny koželužské jsou středisko místní industrie. Dle nové městské statistiky, která mi sdělena, Šumen čítá 47 džamijí, 2 kostely bulharské, 1 arménský, 1 židovskou *chavru* (synagogu) a má 21.186 domácích obyvatelův, a sice 9825 Bulharův, 9134 musulmanův, totiž Turkův, Tatarův a Cikánův, 1098 Židův španělských, 986 Arménův a 143 cizincův.[25]) Turci a křesťané se zde ku podivu dobře snášejí: prve žili v oddílných čtvrtích, ale nyní se staré *mahaly* promíchaly. Bulhaři jsou lid pěkný a přívětivý, vedou spořádaný život a téměř všickni chodí do školy. Podobají se více horalům Kotlenského Balkánu nežli vychytralým Trnovcům. Prve hlavní zaměstnání jejich byly dodávky pro vojska turecká, jichž tu stával celý armádní sbor, do 30.000 mužův. Nyní zde leží sotva 2500 mužův bulharského vojska, pluk pěchoty, pluk jízdy a pluk dělostřelectva. Město tudíž prochází, jako mnohá jiná, hospodářskou krisí, než se ustálí nové poměry. Zvláštní dojem činí vitalní síla tureckého obyvatelstva, zjev v Bulharsku vzácný; Turci si zde vystavěli za bulharské vlády novou školu a i mnoho soukromých domův. To pochází odtud, že se poslední válka rusko-turecká Šumna ani nedotkla. Za příměří stáli tu Rusové a Turci pohromadě, neboť město bulharské správě ponecháno teprve následkem ustanovení míru.

Starší z obou kostelův byl na místě starého kamenného kostelíka vystavěn, jak nápis praví, v září 1829 od „esnafův“ (cechův) za dnův sultána Mahmuda i arcibiskupa Anthima. Nejstarší město bylo v úzké dolině na jihozápadním cípu, odkudž vyráží místní potok. Tam stojí nejkrásnější islamská budova celého Bulharska, veliká *Tumbul-džamisi*, vystavěná od vezíra Šerif-paše l. 1059 (1649). Dáleji pod vrchy stojí *tekké*, ve kterém leží prý pohřben turecký dobyvatel města, se zelenou korouhví u hrobu. Naposled následuje židovská čtvrť. V nejzazším koutě nalezá se na místě *Kjoškove* malý nový pivovárek, vedený od našich krajanův; na vrších nad prameny Bokludže je jakási jeskyně *Hindibunar* a nahoře nad ní leží místnost starého *Hisaru*, středověkého hradu Šumenského. K němu patřil i nějaký klášter, neboť vinice pod Ildiz-tabijí slovou *Monastirski lozja*.[26])

---

[25]) Sarafov, Per. Spis. 3, 30 sld. klade dle sčítání z 1881 4251 domův a 23.098 obyvatelův: 10.941 Bulhar, 9.849 Turkův, 900 Arménův, 740 Židův, 366 Tatarův, 56 Cikánův, 45 Řekův, 40 Rusův, 39 Rumunův, 122 jiných (Peršanův, Arnautův atd.). V tom bylo večteno i vojsko.

[26]) Petr Bogdan 1640 zpomíná na sever od Šumna eremitské obydlí, tesané do skály v hoře Šumenské, se slovanskými literami a malbami, zničenými od Turkův. Acta p. 77.

Jméno *Šumen* stojí snad ve svazku se jménem cáře Symeona († 927). Aspoň 1088 císař Alexios I. Komnenos v této krajině tábořil na „vrchu Symeonově“ (*ἀκρολοφία τοῦ Συμεῶνος*), která prý slula i „sborovnou Skythův“ (*Βουλευτήριον τῶν Σκυθῶν*), totiž Pečenců; bylo to na tažení od prosmyku Sidery (u Vrbice) do Drsteru (Silistře).[27]) Arab Idrisi jmenuje u Preslavi město „Misionos“, staré a znamenité, na úpatí vrchů, v dobře zavodněné a znamenitě vzdělané krajině, se značným obchodem; Tomaschek jméno to čte co *Simionos*, vykládaje je za Šumen.[28]) Dle tureckých zpráv město při dobytí čítalo 800 domů, v 18. století 4—5000.[29]) Petr Bogdan 1640 nalezl zde 1000 domů tureckých, 300 pravoslavných, kteří měli kostel jen dřevěný, a 19 armenských; Filip Stanislavov 1659 klade 2400 domů tureckých se 7 mečety a jen 120 bulharských. V l. 1581—1659 bývaly tu usazeny 2—4 domy kupců z Dubrovníka, k nimž se přidružilo něco bulharských jejich služebníků a jejich rodin, kteří k získání svobod Dubrovnických přijímali i katolicismus, 1659 celkem prý 17 domů. Kaple ovšem neměli, odkázáni jsouce na návštěvu kaplana z Provadije. Zpráva Bogdanova vychvaluje bohatství okolí, plného vinic, žita, ovoce, zelenin, skotu všeho druhu, jmenovitě půvolů. Jméno vyslovovali Dubrovčané buď *Šumňa*, buď adjektivně co *Šuman*.[30]) Gjorgjić 1595 počítá Šumen k Deliormanu, nemnohem mladší Hadži Chalfa, který je uvozuje co město veliké, k Dobrudži. Největší důležitosti nabyl Šumen za ruských válek 1774, 1810 a 1829. Poněvadž Rusové do něho nikdy nevnikli, pokládán od Turků za nedobytný a v našem století s ohromným nákladem opevňován. Ale již 1829 Rusové Šumen jen obstavili z jedné strany a táhli dále k Adrianopoli. A poslední válka rozhodnuta, aniž by se vypálilo z hradeb Šumenských jen jedno dělo.

Války zde neměly vlivu na proměny obyvatelstva. Po 1829 se stěhovali Bulhaři jen z *Čalykavaku* a *Dragojeva*; za to se prý v *Kasapli* usadilo něco Jambolců. Některé osady měly za tureckých dob výsady a povinnosti vojnické, *Smjádovo*, *Idžík* a Šumenská „*Dolnja mahala*“. Byl jsem překvapen slyšeti i v Šumně pověst, že některé domy jsou vystavěny ze dřeva na místě jejich káceném, jakoby město zvolna bylo zakládáno v lese.

Sbírku starožitností, hlavně z Preslavi a z Aboby, viděl jsem v residenci bulharského metropolity Preslavského a Varnenského Symeona, vřelého přítele věd. Nejdrahocennější kus je kamenná deska, 60 centimetrů vysoká, v 40 řádkách hustě popsaná řeckým nápisem v nářečí dorském.[31]) Počátek a konec je bohužel zničen.

---

[27]) Anna Komnena ed. Reifferscheid 1, 233.
[28]) Tomaschek, Zur Kunde der Haemus-Halb. 2, 30.
[29]) Hadži Chalfa a Vassif (z 18. stol.) v Hammerově překl. Hadži Chalfy 36.
[30]) Gjorgjić 1595 Sciumgna, list z 1597 v arch. Dubr. Sumgna; Suman, Scuman, Sciuman v Acta Bulg. eccl.
[31]) Archaeol. epigr. Mitth. X, 198, s poznámkami Dra. Szanto.

Památka shoduje se v terminech s nápisem v Sestu, zpomínajícím krále Pergamského Attala III. (zemřel 133 před Kr.), a pochází asi z téže doby. Nápis je postaven od dorské, druhdy mocné obce Kallatianův (v dnešní Mangalii) a obsahuje úmluvu strategův a probulův jejich se spřátelenou ionskou Apollonii (nyn. Sozopoli), o postavení sloupu v tamním chrámu Apollonově na počest spoluobčana, jenž se vyznamenal poselstvím za nějaké války v území skythském. Kámen ten nedávno vykopán v bývalé čerkesské vsi *Kemekči-deré,* která nyní pod jménem *Kostena rjaka* je osazena od Bulharův (196 obyv., obec Markovča, okolija Jenipazarská), na terrasse ohrazující pole Šumenské z východní strany.[32]) Jak se tam dostal, je nejasno, ale myslím, že se to stalo již za starého věku. Tamní hradiště, nedaleko basreliefu Madarského, snad je totožné s thráckým *Burziavo*, kterého Lucullus dle zprávy Eutropiovy dobyl v těchto krajinách.

Blížil se den, kterého jsem slíbil přijeti do Sofie k první valné hromadě knižovného družestva bulharského; kromě toho jsem se následkem každodenního namožení a spěchu necítil v pevném zdraví. Nicméně podniknul jsem 25. července celodenní výlet do okolí k navštívení několika archaeologických památek, v průvodu předsedy okresního zastupitelstva p. Janeva, ředitele paedagogia p. Račova a mladého juristy dra. Daneva.

Asi 13 kilometrův zrovna na východ od Šumna leží pod stěnami stolovité terrassy, postupující k Provadiji, turecká ves *Madara*, něco málo na sever od *Kulevče*, kde Rusové 1829 porazili Rešida pašu. Skalné stěny jsou sivé barvy s vertikalními záhyby, přes které horizontalně jdou žluté pásy. Z velikého koutu vychází bujný potok, který, skákaje přes veliké balvany, žene několik mlýnův. V úhlu, kde se obě strany tohoto zákoutí stýkají, nalezají se počátky potoka ve veliké polokruhové jeskyni, která překvapuje svou malebnou polohou a rozkošnou vyhlídkou po úrodném Šumensku. U pramene, vytryskujícího ze skály, stojí čtyry kamenná, mechem obrostlá koryta. Na stropě, z něhož stále kape, jeví se stalaktitové útvary, a spodní části stěn, ozdobené mechy a lišejníky, vypadají jako nějaká pestrá pardalová kůže. Vlaštovky hnízdí na stinné klenbě a orlí péra, rozptýlená po půdě, prozrazují, že opeřenci tito ze svých doupat na vysokých okolních stěnách častěji sem zalétají. Nápadny mi byly pukliny na severní straně jeskyně, zpracované ve stupně; patrně byly jednou ve spojení s několika divnými čtverhrannými děrami, velikými jako okno, které se spatřují zvenčí na kolmé skále vedle jeskyně v značné výšce.

Nyní se zde schází *sbor* (posvícení) na sv. Marinu, avšak náboženský význam této místnosti sahá do dob daleko starších.

---

[32]) Na rakouské mapě Kemekčideré je naznačeno mezi Markovčou a Čobanem; na ruské schází, neboť po poslední válce bylo pusto.

Jsmeť v zemi Getův, kteří teprve následkem vpádu keltského ve 3. století před Kr. začali se přesidlovati přes Dunaj do Sedmihradska. V takových nepřístupných jeskyních bydlel prorok Zamolxis, navštěvovaný jen od samého krále, a jeho nástupci, podobni, na polo nedostupni rádcové panovníkův getských.[33]) Uměle přitesané jeskyně na kolmých skalách jsou zvláštnost černomořských krajin poloostrova; nalezají se v okolí Cařihradu, u Adrianopole nad Tundží, ve Varnensku u Kesteriče, v Provadijsku u Derekõi, v Šumensku zde a u vsí řečených *Kalugerca*, nedaleko na sever od Madary, a *Trojica* (tur. *Turudža*) na cestě do Preslavi. V mnohých se vidí ovšem stopy středověkých církevních maleb s nápisy, ale v nich asi i prve bývaly svatyně pohanské.

Jdeme-li od této jeskyně dle skal na severozápad, spatříme za málo minut asi sedm mužův vysoko veliký basrelief, již dosti zvětralý a jmenovitě za poledního slunce nejasný. Nemá rámce a skála při jeho zdělání jen málo byla vyrovnána. Je to „thrácký jezdec" v životní velikosti. Hlava jeho je deštěm smyta; za to se poznává dobře kreslený kůň, pod ním lev a za jezdcem svižný, běžící chrt. Zdá se, že jezdec lva probodal kopím. Pod nohami koně spatřují se dvě čtverhranné díry od lešení antických umělcův. Na obou stranách koně prostírá se nápis, který na levo je silně setřen, avšak na pravo by se z blízka dobře dal přečísti. Nápis ten není latinský, jak se domníval Kanitz,[34]) ale řecký. Dalekohledem jsem bohužel mohl rozeznati jen jednotlivé písmeny a některé slabiky (nad psem *XAIPE*, na pravo od koně *ΤΘENAM*, jinde *EIAE* a *EMETE*), ale čtení z dola není možné, poněvadž při nerovné, nehlazené ploše horní části písmen padají nejvíce hlouběji než dolní. Pan dr. Danev pokusil se vylézti nahoru po skalných výstupcích, ale přišel jen do půl výšky, odkudž se teprve nic nevidělo. V celé Madaře, kde právě slavili bajram, není ani jednoho řebříku. Stavba lešení, k němuž by se dříví a tesaři musili vzíti až ze Šumna, vyžadovala by aspoň tři dni, a můj čas byl odměřen. Lid vypravuje, že prý tu jeden „latinský" cář na lovu spadl ze skal a na památku že byl tu vytesán jeho obraz.

Odtud jsme přirazili asi za hodinu na sever do turecké vsi, řečené *Aboba* (znamená tur. praděda), asi 6 kilometrův na severozápad od stanice „Shumla Road" a tolikéž na západ od okolijského městečka *Jenipazaru*. Tam se nalezají stopy obrovské osady, o které slyšel již 1767 Carsten Niebuhr a které pro vědu odkryl Kanitz.[35]) Za novějších let ovšem byly důkladně vyčerpány ke stavbě džamijí, pevností a soukromých domův v Šumně, různých budov v Jenipazaru a dokonce i blízké stanice a jejich skladišť.

---

[33]) Zamolxis v *ἀντρῶδες τί χωρίον ἄβατον*, Strabo 7 p. 279.

[34]) Vyobrazení u Kanitze 3, 112.

[35]) U Jenipazaru „soll in älteren Zeiten eine grosse Stadt gelegen haben", Niebuhr's Reise 3, 173. — Kanitz 3, 242.

Tak zvané *Hisar-kalesi* leží v rovném poli, nepatrně k jihu nakloněném a na sever obmezeném lesnatými terrassami, skrze něž vede zpomenutá cesta přes ves Vojvodu do Silistry. Skládá se z dvou částí, z ohromného čtverhranného tábora s násypem a příkopem a z malého vnitřního, rovněž čtvercového praetoria. Rozlohu podrobně naznačuje nová ruská mapa. Čtverhran tábora je od severu na jih podlouhlý a nepravidelný, na severní frontě širší než na jižní. Násyp západní jde přímo od severu na jih a je téměř šest verst dlouhý (1 verst = 1067 metrův). Východní strana má tutéž délku, zahýbá se však v jižní své části poněkud do vnitř. Severní a jižní strana jsou trochu ven vypouklé; první má $4^1/_2$ verst zdélí, druhá jen $3^1/_3$. Praetorium neleží zrovna uprostřed; vzdálenost jeho od severní a jižní fronty je sice stejná, avšak leží blíže ke straně východní nežli k západní. V severozápadním koutě tábora pramení se malý potok, teče okolo západní strany praetoria a vystupuje u Aboby (822 obyv.), která leží uvnitř jižní čáry, ven, kde pak stéká do Provadijské řeky (či *Kanar-deré*), dle níž běží železnice.[36])

Ohromné, rovně dle provazu vyměřené linie valův činí, jmenovitě na západní straně, překvapující dojem. Svah hráze od hřebenu do dna příkopu měří asi 16 krokův, kdežto příkop je na dně stejnoměrně asi 12 krokův široký. Ohromný vnitřní prostor (přes 25 □ kilom.) je zaujat žitem, kukuřicí a zeleninou s rozptýlenými stromy. Praetorium, nyní plné zahrad s okurkami a boby, mělo kamenné zdi a na rozích i u prostřed každé, 600 krokův či 10 minut dlouhé strany kulaté věže. Jedno místo, plné hlohův, trní a planých hrušek na východ od praetoria mi ukazováno co *klisé*, místo starého kostela. Nápis z dob císaře Tita, který tu viděl Kanitz, již zmizel; viděl jsem jen jednotlivé sloupy a kameny, jmenovitě na hřbitově Abobském, veliké cihly a jakýsi z jednoho kamene tesaný oblouk (*kemer-taš*), který patřil asi nad nějaká vrata. Nápisy, zpomínající *κάστρον Βουρδίζον* a *πόλεμος τῆς σειρᾶς*, rovněž od Kanitze zde nalezené, stály za ruské okkupace na stanici a nyní jsou postaveny na dvoře prefektury Šumenské.[37]) Turci připisují toto hradiště dle svého obyčeje Dženevizům, Janovanům (*Dženevizdán vakytlár kalmá*). Pamětihodná zvláštnost jsou dvě megalithické skupiny pravidelně v řadách postavených, z daleka přinešených, nepřitesaných a neforemných balvanův rozmanité velikosti až do výšky člověka; jedna leží venku před jižní čarou valův u samé Aboby (81 kusův, 9 řad po 9 kamenech), druhá na lukách před východní frontou (35 kusův, 7×5). Turci jim říkají *dev-tašlar* a praví, že jeden *Dženeviz* nosíval takovou hračku na zádech. Na západní straně zpozoroval jsem za táborem

[36]) Ruská mapa má mylně Ak-baba místo Aboba.

[37]) Hrad Burdizon je antický Burtudizus mezi Adrianopolí a Cařihradem. Srovn. Monatsberichte der Berl. Akad. 1881, 460 a Arch. epigr. Mitth. X, 194.

několik mohyl. Od praetoria pěkně se vidí stolovité terrassy tu u Madary, tu u Šumna, a mezi nimi v dáli Stará Planina v okolí Čalykavaku a Vrbice.

Tábor je zajisté původu římského, ale o jménu jeho můžeme vysloviti jen kombinace. Peutingerovy desky znají silnici z Marcianopole do Nikopole u Trnova, 130 římských mil dlouhou, což se dobře hodí na čáru taženou přes Abobu; neudávají však ani jedné stanice na ni. Zdejší krajina jistě náležela do provincie Moesia inferior, jejíž východní pomezí tvořila čára od Dunaje pod Durostorem (Silistrou) až k jednomu místu na pontickém pobřeží mezi Odessem (Varnou) a Dionysopolí (Balčikem), snad u delty řeky Batovské. Ze sedmi měst té provincie, zpomenutých u Hierokla, známe polohu všech až na jediný, smrtí císaře Decia v nešťastné bitvě proti Gothům 251 známý *Abrittus*, v němž jedna část dle Dexippa slula *Forum Sempronii.*[38]) Dle svrchu zmíněných sloupův středověkých místo bylo obýváno i za ranní doby bulharské. Snad sem patří starobulharský *Pliskov* (*Πλίσκοβα*) 10. a 11. století, jejž Lev Diakon jmenuje mezi Preslavi a Drsterem, Anna Komnena mezi prosmykem Siderou a Drsterem v sousedství „vrchu Symeonova“ (Šumna).[39])

Z Aboby do Šumna jeli jsme $2^1/_2$ h., skrze tureckou a tatarskou ves *Indžeköi*, kde mi ukázány zase *devtašlar*, avšak dělané oblé sloupy, z nichž jeden stojí a druhé se povalují, a okolo turecké vsi řečené *Makak*. Ve všech tureckých vsích spatřuji se veliká hejna hus; dle poznámky mých soudruhův zastupují u musulmanův místo vepřův, oživujících vsi bulharské.

Nazejtří 26. července k poledni jsem zase ve veliké společnosti Šumnenců jel dále do Preslavi, 2 h. na jihozápad vzdálené. Vůdcem naší společnosti byl p. Charalampij Angelov, poslanec Preslavský a nyní náměstek purkmistra Varnenského, dobrý znatel těchto krajin. Silnice vede skrze ves *Divdjádovo* (Diudeo u Gjorgjiće 1595), turecky *Čengel* zvanou (170 domův bulh., 30 tur.), která vyniká péčí o své školy. U té vsi učiněn zvláštní nález. Na půl cestě odsud do Šumna stál vedle cesty balvan, z každé strany na jeden sažeň (přes 2 m.) vysoký a široký, jen na straně k cestě hlazený; v této hlazené ploše nalezala se malá hlubinka, kolik by se mohl džbánek postaviti, v níž prý dříve byl postaven i kus mramoru s jakousi figurkou. Když Turci 1869 tudy stavěli silnici z Šumna přes Preslav do Kotla, kámen jim překážel i dali jej prachem rozhoditi. Tu se našlo, že dolní plocha balvanu je také hlazena a že leží na rovněž hlazené skále; zespod se našly na skále dvě souběžné jamky a v těch mezi kusy shnilého plátna dva skvostné nože. Dělníci, Turci a Bulhaři, se seprali o ně, ale tu přikvapil turecký důstojník, který stavbu

[38]) Srovn. Arch ep. Mitth. X, 196.
[39]) Leo Diaconus p. 138, Anna Komnena ed. Reifferscheid, 1, 233.

řídil, a zabral je pro sebe. Od něho nože ty koupil Šumenský občan Dimitr Šalvardžiev. Po poslední válce odkoupil mu je ruský plukovník A. P. Loginov, konstatoval výpovědmi svědků v místo nálezu, na němž se prý viděly i stopy nějaké budovy z tesaného kamení, a odevzdal tyto starožitnosti knížeti bulharskému Alexandru I., který, jak mi píšou přátelé ze Sofie, je po odstoupení svém vzal s sebou do Německa. Originál jsem nikdy neviděl, jen aquarell, darovaný od Loginova obci Divdjadovské.[40]) Nože jsou rovné, asi 40 centimetrův dlouhé, jen s jedním ostřím, železné s držadly z rohu; na čepeli jsou jemně ciselovány z jedné strany obrázky zvířat, pelikán s rybou v ústech, zajíc honěný od psa, dva lvi po stranách kozí hlavy, koza, dva psi za sebou a lev otočený od hada, z druhé strany čtyry květiny s listím, vše ze stříbra, jen zmije na lvu je provedena zlatem. Práce je umělá, jistě antická; kámen, pod nímž nože nalezeny, byl bez pochyby oltář nějaký.

Další cesta vede dle severní Kamčije, která bulharsky dnes, jako za středověku, obecně slove *Tiča*, turecky *Akylly Kamčik* („rozumný", na rozdíl od „divého" Deli Kamčika). Řeka teče na těchto místech od jihozápadu k severovýchodu úrodnou krajinou, plnou stromův. V pozadí se táhne nízké pohoří Preslavského Balkánu, s měkkými formami, až do vršků (asi 600 m.) zahalené hustým lesem. Nedaleko pod místem, kde Tiča vyráží z prosmyku (*boaz*), kterým si prorvala cestu skrze tyto hory, přichází přímo od západu malý potok a v jeho dolince leží veliká ves *Preslav* (masc., obyv. *Preslávec*), turecky *Eski Stambul* řečená, s 2770 čilými obyvateli, středisko zvláštní okolije. V nynější administrací se již počítá za město (*grad*). Poloha je rozkošná, jmenovitě pohled na jih přes pole a vinice až k blízkým lesnatým vrchům je při úrodnosti krajiny pln nevšedního půvabu.

Na tomto asi dva kilometry širokém prostranství v úhlu mezi Tiči a potůčkem Preslavským, od dnešní osady až ke vchodu do onoho prosmyku, ležela na podhoří stará residence bulharských cářův 10. věku, *Prěslavъ* slovanských památek, *Μεγάλη Περισθλάβα* Byzantincův. Rozkvět její padá do dob cáře Symeona (888—927) a jeho nejbližších nástupcův. Idrisi (1153) praví, že „Migali Berisklâfa" leží na řece, která na jih od Varny se vlévá do moře, a že byla druhdy město veliké a znamenité, nyní však že je sešlá. Ale ještě na počátku 13. století Niketas Akominatos líčí Preslav co „město prastaré, vystavěné docela z pečených cihel a mající největší objem ze všech měst Haemských."[41]) Na synodě Trnovské 1360 zpomíná se Dorothej, metropolita *Velikaago Preslava* co *protothron*, první po patriarchovi Trnovském.[42])

[40]) Vyobrazení nožův viz v časopise Българска Иллюстрация 1880 čís. 9 str. 17.

[41]) Nicetas p. 486.

[42]) Životopis sv. Theodosia Trnovského v panegyriku Rylském.

Za tureckých dob tudy vedla cesta z Cařihradu do Bukurešti. Francouzský učenec Jakub Bongarsius, který 1585 jel s francouzským poselstvím do Cařihradu, viděl v „Eskistambolu“ jen ves a u ní „kruh hradeb z bílého čtvercového kamene, téměř celý, velikého rozsahu“.[43]) Gjorgjić 1595 zná *Prislavo* co město (terra) vedle Šumna. Lukarić (1605) uvozuje Veliký Preslav, protékaný uprostřed řekou Tičí, co založení cáře Symeona.[44]) Hadži Chalfa praví, že na blízku Šumna se nalezá veliká zřícená zeď z dob nevěřících, zdělaná ze čtvercových velikých kamenův, která v sobě obsahuje pole i vrchy, prostor prý větší než Cařihrad; obyvatelé z ní berou kameny ke svým stavbám. Nejšířeji líčí staré sídelní město bulharské současník Hadži Chalfův, biskup Petr Bogdan 1640: „Asi 5 miglii na jih (od Šumna) je město velmi veliké (una città grandissima), které se turecky jmenuje Eski Stambol, totiž starý Cařihrad; bylo celé vystavěno z čtvercových bílých kamenův, ale nyní je v zříceninách. V jazyku slovanském se nazývá Prislavan,[45]) totiž město velmi slavné (città gloriosissima). Nyní den co den je boří Turci a berou ty čtvercové kameny na stavbu svých domův. U něho stojí nyní ves (villa), která byla biskupství a ještě podnes bydlí *vladika* v jednom klášteře u této vsi. I vidí se vytesané litery cyrillské na mnohých místech, ale poněvadž jsou zkaženy, nemůže se smysl jejich vyrozuměti“. Carsten Niebuhr na návratu z Arabie 1767 nalezl zde rozsáhlou osadu s mnohými zahradami, 120 domy křesťanskými a 100 musulmanskými, která slula *Eski Stambûl*, „in der bulgarischen Sprache *Praslav*“. Na jižní straně k řece „Kamsche“ viděl státi ještě kus staré hradby městské, což jej spolu s tureckým názvem přivedlo k domnění, že toto místo bývalo residencí panovníkův bulharských. Aby se na to lépe vyptal, hledal zdejšího popa, ale ten nebyl doma anebo se před cizincem dal zapříti, vida, že on cestuje s nějakým tureckým agou. Obyvatelé mu pravili, že u „Sfetta Troiza“, $1^1/_4$ h. na SSV, se prý vidí na skalách veliké železné koly a kruhy od lodí — pověst Provadijská.[46]) Ruský důstojník Verigin 1827 nalezl Eskistambul co osadu mezi vinicemi, jejíž nejvíce křesťanské obyvatelstvo bylo velmi chudé, následkem robot spojených s procházející tudy poštovní cestou: na blízku nalezaly se zříceniny, zvané „sultanské saraje“.[47]) Od těch dob rozvaliny rychle dobořeny, sloužíce za kamenný lom

[43]) Deník jeho u Dr. Hagena, Jacob Bongarsius, Bern 1874, 72.

[44]) „Prislaua maggiore, la quale città fece Simeone rè de' Bulgari, nelle ruine di Ogiggie (nedorozumění Niketova *πόλις ὠγυγία*) sott' il monte Emo e per mezzo gli passa il *fiume Ticia*.“ Luccari, Annali di Rausa 53.

[45]) Bogdan pojímal jméno co adj. (bulh. bylo by *preslâven*) a napsal je ve formě srbské, dle výslovnosti Dubrovčanův. Acta Bulgariae ecclesiastica p. 77.

[46]) Niebuhrs Reisen 3, 172.

[47]) Военнотопографическое описаніе дорогъ отъ города Тyртукая etc. Petrohrad 1827, 14.

a vápenice pro pevnostní stavby v Šumně. Kanitz, který je navštívil 1872, byl stavem jejich velice rozklamán.[48])

Ze zprávy Bogdanovy vidíme, že biskup Preslavský ještě 1640 sídlel kdesi na blízku. Nevíme, kdy metropolní titul jeho byl snížen na episkopský, s podřízením pod Trnovo. V novější době biskupové jali se sídleti v Šumně a na počátku našeho století přičiněním Štěpána Vogoridiho zase povýšeni na metropolity.[49]) Nynější bulharská metropolská eparchie Preslavská obsahuje Varnensko, Provadijsko, Šumensko a Kotlensko, se střídavým sídlem v Šumně a Varně. Zvláštní věc jest, že v této eparchii není ani jednoho kláštera.

Starožitností mi ukázáno mnoho již v Preslavi samé. V jednom pokoji okolijské správy byly uloženy kapitály s akanthy, architravy, rozbité sloupy, silné hliněné roury atd. Ve škole jsem viděl kámen s poškozeným, nesnadno čitelným latinským nápisem v 16 řádkách, jemuž jsem bohužel nemohl věnovati dosti času. Místní kostel, vystavěný prý před sto lety, leží na polo pod zemí, tak že se dovnitř slézá na 7 stupních; zdělán je stavivem ze zřícenin, dlážděn starými kvadry a opatřen šesti hladkými sloupy staré práce. Na dvoře jeho leží hrubý sarkofag jako koryto. Vesničané ukázali mi také dutou bronzovou žábu, 15 cm. dlouhou a dobře provedenou, na čtverhranném podstavci, na níž co poklička sedí miniaturní myška; vyorali ji na poli. Staří vesničtí „čorbadžiji“ (patriciové) měli prý veliké stříbrné a zlaté rukavice, sahající do loktův, zde nalezené, ale roztavili je.

Hradisko se skládá jako u Aboby z vnitřního zděného hradu a z velice rozsáhlé zdi zevnější, která zaujímala prostor asi na půl hodiny v průměru. Rozdíl je však ten, že zde není přímých geometrických figur, nýbrž pro nerovnost terrainu vnitřní hrad je položen až na kraj k řece a zevnější ohrada je vedena kolem něho v čarách nepravidelných, na severu v poli, na jih po hřebenu lesnatých návrší. Poloha se docela shoduje s popisem Preslavi u Lva Diakona, který píše o zevnější „zdi městské s cimbuřím“ a o vnitřním „dvoru císařském s pevnými zdmi“, v němž byly uloženy poklady Bulharův.[50]) Čára zevnější zdi se nyní sotva poznává, ale před lety prý stály blízko vsi kusy do výšky člověka. Vylámána až do osnov, nyní křovím zarostlých. Vnitřní hrad, řečený *saraj*, stojí 15 minut od osady, nedaleko levého břehu Tiče, na které se zde ukazují i osnovy starého kamenného mostu. Byl to nepravidelný čtverhran, majíci od severu na jih 225 krokův šířky. Zeď jeho, dva metry silná, byla zdělána z valounův a zvenčí opatřena solidním štítem mohutných obdélných kvadrův. Zbývají

[48]) Kanitz, Donau-Bulgarien und der Balkan 3, 70—75.

[49]) V zápisech, které jsem četl v Kotli, Gedeon († 1780) a Neofyt († 1809) slovou *„episkop* Preslava“, ale 1834 zpomíná se již „metropolit Preslava gospodin Gerasim“.

[50]) Leo Diaconus 134—138.

z ní ještě čtyry kusy, nejdelší asi 20 krokův dlouhý a 6—7 metrův vysoký, ale i ty jsou zdola podkopány. Jinak stěna je rozebrána na dělání vápna pro pevnost Šumenskou; v rozkopanině bují husté rostlinstvo, hloh, trnky, bezy, bodláčí, štětky, umbellifery, divizny, pod nimiž se míhají malé zmije. Staří sedláci se pamatují na čtverec ještě celý s branou (*porta*). Uvnitř v hradě nalezeny veliké kamenné desky s listovými ornamenty čisté pravidelné práce s křížem uprostřed, každá rozdělená na tři pole (po 40 cm. zvýší a zšíří); viděl jsem je v Šumně, pět na metropolii, dvě v „čitališti“. Podobný větší kámen z Preslavi s kresbou bleskovitých čar, symmetricky obkličujících malé kulaté středisko, stojí v kostele sv. Petra a Pavla v Kotli. Před časy se vykopávaly uvnitř hradu také čtverhranné barevné mosaiky.

V prostoře mezi „sarajem“ a zevnější ohradou na stranu k nynější Preslavi leží jedna niva vedle druhé, s množstvím rozptýlených planých hrušek. Tu se nalezají četné mince, jimiž sedláci — kvasí mléko. Od studánky *Svetó kládenče* teče mezi strmými srázy malý potůček na severovýchod, obtéká „saraj“ ze severní strany a padá do Tiče; slove *Tunéška rjáka* či *Tunéški dol*, a celé jeho okolí *Tunésec*. V úvalu tom se nalezají veliké hliněné roury, kterými nepochybně voda vedena do vnitřního hradu. Na levém jeho břehu, nad srázem asi 40 metrův vysokým, leží místo řečené *Monastir*, na němž se vykopávají četné mosaikové kameny. Ráno jsme se s p. Angelovem a dvěma občany Preslavskými s *trnokopy* (motykami) dali tam na nivě Atanasově do kopání. Ukázaly se cihly, střípky hladkého mramoru, střepy silného zeleného skla a pěkné hlazené kaménky mosaiky, nejvíce trojhranné a čtverhranné, barvy bílé, červené a namodralé.[51]) Mosaika ta arci již není souvislá, nýbrž rozptýlená v ornici, rok co rok zobracené pluhem.

Zdali ležela některá část města na pravém břehu Tiče, říci nevím; aspoň zjevných stop tam není.

Na jih od saraje vchází se do úžin Tiče. Tam se pryští na pokraji houštin dřínu, hlohu, šeříku a ptačího zobu, opletených divým vínem, češma *Radula*, jakož vůbec staré město netrpělo nedostatkem pramenité vody. Tiča je zde asi 20 krokův široká, místem i hlubší než člověk a dosti rychlotoká. Oplývá hojností ryb (druhy *mrjánka*, *krajnik*, *plosnik*). Stráně pokrývá hustý les habrový, promíchaný stříbrolistými lipami; dle řeky se táhne houští lísek a dřínův s hlohem a kalinami. Hladina je reflexem lesův zelená. Obyvatelé mi pravili, že tu někde roste i divoký *kesten*. Myslil jsem, že to bude snad jedlý kaštan (Castanea vesca), který na sever od Balkánu je znám toliko dle jména a v Rumelii se vyskytuje jen sporadicky, v lesích teprve v Makedonii. K svému podivení jsem spatřil v lese u řeky několik asi 15letých exemplářův

[51]) Osm kusův s ukázkou skla nalezá se u mne.

koňského kaštanu (Aesculus hippocastanum) se sedmičetnými listy a ostnatými plody! Patrně zasadil některý ze zdejších mlynářův jeden kus tohoto jinak v těchto krajinách docela neznámého stromu a ten se rozplodil. Mlýny (zde mlýnu říkají *žérka*) opatřeny jsou jezy (*bent*), zdělanými docela prvobytně z nakladeného roští. U jednoho z nich jsme ve veselé společnosti obědvali bulharskou lesní pečeni, sítěmi (tur. *serkmé*) nalovené ryby z Tiče, a Preslavské víno. Prosmyk jde tři hodiny hluboko, vše mezi lesy a homolovitými vrchy s velikými oklikami; na horním konci jeho začíná se již kraj více méně turecký. Silnice z Preslavi na jih nejde tímto průlomem, ale západněji přes vrchy; východně od něho spatřují se ode vsi *Dragójeva* na jih ostatky staré dlážděné cesty, ubírající se hustými lesy k Vrbici a k tamnímu přechodu (str. 539, 551).

Na jednom vynikajícím vrchu Preslavského Balkánu, jednu hodinu od Preslavi na západ, leží hradiště *Bjálgrad*, dle domnění obyvatelův prý „letní palác“ starých cářův.

Mnoho památek Preslavských a Abobských přijde snad na jevo nahodilými stavbami v Šumně anebo při boření tamních tureckých fortifikací.

---

8. Z Preslavi do Sofie.

Eski Džumaja. Osmanpazar. Stará krajina Gorilovo (Gerlovo), nynější Tozluk, a původ tamních Turkův. Skrze pustiny Tozluka z Osmanpazaru do Kesarova. Náhlý přechod do nejúrodnějších krajin u Ljaskovce. Výlet do Eleny. Návrat z Trnova přes Sevlijevo, Loveč a Orchanié do Sofie. Lovčanští Pomáci. Loupežnictví podél cest.

Od zřícenin staré Preslavi vypravil jsem se do Sofie přímo podél severního podnoží Balkánu, krajinami nyní dosti pustými a málo bezpečnými.

Dne 27. července odpoledne přijel jsem za 3 h. do Eski-Džumaje, na voze jednoho Šumenského Turka s průvodem dvou jízdných žandarmův. Jede se otevřenou pahorkatinou s nízkým doubím, množstvím planých hrušek i poli obilnými, kukuřičnými a tabákovými. V levo se táhne přímočárné pokračování Preslavského Balkánu, s četnými, úplně obrostlými homolemi. V pravo otvírá se názorný pohled na osamělý plochý hřbet Šumenského Balkánu. Prostá voznice vine se místem skrze těsné lesní úvozy; pod hložím vedle cesty kvetou četné náprstníky. Cikánky po cestě a Turkyně po polích, zahalené v bílých plachtách, málo oživují krajinu. Vesnice leží totiž opodál od cesty, jsou ohraženy ploty, mají vesměs jména turecká, ale usazují se v nich již i Bulhaři: smíšené *Mahmudköi*, turecké *Karlyköi*, smíšené *Ašiklar* (či Ašikovo) s kamenným kostelem a smíšené *Bojadžiköi*.

Město *Eski-Džumajá* (9197 obyv.) leží v kotlině s plochými břehy, která na jihu se uzavírá pokračováním Preslavského Balkánu. Velikou svou rozlohou, jakož i četnými džamijemi, zahradami a vinicemi činí z dálky přívětivý dojem. Řeka, která teče skrz město, slove turecky i bulharsky *Vraná*, ač ji Turci častěji říkají prostě *su* (voda). Slezl jsem ve velikém dřevěném hanu, jehož hospodský vedle svého zaměstnání léčil oční nemoci; tato samozvaná okulistika mu nyní úředně zapovězena, nač mně trpce žaloval, pokládaje mne důvtipnou kombinací za putujícího člena vrchní sanitétní rady. Okolijský načalník mne provedl po městě, které se svými širokými ulicemi vypadá docela slušně. Obyvatelstvo je z polovice turecké, z polovice bulharské; křesťané byli v nedělní odpoledne právě všichni venku na vinicích, které jsou prý dosti slabé. Ve zdejší okoliji, náležité ke kraji Šumenskému, přebývalo r. 1881 58.684 Turků a 13.018 Bulharův; Turci tvořili tedy 79·3% obyvatelstva. Stojí tu dvě setniny praporu Gabrovského; druhé dvě jsou postaveny v Osmanpazaru. Na severní straně města prostírá se veliké pole s boudami, na kterém se na den sv. Jiří doposud scházívá známý po celém Turecku *panair* (jarmark). Měšťané trhu tomu nepřejí, neboť jim kazí malý obchod místní; okolní lid nakupuje si totiž, čeho potřebuje, jednou za rok na panairu a potom městské krámy navštěvuje jen zřídka.

Vyptával jsem se po historických tradicích. Město původně se prý nalezalo čtvrt hodiny jižněji tam, kde na podhoří stojí ves *Řázbojna*, nyní i při bulharském jménu svém turecká. Hadži Chalfa zná „Eski Džumu“ již co malé místo s mečetem, lázní a malou říčkou.[1]) Panair vznikl prý před sto lety tím, že místní begové pořádali ob čas pravidelné dostihy a zápasy *pechlivanův* (athletův), k nimž se sjížděli i kupci. *Karlyköi*, které jsem viděl po cestě z dálky, je prý stará ves, dle výkladu Eskidžumajcův původně *Králevo selo*. U ní se v horách nalezá na velice nepřístupném místě do skály tesaný jezdec s nápisem, jako u Madary; zpráva ta mne nanejvýše zajímala, ale pro spěch jsem po té věci dále pátrati nemohl. Mezi měšťany bulharskými v Eski-Džumaji jen málo je starožilův anebo přistěhovalcův z nejbližších nemnohých vsí bulharských; ostatní jsou Balkandžiji z Bebrova a jiných míst v Trnovsku. Po válce usazují se na vsích zase Balkandžiji a „běženci“ z Adrianopolska, dobří pěstovatelé tabáku.

Blízké vesnice *Razbojna*, *Stratidža*, *Dervent* v Preslavském Balkáně, prve bulharské, jsou nyní docela turecké; v městě nalezá se však ještě rodina Derventski z onoho Derventa, v němž se pamatuje i místo, kde býval kostel. O původu tureckého obyvatelstva slyšel jsem zase, jako v Gradci a ve Varně mínění, že mnozí tito Turci jsou původně Bulhaři, poturčení dle víry i dle

[1]) Arabské i turecké slovo *džumaa*, *džemaat* znamená původně islamskou obec; z téhož kořene je i *džami* modlitebnice a tur. *džima etmek* coitum facere.

jazyka. Vsi *Trnovca*, *Čerkovna* a jiné na jižní straně téhož pohoří, nyní se svými bulharskými jmény čistě turecké, poturčily se prý od 150 let; Turci tamní užívají doposud některých slov bulharských a starci u nich mluvívali prý ještě mezi sebou bulharsky, aby jim děti nerozuměly. U nich jsou místa nazvaná *Papaz-čair* (popova louka) a *Küčük-* i *Büjuk-Plevnik* (blh. *plevnik* stoh slámy), jakož i osoby, řečené Papazoglu (popův syn) a Ivanoglu (syn Ivanův). Osamělá stará ves bulharská je *Vardún* (1322 obyv.) mezi Derventem a Čerkovnou, na přímé cestě z Preslavi do Osmanpazaru; obyvatelé byli „vojnici" a chodívali do Cařihradu pást carské koně. Turci dáleji na jih v tak zvaném Tozluku okolo Osmanpazaru jsou dle vyprávek domorodcův osmanští přistěhovalci z Anatolie, což se vidí i na typech jejich; nosí z části zelené čalmy a jsou velicí fanatici musulmanští. O době a způsobu kolonisace jejich se nic více nepamatuje; slyší se toliko pověst, že Bulhaři v těch krajinách dělali mnoho nepokojův a silně hajdučili, a tu prý přišel sultánský kommissař, vypálil vše na prach (tur. *toz*, od toho prý Tozluk) a rozsadil osadníky z Anadolu.[2])

Noc v hanu byla zlá. Sotva jsem se položil, ohlásily se takové spousty stěnic, že jsem se raději posadil okročmo na stolici a noc prodřímal sedě. Ráno 28. července za slunečného jasného dne pustil jsem se z Eski Džumaje přes Tozluk do Trnova. Projel jsem nejzlopověstnějšími a nejpustšími krajinami celého knížectví, kterými pro své potěšení nikdo nejezdí. Bulhaři cestují ze Šumna do Trnova vždy velikým okolkem přes Ruščuk, a také moje jízda mi od přátel vytýkána co zbytečné dobrodružství. Turecký vozka, veselý a poněkud naivní mladík v žlutém turbanu, byl sjednán z Preslavi do Trnova za 20 stříbrných rublův.

Vyjel jsem v $7\frac{1}{2}$ h. v průvodu jednoho jízdného žandarma na jih. Rovná silnice s kamennými milníky a telegrafem jde mezi tabákovými sady a obilím přímo ke krásným lesnatým vrchům Preslavského Balkánu. V pravo i v levo se táhnou po svazích vinice; v levo se vidí svrchu zmíněná *Razbojna* a jedna stará mohyla. Po polích stálo mezi snopy plno ořechův a hrušek, jakož i křoviny divého bezu, které zde všude rostou i mezi žitem. U malého hanu (8 h. 4 m.) vstupuje se do prosmyku či *derventu*, jehož oklikami se jede půl hodiny do vrchu. Je to krásný kraj s několika idyllickými mlýnci, zdánlivě docela bezlidný. Nepotkali jsme nikoho. Silnice, velmi dobře držaná, přechází na dně, sotva 40 metrův širokém, četnými mosty sem tam přes Vranu. Stráně, asi na 100 metrův vysoké, pokrývá habrový les s rozptýlenými stříbrolistými lipami; vedle cesty samé rozkládají se ořešníky, na jejichž kmenech upevněn je telegraf, plaménkem opletené

[2]) O nářečí Turkův Tozluckých slyšel jsem jen, že slunce jmenují *čivač* (osmansky slove *güneš*).

plané hrušky a vrby. Ve stínu jejich bují divé víno, bezy, ohromné listy lopuchy, bledokvětý sléz, divizny, bouchačky, epilobia atd. Mezi vegetací vystupují ojedinělé pilíře skalné. Za čtvrtým mlýncem skáče v pravo ze skal malý vodopád asi 10 metrův zvýší, polo skrytý mezi rostlinstvem, pod velikým ořechem, jehož listí se třese ve vzduchu, pohnutém od skoku vodního.

Na horním konci prosmyku leží v lesnatém zákoutí víska *Dervent* s 15—20 domky. Vloni z ní asi 10 domův tureckých odešlo. Bulharská vláda tu usadila 6—7 domův makedonských přistěhovalcův z Džumaje pod Perinem, ale ti se brzo přenesli do blízkého *Chodžaköi* a potom zase kdesi do okolí Kesarova. Zastaviv se na několik minut v bulharském hanu s velikým uzavřeným dvorem, spěchal jsem (8 h. 40 m.) otevřenou pahorkatinou na jihozápad. Koncert cvrčkův rozléhal se v krajině plné lesklého listí vysoké kukuřice. U rozvaliny tureckého *beklemé* (strážnice) minuli jsme nízký dubový les (9 h.) na rozvodí Vrany a přítokův Jantry. Odtud se za malou dolinou již bělá městečko *Osmanpazar*, v blízkém pozadí otočené lesnatými horami. Krajina je přívětivá, ale tesknĕ pustá. Množství rozptýlených stromův, nejvíce starých vysokých dubův a hrušek, rozkládá své větve u cesty a po polích, a obrovské štětky, hlohy, šípky, skupiny bílého náprstníku, žluté svízele a modré čekanky vroubí silnici samu. Minuli jsme kolem dvou vsí, tureckého *Karačulfalar* a bulharského *Mečikčiler* s jakousi zřícenou věží, ježto obě zůstávají opodál v pravo. Bulhaři a Turci byli zaměstnáni u žní. Potom jsme vjeli (9½ h.) do stinného lesa štíhlých temnolistých dubův, který patří již městu. U vchodu do lesa vidíme z daleka zvíře, které vypadalo jako šedivý ovčácký pes, ale jinak běželo a neštěkalo. Byl to mladý vlk (*vlčě*); než jsme mohli po něm střeliti, utekl do vysoké kukuřice. Na druhém konci lesa stojí o samotě nová veliká kasárna. Pod ní se rozkládá v dolíku, na svahu k severu nakloněném, sám Osmanpazar (9¾ h.), v němž se na vrchu bělá nový kostel a nová škola bulharská.

Městečko má 3832 obyvatelův, mezi nimiž Bulhaři, pocházející nejvíce z Kotlenska, zaujímají asi 200 domův. Okolija zdejší za sčítání r. 1881 měla nejsilnější procent Turkův v celém knížectví, 85·1%. Poloha je krásná, ale často prý padají kroupy (*grád*) a zimy bývají velmi kruté. Oproti městu vidí se po stráních i vinice, ale slabé. Na jih do Kotle čítá se odsud přes vesnici Tiču 6 h. cesty. Jediná stará bulharská ves v okoliji je *Vrbica* (2602 obyv.), náležitá již ke skupině osad Kotlenského Balkánu, obydlená od probudilých Bulharův.

Zašel jsem na okolijský úřad. Načalník byl někde po vsích; nalezl jsem bulharského sekretáře, živého černovlasého mladíka, a tureckého pomocníka načalníkova, starce v černém kabátě, ve fesu a v pantoflích, s krystallisovaným úsměvem pod dlouhými dolů obrácenými knír y. Pravili mi, že se letos v okoliji neudála

ještě žádná loupež. O starožitnostech mi řečeno, že prý se nalezají jen ve Vrbici; jinak je prý zde jen jedno *kalé* na cestě k Trnovu, v němž se vykopávají staré mince.

Krajina zdejší prošla v posledních stoletích značnými proměnami. Okolí Vrbice s 20 malými tureckými vesnicemi slove *Gérlovo* (tur. *Karlova*). Kotlenci tvrdí, že jméno původně znělo *Gerílovo*, obyvatel *Gerílec;* také jistý druh hrušek slove až v Plevensku *gerílovka*. Krajina ta měla druhdy rozsah daleko větší a ještě v 16. století byla nejvíce obydlena od Bulharův. Dubrovčan Pavel Gjorgjić 1595 zpomíná vedle Dobrudže a Deliormanu co třetí část východního Bulharska krajinu *Gorilovo*, která prý je menší než obě ostatní, ale hustěji obydlena a to z části od velikého počtu bojovných křesťanův, a má větší hojnost plodin, jmenovitě ovoce, žita a vína.[3]) Nemnohem pozdější Hadži Chalfa u popisu Šumna praví, že na jedné straně města se nalezá krajina Deli Orman s mnohými vesnicemi, bez zahrad, na druhé pak nahija *Kirli-Ova*, prostírající se mezi Šumnem a Balkánem, s množstvím ovoce, jmenovitě třešní, ale s málo vinicemi a s fabrikací hrubých suken, řečených *aba*. Co středisko té nahije jmenuje náš Osmanpazar. Podle toho staré Gorilovo zasahovalo za meze nynějšího Gerlova daleko na severozápad. Hadži Chalfa v té končině připomíná ještě osadu „Alakeniše" (?), mezi Šumnem, Razgradem a Eski-Džumají, na severní straně Balkánu.[4]) Táž osada se zpomíná v jednom fermanu archivu Kotlenského z 1161 (1741) o sporech s Vrbickým sultánem Aslan Gerajem, pod jménem *Alaklisé*. Dle pověsti bylo to veliké město s vodovody a leželo na místě nynější vsi *Hasanfaky*, na západ od Osmanpazaru.

Nyní celý turecký kraj okolo Osmanpazaru, na západ až k mezím čistě bulharského Trnovska, na jih až k Balkánu, slove *Tozluk* či *Tuzluk*. Jména toho Hadži Chalfa ještě nezná. Bulhaři je vykládají od tur. *tuz* sůl, po které tu nikde není ani stopy, anebo od *toz* prach, ale dle mého mínění není to než *düzlük*, nižina, slovo, které dle hrubšího anadolského, čili, jak se v Turecku říká, *manafského* vyslovování, v němž se tenues a mediae zhusta střídají a *o* a *u* ponechávají nepřehlasovány, zní *tuzluk*.

Obědval jsem v hanu na rychlo připravené kuře a spěchal již v 11 h. 10 m. dále v průvodu jen jednoho žandarma, opáleného Turka s černými knírý a s bílou placatkou na hlavě. Vyrazivše kolem vinic a polí Osmanpazarcův, minuli jsme (11 h. 55 m.) zmíněné *Hasanfaky*, s oddílnou tureckou a bulharskou čtvrtí a tábořištěm kočujících Cikánův.

Odtud jsme po pět hodin rychle jeli krajinami divně pustými. Cesta vede s nemnohými zatáčkami zrovna od východu

---

[3]) Makušev, Monumenta 2, 244.
[4]) Hammerův překlad 38, 41.

na západ. Silnice nalezá se v docela slušném stavu, s dobrými dřevěnými mosty, ale není u ní žádná vesnice, žádný han, žádná zděná češma. Jen tu a tam minuli jsme prázdné chaloupky, ve kterých v čas trhův Eskidžumajských bývají rozestaveny selské stráže. Milníky jsou označeny koly s černou tabulkou. Potkali jsme jen asi deset lidí, vše Turkův; někteří z nich pozdravovali, ale jiní na nás pohlédli jen hrdým okem. Za otep sena žádali jako na posměch *on guruš* (10 grošův či 2 franky). V dáli jsem zpozoroval malá stáda volův a koní. Obecný ráz krajiny je přívětivý, ale jednotvárný: lehce vlněné táhlé vrchy (400—500 m.), směs lesíkův dubových, habrových a lipových, zelených luk a žlutých niv, v nichž mezi obilím roste plno stromův. Vysedlé vršky jsou korunovány skupeninami vysokých stromův. Zde onde vidí se rozptýlená ve dvorcích víska s červenými střechami a bílým minaretem, čítající často jen 8—10 domův. Ale mnohé z nich nyní jsou docela prázdny; obyvatelé prostě odešli, aniž by prodali svůj majetek. V levo se spatřuje Balkán co lehce vydmuté lesnaté hory v pozadí; dáleji k západu se zdá, jako by se skládal ze tří pásem. Zde onde mineme malé úvaly, oklikami kolem hustých doubrav, které představovaly znamenitý úkryt pro zákeřnickou zálohu; přes všecky předpisy, vydané ze Sofie, les po stranách cesty nebyl sekán. Vody těchto úvalův náležejí všecky již k Jantře, spojujíce se dále na pravo v řeku *Büjük-deré*. Malebně vypadaly pusté hroby turecké v lesích vedle cesty, ploské to stojaté kameny rozmanité velikosti bez nápisův, vesměs obrácené jedním směrem k Mekce. Moji dva Turci nejvíce mlčeli. Žandarm ustavičně měl karabinu lehce zavěšenou na pravé ruce a stále hleděl do předu; jen tu a tam promluvil několik slovíček s vozkou.

Podrobností topografických mohu k těmto obecným poznámkám přidati jen málo. Za Hasanfaky jeli jsme vysokým, řídkým lesem dubovým do vrchu (12½ h.), na němž se nalezá hranice kraje Šumenského a Trnovského. Dáleji jsme se zastavili (1¼ h.) u primitivní dřevěné češmy, která vypadala jako psí bouda, ve stínu prastarého dubu. Za nedlouho se viděla v levo dosti blízko ves *Jajlaköi*. Za ní se otevřel pestrý pohled do hor a lesův na jihozápad k Eleně, kdežto na západním obzoru probleskoval otvor z pahorkatiny ven ke Trnovskému poli. Brzo jsme vjeli do lesnaté úžiny, v níž silnice mezi duby, habry a hložím, opleteným divou révou, sestupuje rychle dolů do doliny, ve které na nivách žaly zase nezakuklené Bulharky.

Brodem přes širokou mělkou řeku *Karaderé*, která přichází od jihu úzkým prosmykem, přirazili jsme (3 h. 50 m.) do rozsáhlé vsi *Késarova*, čítající 1446 obyv., nejvíce bulharských. Opodál od vsi stojí u řeky osamělá nová vládní budova, čtverhranná jako „blockhaus“ s balkóny. Okolo ní se hemžila právě pestrá strakatina ozbrojencův, kteří v turbanech a kalpacích vy-

padali jako hotoví bašibozuci. Okolijský načalník, v uniformě se šavlí po boku, se svým pomocníkem, rusovlasým to Turkem s orlím nosem, jenž ve fesu a v kabátě s „pogony“ (epaulettami) vypadal docela martialně, zrovna dokončil přehlídku zbraní selských stráží z celého okolí. Tyto nově organisované selské *potery* se skládají z 2—3 mužův z každé vsi, za něž obec ručí; dostávají pušky od státu a měsíční plat. Úředníci okolije Kesarovské mne ve své osamělé věži uvítali s nelíčeným potěšením, jmenovitě starý soudce z Trnova, který v mladých letech za obchodem s hedbávím přišel až do Lombardie. Slyšel jsem, že dvě loupežnické *šajky* turecké se zdržují v okolí cesty, kudy jsem projel, ale posud neškodí, poněvadž nové selské stráže všude chodí skrytě po lesích.

Ves *Késarovo* má své jméno nepochybně od středověkého dvorského titulu *kesara* (καῖσαρ), jako na jih odtud ves *Kilifárevo*, v 14. století v legendě sv. Theodosia Trnovského řečená *Kjefalarevo*, od *kefalije* (župana).[5]) I zde jsou vsi osmanské s bulharskými názvy. Na jih odsud jedna turecká ves má starožitné jméno *Roman* (jedna skála tam slove turecky *Karapetra*). Ves *Tanturi* na jihozápad odtud byla posledně turecká, ale ve vsi Zlatarici ještě žijí Bulhaři, původem Tanturští, jejichž dědové se odtud přestěhovali. V lesích na stranu k Bebrovu nalezá se několik starých hradisk.

O kolonisaci pustého Tozluku se dějí nyní jen slabé pokusy; v *Balabanlar* bydlí 30 rodin Černohorcův, kteří prý mají medalie a pěkné zbraně, ale polní práci přenechávají ženám, v *Kurudži-ören* sedí Bulhaři z Malé Asie, v *Mastanlar* a *Chodžalar* Makedonci od Džumaje, v *Džumalyköi* nějací emigranti Srbové. Kolibari Balkánští se zde usazovati nechtějí, stěhujíce se raději dále do úrodnějších nížin v Razgradsku a v Podunají.

Po krátkém odpočinku jel jsem již bez eskorty dále na západ. Za půl hodiny stihli jsme k široké řece a přepravili se brodem, na němž voda sahala do půl kola. To je *Džuluníca*, nejsilnější přítok Jantry z pravé strany, vznikající spojením *Bebrovské*, *Elenské* a *Drentské* řeky. Za brodem leží veliká ves, řečená taktéž *Džuluníca*, poslední osada Kesarovské okolije na tu stranu.[6]) Tu pocestného překvapuje rychlý přechod. Z tureckých pustin Tozluka náhle vstupujeme do hustě osídleného bulharského kraje, s čistě vzdělanými nivami. To je počátek Trnovska, zahradnické krajiny Ljaskovecké. Úplný obrat se mi ohlásil i tím, že mne

[5]) V Kilifarevě měli prý do nedávna kámen s nápisem, že tamní klášter byl vystavěn za patriarchy Theodosia v 14. stol., ale zazdili ho do základův kostela nejspod na úhel!

[6]) *Džulúni* zovou černé, rohaté plody jakési vodní rostliny, řečené *šamák*, z níž se pletou koše. Matky v Ljaskovecku plísní rozpustilé kluky: „da s—š džuluni“.

jeden veselý sedlák u jednoho sadu zastavil, aby mi daroval hrušku za *mezé* (zákusku). Večer přijel jsem, 80 minut od Kesarova, do vsi *Kozárevce*, s širokou ulicí, dle níž se řadily dvoupatrové domy s velikými dvory. Nocoval jsem v slušném selském hanu, na jehož dvoře tábořilo již několik kar s tureckými vozky, kteří seděli na rohožích a s monotonními zpěvy statečně pili víno. V přízemku byl krám a chlebová pec, v horním patře vedle rodinného pokoje hospodářova předsíň s prkenným stropem a hliněnou podlahou, z níž vystupoval otevřený *čardak* (balkón); na něm jsem se uhostil, ale pro trýzeň drobných skokanův jen povrchně spal.

Ráno 29. července jsme o 6 h. spěchali dále. Silnice vedla skrze jedinou končinu Bulharska i Rumelie, v níž veškeren povrch zemský je zužitkován k zemědělství a která se tím, co do práce rolnické a sadařské, rovná hustě zalidněné západní Evropě. Asi hodinu cesty na pravo viděli jsme mezi čerstvým zelením bílý Ljaskovec s jeho kostely; na levo od něho bělal se ve své vysoké poloze na horním okraji strmých lesnatých skal klášter Petropavlovský s duchovní školou. Jeli jsme krásnou alejí mezi čistě plenými vinicemi, vysokou kukuřicí a stohy snopův po strništích. Po mezích stálo množství velikých stromův, ořechy, slivy a hrušky. Zvláštní pohled poskytují širá pole, pokrytá vysokou cibulí se zelenými stonky a bledými chomáči květovými. Lesk celé přírody v ranním světle za teplého letního jitra měl pro mne po včerejší Tozlucké jízdě zvláštní půvab. Minuvše rozcestí, kde odbočuje na pravo silnice do Ljaskovce ($6^3/_4$ h.), jeli jsme jižně od onoho kláštera širým úrodným úvalem nahoru na nízké sedlo. Pod skalami, z nichž vyskakují bystré vody několika zděných studánek, bujela pěkná vegetace, dříny a kaliny s okoliky červených plodův, opletené malinami, plamének a divým vínem. Nahoře projeli jsme skrz bulharskou ves *Šeremet* ($7^1/_4$ h.), od níž se cesta zase sklání se sedla dolů. V pozadí se vynořila Stará Planina se známými vrcholky; poznávala se Kadimlija, Maragidik, Gjumrukčal s oblakem na vrchu a hřbety Karlovské a Sopotské. Brzo se v hloubi před námi zjevilo celé Trnovo s malebnou, věčně krásnou panoramou Carevce a oklik Jantry. Již za deset minut (7 h. 40 m.) jali jsme se sjížděti úzkou ulicí starožitnými tureckými čtvrtěmi, s domky stupňovitě přistavěnými k strmináin; Turci, vyrážejíce obláčky tabákového dýmu skrze točeniny *nargilé*, a zakuklené Turkyně ve skupinách seděly na chodnících. Okolo mostu bylo živo; dnes je právě *Sveta Marina*, Marnopolský svátek. Vůz sotva se propletl těsnými ulicemi až k starému známému hanu s jeho vyhlídkou na Jantru a Trapezici. Sněm byl již u konce; našel jsem z něho jen několik poslancův, archiváře a „café chantant“, totiž rumunské zpěvačky, které se produkovaly na ploché terrasse střechy našeho hanu, vysoko nad propastí Jantry. Večer jsem se ve společnosti ve-

selých Trnovčanův s p. Stambulovem procházel na vinicích a na „corso“ v Marnopoli.

Tozlucké krajiny nedaly mi pokoje. Chtěl jsem vidět jihozápadní, ještě bulharský kout jejich, Elenskou okoliji. Již nazejtří 30. července vyjel jsem časně z rána na koni docela sám, bez průvodcův a bez eskorty, což mělo tu nesnáz, že jsem se po cestě nemohl na všecko vyptávati. S odečtením delších zastávek jel jsem 6 hodin. Za čtvrt hodiny projel jsem Marnopole a skalné defilé Jantry (*úste-to*), jejíž vody mezi ohromnými kameny zdánlivě stály, minul mostem přes řeku a stihl půl hodiny jižně od města na rozcestí do Gabrova a Eleny. Úzká silnice stoupá odtud serpentinami mezi vápencovými skalami do vrchu, s pěknými rozhledy po úrodné hornatině Trnovské. V levo se vidí v úvalu veliká zámožná ves *Prísovo*. Vesničané pozdravovali osamělého jezdce svým „dobra srešta“; jen jednou mne oslovil žebrák hned o frank a když jsem klidně klusal dále, pořádně mi nadal. Za 2 hod. přirazil jsem do vsi *Fedabeje*. Za ní následují rozsáhlé vinice s ořechy, morušemi a četnými dřevěnými chaloupkami; náležejí nejvíce Elenčanům, u nichž doma se réva více nedaří. V popředí viděl se vjezd do úzkého prosmyku Drentské řeky. Na pravo od něho stojí v zákouti mezi vysokými stromy *Plakovský monastyr* (sv. Ilija), a čtvrt hodiny dále u vchodu do prosmyku samého *Кърinovský monastyr* (sv. Nikola), obé veliké kamenné budovy jako zámky. Silnice se dotýká obou. V Plakovském monastyru jsem se na hodinu zastavil a sedě na dvoře na rohožce s překříženýma nohama, obědval trochu vařeného bobu. Otec kličník byl kdesi na žních a proto byl kostel zavřen i víno také. Přihloupl laik posluha se stálým úsměvem na všecko odpovídal „neznam“. Později jsem se dověděl, že ani v jednom ani v druhém klášteře starožitností nemají; o Кърinovském klášteře tvrdí tradice, že byl založen za Asěna II. 1228, a potom často obnovován. Ves *Кърinovo* (*кърina* ostružina), ležící poněkud dále na sever, byla prý jednou město, středisko celé zdejší krajiny.

Prosmykem se jede asi půl hodiny vedle silně bouřící řeky. Je velmi úzký a klikatý mezi skalnými stráněmi, jež pokrývají habrové křoviny; na jednom místě silnice je docela vsekána do skal. Vedle jednoho nového mostu vidí se starý zřícený o dvou obloucích. Stávají prý se tu často loupeže. Za prosmykem první osada jsou *Jóvkovci*, za níž se mine poslední most přes Drentskou řeku, ježto sem přichází z jihu od hřebenův Staré Planiny. Tam mi najednou nad hlavou zuřivě přeletěl šumící roj lesních včel. Od prosmyku na místo celistvých vesnic Trnovských nastupují *koliby*, osady rozptýlené v množství skupin mezi dubovými lesíky; obyvatelé, hezký, nejvíce rusovlasý lid slovanského typu, všude žali na polích, vrátivše se z obvyklé námezdní polní práce po Rumelii. Projel jsem ještě skrz koliby *Jákovci*, než se zjevila *Elena*, která se spatřuje jen docela z blízka.

Ulice Eleny byly právě docela pusté, neboť vše se nalezalo u žní. Trvalo chvíli, než jsem nalezl osoby, po nichž jsem se ptal. Bulharské toto městečko je dosti veliké, asi 560 domův (5611 obyv.) s olovem krytými kupolemi dvou kostelův, a hodinovou věží z 1812. Leží nedaleko na západ od doliny Bebrovské řeky. Jméno obyvatelé vyslovují nejvíce *Iléna*.

O minulosti osady zaznamenal jsem si několik pověstí. Elena není prý starší než 300—320 let a původně byla jen „koliby“ města Kъpinova. Za tureckých dob důchody místní, dle aktův Carihradské tefterchany, braly vakufy Üsküdarské. Do reforem Elena, Ljaskovec a Plakovo platily jen *žitninu* a měli o tom zvláštní ferman; osvobození to vymohl prý před 200 lety jakýsi pop Petko přijmím Šejtan („ďábel“; posud jsou tu koliby *Šejtanů*) od jedné sultánky, představiv se s prosbou o ulehčení daní, hlavně s poukázáním k tomu, že zde klasy ještě v srpnu jsou zelené. Krdžaliji, jdouce od Tvrdice, vypálili Elenu 24. dubna (prav. kal.) 1800. Obyvatelé se byli v čas uchránili a mezi jiným zakopali církevní náčiní do dvou hrobův. Na východní straně města se ukazuje *kalé*, hradisko na vysokém vrchu, zřízené proti Krdžalijům, v němž každá rodina měla svůj pokoj; zbořili je 1836, aby nedostali do něho stálou tureckou posádku. Hlavním vůdcem proti četám Krdžalijským byl pop Stojko, řečený „gjaur-imam“. Tehda vyhořel i starý kostel sv. Nikola, jenž posud stojí vedle nového třílodního chrámu Uspenie Bogorodici z 1837. Je to malé podlouhlé klenutí s břidlicovou střechou a slouží nyní za vojenský sklad. Uvnitř u oltáře se nalezá kámen s delším nápisem, provedeným vypouklými literami, jenž ohlašuje, že chrám ten 1804 obnoven a 1805 posvěcen od Daniila metropolity Trnovského, jakož že nápis ten psal jerej Dojno (otec pozdějšího národního buditele a spisovatele popa Andreje Robovského). O obnovení tom se praví, že provedeno bez povolení tureckých úřadův za 40 dní; do vápna prý namícháno dřevěné uhlí, aby kostel zvenčí vypadal jako starý, což také Turky, spolu s bakšišem, oklamalo.[7] Někteří Elenčané měli účastenství v *závěře* (řecké hetérii) 1821, jiní v Trnovském spiknutí 1836, které mělo své středisko v Plakovském klášteře, ale zmařeno zradou jednoho Elenčana. V těch letech osada vynikala již svou velikostí.[8] Čorbadžiji (primáti) zdejší, podobně jako Gabrovští a Ljaskovečtí měli prý prve veliký vliv u vlády co rádcové (*memleket-čorbadžisi*) Trnovského *vojvody* (Turci užívali pro své úředníky tohoto slovanského slova), ba mohli prý spůsobit i sesazení vojvody; teprve za reforem začala se působnost křesťanských autonomních autorit zmenšovati.

---

[7]) Pro množství ručnic jsem neviděl malby na stěnách; jsou prý tu vyobrazeni sv. Kliment Ochridský, Metodij Moravský, Ivan Rylský, Sava Srbský.

[8]) Kapitán Duhamel píše 1827, že „Iljana“ je jedna z největších vsí, které v Turecku viděl, do 800 domův, prý tureckých i bulharských.

Za starších dob zde, jako v blízké Trjavně, kvetlo kostelní malířství, přinešené z Athonu; v první polovici našeho století někteří malíři odsud pracovali nejen v Trnově, ale i v Razgradě, v Plovdivě a jinde.[9]) Okolo 1848 zdejší škola pod vedením studovaných Bulharův Momčilova a Michajlovského velice zkvétala a byla navštěvována až od Svištovcův. Za války rusko-turecké 1877 se Turci jednou náhlou operací zmocnili Eleny a drželi ji po 12 dní; při tom i soukromé domy i kostely s chrámovým náčiním a křiži vydrancovali a nejlepší budovy vypálili. Před městem stojí ruský kamenný pomník z války. Posice má strategickou cenu, pro spojení s Novou Zagorou (silnicí přes Tvrdici), se Slivnem, Kotlem a Šumnem, vše horskými dobře krytými cestami.

Mezi Bulhary zdejšími jsou, jako v ostatních městysech Trnovského Balkánu, posud aristokrati či *čorbadžiji* a demokrati, kteří se navzájem nemilují.[10]) Čorbadžiji se měnili, a nebyli prý dědiční, což se těžko dá stopovati, neboť v Trnovsku není starých rodinných jmen jako ve Sredné Goře. Demokraté je líčí co tyranské lichváře, bez jejichž povolení prý se ani prostý člověk ženit nemohl; z druhé strany je patrno, že vedli značný náklad na budovy kostelní a školní a školy vřele podporovali. Město oživují kasárny, stálé obydlí jednoho praporu Trnovského pluku. Na ulicích se vidí četné krámy Cikánův, železářův a kovářův.

Starožitností není mnoho. V jednom domě viděl jsem antický oltář s volovskými hlavami ze stran, přinešený až z Nikjupu. Na jižní straně ukazuje se vedle dlážděné cesty do Tvrdice místo *Samuilec*, kde stojí mezi kukuřicí veliký kámen s vyobrazením andělův, postavený 1810 od jakéhos Konstantina čorbadžije; na sv. Konstantina a Elenu zde bývá národní veselí a *kurban*, zabíjení a jedení jehňat. Pověst vypravuje, že jednou se ženil mladík Samuil z města Kъpinova a dívka Elena z Tvrdice, ale svadební průvod na tom místě přepaden od loupežníkův a oba zabiti; rodiče jejich se pak zde u hrobu usadili, a odtud prý vzniklo jméno Samuilce i Eleny. Z toho místa se vidí daleko k Bebrovu a Kipilovu; krajina je rázu docela Tozluckého, s labyrintem lesnatých vršků, žlutých polí a hlubokých dolin, vše poseto rozptýlenými dvorci. Na sever na cestě do vsi Zlatarice nalezá se blízko tureckých kolib, řečených *Dospatlii*, na rovném místě veliké hradiště *Bratovan grad*, v němž dle pověsti bylo sedm kostelův; materiál jeho rozebrán při stavbě mostův na nové silnici do Zlatarice. Na severovýchod na vrchu *Dъlgo Brajinovsko*

---

[9]) Pop Ivančo z Eleny (viz str. 258 pozn. 63) asi prý před 40 lety pracoval na kostele sv. Bogorodica v Plovdivě; nejvýše namaloval slovanské nápisy a lešení rychle sundal. Řekové, když to zpozorovali, prý se zlobili, ale písmo nezničili. Zemřel v Razgradě. Současník jeho Jordan Michov Kmetski maloval kostel sv. Nikoly v Trnově atd.

[10]) Jmění v rodinách se drží endogamií; dcerky bohatší vdávají se jen v osadě samé, byť i za chudší občany, aby se jmění nerozcházelo.

nalezá se jeskyně *Změjova dúpka.* Na východ leží ves *Máren*, prý starší než Elena, původně prý „Mariino“, u níž nedávno nalezeny osnovy starého kostela. Několik starých hrádkův bylo na jih v Balkáně: *gradište* v kolibách řečených *Sadina* (na jih od Jakovcův), dáleji hrad a věž, spojené prý jednou řetězem, na místě *Vardigjal* u kolib *Bagáljovcův*, potom místa *Malka Straža* u kolib zvaných *Šubeci* a *Golema Straža* na Tvrdické cestě u vsi *Bújnovci.* Po Tozluku prý bylo za křesťanských dob 40 klášterův.

Nářeči místní se bliží Kotlenskému; jen Bebrovo a Kipilovo mluví jinak, více Trnovsky. Koliby *Rúgovci* pocházejí prý ze západního Bulharska.[11])

Nazpět do Trnova vrátil jsem se nazejtří s podplukovníkem Konst. A. Rudanovským, velitelem Trnovského pluku, dávným mým známým, který již 1877 bojoval u Eleny a od války zůstával v bulharské službě; v Elensku požíval takové populárnosti, že jedna obnovená ves dle něho nazvána „selo Konstantin“. Když jsme za měsíčného večera na předvečer svátku „Ilina dne“ přijeli do Кърinovského kláštera, překvapil mne tam živý ruch: na dvoře plápolaly ohníky, od nichž se ozýval zpěv, dudy a choró. a v korridorech se slyšelo plno ženského švitoření. Celá tato veselá poutnická noční scenerie byla mi něco nového, neboť jsem potud znal jen přísné obyčeje pustyně Rylské, bez tance, zpěvu a hříšného obsluhování srdce a žaludka.

Nazejtří sešli jsme se v Trnově dle úmluvy zase s p. Zlatarským, který zatím byl dokončil dvouměsíčné geologické výzkumy ve středním Balkáně, k společnému návratu do Sofie. Vozkové nyní po sněmu žádali za tuto čtyrdenní jízdu zprvu 100 rublův, ale smlouváním slevili na 50.

Dne 2. srpna odpoledne přirazili jsme za 5½ h. do Sevlijeva. Pěkný kraj s letními domky po vinicích přestává brzo za Trnovem, a činí místo jednotvárným končinám; přímočárná silnice vede výslunnou rovinou s malými lesíky, po levé straně majíc souběžnou dolinu Jantry, která od vsi *Gostilice* teče jeden kus téměř od západu k východu. V prvních vsích *Balvanu* a *Novém sele* slyšeli jsme, že tu noc v lese na hranici Trnovského a Sevlijevského kraje tři lupiči v tureckých šatech přepadli bulharské obchodníky s koňmi, nocující na louce, a jim vzali 14.000 grošův. Lesnaté to místo na rozvodí Jantry a Rusice slove *Kalna korija* (30 kilom. od Trnova) a je opatřeno strážnicí, ale ta je na Sevlijevské půdě, kdežto lup se stal ještě na Trnovské. Všude na světě se hlídá po loupeži pilněji než před tím, pročež jsme se nedivili, potkávajíce častěji pikety žandarmerie a ozbrojených sedlákův. Odtud se sjíždí k Sevlijevu přímočárným údolím, s lesnatými břehy a úrodným dnem; silnice vede na severním svahu pod vrchy v rovné čáře, až na několik oklik do vnitř lesa obrácených na místech.

[11]) Ohniště *(ognište)* tam prý jmenují *vatral.*

kde ze strany vycházejí potoky. Jedno takové místo je pověstné *Kazandži-deré*, na kterém za tureckých dob mnoho lidí zahynulo a kde se právě před rokem, v červenci 1883, stala smělá loupež. Slavný vůdce Tozluckých brigantův Čolak Pehlivan, který právě nedávno za naši cesty byl zastřelen u Ruščuka (str. 189), seděl tam se svou četou od rána do oběda a zastavoval každého, kdo tudy jel; pocestní strkáni pod most a vozy do temného lesního úvalu podél potoka. Mezi četnými truchlivými postavami pod mostem nalezal se i sám Sevlijevský okolijský načalník v uniformě. Odpoledne šajka honěna, ale proklouzla do Tozluka, kde všecka její stopa zanikla. Nyní se tu stavěla kamenná strážnice; vedle ní stáli na stráži dva sedláci s ručnicemi. Oporu měli lupiči u blízkého tureckého obyvatelstva, tvořícího kolem Sevlijeva národopisný ostrov, který ovšem emigrací Turkův a osazováním Bulharův již rychle mizí.[12]) Krajina zdejší jinak vypadá přívětivě; dle silnice bují duby a lísky s velkým svlačcem a červenými plody mochyně (Physalis). Osad od Nového Sela v Trnovsku do samého Sevlijeva u silnice není; jen ku posledku vyniká v pozdálečí na levo plechová střiška minaretu vsi *Bogatova*. Před Sevlijevem mine se řeka *Rusica* sedmiobloukovým mostem s vyvýšeným prostředkem. P. Zlatarski právě byl navštívil vrchoviště její a jejího silného přítoku *Vidimy*, na severním svahu nejvyšších vrcholkův Staré Planiny. Viděl tam i vodopád, od Kanitze nejen vyobrazený, ale poněvadž jeho průvodci jméno nevěděli, také slavně nazvaný „Ami Boué - Cascade"; bulharsky se jmenuje *Praskálo*.

Sevlijevo (tur. *Selvi*) leží v kotlině mezi horami na levém břehu Rusice, 51 kilometrův od Trnova, 248 od Sofie, a je rozlehlé průmyslové město (8373 obyv.), v němž se nalezají tři továrny na slaměné stolice, jež se odsud rozvážejí až do Varny, jirchárny, veliké dílny obuvnické, lihovar atd. Jméno města a minulost jeho nejsou vysvětleny. V jedněm domě stojí latinský nápis z Nikjupu, vydaný již od Kanitze. U vsi *Gradnica*, 2 h. na jih vzdálené a nyní turecké, stojí na ostrohu, jejž tvoří Vidima s jedním přítokem, staré hradiště s místností „kazandžijska mahla" (kotlářská čtvrť) a třemi „čerkovišti"; na blízku ukazuje se „monastirište" *Petrówce*. Veliké zříceniny jsou prý také v *Batoševě* na horní Rusici, kde se posud nalezá také malý klášteřík. V městě nás společnost mladých Bulharův zavedla do — divadla. Hrálo se ve škole od žákův, ve prospěch pomníku, který zde chtějí postaviti bojovníkům o svobodu za povstání 1876, ježto zasahovalo až do pořící horní Rusice. První kus bylo nějaké z řečtiny

[12]) Turecké byly vsi Balvan a Novoselo ještě v Trnovsku, v Sevlijevsku pak Dobromirka (2029 Turkův), Malkočevo, Idilevo, Chersovo, Damjanovo a j. V městě Sevlijevě bylo r. 1881 1541 Turkův, v celé okoliji 15.537, 25·2% jejího obyvatelstva. Sarafov, Per. Spis. 5, 10—13.

přeložené drama „Damon a Pythias“. Herci v něm přišli s ohromnými kníry v papírových čákách, červených županech a malinových tureckých pantoflích; okovy zastupovala železa, kterými se koně spoutávají na pastvě. Pak hráli bulharskou komedii „Intizapčija“ (nájemce daní), v níž se mistrovsky představovala vesnická krčma se všemi podrobnostmi, i s věnci cibulí a s nezbytnou pračkou ku konci. Napovědy nebylo; orkestr v meziaktích zastupovaly dudy. Obecenstvo sedělo ve školních lavicích a nekouřilo.

V noci nám helekání opilých tureckých vozkův na vozy naplněném dvoře velikého hanu nedalo dobře spáti. Když jsme ráno dne 3. srpna vyjížděli z kotliny Sevlijevské do vrchův na západ, dohonil nás jeden mladý poslanec, čímž se naše cestovní společnost sesílila. V pravo vidí se malebná lesnatá rokle, kterou Rusica odtéká do roviny k Nikjupu. Na levo zhlédli jsme v blízké Staré Planině Maragidik, průsek, kterým jde stezka do Kaloferu, Gjumrukčal, hřbet nad Karlovem a zub Dobrily. První ves po cestě je turecký *Kurmendžik* (či *Kormjansko*) s dvěma minarety. Na následujícím sedle na polích srpem hbitě pracovaly Turkyně, asi 20 mladších i starších žen v červených žiletkách *(jeléče)*, vyšitých košilích, barevných šalvárech, s šátky jen volně položenými na vlasy. Dívaly se na nás, aniž by zahalovaly své jemné, sluncem neopálené, nejvíce černooké líce; jen dole u potoka nějací šedobradí Turci vysílali na naše povozy divé pohledy. Za malým habrovým, opět lipami promíchaným lesem viděla se u kuželovitého vrchu ves *Akendžilar.* [13]) Dále následuje skalnatý pustý terrain s malými dubovými lesíky, v němž jediné obydlené místo jsou poštovní stanice a hany, náležité k vzdáleným vsím, řečeným *Kakrina* a *Gornjo Pavlikeni.*

Za $4^1/_4$ h. přirazili jsme do *Lovče.* Před městem najednou se zjevily vinice a u nich veliká rozmanitost vegetace: ořechy vysoko obepnuté plaménkem, lísky opletené divou révou, hojnost šipkův a hlohův, plané třešně, hrušky a slívy, dřiny, velkolisté javory, sumach a kalina, mezi tím polodivé moruše a zdivočelý šeřík. Situace upomíná docela na Trnovo: hluboce zarytá dolina Osmu mezi ploskými skalami, na nichž leží na pravém břehu hradisko Loveč, zpomenuté již ve středověkých dějinách. Město má 5978 obyv. a rozkládá se na obou březích, ježto jsou spojeny mostem přes Osem asi 100 krokův dlouhým, se střechou a s krámy po stranách. Okolo Lovče táhne se zase pás tureckých vesnic podél řeky, souvislý s územím Turkův Sevlijevských. [14]) Na setkání s místní intelligencí nebylo času. [15]) Dále chtěli jsme jeti

[13]) Na sever leží za vrchy bulharská ves *Sъrbe* (Srbové); jedny koliby *Sъrbje* jsou u Trjavny.

[14]) V Lovčanském kraji 8029 Turkův (94%). Sarafov, Per. Spis. 8, 50.

[15]) Z Lovče pochází mnoho mladých studovaných Bulharův, mezi nimi Radoslavov, předseda ministerstva za regentství 1887.

ne obvyklou velikou oklikou přes Pleven, ale přímo dle hor do Orchanijska, jakkoli silnice tudy nebyla hotova. Pro časté případy brigantství žádali jsme ozbrojený průvod, ale jízdná žandarmerie byla úplně rozptýlena po okresu na lovu lupičův, tak že nám dán jen jeden pěší, slušný hoch v kalpaku a v červené ruské košili čili bundě, s rulikem kovových patron okolo těla, který se uhostil na kozliku. Vozkové s naším úmyslem nebyli spokojeni, ale nastrkavše zásoby zelených a červených paprik do luceren svých vozův, vzdali se osudu. Do večera přirazili jsme za 4 h. jen 23 kilometrův daleko do vsi Mikre.

Z počátku jsme zvolna jeli na jihozápad do kopce mezi vinem, kukuřicí a lesíky. Dáleji k rozvodí mezi přítoky Osmu a Vidu následovalo slabě obydlené, krásně zelené podhoří s dubovými lesy, s množstvím kapradí a s celými háji planých hrušek. Na levo otvíral se zajímavý pohled na blízké hřebeny Staré Planiny. Odsud se nevidí strmé srázy holých vysokých hor, jako z Rumelie, ale lesnaté vlny zelené, zvolna stoupající hornatiny a přes ně nedaleko jasný profil samého hřebenu, zdánlivě nízkého; na něm se poznávají dva chlumy u Trojanského přechodu, ostrá Dobrila, podlouhlá Ambarica, Karlovský hřeben, vysoký Gjumrukčal s holinami, Maragidik jako zub třenovní, a za hlubokým sedlem osamělá Kadimlija. Odsud zdá se býti vystoupení na vrcholky jen hračka. Na jihozápadě vidí se další lesnatý labyrinth Tetevenského Balkánu, za nímž prokmitují skalnaté vrcholy nad Zlaticí. Silnice nebyla ještě sypána, což jízdu velmi zdržovalo. Jediná osada byly prabídné, nyní od Bulharův osazené chatrče *Kajkly-mahlesi*, i s komínem zdělané toliko z proutí a kryté slamou. Kolem nich stáda kozí ožírala mladé doubí.

Za velikými dubovými lesy zjevila se rozsáhlá ves *Mikre* (1487 obyv.) v krásné krajince. Na jihu nad ní vystupují lesnaté stráně, mřežované žlutými a zelenými nivami. Mezi nimi zde onde po svěžích lučinách se bělají stáda ovcí a bílého skotu, jenž se podobá Srednogorskému. Na polích jsem pozoroval mnoho prosa. Vinic tu není. Vrchy okolo slovou *Mrѣtvilo*, *Ráljevo*, *Kaménica* a *Rъtá*. Byl právě senokos a žně, a lidé pilně pracovali, třeba že byla neděle, při čemž se z vrchu na vrch neslo horské volání a veselý zpěv. V úzké lučinaté dolině uhostili jsme se na konci vsi v osamělé krčmě. Večeřeli jsme při měsíci na louce a spali na seně, což se našemu v Cařihradském pohodlí vychovanému poslanci zdálo býti něco velmi podivného. Obyvatelé jsou nejvíce rusovlasí a v porovnání k lidu kolem Trnova zdají se býti velice prvobytní. Mužští nosí šat z hnědé aby, hnědý nebo bílý kabát bez rukávův, vyšívané košile s širokými rukávy, červený pás, těžkou beranici a opánky. Ženské kroje již se podobají Berkovickým a Lomským: bílá košile s širokými rukávy a temnobarevným obšitím na prsou, dvě těžké kobercovité zástěry, jedna horizontálně pruhovaná napřed, druhá vertikálně ornamentovaná vzadu,

těžký pás s velikými kovovými puklicemi; k tomu bílé šátky na hlavách, mince na krku, punčochy z bílé aby i těžké opánky na nohou. Některé měly kabátce bez rukávův anebo modré sukně, jako se nosí jinde, ale to jen zřídka. Zástěry jsou červené a černé s bílými čárkami. Děvčata nosí na hlavě celé polokruhové věnce z bílého, žlutého a červeného kvítí. Malé děti mají červené čepičky. Nazejtří za rosného jitra táhlo ženské obyvatelstvo na žetvu s přástvou (*furka*) v ruce; v ranci, dvojbarevnými provazy vlastní práce na záda připevněném, leželo na vlně nějaké dítko. Pozoroval jsem zvláštní zbytek kultu slunečného; bylo pondělí a ženy šly časně z rána proti slunci, aby se prý práce po celý týden dařila. [16])

Dne 4. srpna jsme odjeli již časně. První kus cesty vede hustými dubovými a habrovými lesy v prosmyku, po jehož stranách jsou rozptýleny selské koliby. Za vsí zhlédli jsme v lese starými duby porostlé mohyly. Nedodělaná kamenitá silnice byla obrostla travou, tak že jsme raději jezdili vedle po voznicích. U samého Mikre začínaly se divné nejmodernější zříceniny, památka nerozvážených podniků ředitelstva veřejných prací z posledních let. Přes docela nepatrné potoky klenuly se nedodělané kamenné mosty; oblouky jsou hotovy, ale shora násyp schází, tak že se stavba zatékajícím deštěm již ruší. Peníze vyhozené na tato zbytečná monumentální díla by stačily k dokončení celé zdejší trati, ovšem s dřevěnými můstky. Za půl hodiny jsme takových massivních mostův napočetli již šest. Ode dvou hanův v sousedství horské (polo pomácké) vísky *Sopotu* (32 kilom. od Lovče) otvíral se malebný pohled na jih, na vysoké, úplně lesnaté vrchy, s několika ostrými zubci, u nichž se kryje městečko *Tétevn*. Vedle cesty se viděla jen sena, konopí a trochu kukuřice. Okolo brodu přes řeku *Kalník* silnice byla tak bídná, že se tudy může vlastně jezditi jen na koni. Most byl začat opodál na suchu; po jeho dokončení chtěli řeku převésti teprve pod něho!

Tu se začíná pomácký kraj. Po polích pracují Pomáci ve velikých strakatých turbanech a *Pomakini* v modrých nohavicích, černém feredžé a s modrým šátkem na hlavě, které na polích při spatření pocestných klekají a na stranu se obracejí jako na Rhodopě. Území těchto severních Pomákův prostírá se přes celou dolinu Kalniku, dle levého břehu Vidu a v meziříčí Vidu a Panegy až do vsí Dolního Dъbnika a Netropolije u Plevna; na západní straně Iskru jsou rozptýleni také po okoliji Beloslatinské v kraji Rahovském. V porovnání s Pomáky Rhodopskými a makedonskými počet bulharských mohamedánů v krajích Lovčanském, Plevenském, Rachovském a Vračanském je docela nepatrný. Sa-

[16]) „Idem da ženem. Vrvím sréštu slъncé-to, da ni sporí rábotata."

rafov klade je dle sčítání z 1881 toliko na 10.220 duší.[17]) Za války mnoho utrpěli. V čas obležení Plevna a pochodu Gurkova k Sofii téměř všichni (kromě vsi Tlačane ve Vračansku) utekli do Makedonie. L. 1880 začali se navraceti, ale našli své osady tak zpustlé, že se znovu jali stěhovati do Turecka. K odchodu je pobízí nejen agitace tureckých softův, ale i nepřátelství bulharských sousedův, kteří se snaží pole a dvorce pomácké co nejlaciněji zakoupiti. Jeden emissar bulharské vlády, Rhodopský Pomák, který na jaře 1884 je vyzýval, aby se nestěhovali, mi pravil, že jdou neradi, ale že nedobré poměry se sousedy a ustavičné tajné pobídky z Cařihradu jim nedávají zůstati. Týž mi je líčil co lid prostší a méně fanatický, nežli jsou jeho Rhodopští krajané: jazyk a obyčeje jejich jsou prý starobylejší, a jmenovitě lyrických písní, zpívaných při zvuku bulgariny a kavalu, dalo by se prý mezi nimi sebrati veliké množství. Světí ještě mnohé křesťanské svátky, nový rok, Gergjov den, Dimitrov den, Velikden, 40 mučedlníkův; na Velikden dívky jejich tančí bez závoje, jako v Rhodopě na bajram. Užívají i mnohých starobylých slov (*strjame* m. zengija, třemen; *boréc*, tur. pechlivan, zápasník; *borbá* tur. güreš, zápas athletský atd.). Jsou lid udatný; ještě žijí potomci Siraka z Čomakovcův, který prý očistil Vidinský sandžak od Krdžalijův. V Rachovsku mnozí začali chodit do bulharských škol, působením okresního inspektora p. Cana Ginčeva, jednoho ze starších spisovatelův bulharských. O historii a původu jejich víme ještě méně nežli o minulosti Pomákův jižních. Ze zpráv katolických missionářův u podunajských Pavlikianův ze 17. století je patrno, že tehda po všech křesťanských nebo i heretických od Nikopole do Trnova sedělo všude po několika poturčencích; ti snadno mohli v jistých skupinách osad zvolna obdržeti vrch.

U brodu přes Kalnik stal se předevčírem na samé silnici smělý lup. Četa 10 mužův přepadla kupce, kteří jeli z jarmarku v blízké vsi *Glożene* na Vidu, a oloupila je; v lese za Mikre potkali jsme jednoho z nich, raněného kotláře, provázeného od jízdné eskorty. Lupiči, patrně Bulhaři, ušli do lesův, jakkoli byli hned honěni od *poter*. V pomácké vsi *Turski Izvor* (42 kilom. od Lovče), kam jsme přirazili za 3 h., našli jsme Tetevenského načalníka, živého mladíka, řídícího pronásledování té čety. Pravil nám, že lupiči mají *jataky* (ukrývače) po všech a agenty, slídící po jarmarcích, a také že podezřelých je mnoho, ale že soudní zřízení činí rychlé prohlížení domův a zatýkání lidí před sebráním důkazův skoro nemožným. Nebyl to letos první poplach v této

[17]) Lovčensko 4716, Beloslatinsko (13 vsí) 4080, Plevensko 780, Tetevenská okolija (ves Dobrevci 636. Per. Spis. 8, 56 s vypočtením osad) Ve Vračansku byli ve 4 vsích (Bukovec, Džurilovo, Komarevo, Tlačane), které Sarafov str. 52 omylem klade za Osmanlije.

krajině, jindy zcela bezpečné. Před měsícem tu veliké rozčilení způsobila četa v makedonském kroji, která provedla několik lupův od Topolnice až do Plevenska. *Potery*, mobilisované z celého okolí, honily ji po celé dny, až konečně ji obklíčily v Balkáně mezi Etropolem a Strgelem a po krvavé srážce zjímaly. Ukázalo se, že to byli makedonští přistěhovalci, usazení v městě Zlatici. [18])

Izvor, rodiště známého z Hercegoviny, Albanie a Egypta Derviš paše, vypadá se svou zbořenou džamiji velmi pustě, až na slušnou čaršiji s novými krámky. Domy s kostrou z klad jsou dole kamenné, hořeji proutěné jako koš a mají těžké břidlicové střechy. Půl hodiny dáleji otvírá se pěkný lučinatý kout mezi horami, na němž se stékají Kalnik a Vid; v něm stojí zase jedna stará mohyla. Přes bujné, ale mělké vody Vidu, plné granitových valounův, přejeli jsme brodem vedle ssutin velikého kamenného mostu, taktéž z nejnovější doby, které uprostřed bezlidné krajiny činily zvláštní effekt; čtyry pilíře byly hotovy, pro oblouky již bylo postaveno lešení, nyní napolo shnilé, a na břehu stály zříceniny chalup italských dělníkův.

Okolo pomáckých kolib, řečených *Bresníci*, přijeli jsme jednotvárnou krajinou, plnou dubových lesíkův, úzkou voznicí 2 h. od Izvoru k památnému místu, které pod jménem *Gláva Pánega* po Bulharsku daleko široko je známo, aniž by ve vědecké literatuře bylo někde zpomenuto. Jsou to prameny řeky Panegy, přítoku Iskru (dle ruské mapy 200 m. nad mořem), vystupující mezi skalami neokomské vápencové opuky. Pod habrovými lesy vychází řeka přes jez z bassinu, pokrytého rákosím a konfervami, a hned plnou silou žene dva mlýny, každý po šesti kamenech, jež patří jedné Gabrovské společnosti. Dáleji do ústí následuje ještě jiných 30—40 mlýnův. Voda i při množství rostlin je dobrá a živí četné žáby a pstruhy. Ale to není ještě všecko. Nad bassinem leží ve skalách v hlubokém kotli zelená hladina malého jezérka bez viditelného přítoku neb odtoku, obrostlá rákosím a vrbami. V jednom těžce přístupném koutu jezérka vidí se napolo ponořená jeskyňka jako vrata, vlastní to *glava* čili *gърло*, kudy voda z podzemních reservoirův vychází ven. Vyšli jsme na skalný isthmus, který dělí obě nádržky, a mezi hustou vegetací šeříkův, lísek a hlohův viděli dosti vysoko nad jezírkem ještě jednu suchou jeskyni, jako ucho, v níž prý zimují medvědi a zmije. Průtoky

[18]) L. 1886 bylo tu zase živo. Na jaře Černohorci, usazení v Tozluku, provedli několik kouskův, pro něž v Trnovsku nazývání dokonce „slovanskými Čerkesy“. V červnu četa černohorská, šest mužův silná, od vojenských reservistův obklíčena blízko vsi Golemi Izvor v Tetevensku a po 7hodinné střelbě rozbita, při čemž padli 3 Černohorci a 1 sedlák. Na podzim téhož roku četlo se v novinách, jak nějací domácí lupiči v okolí Lovče v noci na silnici zastavili hraběte Starzenského, úředníka rakouské diplomatické agencie, cestujícího do Trnova ke sněmu.

pod isthmem z jezérka do bassinu jsou skryty. Jezérko nikdy nevysychá.[19])

Za 10 minut odtud stihne se u malé krčmy, 114 kilometrův od Sofie, na velikou silnici z Plevna do Sofie, která tu jde od severu na jih. Jízdného žandarma, který nám dán v Izvoru, poslali jsme již od mlýnův zpět, neboť dále eskorty nebylo zapotřebí. Právě prošly po silnici dvě batterie dělostřelectva, táhnouci k nějakému manévru. Odsud začínají se krásné Balkánské krajiny Orchanijska, pahorkatina měkkých forem, s dubovými lesy, které místem vypadají jako přirozený park, s řadami sliv a ořechův dle cesty, a s konopím, kukuřicí a žitem po polích, po nichž jsou rozptýleny staré duby. Obilí ještě stálo po polích a žetva sotva se začínala; *„žitóto ni óšte sedí“*, pravili nám obyvatelé. V rozptýlených kolibách a přívětivých vesnicích s domy s břidlicovými střechami a novými školními budovami bydlí lepotvárný, rusovlasý, veselý lid, který typem a mluvou upomíná na Srednogorce. Zde je krajina čistě křesťanská; u silnice také se nevidí žádné češmy (studánky) mohamedánské. První ves *Ablanica*[20]) leží na východní straně lesnaté hory řečené *Drágovica*. Občerstvili jsme se v hanu rozšafného starce djado Marka, jehož syn slouží co důstojník ve vojsku. Na další cestě se v pozadí, za nižšími lesnatými vrchy zračilo panorama známých vrcholkův Balkánských: Tetevenský Vežen s holými stráněmi, Etropolská Baba, ostrá jako sopka, a na pravo od patrného sedla u Arabakonaku nemnoho vynikající Murgaš. Za vsí *Míškovci* minuli jsme řeku *Mali Isker* na pěkném dřevěném mostě. Odtud se silnice otáčí k západu, skrze dlouhou ulici vsi řečené *Osíkovica*. Za ní nastává rozkošné slézání hlubokým těsným údolím mezi habrovými lesy, v němž jednu chvíli pohled do předu jako závěsou je zavřen příčnou lesnatou stráni horskou. Odtud se vstupuje již do Orchanijského pole, kotliny nejvíce kukuřicí posázené. U vesnice *Právec* odbočuje na levo koňský stezník s telegrafem do městečka Etropole. Již při měsíci a polo v dřímotě minuli jsme ves *Lъžene* a přirazili pozdě, 8 h. od pramenův Panegy, do městečka *Orchanié* (2297 obyv.). Je střediskem okolije, náležející ke kraji Vračanskému a do nedávna se nazývalo *Samandžijevo*; nové jméno je officielní název z doby sultána Abdul-Aziza a guvernéra Mithada, mající obnoviti paměť sultána Orchana, jednoho ze zakladatelův říše turecké. Zemdlení 15hodinnou jízdou a hladoví slezli jsme v jednom z velikých dřevěných hanův zdejších, a mezi neladem té boudy zpomínali jsme si všichni na pohodlné a čisté vesnické tábořiště v Mikre.

---

[19]) Zlatarski, Per. Spis. 7, 84 sld.

[20]) Říká se *áblan* místo *jablan*, jako v Sofii *ábъlka* místo *jábъlka*. V Tetevensku je ves *Asen*: *ásen* m. *jásen* nebo *ósen*, Fraxinus.

Nazejtří dne 5. srpna nastal nám poslední, pro mne 53. den cesty. Okolo vesnice *Vračéš* opustili jsme dno kotliny Orchanijské a jeli na jih do vrchu krásnou dolinou řeky *Bebreše*, plnou květnatých luk, které místem se modraly od květův čekanky, jinde zase byly posety kupami vonného sena. Dolina na dně asi 400 krokův široká, je dosti rovná, bez oklik, se stráněmi pokrytými hustým lesem habrovým. Vedle lísek, hlohu, malin, javorův a bezu vystupuje husté kapradí co obruba cest. Křoví bujně bylo opleteno plaménkem a velkokvětým svlačcem. Tu a tam viděla se konopná políčka a proužky kukuřice. Ženské kroje již se mění; nastupují černé šaty bez rukávů, s širokými bílými rukávy od košile. Potkáváme sedláky na koních s ručnicemi a deštníky. Od západu přichází potok *Orla*, podle kterého nedávno přijel kníže Alexander na poslední své jízdecké cestě přímo přes Balkán od vsi Čurjaka v Sofijsku. U cesty samé stojí jen několik mlýnův a hliněná hospoda u *Tatarského Brodu*, před níž předla stará babička s *lulou* (dýmkou) v ústech. Za hanem „u generála Skobeleva“ vystoupili jsme, 3½ h. od Orchanié, pěšky několika serpentinami na vrch prosmyku Arabakonackého, nejnižšího z přechodův západního Balkánu (988 m.), který v poměru k přechodu Berkovickému je velice snadný. Obrovský bílý ruský pomník krvavých bojův o tuto posici za prosincové zimy r. 1877 stojí poněkud na levo od silnice. Shora vítali jsme sněžnou Musallu a Rylu, profil naší Vitoše a dole pod námi miniaturní pole Kamarské s kupami sena; Sredna Gora v levo zůstává skryta. Nazpět se přehlížejí spousty lesnatých hřebenův, kterými jsme právě projeli. Na jižním úpatí stojí han *Arabakonak*, nyní řečený „u generála Gurka“. V zimě přechod bývá povážlivý pro strašné spousty sněhu, silnici docela zakrývajícího, a pro množství vlkův.

V poledne stihli jsme do Taškesenu; tam se polámala náprava našeho vozu, ale my nechali všechna zavazadla pod spolehlivým dozorem svých lidí a přirazili na voze našeho poslance ještě před slunce západem do Sofie. Uprášeni od hlavy do paty, v modrých šatech od slunce vybílených, s opálenými tvářemi pod širokými klobouky se střechou dolů obrácenou, táhli jsme pěšky k našemu obydlí. Známí bulharští státníci a mladíci, procházející se ve večerním chladu po ulicích v elegantních oblecích a leštěných botkách, se nám vyhýbali, pokládajíce nás za nějaké vandrující italské kamenníky. Teprve před domem bulharského knižovného družestva byli jsme od jásajících přátel poznáni. Nemnoho dní potom rozloučil jsem se s Bulharskem na dobro.

Dodatky a opravy.

Str. 7. Dle popisův v Acta Bulg. eccl., jichž jsme mohli užiti teprve od str. 101, sv. Sofia, vystavěná v podobě kříže na vrchu a z veliké dálky viditelná, 1640 a 1653 vypadala ještě jako nová (e stata molto bella, et adesso par, che sia fatta di novo, str. 73 a 228).

Str. 8. Dle sdělení p. prof. Brožky našlo se letos mezi sv. Sofií a budovou národního shromáždění přes 30 velikých, krásně zděných hrobek, ale v nich jen něco kostí a římských peněz. Za sněmovnou pak zjevily se základy chrámu křesťanského, objemu značného. Sv. Sofia stojí tedy uvnitř v nekropoli antického města, která dle četných nálezův se prostírala od nynějšího paláce knížecího až k potoku Podujenskému.

Str. 15. Biskup Petr Bogdan klade v Sofii r. 1640 (Acta Bulg. 73) asi 8000 domův tureckých se 150 džamijemi, 6000 domův pravoslavných s 5 (?) kostely (dva byly od Turkův zbořeny), 4000 (?) domův židovských a 200 armenských. O Židech praví, že mají obchod zcela v rukou (tutte le mercantie stanno nelle mani delli Ebrei).

Str. 16. O Dubrovčanech v Sofii dovídáme se několik nových podrobností z relací, vydaných v Acta Bulg. eccl. (str. 12, 73, 155, 233, 305). Počet jejich závisel od obchodu. Uprostřed obydlí svých měli v soukromém domě kapli (Purificazione della Madonna, 10 krokův dlouhou a 6 širokou, s třemi dřevěnými oltáři, obrazem Madonny, malovaným dle řeckého způsobu na dřevě, a zvláštní vyvýšenou podlahou (soffitto) pro ženské, jak to bývá v kostelích pravoslavných *(ženska čerkva)*. O stáří kaple nebylo zpráv. Hřbitov se nalezal daleko za městem. L. 1581 bylo tu 150 Dubrovčanův, 1640 pro úpadek obchodu jen 58, 1652 kupcův Dubrovnických a koželuhův něco přes 60. Poslední zpráva je z 1689, kde kaplan Sofijský od Turkův za války vzat do vězení.

Str. 17. V 16. a 17. století bývalo v Sofii za obchodem i něco rodin řeckých, které měly své byty a krámy pohromadě (loro piazze stanno a parte, Acta bulg. eccl. 73; srovn. Gerlacha 521). Metropolita byl ok. 1640 vždy jen Řek; proto se v kostelích liturgie četla někdy také řecky. Podnes sedláci jednu část tržiště nazývají „grčka čaršija“.

Str. 26. v poznámce čti: *karavidia.*

„ 41. ř. 7 zhora čti: Zagora.

„ 50 ř. 16 zhora m. „Císař Vasil II.“ má býti „Nikeforos Xifias, vojevůdce císaře Vasilia II.“

Str. 57. ř. 18 zdola čti: nepatrnou náves *(chorište)* atd.

Str. 60. Slovo *kütük* nejspíše vzniklo z novořeckého κώδικας.

Ke str. 65., 370. a 382. První článek o bulharské zádruze napsal ne některý z juristův, jak jsme očekávali, ale známý finančník a ekonomista Ivan Evstr. Gešov, Задругата въ западна България, Period. Spisanie sv. 21 a 22 (vydán v květnu 1888) str. 426—449. Z velice zajímavé a důležité práce této podáme stručný výtah. Dle něho se nalezá zádruha v hornatinách mezi Caribrodem a Kystendilem, v poříčí horní Strumy, okolo Vitoše, v západní polovici Sofijského pole pod horami i na Palagariji; ve východní polovici za Iskrem již je vzácnost. Pod Vitoší v Dragalevcích jsou dvě kvetoucí zádruhy, Alúlovi (36 osob) a Dánevi (34 osob: vdova, 4 ženatí synové její, 3 ženatí vnuci její a 19 dětí). Ve vsi Gorňa Baňa (Jukary B.) Bózovi čítají 35 osob, z nichž hlavní členové mají rozmanité zaměstnání co pop, rolník, mlynář, krčmář, ovčák a krejčí, ale jedí z jednoho kotle a drží všecken majetek společně kromě šatu; vedle nich je v téže osadě ještě 20 jiných zádruh (Bogrovci, Drnevci, Bižovi atd.). Naproti tomu se ve vsích řečených Gurmazovo (u cesty do Slivnice) a German (u silnice do Plovdiva) poslední zádruha před nedávnem rozešla, a ve vsích nazvaných Suchov Dol a Obelja (jedna fara s Gorní Baňou) ode dávna žádné není. Za Vladajským prosmykem Mošino u uhelných dolův celé je obydleno od zádruh (Čavdarovi, 5 bratří; Despotovi s 20 osobami atd.). Podobně jich je mnoho v Perniku, v němž hlavní rod jsou Popčévi, 34 duší, totiž 6 ženatých bratří, mezi nimiž jeden rolník, mlynář, krčmář a dva správci dobytka v ohradách (egrek) kromě vsi; domakin byl jeden čas i pokladníkem zemědělské kassy v Sofii, ale každou sobotu za jízdě domů nařizovat čeho třeba. Ostatní rody Pernické jsou Půrjakovi, Pešóvi, Iglévi, Bonévi atd. Gešov zpomíná pak ještě zádruhy v Jarlově na jižní straně Vitoše a v Radomirsku dle Strumy (Žabljano, Vraňa stena atd.). Průměrné číslo 5·9 obyvatelův na dům v knížectví dle sčítání lidu z 1881 zdá se jemu příliš malé, snad prý tím, že mnozí nezapisovali děti; ostatně v Sofijsku číslo to se zvětšuje na 6·37, v Kystendilsku na 7·82, v některých osadách Trnska na 10—11. Snad počítány *egreci* (ohrady pro dobytek, s chalupami u toho) co zvláštní domy, ač je to jen přívěsek domu, arci vzdálený a toliko v létě obydlený. Terminus *roda* p. Gešovu zůstal neznám; slyšel jsem jej přečasto, a také jej zná Karanov v popisu Kratovska (Per. Spis. starší řady 11 a 12 str. 127). Muž, žijící sám s ženou a dětmi, slove *saméc*. Děti zádruhy nazývají se ne dle jména rodu (ku př. Čavdarevi), ale dle jména stařešiny (ku př. Andonovi), třeba by byl jejich strýc nebo děd. Stařešina slove *domakin*. Bývá to s řídkými výjimkami jen osoba mužská, také vdovec nebo mladík nežnatý. On vede účty, prodává a kupuje, zastupuje rod před soudem, vše dle usnesení zádruhy samé; ona sama dělí povinnosti mezi členy své, ale domakin má dozor nad konáním jejich. On může odstoupit, anebo členové mohou jej i sesadit a vyloučit. Vedle něho ženské práce rozděluje a řídí *domakinja*, která může býti i děvče nevdané. Ženy zádruhy vaří pro celý rod dle určitého pořádku. Každý odevzdává výtěžek své práce zádruze, ale ta ho za to i s dětmi stravuje i obléká. Jednotlivý člen může se oddělit anebo býti i vyloučen; při odchodu dostane svůj podíl a šatstvo, avšak pokud je otec živ, syn nesmí žádati o svůj podíl. Rod obsahuje vedle osob příbuzných po krvi i dovedené zetě a snachy; dělníci *(rataji)* nejsou v žádném svazku se zádruhou. Děvče dostane ke svadbě jen výbavu *(zestra)* v šatech a v pokrývkách, ale zeť za to dá zádruze *prid* v penězích. Děvčeti sňatkem do zádruhy uvedenému zůstane výbava co soukromý majetek. Gešov uvádí charakteristický případ postavení zádruhy před zákonem. Domakin jednoho rodu v Perniku koupil ze společných peněz dvě pole a podržel je pro sebe: soud rozhodl v jeho prospěch, poněvadž v aktech o koupi bylo uvedeno jen jeho jméno, ale ve vsi se strhla taková bouře, že domakin byl nucen se poddat. Zádruhy se drží tam, kde jich je více a kde jedna vyniká větším majetkem. Snaha k dělení je silná, z osobního egoismu, ze vzájemné nedůvěry a pod vlivem ženské nesnášenlivosti. — Příklad p. Gešova snad nadchne i jiné bulharské spisovatele. Na západě, v Rhodopě, v severní Makedonii dalo by se ještě leccos zajímavého shledati. — Na str. 419. pravím dle doslechu, že

v Kratovsku není zádruh, ale p. Karanov, rodilý z Kratova (l. c.), zřetelně popisuje, jak vypadá tamní *roda* s 30—40 osobami. Obě zprávy jsou asi správné tím, že zádruha nebude asi ve všech osadách, nýbrž také jen s jistým territorialním omezením.

Str. 70. Otevření celé trati Bělehrad-Cařihrad pro mezinárodní obchod bylo ustanoveno na den 28. července 1888, ale jakkoli je vše hotovo a všude jezdí lokalní vlaky, zase odloženo. Na bulharské trati Sofia-Caribrod jezdí osobní vlaky od 5. července. Na dráze Bělehrad-Solun dojel první slavnostní vlak dne 19. května 1888 do Solunu.

Str. 79. Jméno Ichtiman je prý arabské a znamená „uzavření míru". (Kiepert o Dernschwamu str. 20 pozn. 1.)

Str. 80. ř. 2 zhora čti: nápis turecký, který atd.

„ 85. ř. 1 (textu) zdola oprav 1833.

„ 101. ř. 23 zhora čti: svých prvních cest.

„ „ pozn. 22 čti: Fermendžiu (Bulhar z Banátu).

„ 112. Druhou polovici statistiky rumelské obdrželi jsme nedlouho před dokončením tisku, pročež některé opravy klademe teprve na těchto místech. Čirpan měl 1. ledna 1885 11 573 obyv.: 9399 Bulharův, 1790 Turkův, 199 Židův, 169 Cikánův, 6 Řekův, 6 Arménův.

Str. 125 Tištěná statistika podává čísla poněkud rozdílná od dát p. Ilieva. Stara Zagora měla 15.258 obyv.: 11.912 Bulharův, 2599 Turkův, 332 Židův, 309 Cikánův, 44 Řekův, 21 Arménův, 6 Rusův a 35 „rozličných". V celém Staro-Zagorském departementu se našlo 194 441 duší: 160 573 Bulharův, 27.573 Turkův, 4611 Cikánův, 1071 Židův, 201 Řek, 75 Arménův, 22 Rusův, Němcův a Italův i 313 „rozličných" (dle mého součtu).

Str. 132. ř 17 zh. čti: primitivní nástroj *kupralja* (česká otka, něm. Pflugreute, lat. rallum). — Rolnickým nástrojům a způsobům Balkánského poloostrova podobají se velice i předoasiatské v Malé Asii, Syrii a j.

Str. 133. ř. 7 zh. oprav: před *srp*.

„ 135. ř. 1 textu zdola: *repá* či *rjápa*.

„ 136. ř. 2: v Rhodopě nezralé zelí *lopuch*. — (Srovn. Per. Spis. sv. 21 a 22, str. 576.)

Str. 136. ř. 24 dodej: Staří lidé kouřívají z tureckého *nargilé*, v němž tabákový dým se ochlazuje vodou, a říkají i při cigaretách: „piju tabák" (*az pija tütün*).

Str. 142. pozn. ř 8 zh. dodej: Míra pro větší množství sukna je *top*, 11—15 aršinův.

Str. 145. pozn. 2 ř. 1 čti: Adžarem.

Str. 147. Kazanlycká okolija má 50.381 obyvatelův, mezi nimi 13.474 Turkův, město Kazanlyk samo 9469 obyv., totiž 7259 Bulharův, 1589 Turkův, 309 Židův, 259 Cikánův.

Str. 152. ř. 5 zdola: Jenina (2259 obyv.).

Str. 154. ř. 4 zdola: Poslední sčítání našlo v Šipce r. 1885 345 domův a 1661 obyv.

Str 164. ř. 15 zhora dodej pozn.: Tento Christo K. Daskalov pocházel z Trjavny; srovn. Bezsonova bulh. nár. písně str. 110. Viz doleji str. 170 pozn. 11

Ke str. 183 ř. 7 zdola. V červenci 1888 četa haramijův přepadla železniční stanici v Belově a odvedla dva německé úředníky a jednoho řeckého podnikatele; žádá za jejich propuštění 70.000 frankův, sic jim budou odřezány hlavy. Věc ještě není ukončena.

Str. 190. ř. 14 zhora čti: z kraje (okrug) Razgradského.

Str. 192. str. 16. O tomto Pehlivanu píše i generál Petrov v dějinách rusko-tur. války 1806—1810, III. 46 atd.

Str. 205. pozn 39 ř. 1 oprav: Kiporovec.

„ 220. ř. 12 zhora čti: od Srbska.

„ 230. ř. 24 „ „ Samochodov, statečný atd.

„ 249. ř. 21 „ „ Dalboki Val (rum. *vale* dolina).

Str. 251. ř. 2 zdola: Vojnické vsi byly v Rhodopě *Čuren* a *Dedevo* (Dobruský v Per. Spis. sv. 21 a 22, str. 333).

Str. 257. ř. 10 zdola čti: Sulejmana II.

Str. 296 Některé tradice o poturčení Pomáků dle vyprávek musulmanských a křesťanských Rhodopců sestavil krajan p. prof. Dobruský v Per. Spis. sv. 21 a 22. str. 332—338. Dle nich poturčení se dálo v 17., ba i v 18. století, s útěkem pozůstalých křesťanů do jiných vsí Nejstarší musulmané jsou na severozápadní straně hor Rhodopských, nejmladší na jižní. Mnohé pověsti ovšem jsou tvořeny k výkladu jmen, jako jedna o vytrvalých dvou dívkách křesťanských v Djovlenu, které směly zůstati při své víře a z věku za to vystavěly „dívčí džamiji" (Kyz-džamisi) a „dívčí most" (Kyzköprüsü).

Str. 297. ř. 20 zhora. Dle Per. Spis. sv 21 a 22 str. 332 pozn. 2 prý také u Pomáků vsi Тъмръше je nějaká „grcka žilka".

Str. 298. ř. 6 zdola. O tomto Petku vojvodovi, rodilém z Duvan-hisaru blízko moře severně od Dede-Agače, vyšla knížka od Chr P. Konstantinova: Петко войвода, opанитель на Родопскитѣ Българе до 1879 год. Plovdiv 1888, 8°, 40 str. Vojvoda byl i u Garibaldiho v Italii, bojoval na Kretě atd., i žije nyní ve Varně.

Str. 299. pozn. 64 ř. 2 čti: Beden Banja s teplým mineralním pramenem.

Str. 301. pozn. 65. Dobruský l. c. str. 337 píše Djovlen a vykládá jméno co Děvljane, Děvino selo, pro *jo* = ѣ v místním nářečí.

Str. 308. ř. 26 zhora: Je to asi kopie slavné Iverské Bohorodice „Portaitissy", chované v klášteře gruzinském (*τῶν Ἰβήρων*) na Athoně, jenž byl založen v 10. století, ale nyní (dle Otce Savy Chilandarce v „Osvětě" 1884, 487) je rovněž v rukou mnichů řeckých, až na jednu poustku opodál kláštera, v níž několik mnichů gruzinských čte liturgii domácím jazykem.

Str. 341. ř. 6 zhora čti: zaujato pozdě zrajícími nivami a lukami, které letním parnem nikdy nežloutnou.

Str. 344. ř. 25 zhora: Tyto dni vyšel v Sarajevě na zemské útraty zajímavý sborník epických zpěvů bosenských mohamedánů; obsahuje 39 písní dosti dlouhých, které se však vesměs týkají příběhů doby turecké, vzetí Budína, bitvy u Sigetu, bojů u Zvornika a v Dalmacii atd. (Narodne pjesme muhamedovaca u Bosni i Hercegovini. Sabrao K. Hörmann, savjetnik zemaljske vlade za Bosnu i Hercegovinu. Knjiga prva. Sarajevo, zemaljska štamparija 1888, 8°, XII + 624 str.)

Str. 351., 391., 420. má státi *sipej* m. sypej.

„ 352. ř. 15 zdola čti: do kapsy.

„ 369 na poč. ř. 17 a 18 zdola má státi: „rupským" a „soltáta".

„ 492.: Nova Zagora má 3647 obyv.

„ 493.: Jambol měl 1 ledna 1885 10.771 obyvatelův: 8290 Bulharův, 1507 Turkův, 745 Židův, 120 Řekův, 48 Cikánův, 33 Arménův. Zdá se, že se Cikáni při tomto rumelském sčítání namnoze dali zapisovati za Turky, což se při censu v knížectví netrpělo.

Str. 501. ř. 8 zdola: Šopov, Bulhaři pod zdmi Cařihradu, Per. Spis. sv. 21 a 22 str. 486, vykládá, že Bulhaři okolo Čataldže a Čorlu se přistěhovali za Krdžalijských dob z Čirpanska, Kaloferska atd.

Str. 505. Polák Otwinowski 1557 minul na cestě z Aitosu do Adrianopole skrz veliký, hustý, nízký les, jemuž Turci říkali „dřevěná zeď". Připomíná tamní Jerkesiji a plot Masudiho.

Str. 523. Sečtením položek pro jednotlivé okolije v posledně vydané statistice obdržíme pro kraj Slivenský 156.329 obyvatelův, totiž 114.617 Bulharův, 17.550 Řekův, 17.200 Turkův, 4683 Cikánův, 1228 Židův, 320 Arménův, 32 Rusův, Němcův, Italianův a 699 „rozličných". Tím se ruší i procenta, dle prvního zběžného sečtení listin udaná od p. Načova.

Str. 539. ř. 2 zdola čti: „duvarem" (zdí).

„ 541. ř. 13 zdola čti: kamenné hradby.

„ 545 ř. 16 zdola čti *Avdži*-Mohamed.

„ 561. ř 26 zhora čti: Koloss Apollonův.

Str. 564. ř. 4 zdola čti: železitého písku.
„ 574. ř. 1 zdola čti: saksija.
„ 576. v obsahu kapitoly ř. 4 čti: „prosmyk Akboaz“ (ne Akderé)
„ 578. ř. 21 zhora čti: se oba spojují.
„ 596 ř. 11 zdola čti: hraničního potoka, řečeného opět Akderé.
„ 615. ř. 24 zhora čti: μιγάδες.
„ 631. ř. 20. O zboření Dubrovnické kaple v Provadiji 1639 slyšel polský vyslanec Miaskowski roku následujícího, že se stalo proto, poněvadž se Halil-pašovi nepodařilo vynutiti na kupcích dar 100.000 asprův. Per. Spis. 21 a 22, str. 345.

Str. 634 ř. 8 zdola: Jméno Ovčaga je zaručeno; Pelák Otwinowski 1557 jmenuje osadu tu *Ovčaja*. Per. Spis. ib. 340.

Str. 654. ř. 1 zh. čti: po vinicích.

Ukazatel abecední.

I. Jména.

(K jménům zeměpisným přidáno jest i něco osobních. Hlavní místo je při větším počtu čísel postaveno napřed.)

Abdera 282.
Abdul Kerim paša 113.
Abdul Medžid sultán 155, 258, 407.
Abchazi 22.
Ablanica 337 (Rhod.), 664 (Orch.).
Aboba 639
Abrašlare 271.
Abrittus 641.
Adrianopol 508; 27, 97, 107, 259 atd.
Adžar 145, 153, 271.
Adžemler 623.
Aelea 386.
Aeskulapa ctění 3, 399, 561.
Aetos 284 (Rhod.). Viz Aitos.
Aftan 503.
Agathonike 512.
Agathopol 564.
Agupci (Cikáni) 21.
Acheló (Anchial) 582.
Acheloos ř 582.
Achijevo 264.
Achlan 102.
Achli 184, 582.
Achmed-agové Rhodopští 298 sld.; Barutunlija 331, 335.
Achranli 567.
Achridós krajina 286.
Achrjane 286, 337.
Achyr-Čelebi kraj 293, 306.
Achyrköi 1) 550, 2) 628.
Aitos 553, -ska ьadža 555.
Ajranly 107, 312, 313
Ajvadžik 1) 575, 2) 596.
Akboaz prosmyk 595.
Akbunar 518.
Akčar 195; viz Arčer.
Akče-klisé 266 (Sopot).
Akderé potok 1) 113, 2) 269 sld., 3) 595, 4) 596.
Akendžilar 659.
Akjazyly 567.
— Baba světec 612.
Ak-klisé 336 (Rhod.).
Akoljatra hrad 620.
Akra mys 564, hrad 620.
Alaburun hora 349.
Aladyn 624.
Aladža-klisé 77 (Vakarel).
Aladža-monastir 611.
Alagün 560, 575.
Alajbanja lázeň 396.
Alaklisé 1) viz Aladžakl.; 2) 613 (Varn.); 3) 650 (Tozluk).
Albánci 20, 59, 63, 68, 196, 257, 412, 462, 471, 439.
Albánské osady v Bulharsku: 177 (u Trnova), 205 (Kopelovci), 627 628. 633 (Provadijsko).
Albanština v hantýrce 321.
Alči-deré 492.
Aldimir boljar 48; viz Eltimir.
Aldimirovci ves 54, 354, 602.
Aleko paša viz Vogoridi.
Alexander Vel 92, 335, 554, 628, 634.
sv. Alexandra Něvského chrám 8.
Alexander II. cář 51.
Alexander I. kníže blh. 8, 19, 27, 38, 122, 176, 201, 202, 303, 378, 386, 477, 605, 642, 665.
Alexandrovo 1) 195, 2) 203.
Alexios I. císař, 6, 278, 512, 582, 637. — III. 117, 291, 401, 569.
Alexiupolis 278.
Alibej Krdžalija 18.

Alikaria 580, 585
Aljino 488.
Almaderé 554.
Almus 202.
Alpes Despoticae 337.
Altimir ves 602
Altyn Kalofer 272.
Alvanitochori 311
Amadeo Savojský 562, 567, 582, 593, 602, 620, 630.
Ambarica hora 263
Ampelo 305.
Anaktoropolis 283
sv. Anastasie klášter 564.
Anastasiopolis 282.
Anaximandros filosof 560.
Andrejeva gora 229.
Anchial 578, -ské pole 338, 577.
Aništa výšina 423
sv. Anny přístav 590.
Anna Komnena 94, 96, 248, 308, 551 a j.
Apollonia Pontická 560, 638.
sv. Apoštolův chrám 167 (Trnovo).
Aprilov 157.
Aptolköi 544.
Aquae Calidae 556.
Aquile 582.
Araba-konak 210, 665.
Arbanasi 1) u Trnova 177, 2) v Rhodopě 311, 3) u Provadije 627.
Arčer 201.
Arda ř. 281 sld.
sv. Archangel, kostely a kláštery: 11, 12 (Sof.), 258 (Kopr.), 322 (Osik.), 338 (Nevr.), 366 (Trn), 461 (Ryla). Viz Rangel.
Aristoteles 455, 561.
Arizvanica hora 460.
Arkadiopol 138.
Arkovna vrch 634.
Arméni 20, 87, 89, 96, 100, 111, 121, 127, 174, 191, 323, 547, 569, 604, 606, 607, 636.
Armenský kostel starý 11 (Sofia).
Armenské kolonie středověké 94.
Armeni ves 158.
Armutlii 511.
Arnauti = Vlasi 220, 531; = blh. Makedonci 319.
Arnaut: Arnautköi 177 (Trnovo), 500 (Jamb.); Arnautlar 598; Eski-Arnautlar 627, 628, Türk-Arnautlar 627; Kara- a Bej-Arnaut 627; Arnaut-mahala 256; Arnautec pramen 257.
Artakos, -eskos ř. 150.
Arvanitochori 177, 311.
Arzus 113.
Asa důl 360.
Asan rod byz. 594.
Asar-deré 86.
Asarlyk 86, 395.
Asen ves 664.
Aseň cář v pověstech 48, 363.
— I: 6, 7, 291.
— II: 97, 118, 151, 169, 307, 363, 401, 467, 654.
Asie, Malá: obchod tam 104, 140, 259. Bulhaři tamní 195 a j.
Aspro 597.
Atanasköjské jezero 557, 569, 577.
sv. Athanas v Tekké 612.
Athon 12, 15, 255 atd., vliv umělecký 472. Viz Chilandar.
Atkorija 395, 422, 423, 443.
Augusta Traiana 116.
Aurelius M. císař 3, 93, 247, 398.
Avaři 171, 557.
Avdži-Mohamed-sultan 498, 545.
Avli 519.
Avrat-alan 257.
Avren 626.
Avret hisar 82.
Avroleva 512.
Avtonomija = Rumelie 109
Azizié 611.
Azmak ř. 1) 509, 2) 544 sld
Baba ves 381.
— hora 53, 74, 212, 231, 348, 664.
Baba-bair 87, 316 sld.
Babeški kolibi 299, 342.
Bačkovský monastyr 308; 259, 296.
Badino 469.
Bagaljovci 657.
Bagrenci 443.
Bajezid I. 103.
— II. 61, 87, 296, 304, 448.
Bajrakly 459.
Bakadžik hora 493 sld.
Bakar-bair 564.
Balaban 220 (pastv.), 299 (ves).
Balabanlii 572.
Balbunar 193.
Balčik 614.
Baldevo 326.
Baldžiköi 585.
Bali Efendi viz Knjaževo.
Balikas kníže 601 sld.
Balkán (Stara-Planina): pohled z Caribrodska a Trnska 359, 364, 372, od Sofie 52, u Zlatice 212, z centralní Středné Gory 230—237, nad Gjopsou 261 sld., nejvyšší vrcholky 269, u Kazanlyka 144 sld., Slivenský a Kotlenský 518 sld., Emonský 590, 595, Preslavský 642 sld., pohled ze severní strany, z Trnov-

ska, Lovčanska atd. 178, 179, 660 sld., nad Berkovickem 203 sld. Pohled z Plovdiva 91.
Balkandžiji 175 a j.
Baltadžii 102.
Balvan ves 657.
Banica pastvina 220.
Banišor 368.
Banja Čepinská 342.
— Karlovská 275.
— Kostenecká 82.
— u Kutlovice 203.
— Kystendilská 16, 394, 403.
— Panagjurská 246.
— Saparevská 328, 452
(Viz teplice v seznamu věci.)
Bankja 51.
Banova mogila 313.
Banska reka 235.
Bansko 472, 476.
Banštica ř. 393, 404.
Bar (Antivari) 173.
Barakli 595.
Barakovo 459.
Bardakčijsko klisé 336.
Barinci 365.
Barje 440.
Barlaam i Josafat 473.
Barmuk hora 520.
Barth cestovatel 69, 147, 150, 152, 161, 164, 242, 275, 479.
Bartina 335.
Baruteno kladenče 537.
Barutun 298, 303, 335.
Basaraba Matěj vojv. 170, 202.
Basarbovo 191.
Basternai 552.
Bašikara 87.
Bašköi 526.
Batak 331, 475.
Batanovci 383.
Bataško blato 338.
Batin 174, 194.
Batkun 87, 284, 350.
Batoševo (klášter) 658.
Batovská ř. 610 sld.
Batrachokastron 284, 291.
Batyl hrad 49.
Beadnos hrad 284.
Bebreš ř. 665.
Bebrovo 656, -ská ř. 652, 655.
Beden-Banja 284, 299.
Beheim Mich. 179, 214, 623.
Bejköi 506, Tursko B. 546.
Bejler-Čiflik 46.
Bejlik-jajla 328.
Bela III. král 6, 7.
Bela (Aspro) 597.
Bela Crkva 77 (Sof.). Viz Bjala C.
Bela Palanka 3, 374.
Bela Slatina 198.
Belčin 484.
Beledi han 207.
Beleni 196.
Beleštica ř. 261.
Belevren 575
Belgradčik 203, 454.
Belibé 184.
Belica 12, -ci 239.
Beli kamik, vrchy 261, 364.
Belisar (rodiště) 452.
Beljova crkva 403.
Belomъžje 159.
Belopopci 54.
Belotrup palouk 233.
Belovo u Marice 75, 183, 302, 339, 378; v Radomirsku 388.
Benaglia cestovatel 8, 13.
Benátčané 100, 117, 401, 592, 593, 601.
Berimirci 54.
Berkovica 204.
Beroe (Berrhoea) 116 sld.
Beron (Berovič) dr. 104, 177, 536.
Berovo 416, 446.
Bersin 409.
Bessapara 87, 288.
Bessarabie (emigrace) 36, 501, 507, 528, 573, 606.
Bessové 87, 92, 282, 313, 325 sld., 335 (orakul), 462.
sv. Bezsrebrennici (kl.) 382.
Bič pastvina 233.
Bílé moře 77.
Bilinci 382.
Biljar aga 412.
Binköi 514.
Bistrica ves 44, řeka 340 (Rhod.), 419 sld. (Osogov), 456 (Dupn.).
Bizone 617.
Bjala 183; 174, 251.
Bjala Crkva 266 (Gjopsa), 302 (Rhod.). Viz Bela C.
Bjala reka 229 (Kopr.), 324 (Rhod.), 595 (Emon).
Bjalgrad hradiště 646.
Bjalo kamanje 256.
Blanqui Ad. 125, 375
Blatešnica 388, 391, 472.
Blato ves 409
Blisimos hrad 113, 503.
Bobevci 158.
Boboševo 448.
Bobov Dol 451.
Bobovska řeka 451.
Bogatovo 658.
Bogdan hora 229; 44, 91, 323.

Bogdan Bakšić, Petr 156, 166, 172, 177, 192, 627, 631, 637, 643.
Bogdanovci 158.
Bogomilové 6. 101, 419; viz Pavlikiani.
Presv. Bogorodica, kláštery a kostely: 12 (Sof.), 258 (Kopr.), 312 (Pastuša), 317 (Kričim), 380 (Trnsko), 431 (Krajiště), 521 (Sliven).
Bogoslov ves 395, 423.
Bogoslovska poljana 251.
Bogrov 209.
Bojadžik 497.
Bojalyk 508.
Bojana 46 sld.; 5, 43, 62.
Bojerci vrch 43.
Bojevo dъno 270.
Bokludža potok 635.
Boljarska mahala 105.
Bongarsius Jac. 643.
Bononia 201.
Bonosus Serdický 4.
Borbulovci 368.
Boril cář 97, 291.
Boris kniže 465, 504.
Borisovo 203.
Borjan 337.
Borovan 198.
Borovci 81, 204.
Boruj hrad 118.
Bosiligrad 441; 58, 410.
Bosna, obchod 218; františkáni 102, 174; styky Bosňanův s Pomáky 344.
Bosna grad 113.
Bošković R. 198, 501, 548, 552.
Bošulja 86.
Botevo 203.
Boué A. 18, 43, 44, 69, 115, 120, 210, 216, 396, 417, 426, 451, 457, 478, 557.
Boué-Cascade 658.
Bozovaja 461, 469.
Božanci 158.
Boždarica vrch 424.
Božica 436; 327, 410.
Božička reka 435 sld.
Bracigovo 319.
Brankovan vojv. 165, 170, 178.
Brankovci 410.
Brašov 104, 143, 157, 234, 273.
Bratanički Čal 212.
Bratja hora 236; 53, 91, 213.
Bratovan hrad 656.
Bratuškovo 357.
Brdo 251.
Brebevnica 356.
Bregalnica ř. 446.
Brenica 198.
Bresnici 663.
Brezje a vůbec jména od brez 207.
Breznik 381.
Brezovo 271.
Brezovica 299
Brestovica 312.
Brložnica 54.
Brocquière cestovatel 4, 12, 77, 99, 252, 282, 289.
Brown cestovatel 197.
Brusen 284.
Brusnička Pl. 357.
Brzja ř. 205.
Bučino-Dervend 207.
Bučun 219.
Budžak kraj 52.
Buchovský klášter 12.
Büjük-deré 651.
Bukelon hrad 512, 562.
Bukorovci 368.
Bukova Glava 381.
Bukovo 283.
Bulanlik 635.
Bulhaři v Albanii 222.
— v Banátě 195, 196.
— v M. Asii 195, 606, 652.
— Rhodopě 289 (rozsah).
— v Rumunsku 193.
— v Rusku 203.
Bulvan vrch 212.
Bunaja hora 232.
Bunardžik vrch 89.
Bunovo 211 219.
Burago, rus. důstojník 107.
Burdizon hrad 640.
Burel krajina 358, 381.
Burgas 569.
Burgasský záliv 558 sld.
Burgaz-deré 286.
Burgudžuk 524, 542.
Burziavo hrad 638.
Busbeck cestovatel 27, 65, 82, 430.
Businci 371.
Butovo hradiště 539.
Buzludža 153.
Buzovo 151.
Bъčvari 158.
Bъlgarka hora 521.
Bъrdo čtvrt 527.
Bъta 235, 245.
Bъzova ř. 270.
Cacurovci 358, 368.
Caecina Largus 453.
Camblak spisovatel 162, 172, 296.
Cankov Dragan 195, 353, 488.
Caparevo 452.
Carev Vrch 464, 480.
Careva Livada 160 (Drjan.), 194 (Svišt.).

Carevec 162 sld.
Carevo padalo 49.
Carevo Selo 446; 413, 430
Caribrod 356, 376.
Caricina 203.
Caričina 261 (hora), 451 (místo).
Carsko selište 387.
Casebonus bůžek 367.
Castriçi 612.
Cerecel 368.
Cerovene 203.
Cibar město 199.
Cibrica ř. 199, 203.
Cikáni vůbec 21 (kočovní i 220), 394 (roztřídění po zemi); 36, 59, 68, 125, 131, 257, 335, 341, 491, 493, 524, 656. Pravoslavní 178, 525.
Claudius cís. 93.
Corinus hrad 151.
Crassus M. 2.
Crešnjevo 409.
Crkva ves 384.
Crna Gora 382 (Brezn.), 426 (Mak.).
Crna reka 421, 429.
Crnča 351.
Crnook vrch 402, 421, 427, 433.
Crnošica 427.
Crnovunci 220.
Crvena Jabuka 446.
Crvenjanska Pl. 393.
Crviloto vrch 452.
Сърлнче 337.
Čadyr-tepé 455.
Čakali ves 158.
Čakyrlar 113.
Čalykavak 552, 584, 637.
Čaly-mahala 119.
Čamkorija les 483.
Čamorlu 488; — gečid 611.
Čanakčijevo 319, -ska lъdža 145.
Čantepé 165.
Čardak 280.
Čarkovi 158.
Čatak 533; viz Ustovo.
Čatalkaja hora 521.
Čataltepé 263, 275, 577.
Čaušköi 622.
Čečenci, Čečko kraj 337.
Čekanec 446.
Čelebi-džamisi 17.
Čeligra mys 621.
Čelopeč 214.
Čelopečani 12.
Čemernik hora 374.
Čenge 634
Čengel 641.
Čepelare 306.
Čepino krajina 339; 283, 296 (hist.), 299, 331.
Čerbul důl 249.
Čerepiš kl. 15.
Čereševo 193 (Rušč.), 299 (Rhod.).
Čerkesi 22; 20, 50, 64, 109, 124, 157, 211, 216, 238, 248, 356, 364, 381, 563, 611, 612, 614, 628.
Čerkešli 544.
Čerkovna 635, 648.
Černa džamija 13.
Černa Voda 16.
Černej vrch 467, 478.
Černi vrch 43.
Černohorci 19, 252, 652, 663.
Červen hrad 191, bisk. 173.
Červena čerkva 312 (zříc.).
Červena Lokva 158.
Červeni Breg 450.
Čestiti dol 254.
Češi 19, 454, 523, 636.
Češko pole 219.
Češljanci 409, 427.
Četirci 445.
Čifir vrch 231, 279.
Čimos ř. 585.
Čingene-Dervend 207.
— Skele 565.
Čiporovci 204; 16, 102, 166, 199, 325 329, 369
Čirakman-Bair 617.
Čirčilat vrch 368.
Čirmen 253, 272, 286.
Čirpan 112, 125 sld., 195, 238.
Čoban-Hasan loupežník 184.
Čolak Pechlivan loupežník 189, 658
Čolpan boljar 602.
Čömlek-Jeniköi 279.
Čorin Dol 359
Čortovec vrch 539.
Čorul 358, 368.
sv. Čtyřiceti mučedlníkův chrám 169.
Čučurka ř. 271.
Čujpetlovo 485.
Čuka vrch 525.
Čukljevo 387, 398.
Čukurlii 229.
Čukurovský klášter 12.
Čumina reka 229.
Čumov grob 238.
Čurjan 312.
Čurukovo 299.
Daaliji 516, 627, viz Krdžaliji.
Dacia mediterranea 3.
Dagardi kraj 293.

Dahá místnost 336.
Dantheletové 398.
Darideré 293.
Darnakové 63.
Daskalov 170, viz dodatky.
Davadžovo 102, 278.
David cář blh. 473.
Debelec 160.
Debra kraj 29, 138, 378.
Debrca krajina 391.
Debrene 338.
Debъrštica 324.
Decius cis. 94, 116, 171, 526, 641.
Dedeagač 282.
Deldžiler 336 (Rhod.), 517 (Kav.).
Deli Orman krajina 181, 637, 650.
Deli Süle 195.
Demirdeš 575.
Demir-hisar 328.
Demirkapija prosmyky 482 (Ryla), 520 (Sliven), 538 (Kotel).
Deredžiköi 312.
Dereköi 628.
Derikotkovci 159.
Dermenderé 107, 303, 312 (Plovd.), 519 (Sliv.), 552, 571 (Aitos).
Dermenkalesi 507.
Dernschwam rytíř 8, 13, 14, 64, 65, 69, 77, 84, 95, 99, 136, 242.
Dervend 91, 123, 144 (Zag.), 162 (Trnovo), 647, 649 (E. Džumaja).
Dervišhamam lázeň 396, 400.
Derviš-Jovan 598.
Derviš paša 297, 415, 663.
Derviška mogila 214 (Zlat.), 511 (Sakar Pl.).
Des Hayes 16, 49, 66, 83, 100.
Deultum 568
Devebair vrch 418, 425.
Devehan hospoda 405.
Devino, Devna 624.
Devnenské jez. 600 sld.
Diampolis 497.
Diarbekir 36.
Dichaloma rokle 577.
Dikanja 384.
Dikilitaš 76.
sv. Dimitra kostely a kláštery 11, 12 (Sof.), 168 (Trn.), 246 (Pan.), 297 (Solun), 448 (Boboševo).
Dimotika 126 195, 259.
Diokletianopolis 278.
Dionysova svatyně Bessův 335.
Dionysopolis 615.
Diospolis 278, 497.
Dišpudak 611.
Divacite 159.
Divdjadovo 641.
Divotinský kl. 12.
Dizdarköi 632.
Djulgerovo 599.
Dlъga reka 261.
Dobra Luka ř. 393.
— Lъka 309.
Dobri Lag vrch 446.
Dobral viz Prilep.
Dobrič 621 (přejmenování); 187, 532.
Dobrila hora 91, 263, 659, 660
Dobrina 632.
Dobrjovci 58.
Dobromirka 658.
Dobrotič velmož 602.
Dobrudža 16, 181, 616 (ráz), 612 a 628 (jižní mez) 637 (pův. rozsah).
Dodoparos 515.
Doganovo 513
Dojčin junák 68.
Dojkinci 234.
Dojnini mogili 527.
Dolapčii 158.
Dolen 337.
Dolnjo pole 535.
Dondukov-Korsakov kn. 28, 108.
Dondukovo 203.
Dorkovo 347.
Dospad vysočina 290 (nářeči), 296, 335 (popis), 337.
Dospatlii 656.
Dospej 482.
Dovlen 296, 299, 302, 334; jméno 301 a dodatky.
Dragalevci s kl. 43; 12.
Draganovo 60.
Dragojčinci 409, 427.
Dragojevo 637, 646.
Dragojina mogila 449.
Dragoman 355; 51, C6, 376.
Dragovica vrch 664.
Dragoviči domnělí 287.
Dragovištica ř. 376, 392, 428 sld., začátek jména 441.
Dragovitska Pl 368.
Dragulinec 251; 235.
Drama (Mak.) 136, 149.
Dramica 517.
Drazlický hrad 336.
Drenovo 413 (Mak.).
Drentska ř. 652 sld.
Driesch cestovatel 84, 309, 355, 370.
Drjanovo 157 (kl.), 160, 182 (Trnovsko ; 337 (Rhod.).
Držić Dubrovčan 16.
Drumuar 446.
Drušljavica ř 464 sld.
Držina 360.
Dubrovčané v Sofii 16 a 666, o Marici 83, v Plovdivě 110, 102, stblh. privileje 118, 151, v Trnově

173, v Ruščuku 192, v Mesembrii 593, v Provadiji 631, v Šumně 637. Mince jejich 247.
Dubulino 498.
Dukatska Pl. 427.
Dulapite 191.
Dunaj řeka 190 sld.
Dunavci ves 158.
Dunax hora 46.
Dupnica 449; 45, 58, 409, 415.
Durgudan potok 288.
Durostorum 193.
Dušanci 224; 214, 248.
Duškovčenin ř 235
Duvan-hisar 668
Duvanlar 186, -lii 102.
Dvorišta 409.
Džambaz-tepé 88.
Džankardaš 571.
Dželžerovo 446
Džeferli 598.
Džemina hradiště 219.
Džendem-deré 524, -tepé 89.
Dženevizlar (báječní tvorové) 545, 640. Dženeviz-kalé 215 (Zlat.), 277 (Hisar).
Džermen ř. 449 sld., ves 452.
Dževdžet paša 297.
Dževizli 610.
Džinevra vrch 335.
Džulunica ř. 652
Džumaa-džamisi 90
Džumaja město 460 (Mak.). Viz Eski Dž.
Džuranli 122.
Dъbrava krajina 542.
Dъlboka ř. 271.
Dъlboki 146.
— Val 249.
Dъlga Luka ř. 393.
Dъsčeni Kladenec 372.
Dъskari 158
Ednokukjevo 59.
Efrem hrad 286.
Egri Palanka viz Krivorečna P.
Ehrenrooth gen. 185.
Ekrené 612.
Eledžik hora 81, 237
Elefteropoli 283.
Elena 655; 60, 111, 158.
Elenska r 213, 218 (Zlat.), 652 (El.).
Elenin vrch 465.
Elešnica ř. 421, 445 (Osog.), 479 (Ryla).
Elideré ř 340; 86, 346.
Eltimir velmož 151, 602.
Emin aga (Krdž.) 316.
Emon, -na 590. 602.
Eničeri ves 159.
Enos 221, 241, 282.
Eremija 446.
Eribol 126
Erkeč 595
Erkesija viz Jerkesija.
Eskidže viz Xanthia.
Eski Džumaja 647; 142, 188.
Eski Jeniköi 618
Eskipasli 585, 597.
Eskipolos 576; 501.
Eski Stambul 642.
Eski Zaara 119.
Etropole 53, 211 sld., 237, 322, 329.
Etrovica huf 486.
Euthymij patr. 162, 168, 170.
Evrejin 81.
Ezerito 158.
Fakija 575, -ská ř. 565.
Fedabej 654.
Feré 289; 126, 299.
Ferezli 246.
Ferraria 328.
Ferrières hrabě 103.
Fetchi džamisi 11.
Fičov Nik stavitel 182.
Fikel 337, 512.
Filibé 99.
Filipp II. mak. 92, 99, 495, 634.
— III 45, 92.
— Arab cís 93, 526.
Filipesko boljaři 178.
Filippi (Mak.) 283.
Filipov grad 95.
Filipovci 380.
Forum Sempronii 641.
Francouzi 20, 102, 111.
Franga 610.
Frenk-hisar 170.
Fridrich I. cís. 7, 96, 309, 401.
— Švábský 118.
Frološ 448.
Fundukli 502.
Fъrtuni 158
Gabarevo 220.
Gabreševci 438.
sv. Gabriel Lěsnovský 167, 402, 465.
Gabrovo 156; 126 140, 151, 153, 158.
— 289 (Rhod.).
Gagauzi národ 606 sld.
Gagovic vrch 520.
Galičnik 378.
Garvan 336.
Gazi Ferizbeg 168.
— Michalpaša 80.
Galata 547 (Karn.), 600, 603 (Varna).
Galovo 198.
Gatta ostrov 559.
Gebedže 624.
Gebeš 598.

Gedikli 500, 503.
Geikčiköi 612.
Gelaré mys 621.
sv. Georgij Sofijský 15.
sv. — kostely a kláštery 10. 12 (Sof.), 255 (Pan.), 447 (Pastuch), 448 Bobošev), 576 (Fakija).
Geov most 256.
Gerajovci sultáni 121, 123, 506, 534, 545.
Gerania 612.
Gérard de Stroem 97.
Gerdeme 511.
Gerekler 623.
Geren 280.
Gergebunar 575.
Gerlach cestovatel 4, 6, 10, 11, 14, 15, 69, 85, 87, 99, 100, 253, 356, 583.
Gerlovo kraj 650.
German ves 74, klášter 6, 12.
Germaneia římská 452; 400, 460.
Giginci 382.
Gika Alex. kníže 170.
Ginci 207, 355.
Giren 102
Gjopsa krajina 260 sld.; 16, 146, 148.
Gjorgjić Dubrovčan 150, 177, 547, 550 sld. 596, 609, 627, 632 sld., 637, 641, 643, 650.
Gjovren 299.
Gjoztepé hora 335.
Gjueševo 419.
Gjumrukčal hora 269 sld.; 91, 230, 348, 489, 653, 659, 660.
Gjumurdžina 282, 293, 306, 338.
Gjupci (Cikáni) 21.
Gjurgjevo 191.
Glava Panega 663
Glavan 512.
Glavna reka 421
Glavoč Pl. 233.
Gložene 662.
Godečska reka 255.
Gojin Dol 359.
Golema reka 360, 371.
Golemi vrch 373
Golemo Selo 91, 150, 271.
Golenci 203.
Goleš vrch 217, -ški v. 364.
Golo Brdo 383, 385.
Goloe hrad 551.
Göltepe 460; 349.
Goračevci 371, 435.
Goranovci 432.
Gordian cís. 86, 171, 313, 460.
Gorilovo viz Gerlovo
Gorňa Baňa 51.
Gostilica 657.
Gothové 94, 116, 171, 326, 376, 400, 495, 556, 568.
Gözeke 597.
Gračište vrch 539.
Grad vrch 530, ves 446.
Gradec 541.
Gradečnica 469.
Gradište vrch 229, 248.
Gradnica 658.
Gradoman 54.
Gragjuvca vrch 537.
Grachovo krajina 63, 381.
Gramadi potok 322.
Gramatici 158.
Gramatnik ř. 213, 224.
Granica 443; 409, 469.
Graštica, Raška i Gorňa 394, 409.
Grcka mahala 178.
sv. Grigorij Sinaita 516.
Grigorovič 9, 48, 164, 175, 265, 267.
Grisebach cestovatel 33, 412, 426, 622
Grkov kamik 368.
Grljano 418, -ska r. 393.
Grmidol ř. 229, 235 (dvě).
Grobьt výšina 220.
Grochotna 299.
Grozevi kolibi 239.
Groznatovci 328.
Grški dol 530.
Grubljane 54, 74, 328, 485.
Grujinci 410, 435.
Gruzinci 308 sld.
Grьnčari 158.
Güldžami 9.
Gülevca 595.
Gülgrad domnělý 621.
Gulica 596.
Gülmez-dere 538.
Gümli 518.
Gümüš-deré 329, 336 jez. 3 5.
Gundulić 16, 46. 54, 83, 95, 252, 631.
Gurguljat 357, 368.
Gurko gen. 19, 42, 106, 121
Guštir 337.
Güvendžiler 316
Gynaikokastron 82.
Glabec vrch 211.
Gъrbino 393.
Gъrcite (ves) 158.
Hačaka hrad 612.
Hadži deré ř. 590, 594
Hadži Dimitr Asěnov 153.
Hadži Eles 112.
Hadži Chalfa 112, 148, 149, 166, 172, 191, 192, 215, 293 atd
Hadži- Oglu-Pazardžik, přejmenován na Dobrič 621
Haemus (personifikace) 171.

Hainköi 122, 145.
Hambarlii 102.
Hammer 60 sld, 77 atd.
Haračerite 159.
Harff rytíř 403, 450, 484.
Harmanderé 84.
Hasanbegli 509.
Hasanfaky 650.
Hasanite 159.
Hebros ř. 82, 93.
Herodot 2, 52, 91, 149, 335, 591.
Herul ves 368, 373.
Hesarfen spisovatel 408.
Hiera Limne 578.
Hindibunar 636.
Hisar 113, 115, 162, 276, 521, 548.
Hisardžik 85.
Hisargöl 542.
Hisar-Küseleri 276, 321.
Hochstetter cestovatel 42, 44, 80, 147, 226 atd.
Hunnové 4, 94, 557.
Hunjad Jan 214, 594, 623.
Husejn paša 156, 178.
Husenica 337.

Chalkali 354.
Chalkokondylas 103, 602, 620.
Chariupolis 126.
Chasbegli 503.
Chasikija kraj 575.
Chasköi význam 152; v Kazanlycku tamže; v Provadijsku 627; město v Rumelii 104, 112, 136, 316, 350, 492.
Chasъt 152.
Chilandarský kl 219, 258, 259, 410, 528.
Chitrjovci 158.
Chmelštica 365.
Choniati místnost 579.
Chosrev paša 40, 485
Chotnica 171.
Chrabr mnich 65.
Chrabrsko 54.
Chrelja vojv. 467.
Chrupišta 321.
Chůste-to 162.
Chъrsovo 658; viz Vresovo.

Ibъr ř. 82, 239.
Ičera 525.
Idrisi, arab. zeměpisec 6, 79, 117, 138, 151, 171, 452, 519, 522, 551, 601, 630, 637, 642.
Idžik 251.
Iganovo 264.
sv. Ignatij Starozagorský 467.
Ignatievo 203.
Ichtiman 78, 106, 240, 352, 491.
Ilandži 335.
Ilarion metr. Trnovský 175, 179, Kyst. 413, 443.
Ilčov bair 636.
Ildiz tabija 636.
Ilena v. Elena.
sv. Ilija, kostely a kláštery 12 (Sof.), 218 (Zlat.), 260 (Kopr.), 654 (Trn.).
Ilija vojvoda 416.
Iljina reka 456 sld.
Imaret-džamisi 90.
Imišleri 145.
Imitlii 154, 220.
Indže vojvoda 272.
Indžeköi 595, 624, 641.
Iniada 561.
Ipsilantové 170.
Irena carica 47, cís. byz. 117, 580.
Irenopolis 117.
sv. Ireny hrad 285.
Isakča v. Obruštica.
Isker ř.: prameny, Černý a Bílý I. 482, v Sofijsku 53, 75 (Golemi i Stari I.), 52 (průlom), ústí 196.
Isker Mali 664.
Iskrec ř. 207.
Iskrecká okolija 12, 54, 64, 207.
—ý klášter 12.
Isladi 214.
Islemjé 522.
Isfendiarové 304
Ismailbegové 304.
Istipon-kalesi 79.
Išak-paša 443.
Italiani 19, 111, 210. Vliv italštiny 100.
Ivančo pop malíř 258, 656.
Ivanko boljar Rhod. 291, 317, pomořský 602.
Iviron kl. 534.
Izák Angelos cís. 6, 7, 76, 96, 118, 151.
Iznebol-kasabasi 375.
Izvor pramen 386 (Rad.), 537 (Kotel)
Izvor 1) v Krajišti 433; 427; 2) v Radomirsku 386, 401; 3) Turski 297, 662
Izvorštica ř. 434.
Jablanica řeky 340, 380
Jagodinka ř. 340.
Jajla vsi 599, 651.
Jakovci 654.
Jakyzly 503, 567.
Jambol 493; 140, 151, 251.
sv. Jana kláštery a kostely 7, 11, 12 (Sof.), 167 (Trnovo), 319 (Brac.), 441, 447 (Kyst.), 588 (Mes.). Ostrov a klášter 559.
sv. Jan Predteča kl. 388.

sv. Jan Bogoslov kl. 361, 388.
— Ryiský, dějiny 465; srovn. 6, 7, 15, 448.
— Trnovský 175.
Jan Komnenos cís. 118.
Jan Alexander cář 12, 46, 98, 169, 170, 174, 214, 290, 309, 311, 351, 468, 498, 505, 517, 522, 572, 588, 593.
Jan Bogdan vojv. mult. 470.
Jana ř. viz Luda J.
Janované 100, 562, 590, 602.
Jantra ř.: jméno 156, prameny 153, v Trnově 162, mez národopisná 20, 181, dolní tok 182, ústí 194.
Jarakos pastvina 220.
Jardžulovci 383.
Jarlovci 358, 371, -vo 485.
Jasen cář (Asěn) 48, 363.
Jasenov del 363, -vo kalé 49, 363.
Jastrebac hora 373, 439.
Jasykorija 318.
Jasy-tepé vrch 628.
Javorica ř. 84.
Jedigöler 456.
Jenidže (Karasu) 136.
— köi 546.
Jenihan 75.
Jeniköi 85 (Vetren), 289 (Rhod.), 514 (Kavakli), 610 (Varna). Viz Novoselo.
Jenimahalé 112.
Jenina 147, 152 sld, 220.
Jenipazar 639
Jerkesija val 502, 568, 573; srovn. 530, 540.
Jerma ř. 360, 365.
Jetъr ř. 156.
Ježevica prosmyk 355.
Jindřich císař Cař. 97, 118, 151, 291, 310, 317, 519, 557, 582.
sv. Joakim Osogovský 425, 465.
Joannitza 283.
Jolpan boljar 602.
Jordanes hist. 553, 625.
Jovan-Čiflik 191.
Jovkovci 654.
Jukary-Baňa 51.
Junuzčilar 615.
Juruci 294 sld.; 68, 220, 223, 249, 336.
Justin II. 117
Justinian I. 601.
Justinian II. 581.
sv. Justina hrad 283, 315.
Jusufli 539.
Kabyle 495.
Kaciljane 54.
Kadijevo 312.
Kadimlija hora 271; 91, 146 653, 660.
Kadin grob 464, most 443.
Kadrafil vrch 271.
Kadrevica 409.
Kadyköi 1) 520, 2) 546, 3) 607.
Kadyrfakli 538 sld.
Kafka 566.
Kaisaropolis 282, 308.
Kajabaši 165 (Trnovo).
— -ské jez. i hrad 542.
Kajadžik 122, 492.
Kajkly-mahlesi 660.
Kakrina 659.
Kajnarlyk-mahala 396.
Kalabak-tepe 530.
Kalačevo 102.
Kalajanka pažit 220
Kaliakra mys 618.
Kalifer vojvoda 272.
Kaliman cář 467.
Kalimanci 328.
Kalište 387
Kalitin podpl. 123.
Kalkovo 488
Kallatis 621, 638
Kalna korija 657.
Kalnik ř. 661.
Kalofer 272.
Kalojan cář 96, 118, 289, 401, 519, 582, 601.
— sevastokrator 47.
Kalotina 355.
Kalugerca 639.
Kalugerovo 244, 248.
Kamarci 211.
Kamčija Luda 525 sld., 541, 642.
— spojená 599. Viz Tiča.
Kamena Reka 393, 541.
Kamenča ř. 393, 401.
Kamenica 214 (Zlat.), 346 (Rhod.), 394 (krajina u Kyst.), 660 (vrch.)
Kameničko pole 418.
Kamenidica ř. 261.
Kamenska ř. 340.
Kantakuzenos cís. 98, 219, 242, 282 sld., 351, 401, 562, 572, 592, 602.
— Dimitr 82, 466, 583.
—i v Mesembrii a Anchialu 583.
— v Rumunsku 178, Jan Stefan 170.
Kapakli 622.
Kappaduka rod 589.
Kapu de šop 323.
Kapudžik 83.
Karabulak 299, 301
Karabunar 575.
Karaburun 634.
Karadere ř. 651.

Karadža-Dag 113, 226, -dere 335.
Karafeiz Krdžalija 18, 120, 377, 412.
Karaferia 116.
Karagitli 145
Karaglare 235.
Karagunides 220.
Karahüsein 628.
Karakačani 220; 133, 338
Karakurt 607.
Karakütük 575.
Karamandža 596.
Karamanliji 156, 607.
Kara-Mustafalar 280
Karapetra skála 652.
Karasarly 264.
Karasu ř. (Mesta) 335
— kalesi 539.
Karatepe 248, 569.
Karavelov 219, 250, 259, 289, 353, 410, 411, 600.
Karavlasi 338.
Karbona 616.
Kardam kníže 512, 552.
Kardis jezero 585.
Kargalija Šulejman 412, 450.
Kargona 251, 494, 498.
Karioti 510.
Karkarija hora 347.
Karlijevo 214.
Karlova viz Gerlovo
Karlovo 265; 18, 104, 148, 149, 273
Karlyk hora 87, 295, 300, 334, 349.
Karlyköi 646.
Karnava 617.
Karnobad, Karnovo 547.
Kartal-bair 162.
Karyais 513
Kastamunská knížata 304.
Kasabský hrad 334 sld.
Katrandžii 158
Katunica 112, 220.
Katuništa 526.
Kaukal hrad 336.
Kaulbars gen. 188.
Kavakli 509.
Kavak-mahala 119.
Kavak-tekké 169.
Kavala (silnice) 482.
Kavarna 616
Kazančeto 537 (pramen).
Kazandži-deré 658.
Kazanlyk 147; 122, 125 sld., 430
Kazičane 75.
Kečideré potok 271.
Kefalarevo 652.
Keleşköi 572.
Kellia 603.
Kemekči-deré 638.
Kendreiseia Pythia, hry 93.
Kerek 29.
Kermenli 492.
Kesar vrch 312.
Kesarovo 651; 186.
Kesterič 611, 612.
Kešišlik místo 626.
Kičevo 327 (Mak.), 603 (Varn.).
Kikeš vrchol 43.
Kilagra hrad 620.
Kilifarevo 652.
Kipilovo 522, 656.
Kiprovec viz Čiporovci.
sv. Kirika kláštery 359 (Visok), 559 (ostrov).
Kitka vrch 368.
Kladnický klášter 12, -ca 485
Klimaš vrch 225.
Klimentovo viz Kapakli.
Klise-bair 225, -köi 216, 217.
Klisura 12 (klášter), 58, 205 (Berk.), 261, 454 (Gjopsa), 373 Trnsko), 413 (Osogovsko), 485 (Sam.).
Klisurica potok 380
Klokotnica 97.
Klucochor 520.
Kneža 197 sld.
Kňaževo 50; 41.
Kobilino branište 481.
Kobilišnica vrch 526.
Kočani 446; 296, 413
Kočen 337.
Kočerinovo 459.
Kojnare 198
Kojuntepé 86, 228, 231, 238, 246, 280.
Kokalanite 159.
Kokaljane 12, 48, 49 (klášter)
Kolanlare 214, 248.
Kolasaje 404.
Kolibarska ulica 534.
Kolonica 438.
Kološ vrch 387.
Koluša 395, 418.
Kom hora 52, 53, 204, 359.
Komanite 159.
Komarevo 550.
Komatovo 102
Kominčeto vrch 537.
Konare, Golemo 251, 259.
— Kurtovo 313.
Kondofré ves 452
Konjari 294.
Konjovo 387.
Konjovska Pl. 386, 393.
Kostadin car v pověsti Kystendilské 395, 403.
Konstantius cís. 3, 117.
Konstantin Vel. 3, 8, 362
— V. byz. 94, 552, 581.
— Porf. 601.

Konstantin Asěn cář 47, 401.
— pán Velbuždu 403.
— posl. císař Cař 593.
— Filosof (1431) 9. 46, 83, 98, 292, 309—311, 404, 498
— pop Plovd. 103 sld., 120, 149, 249, 259, 262 sld., 287, 308 sld., 312, 330, 334, 500.
Konstantin ves 657.
Konstantinova Banja 403.
sv. Konstantina klášter 605
Konuš kraj 293; 69, 150.
Kopaonik hora 439.
Koparani 554.
Kopelovci 205 (Berk), 402, 409 (Kyst.).
Koprian hrad 375.
Koprivštica 225 sld. a 256 sld.; 61, 64, 104, 148, 157, 195.
Kopsis hrad 267; 118.
Koriten 410, 442.
Korito palouk 220, potok 225.
Kormjansko 659.
Kornidica ř. 270.
Kornik 297.
Korudža pastva 220, potok 520.
Kosov Dol potok 229
Kostadin i Elena 362 (Poganovo).
Kostandovo 362.
Kostel ves 158.
Kosten vsi 337, 550.
Kostena rjaka 638.
Kostenec 82, 404.
Kostin Brod 12.
Kostova banja 345.
Kostur 29, 319.
Košarevo 382.
Kotel 532; 606.
Kotlešnica ř. 526, 538.
Kotlubej 628.
Kovačev most 363, -ci 485
Kovčat 508.
Kovel 496.
Kozáci 17. stol. 554, 563, 603.
Kozarevec 653.
Kozarsko 318.
Kozjak hrad: 1) u Kotle 537, 2) u moře 594. 602.
Kozloduj 198.
Kozludere 213
Kozludža 513, 625.
Koznica: 1) prosmyk 211, 261, 2) ves v Rhodopě 284. 3) M. i G. u Strumy 409.
Koznik 284.
Krajčo vojvoda 238.
Krajište krajina 426 sld.; 56, 197, 368, 394. 409.
Krakras vojv. 384.
sv. Krále (Milutina) chrámy 11, 15.
Kralevo selo 647.
Kranea 612.
Krapec 67, 384, 485.
Krasen-kalesi 246.
Krastovo 279, 331
Kratovo 417; 15, 46, 63, 413, 473.
Krbul 293, 337.
Krdžaliji 18, 58, 62, 79, 104, 120, 156, 170, 174, 178, 180, 192, 197, 216, 254, 257, 265, 272, 311, 314, 316 sld, 334, 377, 412, 436, 444, 450, 471, 485, 516, 528, 534, 535, 541, 548, 555, 557, 655, 662. Viz Daaliji.
Krdžalyk, doba Krdžalijů 557.
Krdžali krajina 136, 293, 299, 300.
Krecul vrch 249, ves 368.
Kremikovci 12, 54 (klášter).
Kremna místo 565.
Krenos 151.
Kričim 317; 283.
Krimino 471.
Kritochor 520.
Kriva reka 229 (Kopr.), 316, 334 (Rhod), 421 (Mak.), 480 (Ryla), 537 Kotel).
Krivča cesta 537.
Krivnja 635.
Krivonos 381.
Krivorečna Palanka 413, 417.
Križanić 83.
Krnul 368
Krstjovič G. 256, 303, 491, 535.
Krum kníže 5, 117, 170, 504, 568, 582, 592.
Krumovo 203.
Krumská čtvrt 5.
Krunoi 615.
Krunos 151.
Krupnik 296, 469.
Krušova hora 281.
Krušovo 29 (Mak.), 328 (Meln), 337 (Rhod.)
Krymská válka 508, 603, 618, 619.
Krŭn hrad a kraj 151, 271.
Krŭstec vrch 318.
Ktenia hrad 554
Kucina 182.
Kucovlasi 220.
Kučük-Ali 554.
— Balkan 577.
— köi viz Kosten
— Monastir 590.
Küčüklii 336.
Küdirbe 118.
Kuklen 311.
Kulevča 638.
Kumani, -ica vsi 54, 158.

Kumani národ 513, 602; Gagauzi zbytek jejich 609.
Kumbaši místnost 577.
Kumlu-deré 231.
Kumutzena 282.
Kunino 194.
Kurdoman 607.
Kurilo 52; klášter 6, 12.
Kuripešič cestovatel 14, 65, 79, 95, 100, 374, 375, 381, 383, 443, 444, 450, 484.
Kurkudža 546.
Kuršumli džamisi 172.
Kurubaglar 41.
Kuruderé potok 213.
Kurvin grad 375.
Kusa Vrana 360.
Kusuro vrch 452.
Küstendžik 299.
Kuš-bunar pramen 521.
Kutlensko kale 336.
Kutlovica 203.
Kutugerci 149.
Kyrk-klisé 119, 126, 576.
Kystendil 392; 16, 41, 136, 197, 376, 387, 391, 403 (původ jména).
Kyzderbend 82 (Marica), 195 (M. Asie)
Kyztepé 49 (Bojana), 530 (Kotel).
Kyzyl-Agač 507; 197, 253.
Kyzylbaši Turci 120, 545.
Кълnovo 584.
Кълъčlii 102.
Кърinovo město 654, 655; klášter ib.
Кърčevo 328.

Lagos přístav 282.
Lachmanlare 263.
Lamartine 85.
Lambovska maha'a 256.
Langeri-te 305.
Lardeas hrad 552.
Lassilo, Laquilo 582.
Latini Dubrovčané 17, 630, 631.
— hornici 204, 417; cf. 442.
— orum burgus 96 (Plovdiv).
— v pověsti Zemunské 371.
— na Vakarelu 77.
Latinský chrám 383, 485.
Lazaropole 472.
Ledenik 540.
Lednica jeskyně 537.
Lejean cestovatel 80, 84, 164, 198, 212, 216, 221, 226, 236, 275.
Lekinci 409.
Lekovita voda 330
Leskov Dol potok 383.
Leskovac 372 (Srbsko).
Leštenska češma 312.
Leuchtenberský vév. Nikolaj 122, Sergěj 191.
Leuke 512.
Leva reka 421 (Osog.), 481 (Ryla)
Lev Isaurský cís. 591.
Levski Vasil 18, 265.
Lidžechor 557.
Likačevo 325.
Lilin Pl. 12, 50, 51, 354, 381.
Liljač 409.
Lipov Rът 158.
Lisec ves 158, vrch 236 (Panagj.), 393, 418 (Kyst.).
Lisija 413.
Lisina 440; 197, 247.
Livadi 233.
Ljalinci 381.
Ljalovo 297.
Ljaskovec 179; 42, 60, 653.
Ljaskovo 299.
Ljubaša Pl. 381; 208, 371, 383, 385, 421.
Ljubata 440.
Ljubatska Pl. 427 sld.; 372.
Ljubče 336 sld.
Ljubotrn Pl. 426.
Loboš 387.
Lokovica 336.
Lom ř. u Lompalanky 202.
— u Ruščuka 181, 191, 194.
Lom, Gorni ves 204.
Lomnica 409 (ves), 469 (hora).
Lompalanka 202; 34, 199.
Lopenské koliby 212, 233.
Lopušna 634.
Loveč 659; 7, 16, 40, 136, 150, 151, 173, 174, 196, 216.
Lovnica 366.
Lozen 1) u Sofie 12, 41, 75, 489 (i klášter); 2) u Kystendilu 400.
Lozengrad 119, 576.
Loznik 297.
Ložene 345.
Lucas cestovatel 133, 307, 309.
Lucullus M. 495, 561, 638.
Luda Jana ř. 87, 229, 235, 249.
sv. Luka, kostely 6, 11 (Sof.), 466 (Ryla).
Lukarić Dubrovčan 9, 15, 118, 214, 304, 309, 403, 627, 630, 635, 643
Lukavica 357.
Lukian 94.
Lukovica ř. 324, 340.
Lydža-Hisar 277.
— köi 556
Lykostomion 603.
Lysimachos král 515, 563, 619.
Lъdžene 145
Lъkavica (doly) 329.

Lъženi 196.
Lъžene 212, 219 Zlat.), 664 (Orch.); viz Lъdž- a Lož-.
Maalyč 607.
Macakurevo 452.
Madara 638.
Maden hora 329, potok 514
Madžartepé mohyla 577.
Maedové 46.
Magarovo 222.
Mahalicite 337.
Mahmud II. 68, 155, 257, 258, 407, 514, 604, 635, 636, 641.
Makarij patr. Antioch 563, 618.
Makedonci v Sofii 20, 24, emigrace, liga, haramiji 416.
Makrolivada 350.
Makropolis 603.
Malamir kníže 73.
Maleševo kraj 446; 257, 416, 459.
Maleševci 54.
Malinska ř. 209.
Malkočevo 658.
Malovský monastyr 12.
Maltepé vrch 497.
Manaf-hendé rokle 577
Manda-taš skála 511.
Mandrensko jez. 565.
Mandžerin ř. 213
Mangalia 621.
Manuel Komnenos cís 6, 468
Maragidik 270; 91, 653, 659, 660.
Maraš-boaz 542.
Marcianopolis 624.
Maren 657.
Mareška ř. 235, mahla 251.
Maribas 271.
Marica 82 (prameny), 90 (v Plovdivě), 93 (splavnost), 112, 491 (střední tok), 289 (ústí)
sv. Mariny kostely 11, 15, 100.
Markellai hrad 551.
Marko král 68, 84, 89, 155, 344, 364, 403, 508
Marko-tepé 89.
Markova kapija, mehana 84.
Markovi kamane 548, kazankjeve 335, kuli 508.
Markovo hradiště 155.
Markovo u Plovdiva 80, 107, 304.
Markozana 628.
Marnopole 162, 172, 173.
Marsigli hr. 84, 85, 101, 253, 408, 481, 510, 564.
Marulovo 337, -ljevo 460.
Masurica 328, 438
Matěj grammatik 15.
Matejska Pl 525, 542, 546.
Mauocastro 590.
Mauricius cís. 94, 117, 309, 581.
Maximianopolis 282.
Mazaračevo 389.
Mečikčiler 649
Mečka 190, 194 (Rušč.), 238, 247 (Panagj.).
Mečkovci 158
Meded ř. 215, 236 (Panagj.), 231 (Kopr.).
Medovo 585.
Medven 538.
Mehmečköi 575
Mehmed Sokolović 76, 484.
Mechomia 455.
Meldia 357.
Melnik 100, 291, 475—6.
Mender grad 344 (pís.).
Mercator 81, 151, 192.
Meropi krajina 285.
Merul potok 249.
Mesebъr 595.
Mesembria 585.
Mesin-kalesi 282.
Mesimilion 516
Mesta ř. 335, 455.
Meštica 365, 381.
Metoja ves 435, -ská ř. 428.
Mezdra 60.
Michail cář pověsti 395
— IV. cís byz. 50.
— Asěn 350.
— Paleolog 582.
— syn Andronikův 118
— cář (1323—1330) 7, 98, 504, 562, 565, 401.
— vojvoda rum. 192.
Michalbej ves 616.
Michalbejovci rod 80, 485.
Michalkovo 300.
Mihelitsch (1444) 623.
Mijaci plémě 63, 321.
Mikre 660.
Mileona 504, 517.
Milevci 410.
Milevska Pl. 427, 433, 435.
Milos ostrůvek 559.
Miloslavci 373.
Miloš kníže srb. 408, 474, 476.
Milutin král srb. 15, 401, 505.
sv. Miny chrám 418.
Mira vrch 537.
Mirča vojvoda 602.
Mirkovo 211 sld., 258.
Miroslavovci 58.
Mislovštica 380.
Miškovci 664.
Miterizovci 268.
Mithad paša 192, 196, 206.
Mlamolovo 451.

Mogila ves 119.
Moglena kraj 294, 296.
Mohamed I 484.
— II. 46, 61, 251, 304, 444.
— III. 514.
— IV. 296, 297, 334, 337, 498, 521, 545, 549. Viz Avdži M.
Mohamed Köprili 80, 296.
Mochovo 81.
Mojinci 356.
Mokreni 540, 544.
Moltke 147, 164, 586, 603, 614.
Momčilo vojvoda 68, 219, 292.
Momica hrad 315.
Momina klisura 82.
— poljana, kale atd. 257 (výklad).
— lázeň 277.
Monastir G. i M. 514, -ské vrchy 515; 115, 493, 511.
— ves v Prov. 628.
— deresi 150, 271.
Monastirci G. i D. 189, 190.
Monospitovo 59.
Moračani plémě 196.
Moreia hrad 85.
Morozvizd 446.
Morrha krajina 286.
Moskopol 104, 121, 323.
Mostovi důl 43.
Mosynopolis 82.
Mošino 384.
Mrachorite 159.
Mraka krajina 385, 401.
Mrjamor 251.
Mrkova poljana 438.
Mrvaci plémě 319, 575.
Mrvodol 409.
Mrzjan 280, -ský hrad 248.
Мртvilo 660.
Mualič 623.
Mugla 299, 301.
Mulejska ř. 235.
Mumul vrch 360.
Murad I. 103, 252.
— II. 469, 470.
— III. 61, 269, 272.
— Čelebi 406.
Murgaš Pl. 52, 74, 75, 237, 664.
Mursatli 507.
Murtenica vrch 368.
Musa sultán 98, 292, 311, 375, 488.
Musalla hora 53, 81, 208, 218, 240, 275, 349, 455, 655.
Mustafa Skaderský 18, 412.
— Trstenikoglu 190.
— Paša Palanka 119.
Musul 440.
Mutnica ř 340.
Мъgliš 91, 146, 220, 348.
Мъnjak hrad 286, 311.
Мъrvaci viz Mrv.
Мътivir ř. 80, 240.
Načovič 138, 195.
Naipli 299, 301.
Narečen 337.
Nasfaköi 280.
Nastan 299, 300.
Naulochos 591.
Nebet-tepé 89 sld.
Nedelište 358
sv. Nedelja, kostely 11, 332; místnost 251; vrchol 87, 318.
Nejkovo 526.
Nemanja, Štěpán 6, 7, 384, 401.
Němci 19, 111, kolonisté 574.
Neofyt Bozveli 536.
- Rylský 476; 157, 259, 454, 471.
Neokastron 278.
Nesebr 592.
Nesla 358.
Nevestino 409, 444.
Nevrokop 338; 214, 239, 326.
Nevša 633.
Nicopolis ad Istrum 116, 170, 181.
— Nestum 282.
Nidobrdsko (Gnidobradsko) 469.
Niebuhr C. 120, 184, 192, 198, 503, 506, 552, 639, 643.
Nikiforos cís. 5, 94, 117, 552.
Nikjup 171.
sv. Nikola Sofijský 15, 67.
sv. Nikoly kláštery a kostely: 11, 12 (Sof.), 47 (Bojana), 146 (Mъgliš), 202 (Vidin), 225 (Dušanci), 247 (Mečka), 248 (Kalugerovo), 258 (Kopr.), 265 (Karlovo), 358, 359 (Trnsko), 388 (Peštera), 12, 388, 447 (Oréchovský), 436 (Božica), 443 (Kyst.), 453 (Sap.), 460 (Ryla), 654 (Kъpinovo).
sv. Nikoly vrchy 155, 437.
— hrob 619, 621.
— ves 564
Nikola grammatik 46.
Nikolajevo 203.
Nikoličevci 402.
Nikopol 196; 171, 192, 195; hranice sandžaku 172, 216.
Ninjovci plémě 63, 196.
Nirec jeskyně 537.
Nišava, prameny a jména 355, 360. Rozvodí 207.
Njagoša 633.
Novačka zříc. 534, 539.
Novae 194.
Novak Debeli vojv. 85
Novi Čiflik 409.
Novihan 58, 78.

Novo Brdo 375, 405.
Novoselci 210, okolija 54.
Novoselo: 1) v Sevl. 91, 157, 197, 273; 2) v Slivně 520; 3) na Kamčiji 634.
Nožeri 158.
Oborište dolina 238
Obradovci 54.
Obrenovac 359.
Obretenik 189
Obručev gen. 108.
Obruštica (Isakča) 629.
Octavius otec Aug. 335.
Odessa 157, 273.
Odessos 600.
Odorovci 363.
Odrin 508.
Odrysové 92, 335.
Oescus ř. 2—5, 75, město 196.
Ogost ř. 198, 204.
Ochrid 37, 222 (Mak.), 204 (Berk.).
Okopan hradisko 248.
Okol 485.
Okoška ř. 235.
Olymp hora 149 (růže), 184, 414 (loupežníci), 220 (pastýři), 270 (kamzíci), 337 (lovy).
Omortag kníže 169, 631.
Omutsko 319.
Opievet 54.
Orbelos hora 459.
Orěchov neznámý 12.
Orechovo 598.
Oreše 196, 631. Orešec 319.
Orfeus 83.
Orchanié 53, 664.
Orchanköi 575.
Orjachovo viz Rachovo.
Orla potok 665.
Orlandovci 54.
Orlica vrch 539, metoch 464.
Orlova ř. 421.
Ormanlija 54
Ortadag 226.
Ortaköi 347.
Orudiza 506.
Osem ř. 659, Bílý 263, Černý 329.
Oseňovica, Matka Boží 468.
Osenovo 460.
Osikovo 299, -ov rът 261.
Osikovica 219, 322, 664.
Osinja 337.
Osmanpazar 649; 175, 184.
Osmanovo G. i D. 245, 279.
Osogov Pl. 416; 44, 204, 220, 372, 392 (jméno).
Osoja hrad 248.
Ostrica, vrcholky 43 (Vit.), 261 (Balk.).
Oswiecim cestovatel 525 sld.
Otluk-köi 251.
Otovica ř. 456.
Otušlii 81.
Otvъdenci lidé 95
Ovčaga 634, 670.
Ovčechlmská okolija 150, 259
Oveč (Provad) 629.
Ovidius 82, 580, 615.
Paionie 116.
Pakurianos Gruzinec 308.
Palagarija ř. 488.
Palauzov Sp. 40, N. 157.
Palanka 85 (u Vetrena).
Paleodromos 579
Paleokastro 510 (Kav.), 580 (Anch.).
Paleologové poslední 593.
Panagjurište 250 sld.; 44 53, 57, 61, 150
Panara poljana 324.
Pandakli 502.
Panega ř. 663.
Paničerevo 278.
sv. Pantelejmon 47, 202 (chrámy).
sv. Pantokrator 589 (Mes.).
Papaz čair místo 225, 648.
Papaz-köi viz Medven.
Papazli 112, 491.
Papratlevo 158.
Paramun Pl. 381
Parapan 190
sv. Paraskeva (chrámy) 99, 589.
Paroria kraj 516.
Pasarel 488; 65; klášter 12.
Pastrina vrch 203.
Pastuch 446.
Pastuša 312, 316.
Pasvan paša 197, 202, 316.
Pašadere 599.
Pašaköi 623.
Paša-mahlesi 312.
Pašmakly 285.
Pašovci 159, -ica 220.
Patarica vrch 427.
Pautalia 398, 443, 460,
Pavla-kalesi 247.
Pavlikiani Plovdivští 94, 97, 278, obrácení ku katolicismu 100, na Marnopoli 174, u Nikopole 195; Pavlikian horník 417.
Pavlikeni Gornjo 659.
Paysij mnich 15, 49, 150, 365, 450, 471; patr. Pećský 40³.
Pazar (= T. Pazardžik) 87.
Pčelin-kale 81.
Pčelinci 386.
Pečenci v Sofijsku 5, 36, 64, u St. Zagory 117, 118; hist. 519.
Pečeno Brdo 207.

Pehlivan Baba 192.
Pechčovo 446.
Pejačevići hr. 205.
Pejo pop spisovatel 15.
Pelatikovo 394, 409.
Penčova r. 271.
Penkjovci 190.
Pera u Trnova 170.
Perin grad 384.
Perin Pl. 459; 349, 395, 402. Jiná u Pe-tery 324. Ves P. 460.
Peristera 323.
Peritheorion 219, 282, 292, 308.
Perivol 432; 376
Pernik 384; 50, 54, 376.
Perperakion 286.
Perunova Gora domnělá 324.
Peruštica 313; 244, 283.
Pesčenik ř. 231, 279.
Pesi Dol 537.
Pesnopoj Pl. 69, 275.
Peštera 322; 57, 310.
— 388 (Radom.).
— -ska ř. v Rhodopě 323, v Krajišti 388, 428
Petačinci 364
Petantius 444, 450, 484.
Peterspürck 626.
Petikladenci 102.
sv. Petka lokalisována v Trnu 365.
sv. Petky kláštery a kostely 11, 12, 202, 323.
Petr cář blh. 6, 96, 462, 465, 467, 504, 505.
— sevastokrator 630.
Petr ze Soli, františkán 102.
sv Petra kláštery a chrámy 12, 87, 351, 559, sv. Petra i Pavla 168, 179, 463, 533.
Petreška ř. 229.
Petre 599.
Petrič 1) na Topolnici 213, 217, 248, 2) v Mak. 404, 3) u Varny 626.
Petrin 603. 626.
Petrina r. 627.
Petritzos, Petritzonitissa 308, 310
Petrlaš 356.
Petrova kula 462.
Petrovce zříc. 658.
Petrov han 206.
Petvar 299.
Pezech domnělý 616.
Piccolomini gen. 376.
Pijanec kraj 446; 394.
Philippupolis 92, viz Plovdiv.
Pika hrad 324.
Pikolos Nik. 175.
Pimin malíř 15
Pirdop 217.
Pirot 359; 2, 3, 41, 56, 63, 369 (nář.), 378 (obyv.).
Pizus 113.
Plakovský monastyr 654.
Planinci (Rhod.) 337.
Planinica 359.
Plavilo místnost 420
Pleš Pl. 387.
Plešivica vrch 538.
Pleven 174, 196.
Plinius 92, 235, 263, 327, 398, 455, 456, 561, 612.
Pliskov hrad 641.
Ploska mogila 628.
Plošta 219.
Plotinopolis 95.
Plovdin (doklady) 95.
Plovdiv 88. sld., jméno 95; 16, 18, 36, 223, 232, 259, 280, 283, 311, 404.
Pobijen kamik 1) skála 76, 2) ves 429.
Pocrnenci 386
Podgumerský monastyr 12.
Podujeni 17, 67.
Podvis hrad 1) v Rhodopě 285, 2) na Kamčiji 551
Poganovo 363.
Poganovský monastyr 361; 49, 51.
Pogledec 54.
Pogoniani 177.
Poibrene 239; 58, 214.
Polci, Polčene 381 (Sof.), 429 (Kyst.).
Poletinci 432.
Polikrajište 181.
Poljaci (= Polci) 63 v Krat.
Polystylon 282.
Pomáci, jméno 297. Vůbec 295. Rhodopští 296 sld.; 68, 87, 234, 251, 335 sld. Makedonští 446, 469, 470. Lovčanští 661; 297.
Pomorije 592.
Poneropolis 92.
Ponor 207, -ský klášter 12.
Popino kamak 335.
Pop a Popadija vrchy 232.
Popinci 231.
Popova mogila 549.
Popova Šapka hora 456, 481.
Popovci 158, -jane 485.
Popsko deré 229.
Poreč krajina 327.
Poroi 283.
Porominovo 462.
Poros průliv 565.
Potok ves 158, bystřina 527; viz glossář.
Potop 54.
Prasadin Dervend 262.

Praskalo vodopád 658.
Pravec 664.
Pravišta 328.
Predel sedlo 460.
Prekolnica 197.
sv. Preobraženje mon. 170.
Presečen kamik 165.
Preseka ves 379
Preslav 642; 55, 57.
Prestol místnost 367.
Prevren, -ská ř. 322, 324.
Prilep (Mak.) 136, 412, 416; (= Dobral) 551.
Prisovo 654.
Prodanovci 158.
sv. Prochor Pšinský 365, 465.
Prostovod vrch 368.
Protopopinci 356.
Provadija 1) u Varny 628; 16, 140, 165; 2) u Adrianopole 512.
Prusinon hrad 284.
Pšinja ř. 421, 465.
Ptiči kladenec 521.
Pulpudeva 93, 95
Pylai Haemu 598.
Pyrgos 194; viz Burgas.
Pъstra 454, 463.
Rabanica Kanitzova 212.
Radejina 356.
Radne-Mahale 127.
Radoil 82, 486.
Radomir 386; -ci 58.
Radoslav Maver 46; vojv. 405.
Radul vojvoda rum. 170, 190.
Radula studánka 645.
Radulovo 324, -ovci 368.
Rahautsch (1444) 179.
Rachmanli 91, 145, 150.
— lar 263.
Rachovo 196.
Rachovsko 55, 159, 196, 218.
Rakitovo 339.
Rakoš vrch 373.
Rakovica 211.
Rakovo 1) v Kotlensku 524, 526, 534, 2) v Pijanci 445.
Rakovská ř. 525.
Rakovski G. S. 526, 534, 535.
Raljevo vrch 660, ves 485.
Ramberti cestovatel 17, 41, 65, 196.
Ranenci 419 sld
sv. Rangela kláštery 366, 382.
Ranilug 366.
Rasovo 203.
Ratiaria 201.
Ravda 585.
Ravna 635.
Ravna Niva vrch 424.
Ravni Djal 261.
Razbojna hora 530, ves 647.
Razgrad 16, 190.
Razlog 68, 217, 330, 340, 456, 469, 472, 476, 482.
Razmetanica ř. 451.
Redžep mahalé 185.
Rechman-kalesi 248.
Remesiana 3, 328, 374
Renier de Trit 96, 310.
Resen osady 235, 433.
Restić Dubrovčan 16, 173, 215, 268.
Rhodope 281 sld.; personifikace 93; 85, 90, 211, 237, 275.
Rhodopské záležitosti 1876—1886, 297 sld.
Rhoemetalkes král 92, 624.
Ribarci 410.
Ribarica ř. 212.
Ribni Dol 363.
Ribni jezera 456.
Ricaut cestovatel 15, 78, 83, 99, 101, 408
Rikačevo 410.
Risimanovo 119.
Risovo, Riž viz Čalykavak.
Rjachovica G. i D. 179, u Zagory 118, 151.
Rjachovo 193 (Rušč.)
Robov čučur 240.
Rodopi-te, tvar 281.
Rodosto 16, 170, 501, 582.
Roman ves 652.
Romanja Malka i Golema 95, 491; Romanci 95.
sv. Romil 517.
Rosalita-Pass Kanitzův 270.
Rosenova poljana 235.
Rosokastron viz Ruso-.
Rovina podunajská 181, 196, 203, thrácká 85, 114, 280, 349, 518 atd.
Rtaň hora 359.
Rubigallus cestovatel 13.
Rugovci 657.
Ruj Pl. 371; 51, 208, 364, 421, 439, 489.
Rujen vrch 1) v Osogově 421; 373. 2) u Skrina 448.
Rumuni v Bulharsku podél Dunaje 197—198, domnělí u Vrace 222, v Sofii 19, v Samokově 483, v Ruščuku 193.
Rumuni makedonští 72, 190, 205, 220 sld., v Pešteře 323. Viz Vlasi, Moskopol.
Rumuni: stopy jejich ve jmenech místních 249, 368.
Rumunská knížata 170, 202, 470.
Rupci, Rupčenci, Rupaliji 285, 337.
Rupčos krajina 285, 293, 299.

Rupje 441.
Rupski Dol 204.
Rusalijl-te 270.
Rusalski grobišta 81, 270.
— lъg 81.
Rusé = Ruščuk 192.
Rusica ř. 171, 181, 658.
Ruskina dupka 537.
Rusokastro 571; 151.
Rusové starověrci 193
Rusové v Blh. 19, 37, 111.
Rusův války s Turky:
1) 1773—4: 603, 613, 621, 625, 633, 637.
2) 1806—1812: 174, 178, 195, 197, 501, 603, 637.
3) 1829: 17, 197, 412, 476, 498, 501, 523, 528, 553, 555, 563, 573, 586, 599, 603, 613, 625, 628, 631, 637.
4) 1877—1878: 19, 51, 106, 121, 145 153, 176, 183, 190, 216, 265 sld., 273, 298, 413, 475, 499, 508, 604, 616, 619, 636, 656.
Ruspu-hisar 539.
Rustem vezír 180.
Ruščuk 190 sld., okolí 159, 193.
Ryla Pl. 454; 44, 53, 78, 81, 85, 90, 211, 237, 239, 339, 349, 372, 386, 395, 449.
— řeka 454.
— městys 461; 257, 328.
Rylský monastyr 464; 258 sld.
Rъta vrch 660.
Rъžana potok 78, ves 440.
Rъždavica 391, 402.
Řekové v Plovdivě 89, v Stanimace 100 a 305, v Kyzyl-Agačsku, Kavaklijsku, Jambolsku 508—518, v Burgasském pomoří 559 sld., ve Varnensku 605 sld, v Karuhüseinu 628. Řecký živel za středověku 100, zlomky v Balkáně 158, druhdy v Trnově 172, 175, v Arbanasech 177, v Sofii 19, 666; poturčení v Rhodopě 297, 669. Pořečtení vlašti pastýři 222. Účastenství v rumelské administraci 510, 577. Nepřátelství řec. blh. 105, 307, 584, 605. Řečtí kupci 127.
Sadina 657.
Sadovo 1) v Kotlensku 538, 540; 2) u Plovdiva 133, 491.
Sahat-tepé 89.
Sairan-Bair 213.
Sakar Pl. 511; 115.
Sakkon tvrz 55.
Salaš louka 86
Samodivskija kladenec 270.
Samokov 483; 18, 40, 53, 58, 83, 183, 257, 328, 476.
— Malki 329, 564.
Samos ostrov 109, 535.
Samovoden 181
Samuel cář 5, 50, 451.
Samuilec místo 656.
Samundžijevo 664.
Sandrovo zámek 605.
Saranci 210.
Sardica 2 pozn. 2.
Sarp-Hasan-kalesi 576.
Sarygöl jezero 82.
Sarygjolské hany 187.
Sary Ismail 113.
Sary-Jar 246.
Sasa ves 326, 417, 421, 446.
Sasi v starém Bulharsku 325; v Čiporovcích 16, 204; domnělí v Trnově 173; v Kratově 417.
Satêska G. i D. 400.
Satovica 337.
sv Sava (fresky) 48, 362, 472, 593.
Sazlijka ř. 114.
Saždenik 446.
Scatrae 598.
Scribention 308, 310.
Sebastopolis 278.
Sedlarevo 542.
Sejmen 1) na Marici 492; 122, 125 sld.; 2) v Gabr. 159.
Sejmenski kamik hora 456.
Sekirica ř 364, 380.
Selanovci 198.
Selci 146.
Selča 299, 300.
Seldžikovo 102.
Selim I 10, 297; II 61, 272; III 58, 627.
Seliški vrch 521.
Semer-Alan vrch 339.
Semerdžiji 158.
Semizče 97.
Senokos 329.
Septimius Severus cís. 3, 113, 171, 453, 541, 581; S. Geta 214.
Serdica, Serdové 2 sld.; 49, 374
Sermius ř. 263.
Sersem-kale 81
Seslavci 54; klášter 12.
Sestrimo 82, 485.
Severia Nymphia hry 581.
Sevlijevo 658; 40, 174.
Shumla Road 635.
Schiltberger 620.
Schweigger cestovatel 79.
Sidera prosmyk 551
Siderokapsia 328.
Siderokastron 328

Sigmund III. král 247 (mince jeho napodobeny od Dubrovčanův).
Sijavuš-džamisi 7.
Silistra 193; 181, 187 sld. 192.
Simentli 87.
Sinapli 509.
Sindžirlii 276.
Singur 293, 337.
Sini kamьnje vrch 521.
Sipahi Misirlik 119.
Sipanica pastvina 220.
Sirišnik 386.
Sitalkes král 458.
Siva Gramada hradiště 248.
Skafida ř. i hrad 565, 567.
Skakavica 1) Polska 391, 409, 410, 2) Kamenička 391, 419, 426.
Skefa 567.
Skelabria 113.
Skenderli 550.
Skepasto 560 (město), 585 (Eskip.).
Skeptá 113.
Skobelev gen. 153.
Skombros hora 455.
Skopelos hrad 576; 504, 517.
Skopje 3, 16, 412.
Skrebatno 326.
Skrinjano 400.
Skrino 448.
Skutarion 512.
Skythes osobní jméno 617.
Slašten 337.
Slatina vsi 75 (Sof.), 264 (Gjopsa), 327 (Mak.), 461 (Dupn.).
Slav despot 291, 311.
Slavejkov P. R. 63, 82, 177, 195, 257, 269, 287, 296, 345, 502, 534.
Slavijevy gory 292.
Slavinja 356.
Slavište hradisko 435.
Slimnica 319.
Sliven 519.
Slivnica 1) ves 354; 54; 2) potok 82.
Smiljan 285.
Smjadovo 251, 584, 637.
Smočevo 461.
Smoléné plémě 284.
Smoličino 446.
Smolsko 211—219, 258.
Smrdlivo jezero 456.
Snegpolje domnělé 371.
Sobolev gen. 353, 488.
Sofia 1 sld., 110, 173, 237, 372.
sv. Sofia, chrámy 7, 522.
Sofijsko pole 1, 50, 53, 354.
Sofronij Vračanský 535; 178, 197, 506, 550, 575.
— jeromonach (16. stol.) 190.
Sofulari 151, 271.
Sofular-džamija 493
Solari 158.
Soleni dol 537.
Solun 10, 17, 221, 294, 295, 297 (sv. Demetria chrám).
Solunka potok 421.
Somovit 196.
Sopolivi-te kamьnje 260.
Sopot 266 (Gjopsa), 661 (Tetev.).
Sopotnica ř. 263.
Sotir 524.
Sovoljano 432; 376.
Sovoštica ř. 392, 393, 419, 432.
Sozopol 558.
Spahijska mahala 365.
Spanos loupežník 183, 202, 351.
sv. Spasa kostely a kláštery: 12, 74 (Sof.), 267 (Sopot), 402, 444 (Kyst.).
Spaseta 158.
Sracimir cář 12, 201.
Srbové 5, 6, 7, 19, 218 (obchod), 241, 354, 378, 400, 450, 491, 534 (Srbin), 652. Viz Sьrbe.
Srbski Samokov 6.
Srbsko selo 6, 482.
Srebrno kolo 421.
Srebro 329.
Srědec 5, 9 (osudy jména).
Sredna Gora 223; 53, 86, 91, 144, 213 sld., 348, 489, 492, 519 (vých. konec).
Srednogorské povstání (1876) 81, 121, 245, 249, 255, 257, 261, 279, 298, 314, 318, 321, 331, 529.
Sredorečské vsi 413.
Srneno-Gorská okolija 150. Viz Karadžag.
Stachtochori 555.
Stanimaka 305—312; 41, 97, 100, 104, 107, 337.
Stanislavov biskup 631, 637.
Stara Planina 1, viz Balkán a histor. poznámku 227.
Stara Reka 265 (Karlovo), 323 (Rhod.), 537 (Balkán).
Stara Zagora v. Zagora.
Staro-Novoselo 279.
Staropadališka mahala 387.
Stenimachos 283 sld., 310.
Stensko 391.
Stipsa místnost 380.
Stob hrad 400, 401, 462.
Stol hora 379.
Stolnik 210.
Stolove skály 361.
Stolypin gen. 109.
Stoponion 79
Strabo 197, 561, 580, 615, 619.

Stradalovo 446.
Strachin vojvoda 316.
Straldža 549.
Strandža Pl. 508, 558 sld.
Strangford Lady 334.
Stratidža 647.
Straža 1) zříc. 269, 2) vrch 541, 3) G. i M. 657.
Strelac 376.
Strelča 245; 61, 62, 215, 257.
Streleška ř. 231, 235
Strema ř., prameny 261, jméno 262, průlom 91.
Strezer hora 427, 435.
Strezimirovci 328, 375.
Strgel 211, 216.
Strojevo 280.
Struma ř., prameny a počátky 43 a 384, průlom horní 387, dolní 445, tok 384—459.
Strumica 446, 450.
Stъklen hrad 195.
Succi 83.
Sudžular viz Gulica.
Sucha Glogova potok 537.
Sucha Pl. 373.
Suchi Čal vrch 480.
Suchi Djal 537.
Sucho jezero 480.
Sucho Praskalo ř. 270.
Sujutčuk, Türk- 616, Gjaur- 618.
Sujutlijka ř. 114.
Sukovo 356, -ská ř. 360.
Sulejman I. 98, 311.
— II. 27, 47, 61, 257, 557, 613.
— paša 106, 122, 153.
Suljov grob 50.
Sultanié 196.
Sultan-Jeri krajina 293.
Sultanlar 598, 607.
Sultanska mogila 573.
Sulu-derbend 81.
Sumelas klášter 535.
Sungurlar 545.
Sura ř. 335.
Surguči národek 513.
Sušica 60 (Trn.), 265 (Gjopsa).
Sveneatzos 374.
Sveštiplaz vrch 212.
Sveta Gora u Trnova 162.
Sveti Kral 15, Sv. Otec 6.
Svetla ř. 386.
Sveto blato 542.
Sveto kladenče 645.
Svętslav cář 174, 504, 550, 562, 593.
Svilengrad 1) 119, 2) 453.
Svinari 158, -ska ř. 235.
Svirci 158.
Svištov 193; 108, 124, 173, 175, 178.
Svogjenský klášter 12.
Symeon cář 96, 284, 289, 465, 504, 582, 630, 635, 637, 643.
Synadenos Theodor 588.
Syrové 94.
Syrtköiler 78, 635.
Sъchrane 210.
Sъngъrtiji G. i D. 337.
Sъrbe vsi 159, 659.
Sъrbogъzi 159.
Šabla 621.
Šajtan-taš 88.
Šapka hora 421.
Šar Pl. 425.
Šatkovica 435.
Šechovo 540.
Šejnovo 153, 154, 221.
Šejtani 655.
Šeremet 653.
Šijakovský klášter 12.
Šipka 154; 111, 120, 224.
Šipkovica 435.
Šipočeno 409.
Širine palouk 233.
Široka Lъka 29, 285, 301.
Šiškovci 409.
Šišman cář 12, 46, 98, 170, 174, 214, 468; pověsti o něm 48, 49, 484.
Šišmanovo kalé 484.
Škodraliji 18.
Šopi, Šopsko, Šopluk 63, 429.
Španioli viz Židé.
Štěpán Nemanja viz Nem.
Štěpán Uroš II. viz Milutin.
— III. Děčanský 401.
Štěpán Dušan cář 401, 468.
Štip 413.
Štipon 79, 151.
Štъrklevo 193, 251.
Šuma 158.
Šumen 635; 140.
Šumský klášter 12.
Tacitus 31, 93.
Talašmanlii 517.
Tanturi 652.
Taptyk 607.
Taran-Palanka 375.
Tartarica mohyla 214, 224.
Tarutia 601.
Taš-boaz 334.
Taš-han 14.
Taš-hisar 630.
Taškesen 210, 665.
Tatar-Pazardžik 86, 106, 223, 349.
Tatarski brod 665.
Tataři 193, 202, 605, 635, 636, 641.

Tatarica 193.
Taurové 617.
Taušanli hrad 496.
Taušantepé 1) Zlaticko 213, 2) Jambolsko 493, 496.
Tavalička Pl. 393.
Taxim-tepé 89.
Tekké 114 (Zag.), 264 (Gjopsə), 612 (Varna).
Tekke-bair 492.
Tekke-Musačevo 113.
Teliš 211.
Templum Jovis 597.
Temska ř. 335.
Teplen 337.
sv. Terapontij 11, 365.
Terimeros (?) 400.
Terleš 327.
Terterijové 268, 602; Terterij II. cář 98, 504, 522; mince cáře T. 553.
Tervel kníže 581.
Teteven 68, 217, 337, 661; okolí 159, 198, 212.
sv. Theodora hlava 592.
Theodor II. Laskaris cís. 118, 314 sld., 350.
Theodoropolis 170, 283
sv. Theodosij Trnovský 162, 516, 521.
Theodosius III. císař 504.
Theofil císař 592.
Therme, Megali Therme, Thermopolis 557.
Thracia prov. 3, 93, 374, 398.
Thrakové 3, 91, 398 a j
Thukydides 2, 455, 458.
Tiča řeka 642, ves 533.
Ticha Rila ř. 480.
Tikale 285.
Tikveš krajina 345.
Tiriza mys 619.
Tlačane 222, 662.
sv. Todor 219 (Zlat.), 254 (Panagj.), 314 (Pernštica), 448 Boboš.), 632 (Dobrina).
Todorčeta 158.
Todoričeni 219.
Tokunci lidé 63.
Tonzus ř. 150.
Topiros 282.
Topleš 158.
Toplidol 379, 439.
Toplitzos hrad 350.
Topolka ř. 229.
Topolnica 86, 213, 224 sld., prameny 229, 239, 248.
Topolovica ř. 200.
Torbalъži 159.
Torlaci lidé 357.
Toroman-mahala 256.
Tortamyš 607.
Tovišten 337.
Tozluk krajina 179, 183 sld. rozsah 650, obecný výklad 648, vysvětlení jména 650.
Trajan cís. 2, 75, 116, 171, 313, 398, 569, 581, 624.
Trajan-jol 75.
Trajanopol 246, 282, 283.
Trajanova Vrata 81; 7, 69, 490.
Trapezica hrad 162 sld.
Trapezont = Trapezica 175.
Trekljeno 435; 427, 430; -ska ř. 428; 388 435.
Trembeš 182.
Trepče 15.
Trepevic 162.
Triaditza 5.
Trigrad 299, 300.
Trimontium 88, 93.
Tri Uši vrchy 355.
Trjavna 160; 29, 47, 126, 146, 151, 158, 494, 533.
Trn město 364, 425. Okolní krajina 355 sld.; 20, 29, 44, 56, 63, 197.
— ves v Rhodopě 285.
Trnkovo 119.
Trnovca 648.
Trnovlak 409.
Trnovo 160—177, 653; 7, 12, 16, 18, 36, 60, 140, 258.
— vsi 75 (Sof.), 497 (Jamb.)
Trnovo-Sejmen 111 sld. 127, 492.
Troglodyté 197.
Trojan město 264, 329.
— G. i D. 75.
Trojanov pъt 75, 79.
— grad 277.
Trojanské sedlo 230, 264, 660.
sv. Trojica, kostely a kláštery 12 (Sof.), 170 (Trnovo), 174 (Marnopole), 225 (Zlat.), 447 (Pastuch) 514 (Kavakli).
Trojica ves 639, 643.
Tronkovci plémě 575.
Trsino 409.
Trstenik 190.
Trъnčevica 196.
Tuden 357.
Tugugerum 313.
Tulovo 146.
Tulovsko pole 145.
Tumba hora 322.
Tundža ř. prameny 271, jméno 150, v Kazanlycku 145, dolní tok 493 sld.
Tunesec místnost 645.
Turanica ř. 421.

Turci v Sofii 20, v okolí 54, v St. Zagoře 119, v Kazanlycku 125, 147, v Trnově 172, u Dunaje 196, v Zlaticku 216, v Gjopse 264 sld., v Rhodopě 293, v Trnsku 375, Breznicku 382, v Kystendilsku 394, 408, ve východním Balkáně 540, 553 sld., 647 sld., v Sevlijevsku a Lovčansku 658 sld.
— hospodářství jejich 143, 147, život panský na vsi 268, hostina 315, typy agův 410, únos u nich 430; Turci ve vojsku blh. 186, 426.
— za středověku na poloostrově 118, 293, 513 Turci pravoslavní viz Gagauzi, Surguči. Dřívější převaha Turků v Thrakii 103, 499 sld. Postup proti Bulharům ve vých. Balkáně 540, 634, 647, 648, 652.
Turija 151.
Turjakovci 366, 372.
Tursko selo 410.
Tutrakan 193, 198.
Tuzlu-deré 213.
Tvrdica 111, 122, 224.
Tvrdko král bosenský 102
Tyle keltská 150.
Tzepaina hrad 350.
Тъmbra hora 322.
Тъmrъš 298 sld., 312.
Тъnki rъt 230.
Тъpanari 158.
Тъrsigъzi 159.
Тъža ř. 150, 271.
Uherští zajatci 78; Uhři 5, 6, 20.
Ujno 410, 433, 486.
Urdina reka 456, 482.
Ursulica poljana 233, 249.
Uruci = Turci 295.
Urucite 158, 295.
Urumbejliköi 508.
Urum-Jeniköi 555.
Uruška stena, skála 530.
Urvič hrad 49.
Usina 336.
Ustie prosmyk 162.
Ustina 315.
Ustovo 285
Uša Pl. 427.
Ušatovi dupki 323.
Uši ves 442, vršky 530.
Uzanská hora 153.
Uzi národ 609.
Uzundžova, dějiny 350, tabák 136, jarmarky 142.
Uzun-šehir 267.
Uzun-uluk 272.
Uzunite 159.
Vajaköjsko blato 569 sld
Vajsal 501, 611.
Vakarel 77; 68, 106, 352, 484, 491.
Vakaresko boljar 178.
Vaksovo 400.
Vakuf ves 500, 514.
Valogo vrch 452.
Valovišta 328.
Vardigjal zříc. 657.
Vardun 251, 648.
Varna 600.
Varnea Pl. 219.
Vasil II. cís. 5, 50, 85, 384.
Vasilica 77, 81, 83.
Vasiliká tempe, -ki klisura 83.
Vasilja ř. 340.
Vasiliko 564
Vasilovský klášter 12.
Vataces císař 97, 289.
Večera 525.
Velbužd jméno 400, -ska Banja 403.
Veles 218.
Velikia 283.
Veljova Banja 345.
Venčan 633, 635.
Veregava prosmyk 551.
Vereščagin 33, 153.
Vergilius o lesích Haemu 274.
Verković 344.
Veroi viz Beroe.
Versinikia 512.
Veslec vrch 368.
Veterani gen. 200, 376.
Vetren 1) v Mak. 446, 2) u Ichtimanu 85; 41, 77, 106.
Vetrila vrch 529.
Vetrna Vodenica vrch 433.
Vežen hora 212; 86, 91, 233, 348, 489, 664.
Vid ř. 663, Bílý 212.
Vida vrch 530, boljarka 46, myth. bytost 200.
Vidima ř. 658.
Vidin 199 sld ; 12, 34.
Viljokolo vrch 234.
Villehardouin 286 sld , 310, 519, 557.
Visočnica ř. 355.
Visok krajina 355, hora 81.
Visoki Breg 381, 383.
Vitalianus povstalec 400, 620.
Vitoša hora 42; 1, 12, 16, 32 (vliv na podnebí), 78, 208, 211, 213, 221, 225, 231, 233, 237, 241; po celé třetí části; hornictví 485.
Viturci 368.
Viza 92, 223.

Vladaja 384; 328, hornictví 485; -ský potok 4; prosmyk 50, 53, 383.
Vladičina češma 261.
Vladimirovo 446.
Vladislava III. tažení k Zlatici 13, 214; k Varně 179, 620, 622 (bojiště), 626.
Vladislav grammatik 46 , 470.
Vladiški most 168
sv. Vlas místa 345, 590.
Vlasi ves 360.
Vlasi, rumunští pastýři 220 sld.; 44, 225, 233, 236, 292, 331, 338, 368, 413, 423, 449, 481, 483, 531, 534. Viz Rumuni mak.
Vlasina 438; 328
Vlasotinci 373, 439.
Vlaška mahla 271, Pl. a ř. 360.
Vlъk vrch 231, 256.
Voden G. i D. 311.
Vogoridi Stefanaki 109, 471, 535.
— Aleko 109, 124, 301, 314, 535.
Vojnegovci 54.
Vojnik ves 251, 498.
Vojsil despot 268
Vojvoda-köi 607, 635.
Volga ves 316.
Volkonešti 627.
Vologaisos Bess 335.
Volujak 54.
Vrabča 364.
Vraca 17, 203, 221, 258, 353.
sv. Vrač, kláštery a kostely, 317, 322, 447.
Vračeš 665.
Vran Kamъk vrch 248.
Vrana ř. 647.
Vrančić cestovatel 8, 46, 75, 79, 85, 95, 292.
Vranja a Vraňsko 321, 408, 417, 439.
Vraždebna 53, 55, 209.
Vražebara 81.
Vrba 386.
Vrbica 539, 649.
Vrbovo 301.
Vresovo 554.
Vrla reka 438
Vrtop hora 212.
Vukovo 448.
Východní Rumelie 108 sld.
Vъča ř. 316.
Vъgren místnost 247.
Vъlčevo 329.
Vъlkosel 337.
Vъrleštica ř. 312.
Xenofon 561.
Xanthia 285, 289, 292, 308.
Zabel 374.
Zabrdene krajina 356.
Zagora Nová 492; 122, 125 sld.
— Stará 114 sld.
— domnělá u moře 569
Zagorje 95, 438; -ci, -ky 95, 131, 219, 537.
Zagorské pole 103, 115, 119
Zanoga vrch 270.
Zaud (Zavet) 192.
Zdravčenik místo 537.
Zeleni grad 373, 375.
Zelenikovo 336.
Zeleno Drvo 158.
Zemen hrad a kraj 390
Zemlьn hrad 390. 401.
Zemun hradiště 371.
Zgurovo 394, 409.
Zimnič 193, 195.
Zlata Gora 215.
Zlatari 158, o pod. jménech 327.
Zlatarica 60, 652.
Zlatensko vrch 229.
Zlatevica ř. 214, 233, 234.
Zlatica 214, 217; 13, 16, 136.
Zlatické pole 212 sld.; 146, 237.
Zlati trap 312
Zlatni most (důl) 43, 485.
Zlidol ř 261, 439
Zlogoš 391, 410.
Zlokoštica 443.
Zmejova dupka 1) 521, 2) 657.
Znepolje kraj 371 sld.; 251.
Zografský klášter 12, 15.
sv. Zosima chrámek 559.
Zuber Pl. 361.
Zvonci 363.
Zvъnigrad, ř. Zvъnuša 272.
Zъlъvci 513.
Žabljano 387.
Ždrelo 360.
Ždrebičko 318.
Železna 204 (Berk.), 329 (Tetev.)
Železna Vrata 215.
Železnica 43, 44, 485 (Sof.), 327 (Mak.).
Železnik 119.
Željuša 359.
Žensko 82.
Žeravna 526.
Žeški-bunar 23.
Židé středověcí 174.
— nejsou v Trnovsku, Svištovsku, Trnsku 174, 370, ale v Karnobadsku i po vsích 547.
— španělští: 21; 7, 19, 24, 100, 111, 112, 121, 125, 147, 191, 199, 323, 346, 396, 404, 412, 451, 483, 491, 493, 520, 547, 569, 604, 631, 636
— němečtí 19, 21, 191.

Žilenci 395, 415, 418; -nská řeka 393.
Živoderi 159.
Živovci 81.
Žiževo 337.

II. Věci.

Agrarní poměry a otázky 126, 406.
Alliance israélite 21.
Architektura turecká 14, 90. Viz bezestan, džamija.
— křesťanská viz domy, chrámy, stavitelství.
Archivy Cařihradské 60, jediný městský 534.
Archontové 594.
Bály dvorské 38.
Barvivo národní 67, 574.
Bařiny 81, 193, 199, 354, 385, 386, 493, 496, 546, 549 (Straldža), 566, 585 (Kardis). Viz jezera, rašeliniště.
Bavlníku pěstování 137, 394, 4 '6, 510.
Bažant (Phasianus) 206, 507.
Beglikčijové 104, 258, 309, 435, 535.
Bezestan v Sofii 14, 16, v Plovdivě 89, v Jambolu 493.
Biskupství, meze jejich území atd. Adrianopolské 510, 523. Anchialské 550, 583, 584. Červenské 191. Drsterské (Silistrenské) 191, 603. Krupnické 469. Kystendilské (Velbuždské) 400, 404, 412, 413, 432. Lovčanské 216. Mesembrijské 504, 592, 594, 603, 631. Nišavské 377, 378. Nišské 378. Ovečské 603. Plovdivské 216, 285, 287. Přeslavské 528, 584, 642—644. Ruščucké viz Červenské. Samokovské 484. Slivenské 510. 523, 528. Sofijské (Středecké) 5, 374, 378. Sozopolské 560. Šumenské viz Přeslavské. Trnovské 120, 173, 528. Varnenské 602, 605, 617; srovn. Přeslavské. Xanthijské 285.
Biskupství katolická: Serdické 102, 205 (sídlo v Plovdivě), Nikopolské 196.
Bohoslužba křesť. za starší doby turecké 80, 120, 258, 333, 541, 554 atd.
— slovanská 250, 273, 375, 470.
Boljaři v Sofii 48, -ska ulica 165.
Borovice osamělé u kostelův 365, 448.
Boza, nápoj 25.
Brambory 139, 244, 428.
Brány s dřevěnou kládou m. oblouku 165, 200.
Bronzy Rhodopské 330; viz starožitnosti.
Bříza v Bulharsku 207.
Bůvoli 134, 357, 381, 518, 519, 571 a j.; kože bůvolí 16, 631.
Cechy (esnafy) 139; 10, 20, 22, 487.
Cena orné půdy 128, stavebního místa 28, 164, zboží kupeckého 129.
Cestování způsob 69—74.
Cihly tvaru římského 462.
Čarodějníci viz Mythologie.
Čaršija (tržní ulice) 24, 89 atd.
Časopisectví bulh. 39, 110.
Češmy (studánky) 73; 24, 31, 80, 318, 483, 524, 529, 611, 645, 651.
Čifliky turecké 129 (Zag.), 352 (T. Paz.), 406 sld. (Kyst.).
Číslovky u Pomáků 335.
Čorbadžiji 158, 536, 655.
Daně v Rumelii 574, duchovní 413, 628; nedoplatky 128.
Děla dřevěná 321.
Derbendžiji 58, 77, 272, 514.
Derviši, kláštery 169, 192, 612, produkce 405.
Dědec Středecký 6.
Dělníci zemědělští 130.
Desátek 406, 407, 411.
Deště Balkánské 32, 264, 538, 552
Dětí počet 57, 250, 579; několikaleté kojení 461; děti odvlečené za války 124.
Dialektologie viz Nářečí.
Divadlo 38, 658.
Divizny po celých lukách 233.
Dlažby cest, bulharské a turecké 225, 264, 312, 319, 322, 334, 351, 386, 524, 546, 552, 632. Viz silnice římské.
Dobytek 127, tažný 134, chov dobytka u kočujících pastýřův Vlachův 220, u Bulharův Srednogorských 241 sld. Viz koně, pastýřství, skot, vepři.
Domy městské, zřízení vůbec 29; v Sofii 23 sld., v Plovdivě 89, v Gabrově 156, v Drjanově 160, v Trnově 164, v Arbanasech 178, v Bracigově 319, v Kotli 532, ve Varně 605.
Domy selské vůbec 55, v Trnovsku 160, 653, podzemní v Podunají 196, turecké v Ustině 316, sruby Rhodopské 331, 341, 346, domy v Caribrodě 356, v Kystendilsku 442, 445, v Kotlensku 525, 526,

červené turecké 618, proutěné u Lovče 660, v T. Izvoru 663.
Domy: kolik průměrně mají obyv. v městě 28, 29, na vsi 57, 667.
Domy městské, stavěné z dřeva na místě samém káceného (pověst) 257, 637.
Drop pták 45.
Drůbež 127, 598
Dřevařství 75, 331, 334, 530. Dříví nedostatek 196, 351, 381, 451.
Dub sv. Terapontija 11, valonový 289, duby vůbec 361.
Džamije turecké 13, 26, 80, 90, 166, 172, 405, 450, 493, 636.
Emigrace turecká 20, 107, 126, 176, 190, 560, 597, 651.
Endogamie 656.
Eremita 42; viz jeskyně.
Esnaf viz cechy.
Exarchát Trnovský 173, Plovdivský 287.
Feny 305, 570, 579, 587.
Feudalismus staroturecký viz lenní zřízení.
Fíky plané 137, 318, 618.
Francina na východě 100.
Františkáni bosenští 102.
Fresky viz malby.
Hadači viz Mythologie.
Hadi 274, 531, mořští 605.
Hajduci bulh. 236, 238, 258, 523, 524, písně 68.
Haramiji makedonští 414 sld., 442.
Harémy 24, 395, 450.
Hedbávnictví 138, 180, 523.
Hlad v Krajišti 1875: 427; 1879: 129, 410, 429.
Hlaholice 48, 310.
Hmyz v domech 26.
Hnojení 133.
Hodin počítání východní od slunce západu 260, 483.
Holení hlav a vousu 66, 67.
Hornictví vůbec 324—330; v Čiporovcích 204, v Zlaticku 214, v Rhodopě 324 sld., v Breznicku 383, v Osogově 398, 421 sld., v Kratově 417, v Krajišti 429, 437, 441, okolo hor Rylských 453, 462, 482, 486, okolo Vitoše 74, 485, v Jambolsku 497, u Černého moře 564. Viz uhlí, zlato, železo.
Hospodářství polní v Bulharsku vůbec 127—137; srovn. 213, 244, 335, 393, 428, 438, 439, 653; hosp. školy a časopisy 133.
Hospody 71 a j.
Hradiska 49 atd atd. po celé knize; nejúplnější viz Vidin, Kaliakra.
Hranice staré blh.-byz. 97, 504, blh.-srb. 374, 401, starých tur. provincií 505, 512, 516 Hranice nové a hraniční poměry 216, 218, 262, 379, 413, 424, 437, 461, 477, 533.
Hrnčířství 156, Trnské 371, 373.
Hroby tur. světců (türbe) 202, 217, 264, 612, 619, 636; hroby staré v lesích 225; hrob Kalifer vojvody 272; hroby blh. s obrazy dle řemesel 321, 494.
Hřbitovy blh. 210, 436, turecké 42, 80, 116, 146, 216, 264, 399, 495, 545, 651, pohřby tur. 610; hřbitovy pomácké 342, židovské 116.
Hudba národní, nástroje 68, 380, 452, 527; cikánská 22.
Humor národní 158.
Husy v tur vsích 641.
Chocholy v kroji šopském 47, 67.
Chrámy staré: v Sofii a okolí 6—12, 46 sld, v Plovdivě 90, v Trnově 168 sld., 173, ve Vidině 202, v Zlaticku 218, 225, v Sredné Goře 246, 254, u Stanimaky 306, v Pastuši 312, v Lukavici 358, Planinici 359, kl. Poganovský 361, v Trnu 365, 366, v Kystendilsku 402, 413, 417, 420, 431, 436, 441, 443, 444, v Pastuchu 447, v Bobošově 448, v Ryle 461, 468, v Samokovsku 483, 484, v Monastiru 516, v Slivně 522, v Žeravně 528, v Sozopoli 563, v Mesembrii 587, v Dobrině 632, v Eleně 655 — Novější 8, 90, 218, 255, 258, 267, 272, 319, 332, 365, 412, 434, 471, 494, 533, 589, 604 a j. — Kaple: viz v glossáři obročište, paraklis.
Ikony (obrazy sv. na dřevě) staré i nové 11, 246, 258, 308 (gruz.), 468 (Komnenská), 588 (Mesembr.); ikonopisci 15, 258, 274, viz malířství.
Italštiny vliv 100.
Janičaři 120.
Jarmarky (panairy) 142, 188, 517, 547, 549, 597, 647, 662.
Jazyk Bracigovský (hantýrka) 320.
Jeleni 44, 206, 241, 373, 458, 531, 575.
Jeskyně 194 (fauna živá a fossilní), 323, 330 (Rhod.), 365 (eremitská u Trnu), 466 (Ryla), 517 (erem. u Tundže), 521 (u Slivna), 537 (ledové a krápníkové u Kotle), 572 (Rusokastro), 611 (erem. u Kesteriče), 619 (Kaliakra), 621 (umělé

u Dobriče), 6 8 (erem.), 632 (Dobrina), 638 (Madara); posvátné nebo eremitské jeskyně vůbec, význam pohanský a křesťanský 639; 657 (Elena).
Jezdec thrácký (basrelief) 92, 494, 497, 513, 514, 554, v životní velikosti 639, 647.
Jezera Balkánská 212, Rhodopská 335. Vlasinské 438, Rylská 456, 480, močálová u Karnobadu a Straldže 546 a 549, Burgasská 565 sld., solné u Anchialu 578, Devnenské 600, 622, 626.
Jídla národní 37; viz strava
Jména místní vůbec 58, kolib 158, nových osad 203, umělá viz Železnik a Lozengrad, v Sredné Goře 249, v Rhodopě 337. Původu rumunského 249, 368 (srovn. 159). Původu řeckého 315, 432. Jména turecká v Rhodopě 295, v rovině thrácké 103, 119, 500, z lokálův 547, 621.
Jména osobní šopská 64, pavlikianská 102, 16. století 173, Trnovská 176, původu rumunského 249, v Sredné Goře 249, v Kotli 534.
Jména plemen a původ jejich 63.

Kamna 31, 465
Kamzíci 270, 458.
Karantény 224, 352, 425, 488, 532, 576.
Karavanseraje v Sofii 14, v Kňaževě 50, Novihan 58, 75, v Plovdivě 89, v Papazli 112, 491, v Kystendilu 404, 405.
Kaštan jedlý 137, 145 sld., 394, divý 646.
Katolíci 17, 19; viz Dubrovčané, Pavlikiani
Kaviár Dunajský 194.
Kavky 26.
Kláštery vůbec 471, 474; v Sofijsku 12, Mъglišský 147, okolo Trnova 170, 654, 657, Sopotský 267, Kaloferský 273, v Trnsku 359, 361, Rylský 464.
— ženské 12, 48, 178, 267, 273, 462, 483; srovn. 256.
— turecké viz derviše.
Knihovna národní 40.
Koberce 29, 475 527, 536, 574.
Koliby (vsi v dvorcích rozptýlené) 57, 156, 158, 239, 251, 324, 383, 428, 446, 654.
Kolonisace 189, viz stěhování.
Koloss Apollonův 561
Koně horské v stádech 41, 220, 481, 531; v hospodářství 127.
Konopí 135, 397, 453, 510.
Kordovány 16, 273.
Kostely viz chrámy.
Koupě a prodeje nemovitého majetku (statistika) 128.
Kozí stáda 360, 660 a j.
Kože a kožichy 16, 140.
Koželužství 16, 139 sld., 156, 255, 324, 631.
Kretinismus 341, 453.
Kroje bulharské staré 14, 65, 196, 259, městské 20, 487. Kroje selské: Sofijský 65, 207, 210, 355, 380, 665; Vakarelský 78, na dolní Marici 126, u Gabrova 159, v Lomsku 203, v Klisuře 205, Sredné Goře 256, v Rhodopě 315, 319, 331, pomácký 341, v Trnsku 357, 368, v Radomirsku 385, v Kystendilsku 394, 410, v Krajišti 430, 440, v Pijanci 446, v Dupnici 451, v Saparevské Banji 453, u Melnika 475, na dolní Tundži 507, v Kotlensku 527, u Rusokastra 574, u Mikre 660; želízka horalův na opánkách 457.
Kroje Vlachův 220, 331, Řekův 220, 305, 510, 515, Turkův 147, 315 410, 634, 659. Gagauzův 608.
Kronika šejchův Trnovských 169.
Kruhy železné na skalách 366, 550, 629, 643 (pověst).
Kupci blh a cizí 127, 149; kupectvo blh. 173, 195, v cizině 175.
Kurs mincí 73, 142, 574.
Kütük, tur. zemské desky 60, 667.
Kyjův nosení 64.
Latina, rozsah za starověku 3, 374.
Laviny v Ryle Pl. 458.
Lázně vůbec 25, uměle vytápěné 80, 483. Viz teplice.
Lebky zvířecí co strašáky 56, 160.
Len 135, 300, 341, 347.
Lenní zřízení turecké 61, 105, 254, 406.
Lesy na Vitoši 43, v Ichtimansku 78, 81, v Zagorsku 127, v Kazanlycku 145, 153, v Gabrovsku 156, v Deliormanu 181, luhy Dunajské 193, lesy na Balkáně Berkovickém 206, Etropolském 210, na Sredné Goře 215, 225—240, na Kaloferském Balkáně 270—275, v Rhodopě 281, 330—350, v Trnsku 361, na Osogově 422, na Ryle 457 sld., v Kotlensku 525 sld., na Strandži 558, 573 sld., na Emonském Balkáně, 596, na Batovské ř. 611, 613, 622,

u Preslavi 615, v Tetevensku a Orchanijsku 660 sld.
Lesy jehličnaté 43, 153, 270, 281, 334, 361, 457.
Lesův pustošení 221, 428, 463.
Lichvářství 547, 656.
Liga albanská 414.
Listiny staroblh. 12, 151, 391 pozn., 467, 468; byzantinské 308; turecké 60. 62, 77, 79, 245, 254, 257, 268, 272, 296, 514, 528, 534, 567, 627, 655; rumunské 170
Literatura pomácká 345.
Lomy antické 171, dnešní 204, 210, mramorové 442, 457, 478, 511.
Louč 21, 144, 335.
Loupežnictví v Bulharsku vůbec 183—190; 81, 262, 414, 508, 524, 538, 554, 560, 585, 596, 597, 648 sld., 657, 662.
Malby kostelní (fresky) staré 10, 15 (ikonopisec Pimin † 1610), 46, 47—48 (Sof.), 167 sld. (Trnovo), 202 (Vidin), 306. 309 (Rhod.), 359, 362, 366, 375 (Trnsko), 436, 441 (Krajište), 447, 453 (Dupnicko), 462, 463 (Ryla), 587 (Mesembria). Viz ikony.
Malířství církevní dnešní 472 a 487; 47. 48. 160. 258, 259, 274, 364, 474, 655, 656
Medvědi 44, 153, 206, 241, 348, 373, 422, 458, 507, 531, 532, 575, 663. — tancující 44, 547.
Megalithické skupiny 640, oltář 641.
Měření hor prostonárodní 233, 269.
Meteorologické observace 32.
Mezní právo 60, spory 64, 245.
Mezníky 203.
Minaréty 26, 169, 264, 450 a j.
Mince antické 66, 116, 196, 247, 357, 363, 371, 374, 420, 495, 512, 526, 541, 545, 553 atd.; mincovny římské 3, 93, 116, 171, 398, 561, 581, 591, 600, 616, 624; mince byz. 116, 247, 371, 522, 541, 543, 550, 553, benátské 116, 357, 541, starobulharské 116, 193, 363, 543, 550, 553 (Terterij), Sigmunda III., ražené v Dubrovníku 247, nynější novobulh 142.
Minerální prameny studené 50 (Kňaževo), 51 (Bankja), 203 (u Kutlovice), 425 (v Mak.), 545 (u Sungurlar)
Miniatury v rukopisech 365, 375.
Míry a váhy staré 141, povrchu 126, 141 na růžový olej 148.
Mlácení způsob 133.
Mlýny 46, 614, 624, 663, větrné 547, 558, 578, 590, ruční 553. Mlýnské kameny 46, 210, 425, jezy z roští 491, 646, náhony vyvýšené 532.
Mniši viz kláštery.
Modlitby o déšť turecké 184, křesťanské 203.
Mohyly v Sofijsku 51, 55, 210, v Plovdivsku 86, 91, 280, v Kazanlycku 145 sld., 153, 154, na ostrovech Dunajských 196, v Zlaticku 214, 224, v Gjopse 264, u Pastuše 313, u Slivnice 354. na Znepoli 371, u Kystendilu 398, v Dupnicku 449, 451, v Jambolsku 497, 506 sld., 509, 513—515, 517—519, v Slivensku 522, v Karnobadsku 545, 546, 549, u Rusokastra 573, v Anchialsku 557, 577, v Dobrudži 616—618, u Varny 622, v Šumensku 641, u E. Džumaje 648, u Mikre 661, na Vidu 663.
Mor 17, 229, 508.
Mosty staré 146, 256, 363, 443, 495; nové 181, 182, 203, 211, 359, 661 sld.
Mravnost 39. 64, 78, 463, 608 atd.
Mythologie. Samodivy, Samovily, Vily, jejich květiny, tance a studánky 234, 235, 270, 474, 531. Rusalije 81, 270 Psoglav 14. Pověry o zvířatech: hadi 274, orli 45, 633. Slunečný kult 661. Studánky svaté a oběti jim 270, 330, 367. Obyčej peperugi 22. Čarodějníci a hadači v Trnsku a Kystendilsku 367, v Provadijsku 633. Pověrečnost 65, 367, 430. Hádání z kostí 368. Ohně na „zagovezni“ v Sofijsku 54, na Jenjev den v přímoří 570, ceremonialní k podkuřování dobytka 634. Ceremonie k uchránění dobytka od nemoci 205, 634. Zazdívání stínu nebo živých tvorův do staveb 277, 444; srovn. dračí hlava na mostě 384, zmije na mostě 495, kamenné hlavy ve zdi 472. Vampyři, ferkuljaci a džadadžiji 633; srovn. 531. Věšení niti a hadrův na stromech u svatyň 573, 613. Viz obři.

Nábytek v domě městském 30, selském 56.
Nádoby hliněné 135, dřevěné na víno 138, 234, akustické ve zdech chrámův a džamij 17, 254, 402, 587, obrovské staré 135, 267, 323, 386, 550, 553.
Nájem rolí 129 sld., pastvin 220.

Nápisy antické 5, 84, 114 sld., 151, 167, 204, 277, 285, 313, 334, 358, 367, 371, 384, 399, 441, 443, 451, 460, 462, 495, 513, 515, 522, 555, 561 sld., 601, 611, 615, 617, 621, 626, 638, 639. Slovanské 9, 11, 47, 48, 169 sld., 247, 250, 255, 258, 307 (Stanim.), 310, 358, 362, 376, 420, 498, 529, 643, 652, 655; blh. řec. písmem 494. Středověké a novější řecké 170, 173, 178, 306, 520, 588, 631. Gruzinský 308. Janovský 617. Arabské 406, 443, turecké 80, 200, 217, 604
Národopis viz jednotlivé národy.
Nářadí rolnické viz hospodářství.
Nářečí bulharská vůbec 64. Sofijského meze 78, 210, 381. Sredna Gora 226, 249, 250, 664. Rupské nářečí v Rhodopě 290 (zvláštnosti), 301, 341 rozsah do Zagorska 119, do Černomoří 500, 575, 635; klín vých. nářečí k Dospadu 290, 337. Nosovky v mluvě Bracigovské 320. Nářečí Trnské 369 (širší přehled), Breznické 381, Kystendilské 394, Kotlenské 527, 533, 657 (Elena). Členy blh. 290, 369 — Turecké nářečí Jurukův 294, Gagauzův 607 sld.
Názvosloví prostonárodní bulharské: barvířské 67, botanické 241; 43, 235, 334, 361 atd, domu a jeho částí 29, hvězd 182, jezdecké 71, jídel 37, kroje 66, 78 a j, mezní 60, mineralogické 356, mlynářské 46, ornamentiky vyšívané 574, pastýřské 242 sld., rolnické 56, 132 sld., stavitelské 29, tkalcovské 67, vinařské 137, vozu a jeho částí 135, zelenářské 135, 180, zeměpisné 226, 228.
Nosovky viz nářečí.

Obchod 141 sld., Dunajský 195, 199, 203, s dobytkem 241, 255, podrobnosti 324, 393, 416, 425, 460, 486, 570, 604, 615. Dějiny obchodu 16, 17, 104, 142, 173, 175, 177, 486, 494, 562, 582, 593, 601, 603, 631, 647 (viz Benátčané, Dubrovčané, Janované).
Obilí druhy 135.
Obři v pověstech 81, 214, 640.
Okolí měst pusté 41.
Opilství 64.
Opium 136.
Orli 44, 194, 210, 211, 236, 343, 356, 361, 372.
Ořech typický strom Rumelie 137, 278
Ovoce 137, 393, 404, 545, 650 a j.
Palác Sofijský 27, Plovdivský 90, starý bulharský v Trnově 167.
Paliurové houštiny 114, 354, 358, 502, 571.
Paprika 37, 57, 240.
Pastviny obecní 60, 62, 220.
Pastýřství vůbec 242—244; stěhovavé u Bulharův 241, 259, 287, 294, 527 sld. Viz Juruci a Vlasi.
Patriarchové Trnovští 173, 219, Pečští 377, 470, 484.
Patronát církevní 10, 259, 309.
Perličky (Numida) 137.
Písčiny přímořské 585, 599.
Písma církevního prostonárodní užívání 203, 250, 529; písma známost u pastýřův Vlachův 222.
Písně národní blh. 68 pění v lese 361, pomácké 343, 662, řecké 584, ruské nové 185.
Pivovary 51, 211, 636.
Plavba na Dunaji 194, na Marici 93, 255.
Ploty okolo vesnic 598, 610; plot srbský hraniční 359, 379, 439, 505.
Pluhy 132.
Pobožnost horalův 221, 256, 533.
Pobratimstvo u Vlachův 221.
Podnebí Sofijské 31 sld., Plovdivské 90, Srednogorské 240, Kystendilské 394, Rylské 459, Kotlenské 532 sld., Burgasska 569, 571, Anchialu 579, proměna v Devně 626.
Pohanka (Polygonum) 363, 428.
Pokladův hledání 49, 167, 446, 507, 525, 563, 573, 633.
Pomenník Bojanský 48, Poganovský 49, 362, Palauzovův 401.
Pomníky ruské z poslední války 51, 89, 153, 155, 210, 656, 665.
Pošta 70, 202.
Pouta koňská 31, 659.
Pouti do kláštera Rylského 475, do kl. Trnovských 657.
Povaha blh. 36, 125, 174, 176, 219, 256, 260, 314, 370, 382, 385, 419, 479, 485, 533, 545, 595, 628, 636, horských Turků 540, 554, 651.
Pověrečnost 367, 388 (vidění), 430; viz Mythologie
Pověsti geologické o býv. jezerech v Sofijsku 50, Kystendilsku 396, Čepině 339, 340, o teplých pramenech v Kystendilu 397, o obětech při stavbách 277, 441, o za-

zdění vrat sv. Spasa 402 Pověsti hradní: o Urviči a Bojaně 49; o Krasen-kalesi 246, o vzetí Jasenova Gradu 363, o Zemunu 371, o „vodovodu na mléko“ 435, o kachnách, zrazujících průkop 441, o stavbě Erkesije 573, o hradě Provadijském 630, o prosmycích řetězem zavřených 538, 657. Pověst o stavbě řím. silnic 79. Viz kruhy.
Pozdravy 159, 276, 368
Pozemky dle tur. práva 62, 406, státní 60, 63.
Požáry v městech 26, 104, 412, 578 atd.
Prales viz lesy.
Prameny sladkovodní mezi lagunami 569, 578, periodické 356, neobyčejně silné říční u Devny 625 a ř. Panegy 663; viz Mineralní pr. a Teplice.
Právo staroturecké 61 sld., 253, 406 sld.; kočovných pastýřův 223.
Privilegia blh. osad, pověst, že se nesměl Turek v nich usaditi 180, 254, 272; privilegium nové kl. Rylského 477.
Protestanté američtí 19, 196, 483, 533.
Protococcus nivalis 269.
Průmysl domácí 138, 143.
Prýmky (gajtany) 140, 156, 218, 259, 265, 266, 273, 425, 486.
Přesídlování obyv. viz stěhování.
Psi pouliční 27.
Ptactvo lesní 81, 233, 348, Dunajské 193, bahenné a vodní 339, 571, 585, dravé 389, 458, 548, 571, 573; viz orli, rackové, supi.
Puškařství viz Zbrojířství.
Pyrit 432, 511.
Raci (druhy) 526
Rackové hnízdí na střechách 578 587.
Rašeliniště 82, 338.
Réva viz víno.
Rodina blh. a tur., číslo členův 126. Rody (zádruhy) 64, 370, 382, 419, 429, 667; rodiny veliké v Sredné Goře 250. Jména rodův 249, 667, nedostatek jich 656
Rozmnožování obyvatelstva 126.
Rolnictví viz Hospodářství.
Rukopisy slovanské 11, 40, 48, 101, 146, 154, 218, 219, 247, 250, 255, 258, 272, 310, 313, 317, 322, 324, 362, 365, 374, 375, 425, 436, 467, 469, 484, 528, 535; řecké 308, 310, 588; gruzinské a armenské 308; turecké 40
Rusaliji viz Mythologie.
Růží pěstování a růžový olej 147 až 150; 232, 244, 261, 265, 321, 324.
Ryby Dunajské 194, říční 274 423, 458, 506, 526, 645, z jezer makedonských 37, v Batackém blatě 339, v Kajabašském jezeře 543, černomořské 559.
Rys (Felis lynx) 241, 373, 458.
Rýžová pole 86, 99, 304, 312, 446.
Řečtina, rozsah její za starého věku 2, 171, 374, 398, 624. Řecká cizoslova v blh. 56, 60, 129 sld., 135 sld., 176, 180, 241 sld., 290 a j.
Řečtina dříve po školách v městech 18, 121, 484, 494, 520, 536, v kostelích 18, 250, 529. Nynější známost řečtiny po zemi 121, 176, 477, 520.
Řemesla 138 sld.; 20, 29, školy 141.
Řezbářství 29, 472, 487, 533.
Řezby primitivní z mastku 488.
Sadařství vůbec 137, v Kystendilsku 393.
Sádry ložiska 391, 492
Samodiva viz Mythologie.
Saně na dříví 360, 439.
Sbor (posvícení) 47.
Sesouvání půdy k Dunaji 196, pod Balkánem 267, k moři 578, 614.
Silnice vůbec 70.
Silnice římské v Sofijsku 75, 354, v Ichtimansku 79—86, u T. Pazardžiku 87, v Čirpansku 113, v Kazanlycku 150, v Sredné Goře 247, v Gjopse 264, 267, 271, v Plovdivsku 280, 313, v Rhodopě 323, v Jambolsku 497, přes vých. Balkán 539, 551, 575, 597, 646.
Sklářství 266, 486.
Skot horský 241, 341, 419, 439, 660.
Skulptury podobné bosenským 363.
Sladko 536.
Slavnosti národní 430.
Slivovice 147, 363.
Sloh gotický 201 (hrad Vidinský).
Sloupy přirozené 624.
Smoly výroba 300, 302, 482.
Sněm rumelský 110
Sníh letní na horách 43, 87, 212, 269, 279, 281, 349, 449, 457, 465.
Souhvězdí (blh jména) 133, 182.
Soukennictví 140, 156, 178, 218, 255, 259, 266, 273, 498, 521, 522, 533, 486, 650.
Společnost bulh. 35 sld.; 110, 125, 234, 255, 260, 261, 273, 314 atd.
Spolkový život 39.
Starotisky slov. 11. 250, 317, 322 (Bělehrad Sedm. 1572), 436, 470 (Gračanica), 484, 535, 541.

Starožitnosti kamenné 512, 611; srovn. Megalithické památky. Bronzové 145, 324. V mohylách 145, 522; srovn. vůz Nože skvostné 641. Pancéř koňský 386 Basreliefy antické 400, 522 atd. Viz jezdec thrácký.
Statky korunní tur. (chas) 152, 406.
Statut rumelský 108.
Stavitelství prostonárodní 29, 219, 258, 321, 364, 370, 388, 429, 471.
Stěhování obyvatelstva a souvislé s ním změny národopisné: národopisné obraty v rovině thrácké 103, v Černomoří 499, emigrace turecká 107, přistěhování Bulharův z Turecka 109, stěhování horalův Balkánských do rovin 159; podrobnosti 114, 126, 152, 195, 197, 203, 216, 259, 261, 263, 370, 414, 450, 532, 545, 573, 575, 585, 586, 606, 627, 633, 637, 647, 649, 652, 662. Viz Emigrace.
Stepi podunajské 182, Dobrudža 616.
Strannictví v městech 39, 74, 158; viz čorbadžiji.
Strava 37, 73, 221, 230, 240, 261, 315 atd.
Strážnice turecké pusté 155, 206, 225, 261, 269 atd., Karkarija 348, nové blh. 419, 424.
Stroje hospodářské 131, 134, 262, řemeslnické 156, 266, 273, 343.
Střechy slaměné 55, břidlicové 156, 355, 664.
Sůl vůbec v Bulharsku 579, co část platu 131, domnělá na horách 270; mořská v Anchialu 579, v Balčiku 615. Solnice valaské 178.
Sultáni tatarští ve vých. Bulharsku 506, 534.
Sumachu vývoz 146
Sup 194, 389, 573 atd
Svadby selské 382, 430.
Svátky cikánské 22, babské 367, turecké 315, 322, 600.
Svatý mus. a křesť. v jedné osobě 612, 619, 620.
Syfilis 197.
Sýrařství 243.
Sysli 75, 85.
Šakali 153, 446.
Šeřík divý (Syringa) 207, 364, 525, 548, 619, 659, 663.
Školy. Staré blh. školy 15, 49, činnost Neofytova 476, Gabrovo 157, Bell-Lancasterská methoda 157, 476, Elena 656, Plovdiv 105, Zagora 121. Návštěva nynější v knížectví 431. Školní majetek 206. Školy nové střední 39, 90, 157, 202, 219, 523, 604. Školní stavby v městech 39, 79, 90, 124, 202, 237, 256, 262, 319, 380, 483 atd., na vsích 279, 312 atd. Školství v Trnsku 378, Kystendilsku 413, 419, 431, 437, Kotlensku 529, 534, 541, v Devně 628 atd. — Školy pro Pomáky 346, řecké 305, 605, 618, turecké 605; průmyslové 50, 141, hospodářské 133, 396, 491, duchovní 179, 483.
Tabáku pěstování 136, 281, 393, 446, 449, 451, 459—461.
Tábor s valy u Karnobadu 549, u Aboby 640.
Tance národní 67 sld.; 47, 57, 234, řecké 518.
Tanzimat (zrušení privilegií 1839) 254, 407.
Terminologie viz názvosloví.
Teplice v Bulharsku vůbec 25, 145; Sofia 3, 14, 17, 25, Jukary Banja 51, bahenné lázně 51, Kostenecká Banja 82, Kazanlycko 145, Strelča 245, Panagjurište 246, Karlovska Banja 275, Hisar 277, Krastovo 279, Beden Banja 299, 669, Nevrokop 338, Čepino 341, 345, Chasköi 350, Zvonci 363, Kystendil 396, Saparevska Banja 452, Džumaja 460, Belčin (?) 488, Sliven 519, Aitos 555.
Tiskárny 39, 105, Melnik 476, Samokov 487.
Topografická nomenklatura viz jména.
Továrny 50, 141, 157, 177, 487, 520, 658.
Travertinu kondensování 391.
Troglodytství 197, 203.
Trpaslíci 430.
Tuleňové 619.
Turčiny známost v zemi 20, 71.
Typik Bačkovský 308, Rylský 467.
Typy bulharské 36, 63, 64, 78, 147, 176, 203, 211, 219, 320, 331, 360, 368, 385, 394, 410, 430, 439, 440, 447, 451, 453, 533, 636, 664, romanské 36, 368, řecké 579, 587, turecké 410 atd.
Tříslo viz sumach a dub valonový.
Uhlí kamenné, doly v Mošině 384, v Trjavně 146, ložiska 360, 451, 482, žilky 433, 442, 463.
Úmrtnost obyv. 126
Únos nevěsty 430.
Úřednictvo v Sofii 35; srovn. 73, 378.

Vakufy 80, 180, 257, 438, 494, 500, 627.
Valy staré 199, 502 sld. Viz Jerkesija.
Včelařství 138, včely lesní 654.
Velbloudi 99, 570.
Vepřový brav 242 (hist.), 641.
Vesnice vůbec 55 sld., průměrné obyvatelstvo 152, 158, 198 atd., vznik historický 58, 500, rychlý vzrůst 314, 346, 429.
Větry pravidelné 305 (Rhod.), 585 (moře).
Věže hodinové (saatkula) 89, 165, 217, 405, 483, 655, bejské v městech a vsích 147, 377, 392, 405, 406, 417, 434, kostelní 255, 306, 358, 362, 589.
Vinařství 137; v jednotlivých krajinách 204, 265, 311, 314, 393, 510, 519, 537, 579, 610, 642. Krajiny bez vinic 357, 385, 419, 428, 483, 654. Víno divé 622 (srovn. 147).
Vlas z brady prorokovy 405, 499.
Vlastnictví půdy 62.
Vlci 44, 75, 153, 194, 241, 348, 373, 458, 531, 614, 649.
Vlna 16, 140, 523, 527.
Vodopády 265, 386, 390, 420, 649, 658.
Vodovody: Sofia 31, Plovdiv 89, 93, Zagora 120, 144, Kystendil 395, 404, Jambol 494, Anchial 580.
Vojníci 251, 375, 498, 527, 534, 637, 648, 669.
Vojvodství 245, 655
Volatost 453.
Volby (excessy) 64, 204, 378.
Vosk 582.
Vozy selské 134.
Vozy kovové v mohylách 146, 313, 444, 497, 507.
Výměna zboží 143.
Vzrůst vzdělané půdy 127.

Zábavy národní 47, 67 sld. 224.
Zádruha viz rod.
Zahradnictví 135, 180 (Ljask.), 510 (Kavakli).
Zalidňování rovin 159, 194.
Zbraně staré z Vidina 201.
Zbrojířství 140, 156, 523.
Zeleniny 135.
Země jedení 429.
Zemětřesení 17, 28, 397, 615.
Zima 34, 85, 155, 194 atd.
Zimnice 99, 569 sld.
Zlata rýžování 327; 214, 239, 272, 312, 383, 393, 398, 438, 451.
Zlatnictví 11, 15, 199, 204, 310, 469.
Zubři 134.
Zvěř: Vitoša 44, Balkán 146, 153, 206, 531, luhy Dunajské 193, Sredna Gora 241, ústí Marice 289, Rhodope 341, 348, Trnsko 373, Ryla Pl. 458, dolní Tundža 507, Strandža 575.
Zvonice 167, 217, 255, 306 a j. (viz věže), zvony staré 165, 217, 405, nové 474.

Žáby v městech 27.
Železo 140, 327, viz hornictví. Samokovské a konkurrence cizí 87, 486, Bosenské 140.
Železnice posavadní 69, 87, 491, 635, vliv jejich 105, 112, tarify 127, 144, 499. Nové (1888) 34, 74, 668. Nedostavěné 18, 76, 196, 383, 385, 387—389. Projektované 70, 152, 211, 569.
Želvy 263, 278.
Ženci horští v rovinách 131, 219, 419, 542, 550, 585.
Ženění časné v záp. Blh. 382.

III. Glossář.

(t. = turecky, gag. = gagauzsky, kum. = kumanský, nř. = novořecky)

aba 140.
aba-dolaby ib.
abadžija 139.
abadžilyk 300.
ablan 664.
abъd 361.
abъlka 664.
adamboj t. 628
ἀδελφοποίησις 221.
afion 136, 446.
agništa pl. 242.
ἄγρια καραβίδια 26.
ἁγριογίδαις 270.
aguridi 137.
agyl t. 243.
achčija 30.
achčijnica 629.
achъr 30, 55.
ajan t. 258, 407.
ajazma 67, 260 atd.
ajdutin 183.
ajran t. 243.
alaj (ryba) 526.
alajbeg t. 407.
alan t. 257.
alat t. 554.
alčija 391, 492.
alkermes 67.
altъni 273.
ambar 55, 133.
ἀνάβρυτον 73.
anachtar t. 633.
anason 136.

angarija 70, 409.
anterija 21.
ἀψίς 135
araba t. 108.
aramija 183.
ardъč 240.
argatin 129, 417, 606.
arkadaš t 424.
armut t. 511.
aršin 142.
asen (jasen) 664.
asma t. 265.
aspra 16.
auč t. 135.
babadan t. 470.
bačija 230, 243.
bačilo ib.
bademi 137.
bachča 127.
bachčovanin 180.
bair t. 228.
baj 236, 628.
bajanje 367.
bajlama 68, 344.
bajram 315.
bakal 547.
bakija 411.
bakъri 56.
bala gag. 609.
balkan t. 228, 295.
balkan-čelebi t. 190.
baltalъk 127.
baltija 56.
balyk t. 602.
bamija 37, 136, 510, 513.
banica 315.
banja 25.
baraboj 136, 244.
bárem (Pomákův) 342.
barla 357.
basma t. 266.
baš-bajrak t. 251.
baština 253, 409, 429.
baš(ti)nik 527.
batak t. 338
baždari 508.
beganje 430.
beglerbeg t. 13, 17.
beglik, beklikčija 104, 221.
beklemé t. 155, 206, 649.
beklentija 225.
bela zemja 429.
bélci 55.
belmuš 244.
benevreci 66, 357.
berat t. 406.
beridba 137
beriket 606.
bevo'ch) 370.
bezirja t. 135.
bežanski svadbi 430.
beženci 107, 159.
bičkija 140.
bigor 356
bilo 228, 457.
bivol 134.
bivoljata plur. 571.
Blagovest, -štenie 205.
blagun 361.
blato 190.
bljach 135.
Bo! 368.
boaz t. 144.
bodili 31.
boja 67.
bojadžilyk 140.
boljarin (bolérin) 165.
bonaca nř. 585.
bor 361.
borba 662
borci 241.
borčlija 411.
borec 662.
borika 270.
— bjala, crna 334.
bor(i)na 21, 335.
borovinka 480.
božič 531.
božja strela 356.
bradva 56.
brašnica 481.
bratotvorenije 221.
brazdenje 243.
brekini 531.
brendevek alb 357.
breveneci 357.
breza 207.
brezdi 133.
brjag 228.
brjast 207.
broš 67.
brъdce 132.
bugarkinja (Dubr.) 83.
buchtica 531.
buk 241.
bukagi 31.
bulgarina 68, 380, 662.
bunar t. 19, 89.
bunčuk rus. 185.
burčak 135.
burdej 196.
bure, -ija 138.
bus, -je 483.
bъčva 138.
bъdne 138.
bъklica 138, 224, 234.
bъrdo (tkalc.) 67.
— (orograf.) 228
bъz 56, dъrven 361.
carevica 135.
carska zemja 254.
carvuli 66, 254, 457.
caseus Dardanicus 243.
celina 135.
celište 132.
cer 361, 574.
cifun 135.
cigulka, -ar 68.
coglaf 14.
crkvica 255, 453.
crkvište 467.
cveklo 135
čakali 153, 446.
čalma t. 21, 135.
čaltik t. 99.
čaly t. 269.
čarda 242.
čardak 29, 653.
čarkovi 140.
čaršija 24, 59.
čatlauk kum 609.
čauš (v cechu) 139.
čavurka 134.
čebr 138, 243.
čedence 430.
čekali 153
čelenka 67.
čelija 114
čelingas nř. 220.
čelnik 220.
čelovek 345.
čenica 244.
čerep 56.
čereslo 132.
čereši 137.
čerga 30, 56, 240.
čergarin 22.
čerkovište 58, 84.
čerkuvam se 554.
černica 137.
černozem 128.
červata 244.
červenka 135.
červenoperka 526.
červiš 244.
česen 135.
česta gora 227.
češma 73.
češmedžija 396.
čičovci 352.
čiflik 58, 129.
čift 129
čiga 194.
čikel 132.
čikmak-sokak t. 24.

čirak 139.
čiruz 559.
čoban 243.
čolban t. 602.
čorba 37.
čorbadžija 175, 259, 382.
čréda stslov. 243.
čubur 138, 243.
čučur 25, 397.
čuk 29.
čuka, čukar 228.
čukundur t 136.
čulovka 233.
čuma 229.
čuška 37, 135, 240.
čuval 56.

daareta 22.
dag-kečisi t 270.
daljan 559.
δάρε 63.
darmon 56.
daskal 476.
davadžija 415.
defter-chané t. 60.
delnica 203.
delva 135.
demirdžija 554.
derbendžija 58, 77, 251.
dere, derence 228.
dev-tašlar t. 640, 641.
dikanja 133.
dikili taš t. 572, 621.
dinja 136.
dipsyz t. 625.
diva kokoška 206, 348.
— kotka 241.
— koza 270.
— loza 622.
divi raci 26.
diva svinja 241.
dizgin t. 71.
djado 64, 273, 477.
djal, del 228
djavolski most 420.
djulben 319.
djulgerin, -stvo 219.
djuli 137.
dobitъk 242.
dobrъ čas } 159, 276.
dobra srešta }
dodole srb. 22.
dogan t. 513.
dojdev 3 pl. praes 370.
dol, dolina, -čina 228.
domakin, domovladika 64.
dondurma t. 25
dönüm t. 126, 141.
drag — v místních jm. 288.
dragoman, -ka 131, 491.
draka 114.
dram 142.
drnkja 68, 343, 344.
dropla 45.
drum, stari 354.
drusam 464.
družina 122.
drvenica 26.
dukjan (dugen) 24, 57, 138.
dulap (skříň) 30, 465.
— (kolo) 42, 191.
duni 137.
dupina stslov. 450.
dupka (jeskyně) 521.
— (pramen) 537.
— (horn) 326, 422, 440.
dušek t. 30.
duvarišta 462.
dvjasta 595.
dvorište (horn.) 326, 437.
dzidina 448.
džadadžija 633.
džagali 57.
džan-gümrük t. 628
dželepin 244, -lik 255.
džeribaši t. 253.
džuluni 652.
džumaa t. 58, 647.
dъb, beli 574.
dъgi 243.
dъmb (Bracig.) 320.
dъskarstvo 334.
efori 259.
egrek 243, 667.
ela (jedle) 270, 361.
elda 363.
eleni 241.
elcha 361.
ellinika 345.
emeniji 608.
emfié 136.
-eni, -jane 337.
ἐργάτης 129.
esnaf 139.
faizčilyk 547.
ferman t. 152.
fidanka 180.
fij 135.
fildžan 72.
fitara 180.
foka t. nř. 619.
fondacco it. 76.
fortolar 475.
fortuna 158.
frengija 197.
funduk t. 502.
furka 56, 661.
furketa 100.
furna 25.
futa 78.
fъrkuljak 634.
gadular, -lka 68.
gajda 22, 68
gajdarin 68.
gajtan 140 atd.
garga 26.
gašnici 63.
gašti 66.
gegalija puška 627.
gem 71.
geran 629.
gergef 494, 527.
gerilovka 650.
gjaur-imam t. 655.
gjuzum 241.
glava (pramen) 335, 663.
— (tkalc.) 67.
glavina 135.
glavňa (rez) 585
— (pochodeň) 634.
glik, gligan 241, 575.
gora (význam) 226.
gorun 361.
gospodar 408.
Gospodin os. jm. 35, 121.
gospožda, -dža 35.
gotvač 30.
goveda 242.
govedar 59, 243.
grabjavanie 430.
grád (kroupy) 649.
grad, -ec 59.
gradina 28, 604.
gradinarin 180.
gradište 248, 441.
gradonačalnik 31.
greda 84.
grechi 142.
grivna 66.
grnci 29.
groš 73.
grozde nemsko atd. 137.
grozdober 137.
grъsti, grsnici 135.
gugla 66.
guguci 135.
gül t. 148.
gümüše (z t. göl) 212.
gulija 135.
gunek 548.

γουρούνιον 242.
gušavi chora, vodi 454.
gъmba 320.
gъrlo (pramen) 663.
gъstalъk 114.
gъžva 135.
hajta 314.
halva 25. 556.
hamam t. 25.
han 71.
haramija 414.
harba 77, 252.
harbalija (-džija) 77, 251, 257.
Harbalijski jméno 534.
haremlik t. 21, 24, 30.
harman 133.
havuz 277, 396.
helda 135, 428.
ἡμισεία 130.
hendek t. 17.
hrid 228.
chacham-baši t. 21.
chajver 194.
chalka 336. 550.
χαλκώματα 56.
chaništa 71.
charkoma 56, 290.
chas t. 152, 406.
chavra 21.
chazna (vodovod) 31.
— (pokladna) 79.
χειρομύλι 56.
chiža 55.
chlevove 55.
chokam 291.
chomot 132, 155.
chomoti (ornam.) 574.
choriatin 63.
chorište 234, 666
chrana 152.
chrast 574.
chrastalъk 114.
chromel 56, 553.
chъlm 228.
chъrtka 26.
ibrik t. 72, 315.
ičimik 135.
ičmen 335.
iglika, -čina 43.
ikonopisec 15, 258.
imanje 573.
imaret 404.
ispolica 129
ispoldžija 129, 409.
ispolu. na 409.
Ivan = Ovan, Evan 250.
iza 135.
izba 10, 137.
izvor 228.
iža 55.
jabъlki 137.
jačmen 135.
jachnija 37.
jajčenik 442.
jajla (-ak) 81, 220, 223, 295.
jama t. 528.
janguli 320.
jara-ta 231.
jasakčija 412.
jarem 135.
jareta 242.
jarina 243.
jasen 363.
jašmak t. 147.
jatak t. 184.
jeftinija 18.
jeleče 527, 659.
jelen 373.
jemelik t. 131.
jemeš 132.
jere sa 231.
jerebica 45.
jerlija 633.
jogurt t. 244.
jular t. 71.
jurtište 508, 618.
jürük t. 158, 220.
juzda 71.
kaca 30, 138, 243.
kačamak 37.
kačul 315.
kačun 452.
kaduna 47, 202.
kadyn-havasy t. 564.
kajmak t. 243.
kajsija 137.
kakalaška 135.
kalcuni 100.
kaldyrym 271, 334.
kalé t. 248.
kalence 356.
kalfa 139.
kalina (mak.) 137.
kalistir 180.
kališta 134, 571.
kalpak 37, 66, 109, 536.
kalugerin 474, -ka 462.
καλύβια 59.
kamara 211
kambanaria 217.
κάμπος 577.
kamšik 71.
kanara 228.
kanela 100.
kankelite 100.
kantar 142.
kanun-namé t. 253.
kapak 31, 240.
kaparo 71.
kapladža 135.
kar t. 265.
karačaly t. 114.
karagümrük t. 269.
karatoprak t. 128.
karaul t. 155.
karpa 228.
karpuz t. 136.
kasaba t. 59.
kasapin 244.
kaškaval 243.
katerica 153, 241.
katran 135, 482.
katrandžilyk 300.
katunarin 22, 220.
katър 305.
kauk t. 202.
kaun t. 136.
kavak t. 509.
kaval 68, 595.
kavъrma 244
kehaja 220, 437.
kelem t. 133.
kellia 49, 465.
kemené, -če 68.
kemer-taš t. 640.
kepče 134.
κηπούριον 205.
keramida 29.
kerevis (če-) 135.
kervasara 14.
kesim 65, 407.
kesimdžija 409.
kesten 137.
kiler 30
kilim 29, 140.
kilo (žita) 141.
kipurije stslov. 205.
kir, kira, kiraca 35.
kiradžija 71, 222.
kiselica 239, 463.
kitapče-to 343.
kjošk 29.
kjunk 441.
kjup 135, 267.
kladenec 228, 236
klanija 106.
klečka 65, 95, 135.
klen 526.
klepalo 474.
kléti, -šta 220.
kletki (orn.) 574.
klisé t. 217.
klovija 180.
kmet 65.
kobilica 25.

kocak 357.
kocal, -el 67.
kočani 133
kočina 55.
kočjove 242.
kŏi t. 59.
kojl 67.
kok 67.
kokal 159.
kokona 633.
kokoški (hvězd.) 182.
kola (škrob) 100.
— (vůz) 135.
— (hvězd.) 182.
kolan 71.
kolo (horn.) 438.
kolelo 135.
koleta (horn.) 485.
koliba (chata) 56, 220, 243.
kolibi (dvorce) 57, 77 atd.
kolibarin 158.
kolona (Dubr.) 16.
komina 137.
komita (z comité) 475.
κωμόπολις 59, 265, 283.
komšiluk 30, 164.
konak 27, 165.
kondika 139.
kongra alb. 414
konop 135.
kopan-ta 56.
koprina 138.
korab (míra) 142.
koren (rod) 406
korija 127, 145.
koruba 46, 326
kosa (vlasy) 67, nástroj 133.
kosičnik 67.
kosidba 133, 251.
kostenurka 263.
košara (stáj) 55.
— (dvorce) 57, 239, 364 383, 428.
— (chata) 243.
košarina 138.
košnica 138.
košove 55, 133
kotki (železa) 457.
kovanlyk t. 138.
kozak (rostl.) 241.
kozarin 243.
kozja brada 241.
— рѣтека 431.
kožuch 66. 140
kraj 527.
krajevci, krajilar t. 183.
krajnik 645.
kraká (v kole) 135.
kralska šterka 336.
krastavica 135.
krat (váha) 142.
kravajčeta 270.
kremenčeta 133.
krin (rostl.) 241.
krina 130, 142.
krivule 225.
kromid 135.
krosno 67.
krpa 66.
kruša 137.
krъsci 133.
ktitor 157, 259, 474.
kufar 30. 574.
küfte 37.
kuchňa 30.
kujka 369, 440.
kukumjavka 348, 613.
kukuvičina 241.
kula 98 (hist.), 147.
kuli i kapiji 79, 217.
kulastra 243.
kumova slama 182.
kümür t. 79.
kupište 251
kupralja 132, 668.
kur 452.
kurban 101, 214, 257, 347, 448, 656.
kürk t. 140.
kurtaš 526.
kurudžija 74.
kuskun 71.
kutel (míra) 131, 142, 409.
– (nádoba) 134.
Kutugeri Bogomili) 419.
kütük 60, 448, 667.
kyka stsl. 43.
kyrkajak t. 26.
kyšla t. 223.
kyzyldža t. 135.
kъnďelja 320.
kъpina 263, 654.
kъšla 243, srovn. 223.
kъšta 29. 55, 445.
ladka voda 397.
λάγγαρας 305.
lachna 136.
lajkučka 241.
lale 241.
laluger 75.
lambalъk 320.
lamija 494.
lapuch 361.
λάρος 578.
latinka 241.
lavra Rylská 467.
lebeta 24.
legen 161.
lecha 142.
lemeš 132.
lepenica 30.
lepida 290.
lepilo 29.
lepjan 233.
lešta 135.
letnica 129.
lětoviśta stslov. 223.
lev (mince) 73.
limec 135.
lisica 45, 241.
listnici 243, 428.
litri 135.
livada 127, 228.
ljoka 135.
ljulka 240.
ljutnica 241.
lokanka 244.
londža 139.
lopen 233.
loze-to 41, 126, 137.
lopoch 136, 241.
lubenica 136.
luk 135.
lukarna 247.
lulek 548.
lustro 100.
lъdža 25.
lъskavec 356.
maaneta 22.
maaza 30.
macam 452.
madan 326, 486
madanište 326, 437.
madandžija 438.
magare 127.
magernica 362, 472.
magesnica 474.
magija 367, 474.
mahalá 23, 57, 77.
machlül t 62.
majdanos 136.
majstori 139.
malače 134.
maldžija 167, 633.
malsaibija 411.
mamuli 135.
manara 56.
manastirište 420.
manda t. 134
mandra 243, 578.
mandradžija 243.
mandža 100.
mangal 26.

mara t. 572.
maranja 251.
maraš t 251.
martin-kuš t. 578.
masa 30.
maslen kamak 356.
maslo dъrveno 131.
— trandafilovo 148.
— (kravské) 243.
masraf 65.
mašteriga 235, 241.
mečka 44, 231.
mednik 56.
medresé t. 80.
mechaná 71.
memleket čorbadži t. 655.
menci 56.
merá 60 sld.
meteris t. 268.
metoch 12, 462, 470.
mezdra 60.
mezé t. 608, 653
mežda 60.
meždu leci 67.
mijač 239, 326.
milost (vaša) 35.
mindere 30.
mirié t. 60.
misir 135.
mitnica 418.
mjara 142.
mogila 228.
moma 66.
momci 129, 409.
momčeta 180.
momkini 129.
momština 129.
morkov 135.
moruna 194.
moruza 135
mrjana 526. 645.
muchadžiri 107.
mülk t. 406.
mura 334, 361, 422, 457, 480.
murdav 458.
mušmuli 137.
mutafčilyk 255
muteveilik t. 80, 269, 305, 550
mutvak 30.
mytarstva 434.
μυζίθρα 244.
mъgla 146.
mъskal 148
mъst 137.
mъtenica 243.
nadenica 244.
nadpjavat se 69.
nane 241.
naniz 66, 196, 315, 319.
naplati 135
nar 137.
nastъrvi se (medvěd) 241.
nedobori 128.
nemsko grozde atd 137.
nine 63.
ništelki 67.
niva 126, 132.
nivice 239.
nohud 135.
obici 66.
obor 55, 243.
obrazopisatel 274.
obročište 58, 101, 251, 258, 260, 324, 448, 453. Viz paraklis.
obrъč 135, 243.
obsida 135.
obštežitie 474
očé-to 241.
Očev den 448, 475.
odaja 29, 445.
odžak 29, 76, 445.
oglavnik 71.
ogledalo (ornam.) 574.
ogništе 657.
ogradi 243.
ogribka 132.
oka (váha) 142.
okolija 110.
okrъg 176
omarina 231.
opinci 66
opolčenie 122
ordija 131.
orjach 137.
orman kebab t. 230
ortak, -čija 129.
os 135.
osen 363, 664.
osoj 248.
osojka (pták) 234.
— (jahoda) 531.
osojnica 274.
osten 132.
ostrъgvi 527.
otlak t. 223
otsek 409.
otvъd 95
ovčerin 59, 243.
oven 242.
ovište 132.
ovsiga 241.
padalo, -ište 49, 58, 387.
padina 228.
pafti (pъchti) 66.
pajton 20, 71.
palamarka 133.
palamuda 289.
palanka 59.
pališnik (eč-) 132.
pamida 137
pamuk 137.
panair 142; 58, 251.
πανδοχεῖον 76.
panera 100.
panica 56
papaz evi t 120, 258.
papazka 137.
paploma 290.
papukčija 255.
papur 135.
papurište 133.
pará 73.
parakende 60.
paraklis 251, 305, 564, 588.
paralija 56.
παραμονή 381, 462.
paraportia 475.
paraspur, -džija 130.
parmak t. 142.
pasbište 220.
pastir 243.
pastrma 37, 244.
pašá (pastva) 220.
paškuli 523
patati 136.
patladžan 37, 136.
pato 381.
pavoj 318.
pazar 58.
pazarlyk 71.
pčeško 219.
pečalba 259.
pechlivan 647, 662.
pej 71.
pelenače 273.
penda 320.
pendžer 29.
peperugi (obyčej) 22.
perčin 67.
pesnopoj, -ka 69
pestъrva 274, 423.
peškir t 315
peštera 323
pič 178
pilav 37
piperka 135.
pisano 447.
— kamъnje 451.
pivnica 137.
pladništе 243.
pladnuvanje ib.

plakarija 138.
planici 531.
planina 227, 228, 295.
platica 543.
platove 140.
plazica 132.
plet, -ište 55, 56.
plevnik 648.
pljaka alb. 377.
pljava 55, 133.
pljuskavica 241.
ploča (kámen) 428.
— (ornam.) 574.
plosnik 645
pod 29.
podbjala 241.
podnica 30, 137.
pogon rum. 142.
pojas 66.
poklonnici 475
pole to 228; 88, 385
poljak 445.
poljana 228.
polugar 243.
ponca 30, 137.
ponende nř. 585.
pora (verb.) 132.
porta 30, 645.
portar 475.
posat, -tje 290.
postnica 466.
potera 186, 415.
potok 228.
poton 29.
potrsište 82.
poturi 20.
povetica 531.
prachьn-ta 37.
pras 135.
praskovi 137.
prazove 242.
prcak 67.
prč 241.
predel 60.
predenki 335.
predoj 242.
prenda 320.
preselenci 159, 501.
presjaka 228, 230.
preslop 228.
prespa 212.
prestilka 78
prestol 225.
prežda 56, 265
prilep 551.
prisoj 248.
pristanka, -nuša 430.
pristav 31.
pritisnal seloto 411.
prizoli 37.
prjakor 249.
procep 135
prosenište 133
protoger 451.
protomajstor 139.
provalija 363.
prozorec 29.
prust 55.
prъština 137.
Psoglav 14
pšenica 135.
puple to 319.
puros špan. 136.
puška bojlija 415.
pyrg 417. 468, 517.
pъdar 239, 445.
pъdpъdak 45.
pъkalče 536.
pъpeš 136.
pъrnar 361.
pъrst (míra) 142.
pъteka 212, 270.
rabuš, rъbuš 65, 409.
raci krivi, opaci 526.
rachvan 71.
račica 132.
rajecki, rajski sela, kъšti 409.
rakija 64.
rakita 339.
ralica, ralo 132.
— (hvězd.) 182.
raskovno 633.
rasvač 326, 485.
rašeto 56.
rataj 129, 130.
raté 180.
ravenec 241.
razboj 67.
razbojnik 183.
razjarava se 231.
rendove 320.
repej 241.
resa 235
rešetka 21.
reven 241.
revit 135.
rid 228.
riganina 235.
ris 241.
ritli, -kli 135.
riza 66.
rjaka 228.
roda 64, 370, 667.
rogač 44, 241.
rosen 235.
rov 135.
ruda 326.
rudište 326, 437.
rufet 139. 487.
ruj 67, 373.
rukam 291.
rup 142.
rupa 326, 417, 422.
rupište 321
rъdъkva 136.
rъkojka 133.
rъt, rъtlina 228.
rъvina 420, 437.
rъž 135.
saatkula 405.
sačikabras 325.
sagmal 242.
saja 394.
sakadžija 90, 570.
sakal-i-šerif t. 405, 499.
sakul 290.
sal 93.
salamura 243.
salaš 86.
salla-taš t. 610.
saman ogrusu t. 182.
samardžija 11.
samili nř. 585.
samokov 326, 437, 486.
samostrelec 245.
sandžakbeg 13.
sandъk 139.
sanъr-lamá 60.
sapun 141.
sarač 21.
saraj 17, 50, 644.
sarokos nř. 585.
saz, -lyk 546
sasъpъ stslov. 458.
sbor 47, 67, 380.
sbrano selo 57, 441.
sečivo 56, 131.
sedenka 54, 335.
sedi (žito) 664.
sejidba 133.
sejmeni t. 377.
sejrek t. 135.
sekira 56.
selamlik t. 30.
selo 55, 59.
selište 79.
σήμαντρον 474.
semer 158.
serkmé t. 646.
sezan 543.
σιφώνιον 135.
simidi 25
sinci 319.
sinčec 241.
sinor 60, 573.
sinor-namé t. 60.

sipej 228, 351.
sirene 37, 243.
sirište 243.
sjediljka (Gund.) 54.
skala 228.
skalisvam 180.
skela 199, 570.
— , sucha 143.
skok 228, 265, 391.
skorepsvam 180.
skripci 67.
skumrija 560.
skutač 78.
slama 133.
slana 33.
slъbica 212.
smintana (rum.) 243.
smok 274.
smokinja 137.
smradlika (Rhus) 67, 146.
— (Sorbus) 420.
smrča, smrika 240, 361, 457.
snop 133.
soba 30.
sofra, -ica 30, 56.
solnica 579.
som 194, 506, 526
sopa 64.
sopot 266.
sospa 458
sovat 63.
spahija 406.
spahilik 62, 411.
spanak 136.
spica 135.
spori 661.
srjalka 132.
stado 243.
staja '29.
stan 67, srb. 243.
starčuga, starčiška 135.
stareji 478.
starejšina 370
stavropigion 310, 470.
stenica 26.
stoka 242.
stol, -če 30.
— (na voze) 135.
stomna 56, 240.
stopanin 64, 129.
stotinka 73.
strakina 290.
strjame 662.
stružka 132.
strvka 458.
stubel 228.
stълba 29, 629.
stъnžen rum. 142.
stъpala 165.
stъrnište 133.
subaša t. 407, 534
σούδα, ἡ μεγάλη 505.
sudžuk 244.
suchodol, -ina 228, 432.
su'o polje 433.
sukman 20.
sundrofia 176
susam 136.
svešti 141, 369.
svetec, -ica 367.
svinar 59.
sъdove 56, 138.
sъrma 37.
sъrna 241.
sъrp 133.
sъvljak 531.
šadravan 317.
šajak 37. 140.
šajka 186.
šalvari 20, 545.
šamak 652.
šarampol 528.
šaran 543.
šarka 67.
šiboj 241.
šileta 242. 595.
šinik 142.
šipak srb. 137.
šipъk blh. 148.
šišeta 266.
šitlauk gag. 608.
šiveta 67.
šlakno 326.
šop 323.
šopka 63.
štampi 478.
štavunek 241.
šterna 90.
štit (vozu) 135.
šturci 394.
štъrkъl 251.
šumalak 114, 575.
tabak, -lyk 140
tabla 56
τάφρος, ἡ μεγάλη 505.
tachtabi 26.
tajfa 29, 414.
takački 137.
takъm 71.
talasam 445
taliam t. 559.
taliga 71, 203.
tambura 68.
tamjanuga 43, 241.
tapija 62.
tavan 29.
taxidioti 470
taxim 89. 494.
tekénce 623.
tekké t. 8, 58.
temenä t. 114.
temnica 468.
tendžera 37.
tepavica 140, 334.
tepe 89, 228.
tepsija 37, 205.
teskeré 352, 475.
teskeredžija 425.
tesla 29.
tetrja 67, 146.
tigan 37.
— (v solnici) 579.
tikva 136.
timar t. 406.
tojaga 625.
toku 63.
tomata 136.
toprak t. 60.
topuz t. 405.
tor 133.
torolak alb 357.
trandafil 148, 241.
trap srbski 505.
trapeza 30.
trapezaria 473.
traúdi nř. 584.
trešteni kamъnje 356.
trion 29.
trnokop 56, 645
trojan 75, 574
trsina 82.
tuchla 30.
tülbe, türbe t. 264.
tusdži t. 584.
tutmanik 261.
tütün 136.
tъpan 22.
tъrkalca 574.
tъrsteliga 241.
üčme t. 545.
üčürdžüm t. 130.
ugar 133.
ugurtnik (urg-) 244.
-ul koncovka 249.
ulej 46, 326.
ulovica 233.
umara 231.
urda 243.
usta (tkalc.) 67.
ustabaši t. 139.
uši (pluhu) 132.
utmani 326, 417
uvrat 126, 141.
vadá 46, 326, 437.
vakuf 80, 406.

vakuf (křesf.) 514, 534.
valija t. 17
valjavica 326.
valmo 326, 438.
valog 228, 316.
vampirdžija 634.
vapirin 531.
vapsarstvo 140.
variklečka 95.
varnica 389.
vatali 67.
vatral 657.
večernik 305.
vekile 254.
venčilo 259.
vergija 423.
veriga 534.
vidňa v. vigňa.
vidňar 485.
vidra 146.
vigňa 326; 214, 437, 486.
vikalo 26, 450.
vikam 291.
vili 56.
vinoberma 137.
vir (hydr.) 228, 420.
— (horn.) 485
višni 137.
vitica 67.
vitlo (horn) 438.
vlačeni momi 430.
vladaló 62.
vlastela (stblh.) 48
vodenica 46.
vojište 132.
vojnik 251.
volenika 241.
vozilnica 138.
vračka, vračuvanje 367
vranji luk srb. 366
vraško koleno 574.
vratiga 241
vražalec 367.
vražalica 474.
vražanje 367.
vreteno 56.
vris 323, 552.
vrljak 373.
vršidba 133.
vurkolak 362.
vъršini 180.
vъrtop 228.
vъzglavnica 30
vъlk (hvězd.) 182.
vъrch 228

zaabitin 254, 257, 528.
zadomen 28.
zagar (pes) 26
zagarka (obilí) 115, 135.
zagovezni 54
zaim t. 406
zaklinjam 132.
zambak 241.
zanajat 138
zardalija 137.
zarzavat 135
zaselak srb. 59.
zavéra 104.
zavoj (hydr.) 228.
zavrangački 135.
zdravec 274
zelenčuk 135.
zelenika 241.
zemlište 60.
zemljanky rus 155.
zengiji 71.
zgorija 325, 437.
zimnik 30.
zimovište (sklad) 30.
— (pastýřské) 223
zlatari 239 326.
zlatka 153.
zmijavik 356.
zmija osojnica 274.
zmiji i gušteri 205.
zografia 10, 487.
zümbül t. 241.
zvъnika 241.
zъba (tkalc.) 67
zъmb 320
zъmja 274.
zъmski misir 618.
zъrno (váha) 142.

žalovnik 241
ždrelo 360, 366.
žegla 135.
želtica 65
žerav 33, 526.
žerka 46, 646.
žetva, žetvar 131, 133.
žgura 225.
žica 67.
žid, židavec (gigas) 81.
žir 241.
žitnica 55.
žitnina 655.
žito (význam) 135
životopis 10, 487.
živovlek 241.
živovnik 241.
žgli 243.

Dodatek.

Před samým ukončením tisku dodáváme zprávu, že dráha z Bělehradu do Cařihradu přes Bulharsko (viz str. 70 a 668) již jest otevřena. První slavnostní mezinárodní vlak přijel dne 12. srpna 1888 v poledne do Sofie a nazejtří ráno odjel dále k Plovdivu. Nádraží Sofijské leží na severní straně města, kde se křižuje dráha se silnicí do Lomu.

Černa voda
Costanza
(Küstendže)
DOBRUDŽA
ČERNÉ MOŘE
Mangalia
Dobrič
Kavarna
Balčik
Mys Kaliakra
Ekrene
Novipazar
Provadyá
VARNA
Novo selo
Kamčija
Orechovo
Gulica
Bjala
Erkeč
Gozeke
Mys Emona
Aitos
Mesembria
Karnabad
Anchial
BURGAS
Sozopol
Jakyzli
Vasiliko
Agathopol
Fakyja
Korčal
Eskipolos
Kyrkkliše
Eski Baba
Okolí Sofie
SOFIA
Poduјeni
Vraždebna
Jukary-Banja
Knjaževo
Kurubaglar
Kazičane
Bojana
Dragalevci
Vladaja
Bojler-Čiflik
German
Lozen
Bistrica
Vrhol
25
26
44
43
42

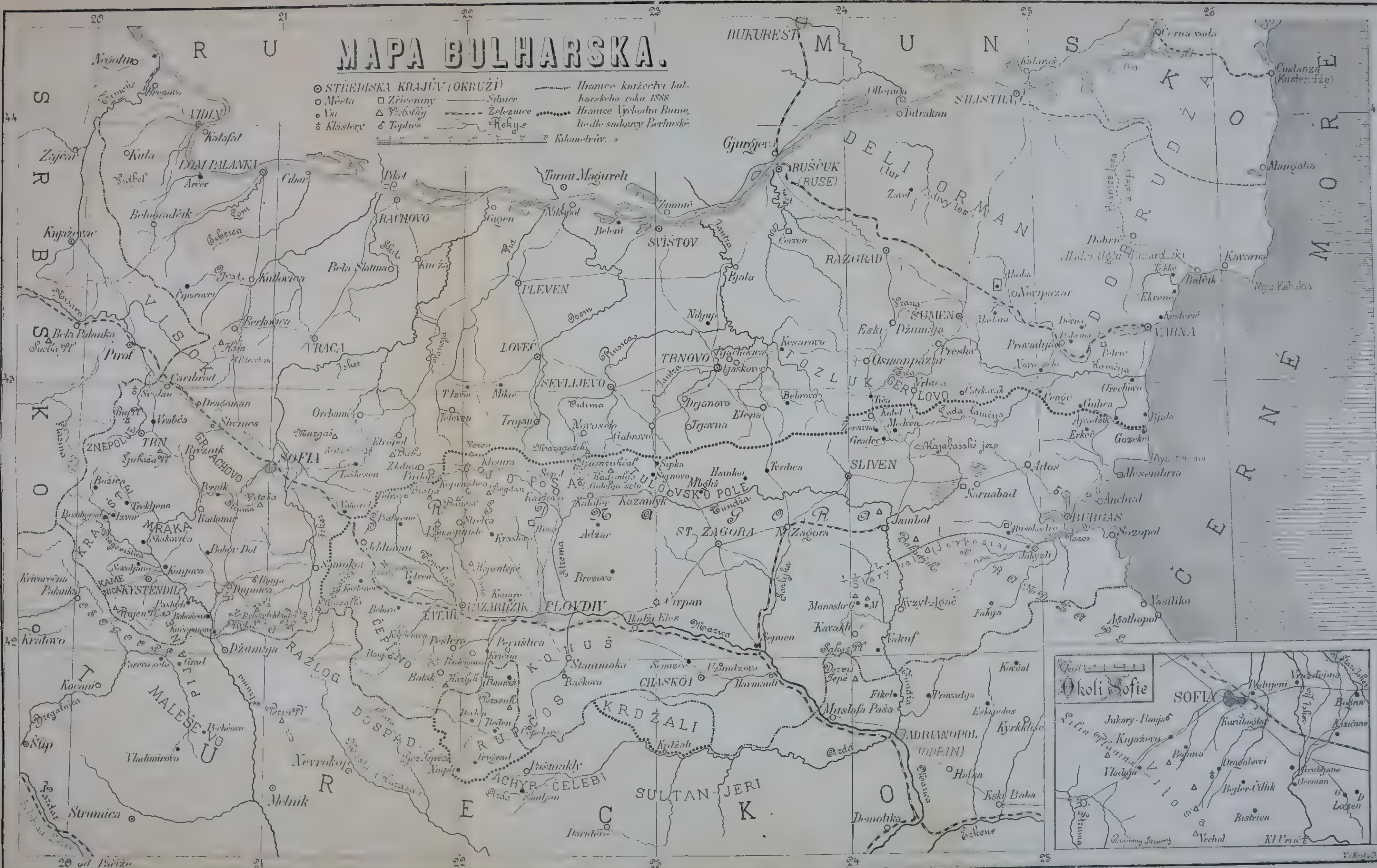
MAPA BULHARSKA.
STŘEDISKA KRAJŮV (OKRUŽÍ)
Města
Vsi
Kláštery
Zříceniny
Vrchołky
Teplice
Silnice
Železnice
Řeky
Hranice knížectví bulharského roku 1888
Hranice Východní Rumelie dle smlouvy Berlínské
Kilometrův
BUKUREŠŤ
M U N S
R U
S R B S K O
Č E R N É M O R E
D O B R U D Ž A
DELI ORMAN
VIDIN
LOM PALANKA
RACHOVO
PLEVEN
SVIŠTOV
RUŠČUK (RUSE)
SILISTRIA
RAZGRAD
ŠUMEN
VARNA
TRNOVO
LOVEČ
SEVLIJEVO
VRACA
SOFIA
TRN
KYSTENDIL
SLIVEN
BURGAS
ST. ZAGORA
PLOVDIV
TATAR PAZARDŽIK
ADRIANOPOL (ODRIN)
Okolí Sofie

DR
60
J6

Jireček, Josef Konstantin
Cesty po Bulharsku

PLEASE DO NOT REMOVE
CARDS OR SLIPS FROM THIS POCKET

UNIVERSITY OF TORONTO LIBRARY

UTL AT DOWNSVIEW
D RANGE BAY SHLF POS ITEM C
39 12 04 14 11 016 4